Montážní návod

(Montážny návod, Fitting instruction, Montageanleitumg, Instruzioni di montaggio, Monteringshandledning, Asennusohje, Instruction de montage, Montegehandleiding, Инструкция по установке)

Tažné zařízení

Peugeot Boxer Dodávka / Bus 01/2011->

Ťažné zariadenie
Towbars
Trekhaak
Anhängerkupplung de
Dispositif d'attelage
Equipo de remolque
Sprzęt holowniczy
Hinauslaitteet
Буксирное оборудование

výrobce / dodavatel

SVC Group s.r.o.

Odkaz na produkt:
https://www.svcgroup.cz/tazne-zarizeni-srouby-pevny-skoda-rapid-monte-carlo-10-2012-2018-p7283-v960

www.svcgroup.cz

CZ - Tažné zařízení / SK - Ťažné zariadenie / GB - Towbars / PL - Haki holownicze
DE - Anhängevorrichtungen / FR - Attelages / SPA - Ganchos / HUN – Vonohorgok
RUS/FIN/LIT - Фаркопы / RO - Cârlig de remorcare

TYP: VTZ 004-020

VTZ 001-492
VTZ 002-492
VTZ 008-492

www.svcgroup.cz

SVC GROUP. s.r.o
Průmyslová zona 179
547 01 Náchod
Česká Republika

Citroën Jumper I+II+III 04/2006 ->
Fiat Ducato I+II+III 01/2020 ->
Peugeot Boxer I+II+III
+L4 + XL

i pro vozidla s couvací senzory

1->2,0 h

2->2,5 h

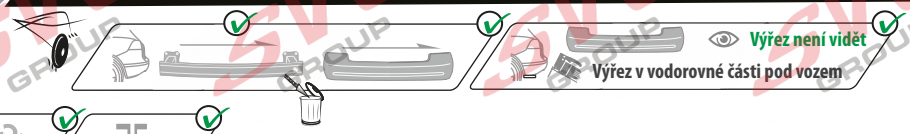

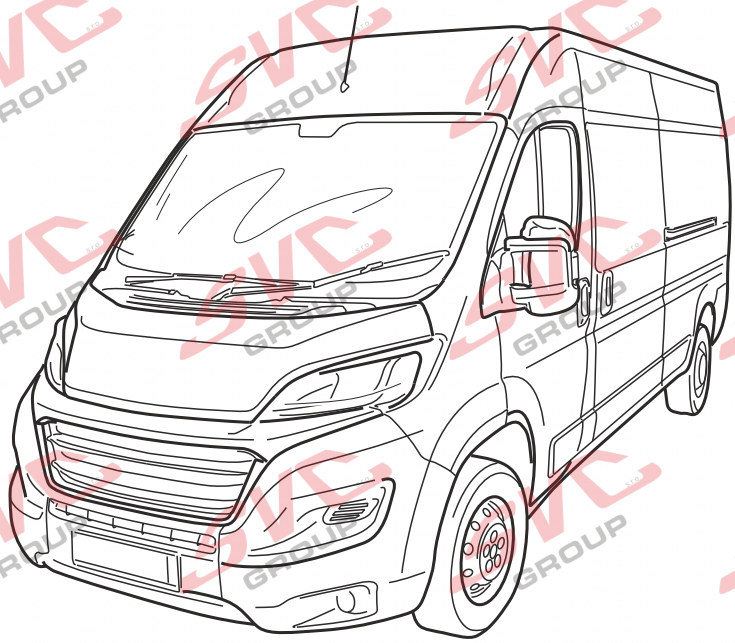

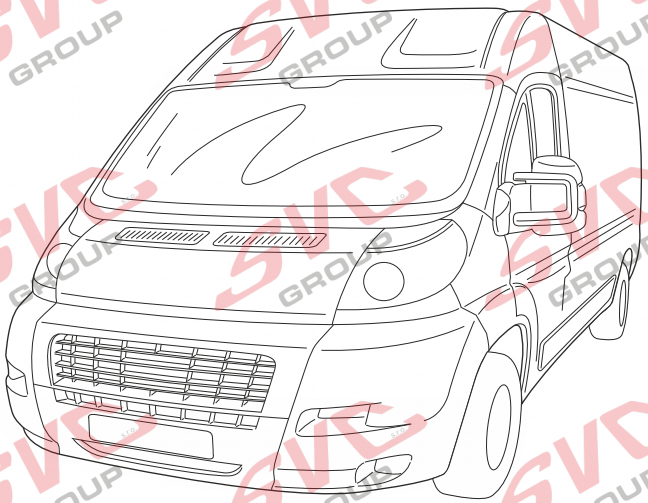

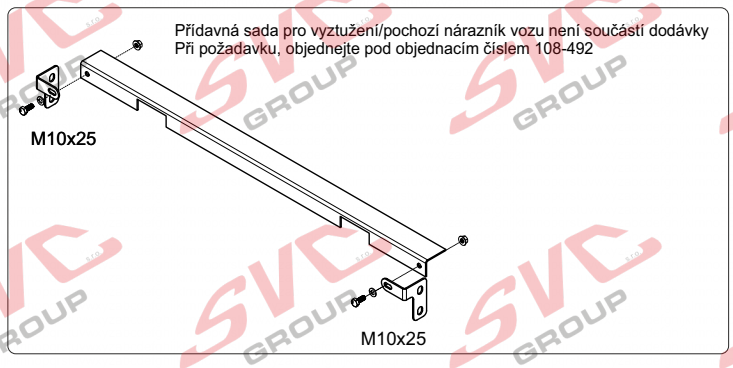

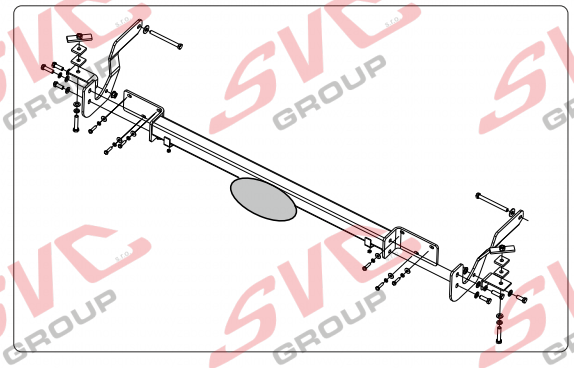

SCAN ME

PDF

30 let 2020

CZ	Pro podrobné montážní instrukce a podmínky výrobku si naskenujte QR kód
SK	Pre podrobné montážne pokyny a podmienky produktu si môžete skenovať QR kód
GB	For detailed installation instructions and product conditions, scan the QR code
DE	Scannen Sie den QR-Code, um detaillierte Installationsanweisungen und Produktbedingungen zu erhalten
FR	Pour des instructions d'installation détaillées et les conditions du produit, scannez le code QR
ITA	Per istruzioni di installazione dettagliate e condizioni del prodotto, eseguire la scansione del codice QR
PL	Aby uzyskać szczegółowe instrukcje dotyczące instalacji i warunki produktu, zeskanuj kod QR
SP	Para obtener instrucciones detalladas de instalación y condiciones del producto, escanee el código QR
NL	Voor gedetailleerde installatie-instructies en productvoorwaarden, scan de QR-code
FIN	Tarkemmat asennusohjeet ja tuotteen ehdot on tarkistettava QR-koodilla
HU	A részletes telepítési utasítások és a termék feltételei között olvassa el a QR kódot
SLO	Za podrobna navodila za namestitev in pogoje izdelka skenirajte kodo QR
RU	Подробные инструкции по установке и условиям продукта отсканируйте QR-код.

SVC GROUP ©-11/19

e-mail: scv@scvgroup.cz Tel.:+420 491421021 +420 491421022 mob.: +420 603360607

Citroën Jumper / Fiat Ducato Peugeot Boxer I+II+III 04/2006 ->
+4L + XL *i pro vozidla s couvací senzory PDC* 01/2020 ->

	Homologace
VTZ 004-020	00-0241
VTZ 001-492	01-0488
VTZ 002-492	01-0488
VTZ 008-492	01-0488

170 | 3 200 | D= 16,62 kN

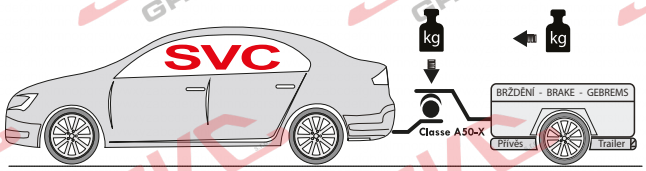

Přídavná sada - nahrazuje pochozí výztuhu pro zesílení nášlapu nárazníku
Není součástí dodávky,
nepoužívá se standartně
Pří požadavku si přiobjednejte
*kat číslo **108-492***

Prídavná sada - nahrádza pochôdzne výstuhu pre zosilnenie nášľapu nárazníka
Nie je súčasťou dodávky,
nepoužíva sa štandardne
Pri požiadavke si priobjednajte
*kat číslo **108-492***

Additional set - replaces the walker reinforcement to strengthen the bumper step
Not included,
not used by default
Reorder on request
cat. no. 108-492

Zusätzliches Set - ersetzt den Walker Verstärkung zur Verstärkung der Stoßstangenstufe
Nicht enthalten,
standardmäßig nicht verwendet
Nachbestellung auf Anfrage
*Kat. **Nr. 108-492***

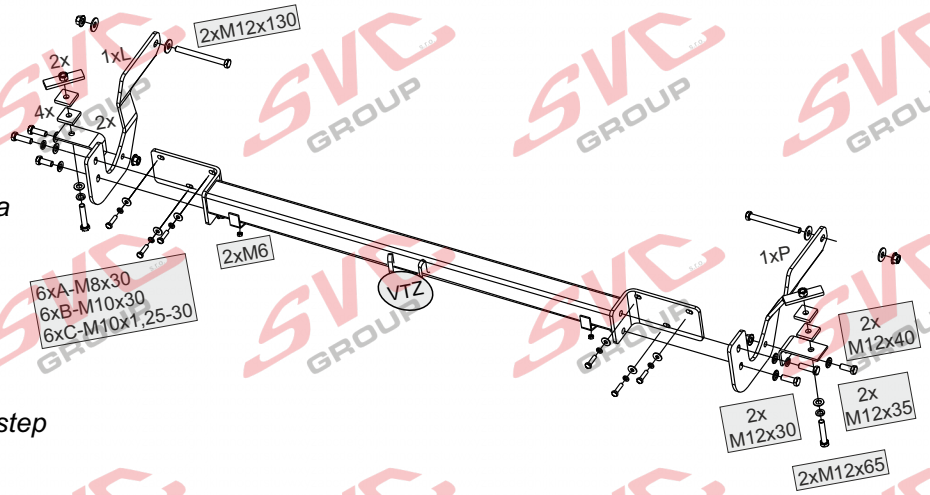

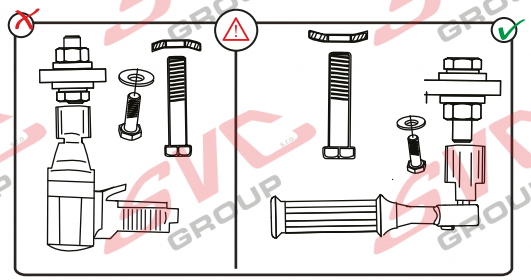

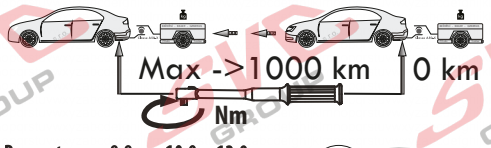

Nm

Pevnost	8,8	10,9	12,9
M6	9,7	14,3	16,1
M8	24,5	35,9	42,0
M10	48,4	71,0	83,0
M12	84,0	123,0	144,0
M14	133,0	196,0	229,0
M16	137,0	307,0	359,0

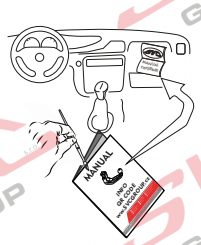

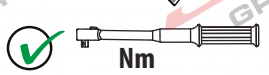

Homologace EHK 55-R 00-0241 / 00-0488

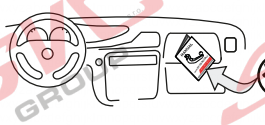

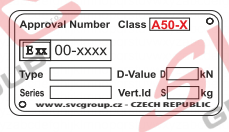

- CZ Informace k provozu / homologaci
- SK Informácie na prevádzku / homologáciu
- EN Operating / homologation information
- DE Betriebs- / Zulassungsinformationen
- HU Üzemeltetési / homologációs információk
- FR Informations d'exploitation / homologatio
- IT Informazioni sull'operazione / omologazio
- NL Monteringsanvisningar
- ES Instrucciones de montaje
- FIN Montage-instructie
- SV Asennusohjeet
- NOR Drifts- / homologasjonsinformasjon
- PL Informacje dotyczące pracy / homologacji
- RU Информация о работе / омологации

SVC GROUP s.r.o. Průmyslová zóna - 179 547 01 Náchod-ČR www.svcgroup.cz e-mail: svc@svcgroup.cz Tel.:+420 491421021 +420 491421022 mob.: +420 603360607

QR kódem si stáhnete si rozšířeny montážní návod / Mit QR-Code können Sie die erweiterte Montageanleitung herunterladen

SVC GROUP ©- 05/19

CZ Montážní návod

Pro podrobné montážní instrukce a podmínky výrobku si naskenujte QR kód

1. Odmontujte zadní nárazník včetně jeho výztuhy-tuto již nebudete potřebovat. Z nosníků odstraňte gumové záslepky.
2. Pouze pro model XL a tam kde nejsou zhotovené otvory od výrobce vozu.
vyvrtejte otvory na průměr 13mm,dle návodu, na vnější a vnitřní straně nosníku
3.Přichyťte hlavní nosník tažného zařízení k zadnímu čelu vozidla, šesti šrouby
POZOR!!! dle typu vozidla jsou použité 3 druhy spojovacích šroubů a to M10x1,25x35 nebo M10x35 nebo M8x25.
Na některých modelech není na každé straně zadního čela zhotoven venkovní otvor pro přichycení viz obr. 7 a 8 . Tento otvor musíte zhotovit dovrtat do karoserie.
a/ přiložte tažné na zadní čelo přichyťte jej pomocí dvou šroubů na každé straně. Označte si chybějící otvor pro třetí šroub. Demontujte zadní nosník tažného zařízení a zhotovte otvor pro tento šroub.
POZOR!! vrtejte jen vrchní plech, ze zadu je již připravená matice od výrobce vozidla.
4.Přichyťte pravý a levý bok tažného zařízení k nosníkům pomocí dvou šroubů M12x130 a distančních trubek L=93mm. Následně oba boky sešroubujte s hlavním nosníkem tažného zařízení dvěma šrouby M12x35 a dvěma šrouby M12x50-tyto včetně držáku výztuhy nárazníku, viz. obrázek montážního návodu.
Zatím nic neutahujte na pevno, jen si celé tažné zařízení sešroubujte
5.Vložte do čtvercových otvorů v nosníku pásek s matkou M12. Přichyťte příložky tvaru L dvěma šrouby M12x60. Mezi nosník a přiložte vložte na každou stranu jednu nebo dvě vymezující kostky tloušťky 8mm – vymezují se tím rozdílné vzdálenosti, které vznikají při výrobě vozu, pravděpodobně podle toho na které lince je vozidlo vyrobené.
Příložky L spojte s bokem tažného zařízení dvěma šrouby M10x35.
(pokud montujete také příplatkovou pochozí výztuhu nárazníku (jako náhradu za původní z výroby vozu, tak si pod šrouby, ještě našroubujte tuto přídavnou výztuhu kat číslo: 008-492
Nyní tažné zařízení vyrovnejte vůči vozu a řádně vše dotáhněte, dle utahovacích momentů.
6.Našroubujte podložku nárazníku k tažnému zařízení, zhotovte výřezy nárazníku dle obrázku (viz. montážní návod) a nárazník namontujte zpět na vozidlo.

SK Montážny návod

Pre podrobné montážne pokyny a podmienky produktu si môžete skenovať QR kód

1. Odmontujte zadný nárazník vrátane jeho výstuhy-túto už nebudete potrebovať. Z nosníkov odstráňte gumové záslepky.
2. Len pre model XL a tam kde nie sú zhotovené otvory od výrobcu vozidla.
vyvŕtajte otvory na priemer 13mm, podľa návodu, na vonkajšej a vnútornej strane nosníka
3.Přichyťte hlavný nosník ťažného zariadenia k zadnému čelu vozidla, šiestimi skrutkami
POZOR !!! podľa typu vozidla sú použité 3 druhy spojovacích skrutiek a to M10x1,25x35 alebo M10x35 alebo M8x25.
Na niektorých modeloch nie je na každej strane zadného čela zhotovený vonkajší otvor pre prichytenie viď obr. 7 a 8. Tento otvor musíte zhotoviť dovŕtať do karosérie.
a / priložte ťažné na zadné čelo prichyťte ho pomocou dvoch skrutiek na každej strane. Označte si chýbajúce otvor pre tretiu skrutku. Demontujte zadný nosník ťažného zariadenia a zhotovte otvor pre túto skrutku.
POZOR !! vŕtajte len vrchný plech, zo zadu je už pripravená matica od výrobcu vozidla.
4.Přichyťte pravý a ľavý bok ťažného zariadenia k nosníkom pomocou dvoch skrutiek M12x130 a dištančných rúrok L = 93mm. Následne obaja boky zoskrutkujte s hlavným nosníkom ťažného zariadenie dvoma skrutkami M12x35 a dvoma skrutkami M12x50-tieto vrátane držiaku výstuhy nárazníka, viď. obrázok montážneho návodu.
Zatiaľ nič neuťahujte na pevno, len si celé ťažné zariadenie zoskrutkujte
5.Vložte do štvorcových otvorov v nosníku opasok s matkou M12. Prichyťte príložky tvaru L dvoma skrutkami M12x60. Medzi nosník a priložte vložte na každú stranu jednu alebo dve vymedzujúca kocky hrúbky 8mm - vymedzujú sa tým rozdielne vzdialenosti, ktoré vznikajú pri výrobe vozidla, pravdepodobne podľa toho na ktorej linke je vozidlo vyrobené.
Príložky L spojte s bokom ťažného zariadenia dvoma skrutkami M10x35.
(Ak montujete tiež príplatkovú pochôdzne výstuhu nárazníka (ako náhradu za pôvodnú z výroby vozidla, tak si pod skrutky, ešte naskrutkujte túto prídavnú výstuhu kat číslo: 008-492
Teraz ťažné zariadenie vyrovnajte voči vozidla a riadne všetko dotiahnite, podľa uťahovacích momentov.
6.Našroubujte podložku nárazníka k ťažnému zariadeniu, zhotovte výrezy nárazníka podľa obrázku (viď. Montážny návod) a nárazník namontujte späť na vozidlo.
.

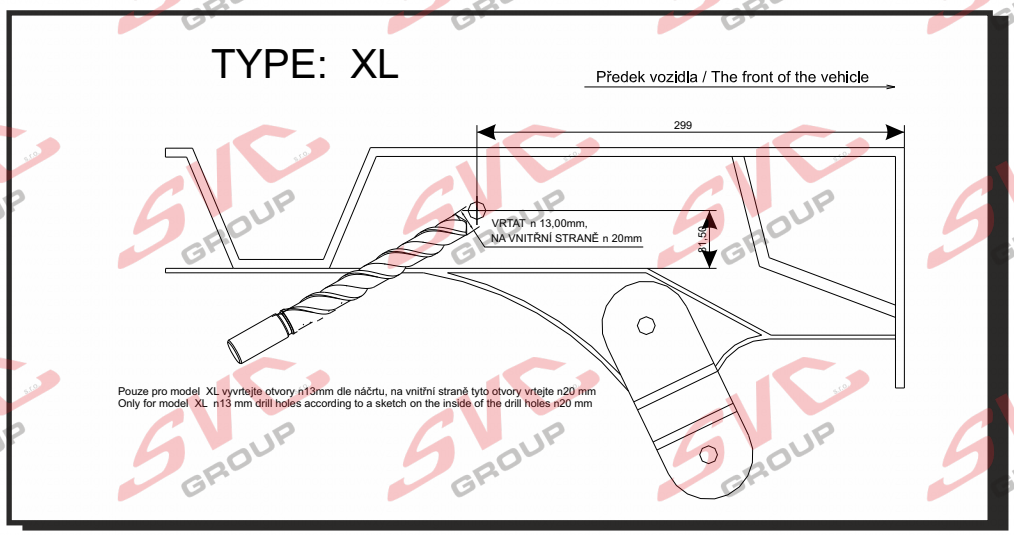

SVC GROUP s.r.o. Průmyslová zóna - 179 547 01 Náchod-ČR www.svcgroup.cz e-mail: svc@svcgroup.cz Tel.:+420 491421021 +420 491421022 mob.: +420 603360607

QR kódem stáhnete rozšířený montážní návod / With QR code you can download the extended assembly instructions

SVC GROUP ©- 05/19

3.

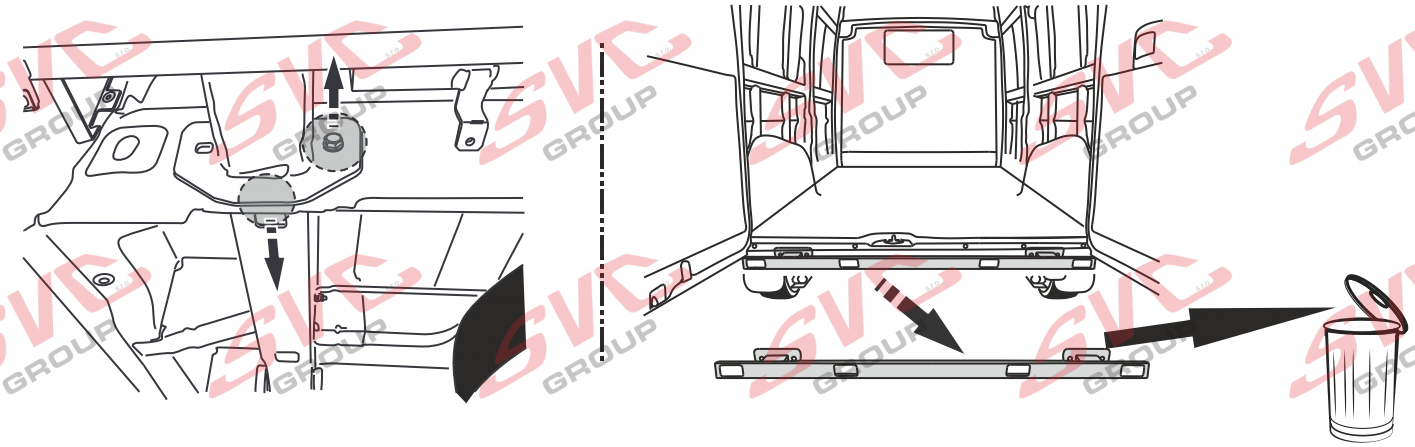

4.

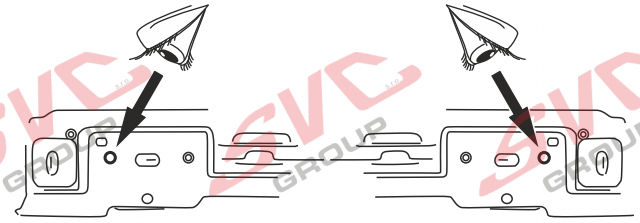

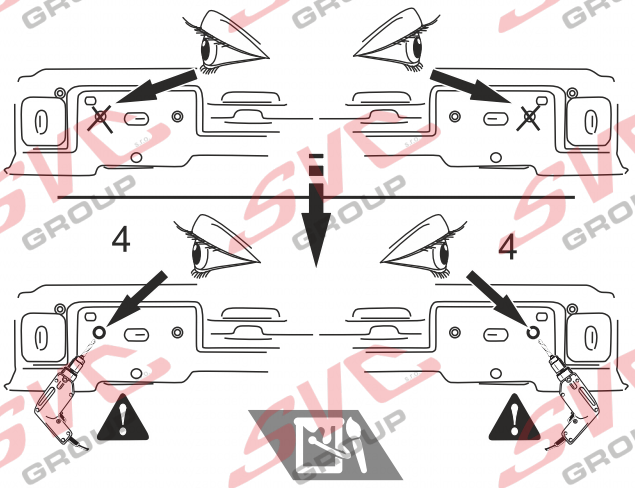

5.

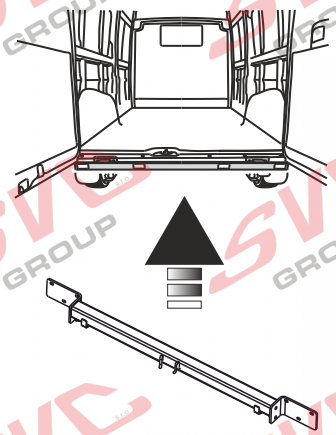

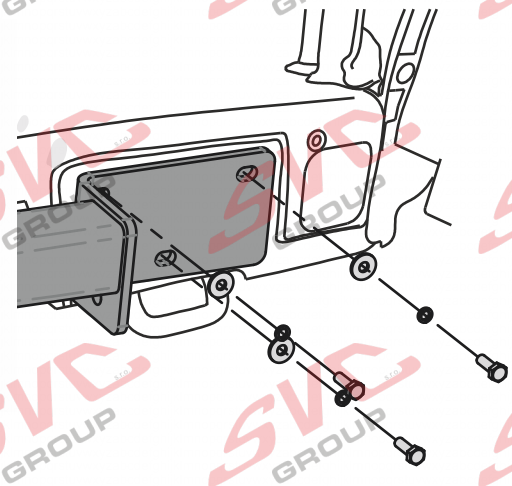

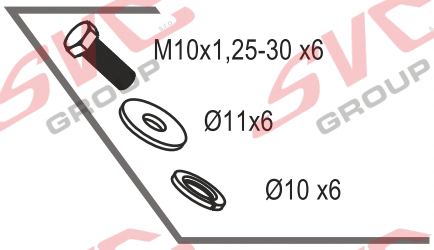

SVC GROUP ©-

SVC GROUP s.r.o.
Průmyslová zóna - 179
547 01 Náchod-ČR
www.svcgroup.cz
e-mail: svc@svcgroup.cz
Tel.: +420 491421021
+420 491421022
mob.: +420 603360607

QR kódem si stánnete si rozšířeny montážní návod

1.

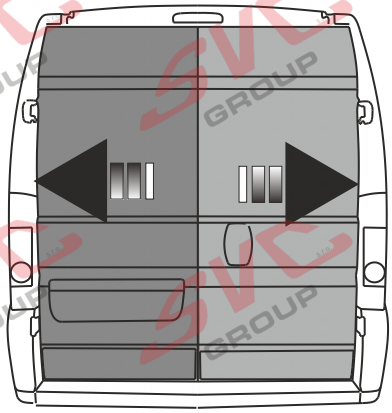

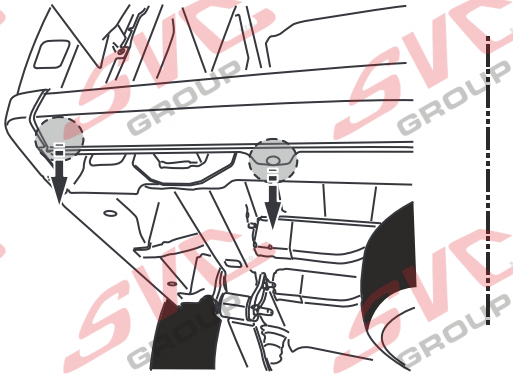

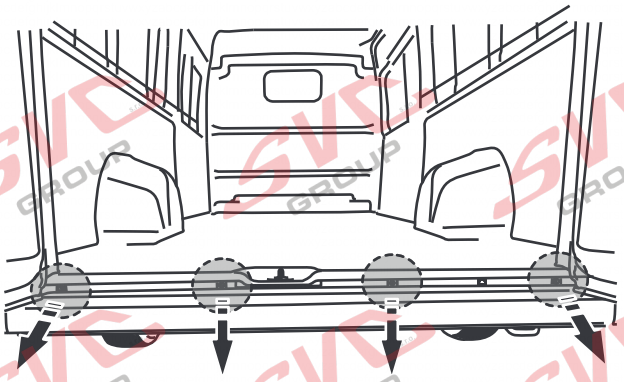

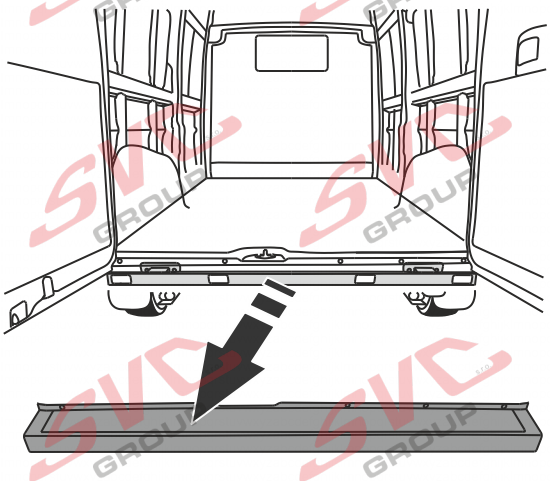

2.

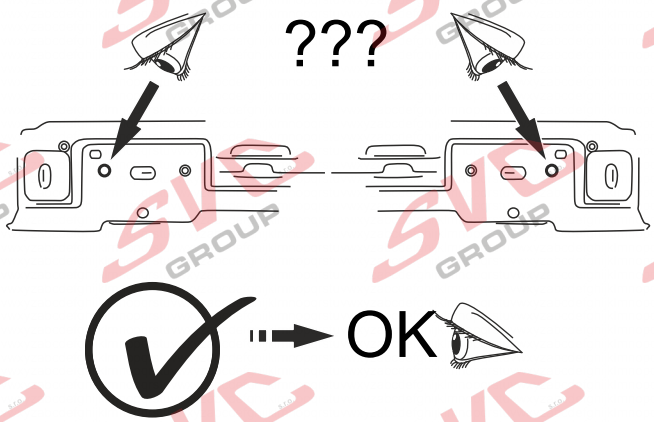

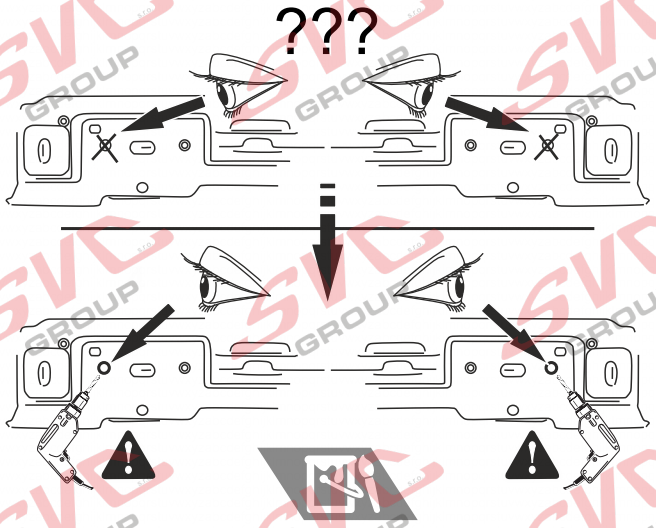

SVC GROUP ©-

SVC GROUP s.r.o.
Průmyslová zóna - 179
547 01 Náchod-ČR
www.svcgroup.cz
e-mail: svc@svcgroup.cz
Tel.: +420 491421021
+420 491421022
mob.: +420 603360607

QR kódem si stánnete si rozšířeny montážní návod

6.

Citroen
Fiat
Peugeou
L3/L4/Xl Maxi

TYPE: XL

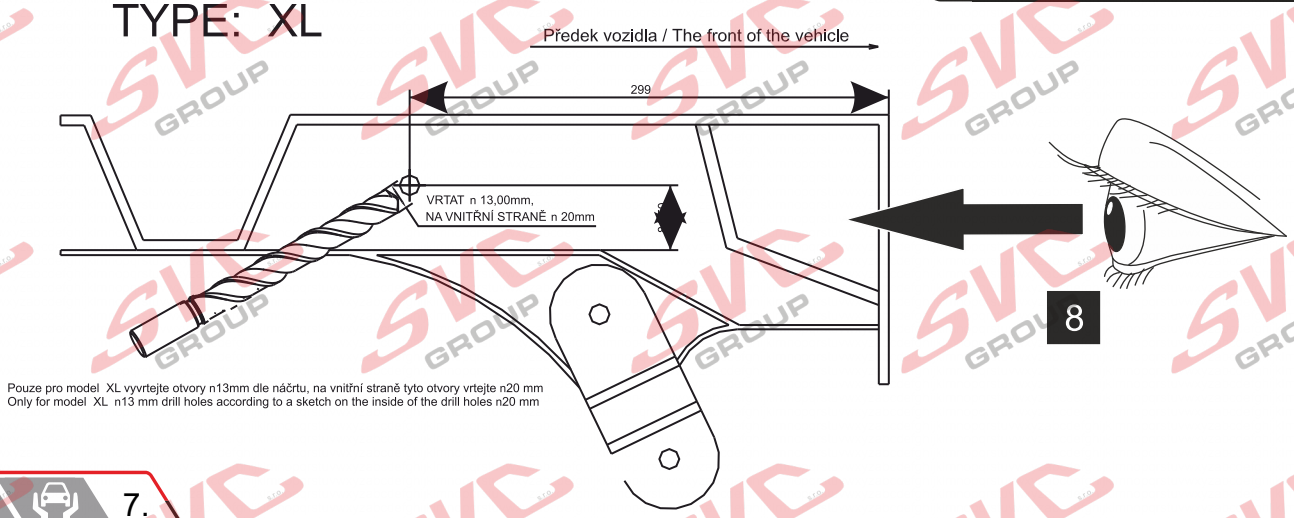

Pouze pro model XL vyvrtejte otvory n13mm dle náčrtu, na vnitřní straně tyto otvory vrtejte n20 mm
Only for model XL n13 mm drill holes according to a sketch on the inside of the drill holes n20 mm

7.

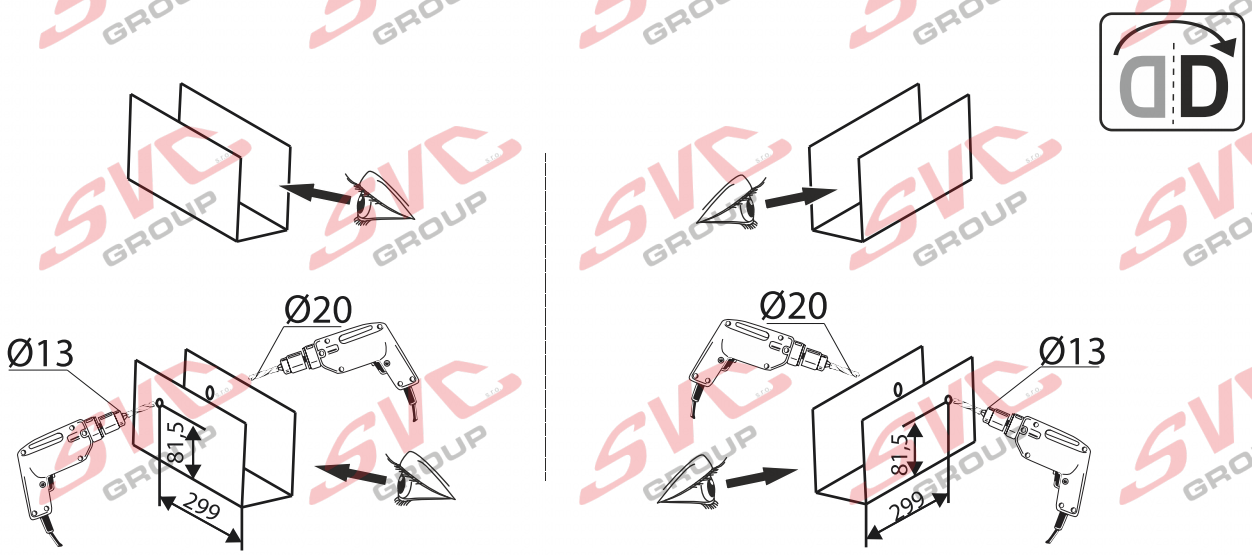

8.

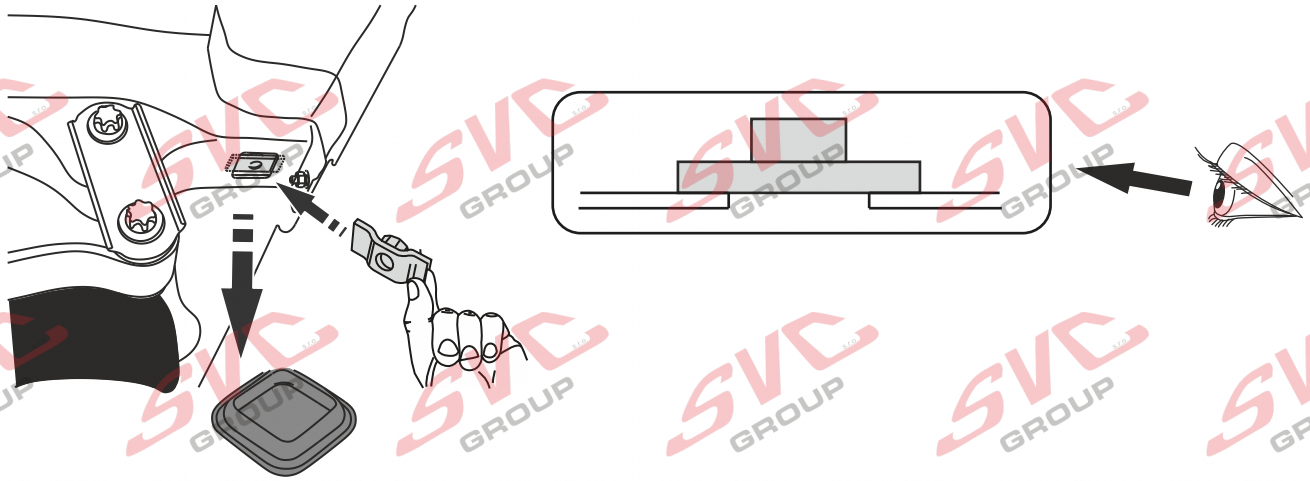

SVC GROUP ©-

SVC GROUP s.r.o.
Průmyslová zóna - 179
547 01 Náchod-ČR
www.svcgroup.cz
e-mail: svc@svcgroup.cz
Tel.:+420 491421021
+420 491421022
mob.: +420 603360607

QR kódem si stáhnete si rozšířeny montážní návod

10.

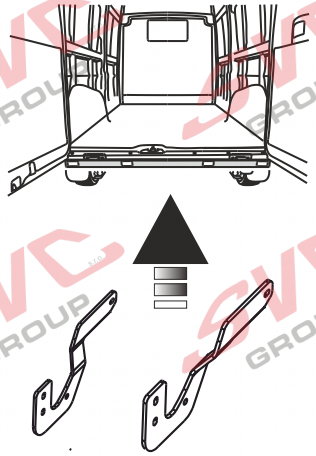

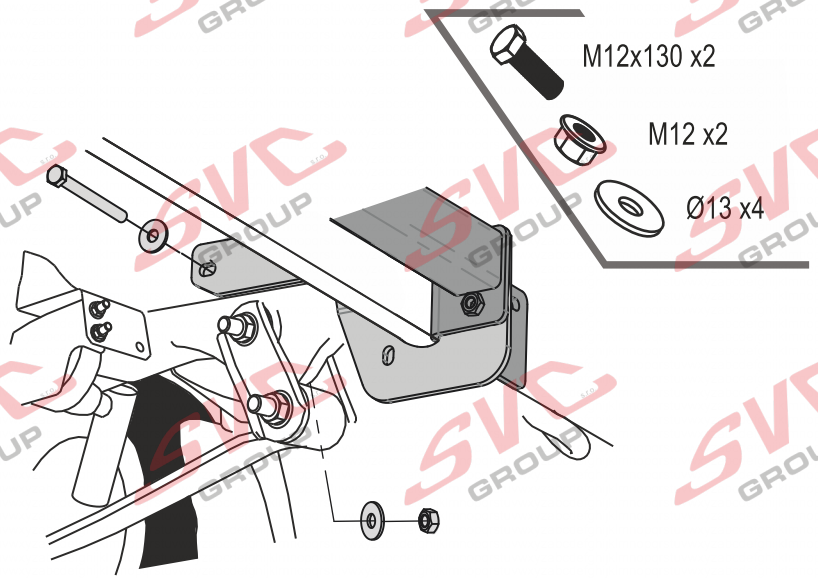

11.

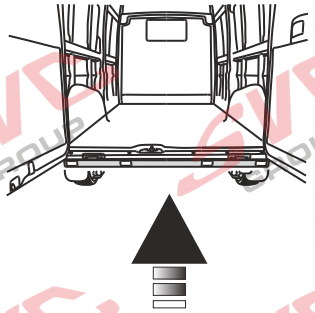

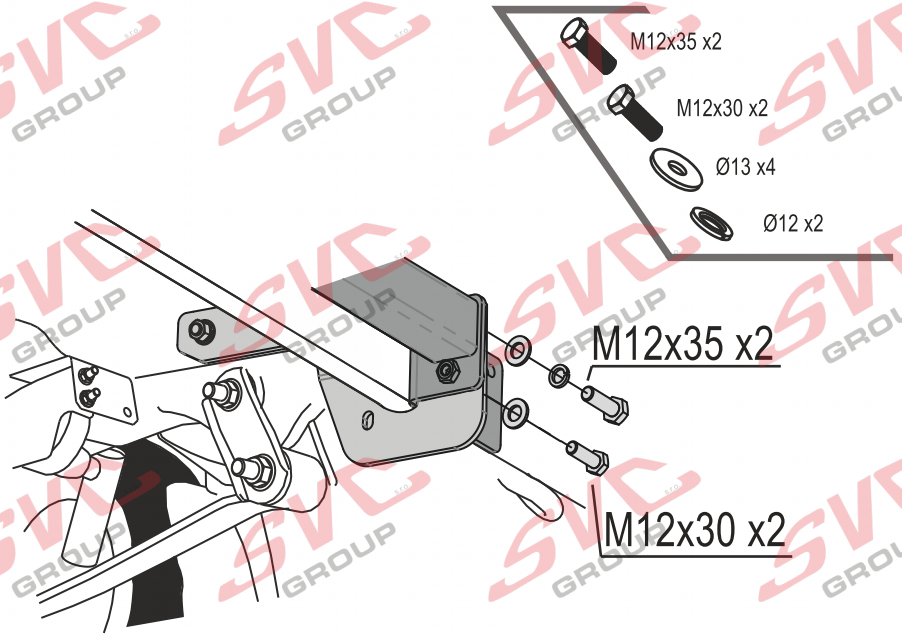

12.

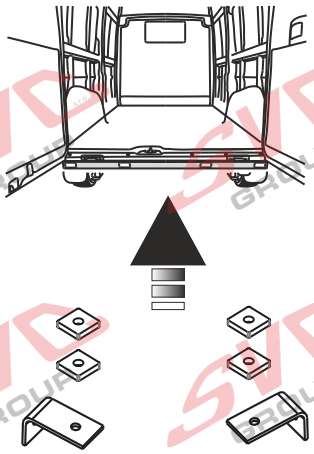

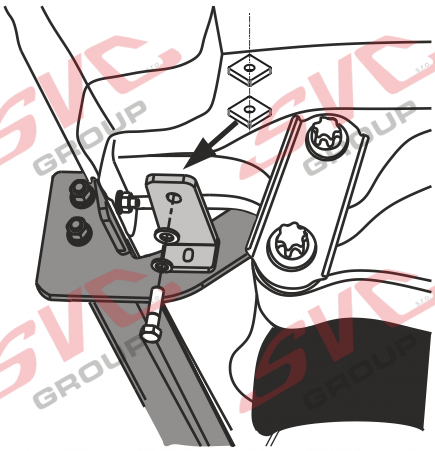

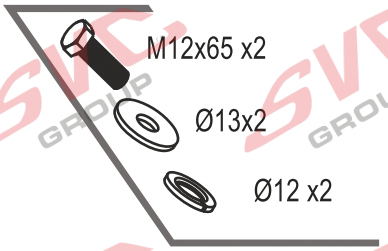

SVC GROUP ©-

SVC GROUP s.r.o.
Průmyslová zóna - 179
547 01 Náchod-ČR
www.svcgroup.cz
e-mail: svc@svcgroup.cz
Tel.:+420 491421021
+420 491421022
mob.: +420 603360607

QR kódem si stáhnete si rozšířený montážní návod

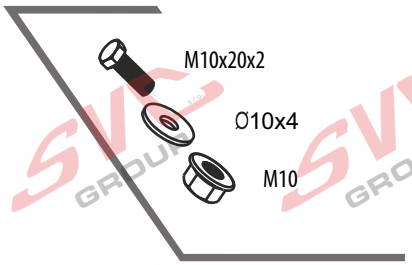

Přídavná sada *- nahrazuje pochozí výztuhu pro zesílení nášlapu nárazníku*
Není součástí dodávky,nepoužívá se standartně
Pří požadavku si přiobjednejte kat číslo ***108-492***

Prídavná sada *- nahrádza pochôdzne výstuhu pre zosilnenie nášľapu nárazníka*
Nie je súčasťou dodávky,nepoužíva sa štandardne
Pri požiadavke si priobjednajte kat číslo ***108-492***

Additional set *- replaces the walker reinforcement to strengthen the bumper step*
Not included, not used by default
Reorder on request cat. no. 108-492

Zusätzliches Set *- ersetzt den Walker Verstärkung zur Verstärkung der Stoßstangenstufe*
Nicht enthalten, standardmäßig nicht verwendet
Nachbestellung auf Anfrage Kat. ***Nr. 108-492***

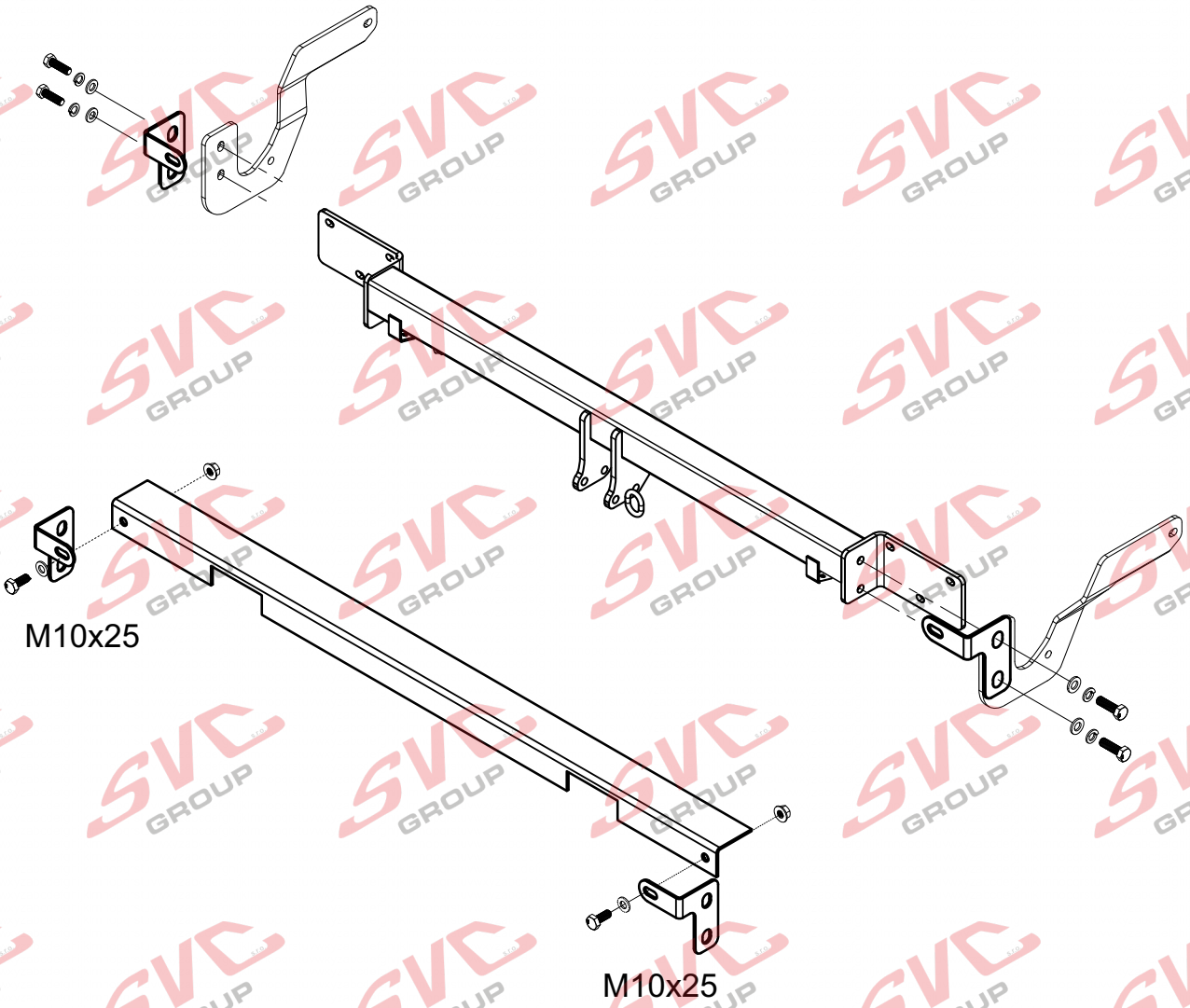

SVC GROUP ©-

SVC GROUP s.r.o.
Průmyslová zóna - 179
547 01 Náchod-ČR
www.svcgroup.cz
e-mail: svc@svcgroup.cz
Tel.: +420 491421021
+420 491421022
mob.: +420 603360607

QR kódem si stáhnete si rozšířený montážní návod

13.

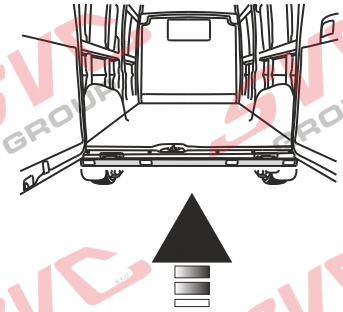

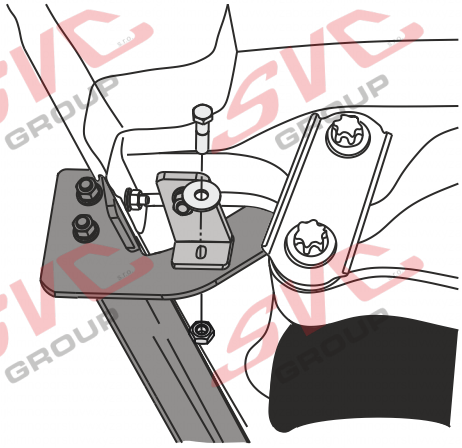

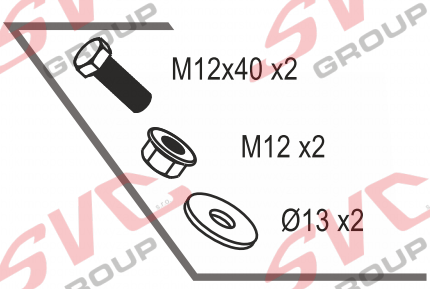

14.

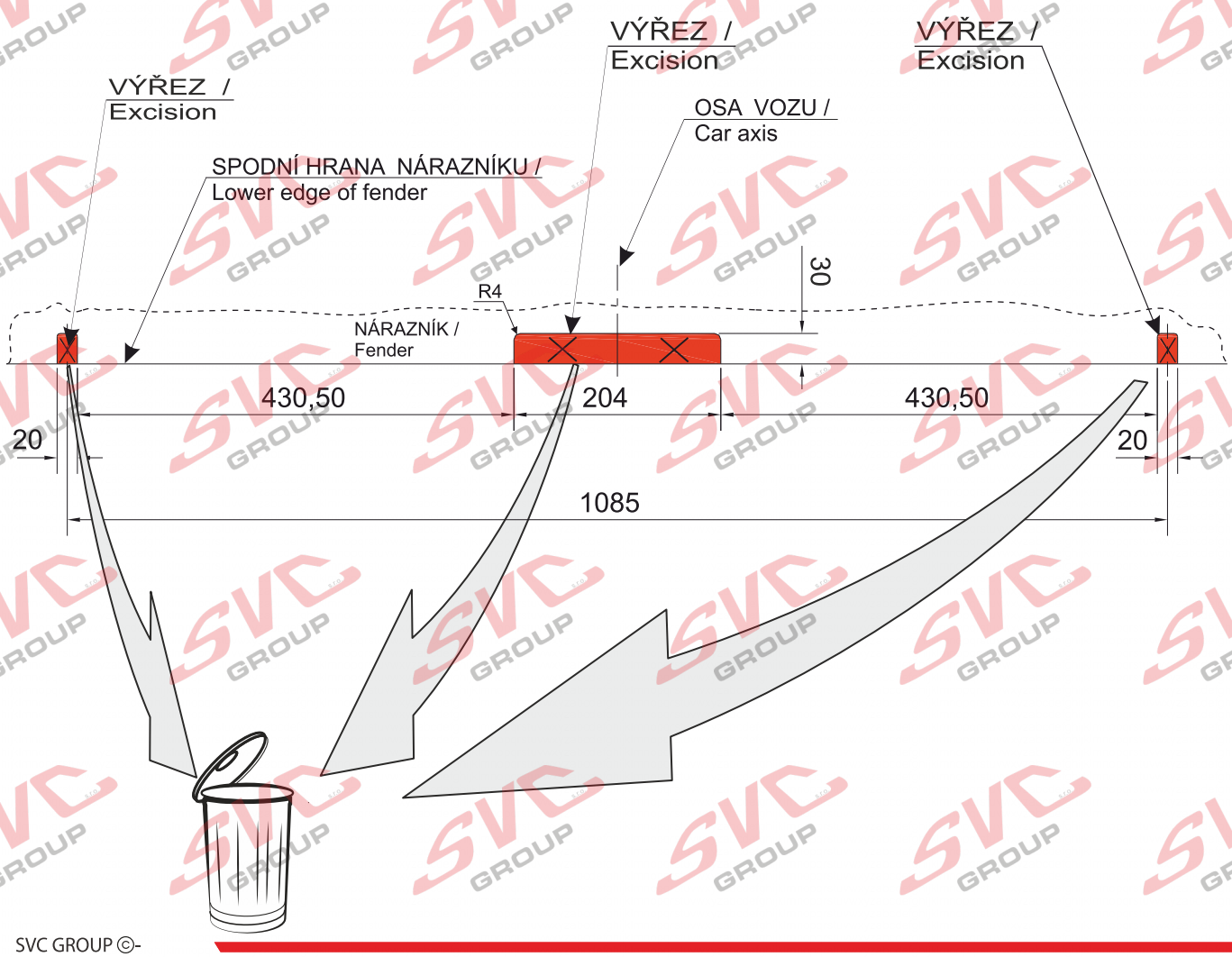

SVC GROUP ©-

SVC GROUP s.r.o.
Průmyslová zóna - 179
547 01 Náchod-ČR
www.svcgroup.cz
e-mail: svc@svcgroup.cz
Tel.: +420 491421021
+420 491421022
mob.: +420 603360607

QR kódem si stáhnete si rozšířený montážní návod

EN Installation instructions

For detailed installation instructions and product conditions, scan the QR code

1. Remove the rear bumper including its reinforcement - you will no longer need it. Remove the rubber plugs from the beams.
2. Only for model XL and where no holes are made by the car manufacturer.
drill holes to a diameter of 13mm, according to the instructions, on the outside and inside of the beam
3.Fasten the towing equipment main beam to the rear of the vehicle with six bolts
ATTENTION!!! depending on the vehicle type, 3 types of connecting bolts are used, namely M10x1.25x35 or M10x35 or M8x25.
On some models, there is no external mounting hole on each side of the rear face, see Figures 7 and 8. You must drill this hole in the body.
a / attach the towbar to the rear face and fasten it with two screws on each side. Mark the missing hole for the third screw. Remove the towing equipment rear beam and make hole for this screw.
ATTENTION!! drill only the top plate, the nut from the vehicle manufacturer is already prepared from the rear.
4. Attach the right and left sides of the towing device to the beams using two M12x130 bolts and spacer tubes L = 93mm. Then screw both sides to the main towbar device with two screws M12x35 and two screws M12x50-these including the bumper reinforcement holder, see. picture of assembly instructions.
Do not tighten anything yet, just screw the whole towing device
5.Insert the M12 nut strips into the square holes in the beam. Attach the L-shaped attachments with two M12x60 screws. Insert one or two on each side between the beam and the attachment delimiting cubes with a thickness of 8 mm - this delimits the different distances that arise during the production of the car, probably according to which line the vehicle is manufactured.
Connect the L attachments to the side of the towing device with two M10x35 screws.
(if you also install an additional walkable bumper reinforcement (as a replacement for the original from the production of the car, then under the screws, still screw this additional reinforcement cat.
Now align the towing device against the car and tighten everything properly, according to the tightening torques.
6.Screw the bumper washer to the towing equipment, make the bumper cut-outs as shown (see installation instructions) and refit the bumper to the vehicle.

DE Montageanleitung

Scannen Sie den QR-Code, um detaillierte Installationsanweisungen und Produktbedingungen zu erhalten

1. Entfernen Sie die hintere Stoßstange einschließlich ihrer Verstärkung - Sie werden sie nicht mehr benötigen. Entfernen Sie die Gummistopfen von den Trägern.
2. Nur für Modell XL und wo keine Löcher vom Autohersteller gemacht werden.
Bohren Sie gemäß den Anweisungen an der Außenseite und Innenseite des Trägers Löcher mit einem Durchmesser von 13 mm
3. Befestigen Sie den Hauptträger der Abschleppausrüstung mit sechs Schrauben am Heck des Fahrzeugs
BEACHTUNG!!! Je nach Fahrzeugtyp werden 3 Arten von Verbindungsschrauben verwendet, nämlich M10x1,25x35 oder M10x35 oder M8x25.
Bei einigen Modellen befindet sich auf jeder Seite der Rückseite kein externes Befestigungsloch (siehe Abbildungen 7 und 8). Sie müssen dieses Loch in den Körper machen.
a / Befestigen Sie die Anhängerkupplung an der Rückseite und befestigen Sie sie mit zwei Schrauben auf jeder Seite. Markieren Sie das fehlende Loch für die dritte Schraube. Entfernen Sie den hinteren Balken der Abschleppausrüstung und machen Sie
Loch für diese Schraube.
BEACHTUNG!! Bohren Sie nur die obere Platte, die Mutter des Fahrzeugherstellers ist bereits von hinten vorbereitet.
4. Befestigen Sie die rechte und linke Seite der Abschleppvorrichtung mit zwei M12x130-Schrauben und Distanzrohren L = 93 mm an den Trägern. Schrauben Sie dann beide Seiten an die Hauptschleppstange Gerät mit zwei Schrauben M12x35 und zwei Schrauben M12x50 - diese einschließlich des Stoßstangenverstärkungshalters, siehe. Bild der Montageanleitung.
Ziehen Sie noch nichts fest, schrauben Sie einfach die gesamte Abschleppvorrichtung fest
5. Setzen Sie die M12-Mutterstreifen in die quadratischen Löcher im Träger ein. Befestigen Sie die L-förmigen Aufsätze mit zwei M12x60-Schrauben. Führen Sie auf jeder Seite ein oder zwei zwischen dem Balken und dem Aufsatz ein
Abgrenzung von Würfeln mit einer Dicke von 8 mm - dies begrenzt die unterschiedlichen Abstände, die während der Produktion des Autos entstehen, wahrscheinlich nach der Linie, in der das Fahrzeug hergestellt wird.
Verbinden Sie die L-Aufsätze mit zwei M10x35-Schrauben an der Seite der Abschleppvorrichtung.

(Wenn Sie auch eine zusätzliche begehbare Stoßstangenverstärkung einbauen (als Ersatz für das Original aus der Produktion des Fahrzeugs, dann schrauben Sie unter den Schrauben diese zusätzliche Verstärkung Kat.-Nr. 008-492 ein
Richten Sie nun die Abschleppvorrichtung am Fahrzeug aus und ziehen Sie alles entsprechend den Anzugsmomenten richtig an.
6.Schrauben Sie die Stoßstangenscheibe an die Abschleppausrüstung, machen Sie die Stoßstangenausschnitte wie gezeigt (siehe Installationsanweisungen) und bringen Sie die Stoßstange wieder am Fahrzeug an.

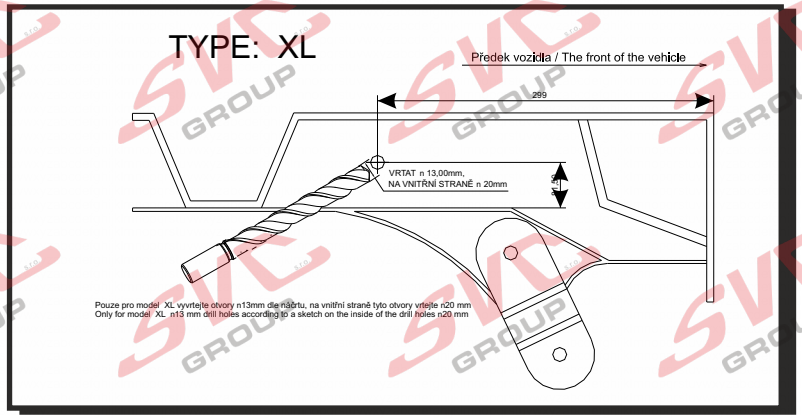

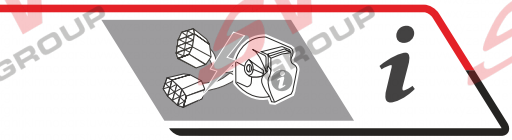

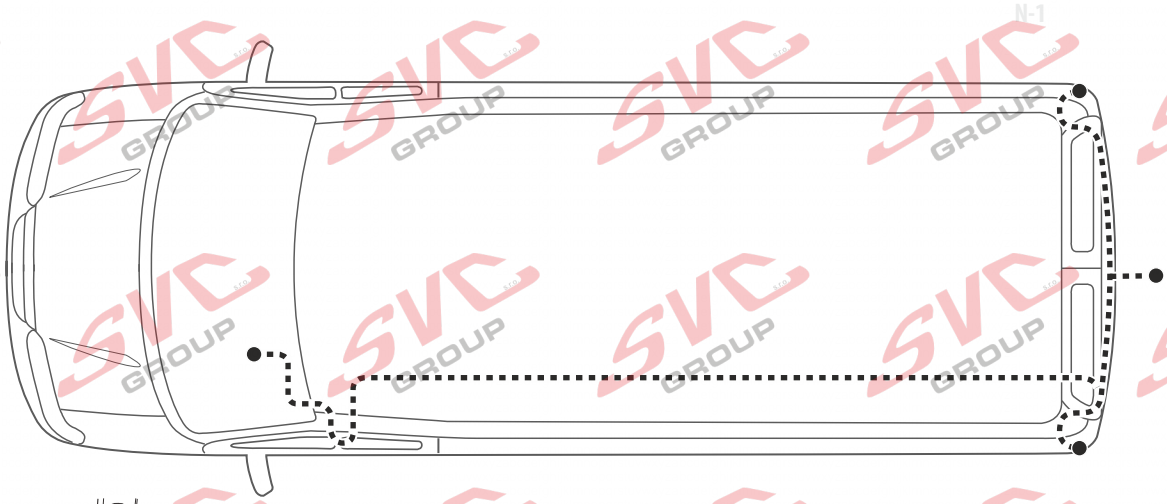

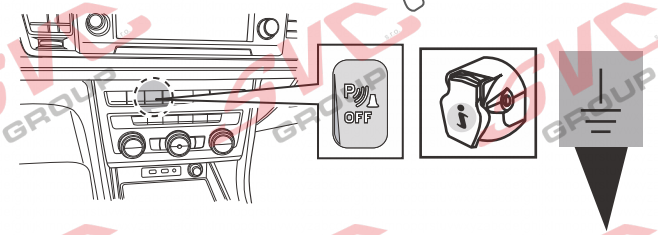

Informace pro odpojování couvacích senzorů PDC pro tažné zařízení

Vypínač pro vypínání couvacích senzoru PCD je umístněný na palubní desce vozu.

Nemusíte tedy pracně na elektro instalaci vozu napojovat odpojování couvacích senzorů PDC a zpětných kamer od elektro přípojky tažných zařízení.

Pokud chcete senzory vypnout, použijte vypínač na palubní desce.

SVC GROUP

Děkuje za důvěru / Ďakuje za dôveru
Thank you for your trust / Danke Für dein Vertrauen
Merci pour votre conance / Grazie per la tua ducia
Tankewol foar jo fertrouwen / Спасибо за ваше доверие

Registrace / Registrácia
Registration / Registrierung
Inscription / Registrazione
Rekisteröinti / Регистрация

SVC GROUP s.r.o. Průmyslová zóna - 179 547 01 Náchod-ČR
www.svcgroup.cz e-mail: svc@svcgroup.cz
Tel.:+420 491421021 +420 491421022 mob.: +420 603360607

QR kódem si stáhnete si rozšířeny montážní návod / QR-koodiga saate alla laadida laiendatud juhised

SVC GROUP ©- 05/19

NL Monteringsanvisningar

Het product is vervaardigd volgens de toepasselijke EHK-55 R-normen voor verkoop in EU-landen. Informatie over het gebruik, de werking en de garanties voor de trekhaak vindt u op onze website, www.svcgroup.com *Technische informatie> Trekhaak> Algemene gebruiksvoorwaarden*. Of download ze via QR-cod
Het sleepapparaat wordt geleverd met een TYPE BLAD. Dit gegevensblad wordt gebruikt om het product in het voertuigregistratiedocument in te voeren en bevat de basisvoorwaarden voor het gebruik van het product. Het gegevensblad dient ook als garantiepers, dus bewaar het in de voertuigdocumentatie.

ES Instrucciones de montaje

El producto se fabrica de acuerdo con los estándares EHK-55 R aplicables para la venta en países de la UE. Puede encontrar información sobre el uso, el funcionamiento y las garantías de la barra de remolque en nuestro sitio web, www.svcgroup.com *Información técnica> Enganche de remolque> Condiciones generales de uso*. O descárguelos a través de QR-cod
El dispositivo de remolque se suministra con una HOJA DE TIPO. Esta hoja de datos se utiliza para ingresar el producto en el documento de registro del vehículo y contiene las condiciones básicas para el uso del producto. La hoja de datos también sirve como una prensa de garantía, por lo tanto, consérvela en la documentación del vehículo.

FIN Montage-instructie

Tuote on valmistettu EU-maissa myytävien EHK-55 R -standardien mukaisesti. Tietoja vetokoukun käytöstä, käytöstä ja takuista löytyy verkkosivuiltamme www.svcgroup.com *Tekniset tiedot> Vetokoukku> Yleiset käyttöolosuhteet*. Tai lataa ne QR-koodin kautta
Hinauslaite toimitetaan TYYPPI-ARKKI. Tätä lomaketta käytetään tuotteen syöttämiseen ajoneuvon rekisteröintitodistukseen, ja se sisältää tuotteen käytön perusedellytykset. Tietolomake toimii myös takuupuristimena, joten säilytä se ajoneuvon dokumenteissa.

SL

Izdelek je izdelan po veljavnih standardih EHK-55 R za prodajo v državah EU. Informacije o uporabi, delovanju in garancijah za vlečno ploščo najdete na našem spletnem mestu www.svcgroup.com *Tehnični podatki> Vlečna kljuka> Splošni pogoji uporabe*. Ali pa jih prenesite preko QR-kod
Vlečna naprava je opremljena s TIPNIM LISTOM. Ta podatkovni list se uporablja za vnos izdelka v registracijski dokument vozila in vsebuje osnovne pogoje za uporabo izdelka. Podatkovni list služi tudi kot garancijski tisk, zato ga hranite v dokumentaciji vozila.

NOR Drifts- / homologasjonsinformasjon

Produktet er produsert i henhold til gjeldende EHK-55 R standarder for salg i EU-land. Informasjon om bruk, drift og garantier for tilhengerfeste finner du på vår hjemmeside, www.svcgroup.com
Teknisk informasjon> Tilhengerfeste> Generelle bruksbetingelser. Eller last dem ned via QR-koding
Taueanordningen leveres med TYPEBLAD. Dette databladet brukes til å oppgi produktet i kjøretøyets registreringsbevis og inneholder de grunnleggende betingelsene for bruk av produktet. Databladet fungerer også som garantipresse, så hold det i bilens dokumentasjon.

PL Informacje dotyczące pracy / homologacji

Produkt jest wytwarzany zgodnie z obowiązującymi normami EHK-55 R na sprzedaż w krajach UE. Informacje na temat użytkowania, obsługi i gwarancji na hak holowniczy można znaleźć na naszej stronie internetowej www.svcgroup.com *Informacje techniczne> Zaczep holowniczy> Ogólne warunki użytkowania*. Lub pobierz je za pomocą kodu QR
Urządzenie holownicze jest dostarczane z ARKUSZEM TYPU. Ta karta danych służy do wpisania produktu do dokumentu rejestracyjnego pojazdu i zawiera podstawowe warunki użytkowania produktu. Karta danych służy również jako prasa gwarancyjna, dlatego przechowuj ją w dokumentacji pojazdu.

RU Информация о работе / омологации

El producto se fabrica de acuerdo con los estándares EHK-55 R aplicables para la venta en países de la UE. Puede encontrar información sobre el uso, el funcionamiento y las garantías de la barra de remolque en nuestro sitio web, www.svcgroup.com
Información técnica> Enganche de remolque> Condiciones generales de uso. O descárguelos a través de QR-cod
El dispositivo de remolque se suministra con una HOJA DE TIPO. Esta hoja de datos se utiliza para ingresar el producto en el documento de registro del vehículo y contiene las condiciones básicas para el uso del producto. La hoja de datos también sirve como una prensa de garantía, por lo tanto, consérvela en la documentación del vehículo.

CZ Informace k provozu / homologaci

Výrobek je vyráběný dle platných norem EHK-55 R pro prodej ve státech EU. Informace pro použití, provoz a záruky pro tažné zařízení naleznete na našem webu, www.svcgroup.cz
Technické informace > Tažné zařízení > Všeobecné podmínky použití výrobku. Nebo si je stáhněte aplikace přes přiložený QR-cod
Součástí dodávky tažného zařízení je dodán TYPOVÝ LIST. Tento typový list slouží pro zapsání výrobku do technického průkazu vozidla, a obsahuje základní podmínky pro použití výrobku. Typový list slouží i jako záruční lis proto jej uschovejte v dokumentaci vozidla.

SK Informácie na prevádzku / homologáciu

Výrobok je vyrábaný podľa platných noriem EHK-55 R pre predaj v štátoch EÚ. Informácie pre použitie, prevádzku a záruky pre ťažné zariadenie nájdete na našom webe, www.svcgroup.cz
Technické informácie> Ťažné zariadenie> Všeobecné podmienky použitia výrobku. Alebo si ich stiahnite aplikácie cez priložený QR-cod
Súčasťou dodávky ťažného zariadenia je dodaný TYPOVÝ LIST. Tento typový list slúži pre zapísanie výrobku do technického preukazu vozidla, a obsahuje základné podmienky použitia výrobku. Typový list slúži aj ako záručný lis preto ho uschovajte v dokumentácii vozidla.

EN Operating / homologation information

The product is manufactured according to the applicable EHK-55 R standards for sale in EU countries. Information on the use, operation and warranties for the towbar can be found on our website, www.svcgroup.com
Technical information> Towing hitch> General conditions of use. Or download them via QR-cod
The towing device is supplied with a TYPE SHEET. This data sheet is used to enter the product in the vehicle registration document and contains the basic conditions for use of the product. The data sheet also serves as a warranty press, so keep it in the vehicle documentation.

DE Betriebs / Zulassungsinformationen

Das Produkt wird gemäß den geltenden EHK-55 R-Standards für den Verkauf in EU-Ländern hergestellt. Informationen zu Verwendung, Betrieb und Gewährleistung der Anhängerkupplung finden Sie auf unserer Website www.svcgroup.com
Technische Informationen> Anhängerkupplung> Allgemeine Nutzungsbedingungen. Oder laden Sie sie per QR-Code herunter
Die Anhängevorrichtung wird mit einem TYPENBLATT geliefert. Dieses Datenblatt dient zur Eintragung des Produkts in das Kfz-Kennzeichen und enthält die Grundbedingungen für die Verwendung des Produkts. Das Datenblatt dient auch als Garantiepresse. Bewahren Sie es daher in der Fahrzeugdokumentation auf.

HU Üzemeltetési / homologációs információk

Das Produkt wird gemäß den geltenden EHK-55 R-Standards für den Verkauf in EU-Ländern hergestellt. Informationen zu Verwendung, Betrieb und Gewährleistung der Anhängerkupplung finden Sie auf unserer Website www.svcgroup.com
Technische Informationen> Anhängerkupplung> Allgemeine Nutzungsbedingungen. Oder laden Sie sie per QR-Code herunter
Die Anhängevorrichtung wird mit einem TYPENBLATT geliefert. Dieses Datenblatt dient zur Eintragung des Produkts in das Kfz-Kennzeichen und enthält die Grundbedingungen für die Verwendung des Produkts. Das Datenblatt dient auch als Garantiepresse. Bewahren Sie es daher in der Fahrzeugdokumentation auf.

FR Informations d'exploitation / homologation

Le produit est fabriqué conformément aux normes EHK-55 R applicables pour la vente dans les pays de l'UE. Des informations sur l'utilisation, le fonctionnement et les garanties de l'attelage sont disponibles sur notre site Web, www.svcgroup.com.
Informations techniques> Attelage de remorquage> Conditions générales d'utilisation. Ou téléchargez-les via QR-cod
Le dispositif de remorquage est fourni avec une feuille de type. Cette fiche technique est utilisée pour entrer le produit dans le certificat d'immatriculation du véhicule et contient les conditions de base pour l'utilisation du produit. La fiche technique sert également de presse de garantie, conservez-la dans la documentation du véhicule.

IT Informazioni sull'operazione / omologazione

Il prodotto è fabbricato secondo le norme EHK-55 R applicabili in vendita nei paesi dell'UE. Informazioni sull'uso, il funzionamento e le garanzie per il gancio di traino sono disponibili sul nostro sito Web www.svcgroup.com
Informazioni tecniche> Gancio di traino> Condizioni generali d'uso. Oppure scaricali tramite QR-cod
Il dispositivo di rimorchio viene fornito con una SCHEDA TIPO. Questa scheda tecnica viene utilizzata per inserire il prodotto nel certificato di immatricolazione del veicolo e contiene le condizioni di base per l'uso del prodotto. La scheda tecnica funge anche da pressa di garanzia, quindi conservala nella documentazione del veicolo.

Homologace - registrační certifikát

Exx -55R-01 x.01

EHC R-55
EHK 55-R

Citroën Jumper / Fiat Ducato Peugeot Boxer I+II+III 04/2006 - + XL

i pro vozidla s couvací senzory / Pro vozidlo s nástupním schůdkem

E-1

Montážní instrukce - Montažny inštrukcia - Installation insrtuktion - Montageanleitung - Istruzioni di montaggio - Instrukcja montażu - Manual de montaje Monteringsvejledning - Paigaldusjuhe nd - Asennusohje - Notice de montage - Sz. szerelési útmuutató - Montagehandleiding - Monteringsanvisning - Insructioni de montaj -Teringsanvisningar - Инструкции по монтажу

CZ Volný prostor dle přílohy VII, směrnicеč. EC 55-R EU musí být dodržen.

SK Volný priestor podľa prílohy VII, směrnicеč. EC 55-R EÚ musí byť dodržaný.

EN The clerarance specied in appendix VII, diagram 25 ofguideline EC r-55 EU must be guaranteed.

DE Der Freiraum nach Anhang VII, Abbildung 25 der Richtlinie EC R-55 EU ist zu gewährleisten.

HU Az EC 55-R EU irányelv VII. mellékletében, a 25. ábrán a vonógömb elhelyezése számára elírt szabad tér-adatokat bizitosítani ke

FR La zone de dégagement doitément àannexe VII, illustration 25 de la directive EC 55-R EU.

IT Deve essere garantito lo spazio libero secondo lallegato VII, gura 25 della direttiva EC 55-R EU.

NL De tussenruimte conform supplement VII, afbeelding 25 van de richtlijn EC 55-R moet in acht worden genomen.

ES Debe garantizarse el espacio libre, conforme al anexo VII, gura 25 de la directiva comunitaria EC 55-R EU.

FIN Vapaa tila on taattava direktiivin EC 55-R EU liitteen VII, kuvan 25 mukaisesti.

SV Spelrummet enligt bilaga VII, Figur 25 i riktlinje EC 55-R EU skall garanteras.

NOR Friromment etter tillegg VII, gur 25 i direktiv EC 55-R EU skal overholdes.

PL Należy zapewnić szczelność zgodnie z rysunkiem nr 25 dyrektywy EC 55-R zawartej w załączniku nr VII.

RU Шарика в приложении VII. Директивы EC 55-R eu.

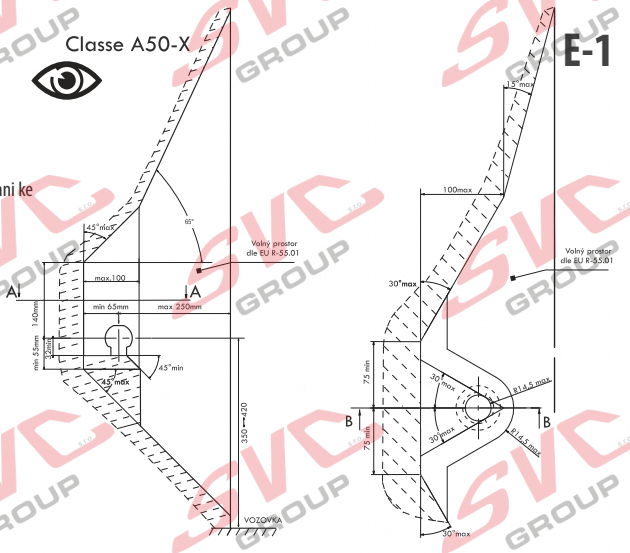

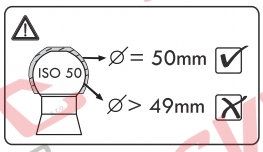

CZ Při celkové přípustné hmotnosti vozidla SK Pri celkovej prípustnej hmotnosti vozidla EN At laden weight ofthe vehicle

DE Bei zulässigem Gesamtgewicht des Fahrzeuges HU Rakománnyal terhelt járműsúly eseltén FR Pour poids total en charge autorisé du véhicule

IT Per un peso complessivo ammesso del veicolo NL Bij toelaatbaar totaal gewicht van het voertuig ES Con peso total autorizado del vehiculo FIN Ajoneuvon suurimmalla sallitulla kokonaispainola

SV Vid fordonets tillltna totlvikt NOR Ved kjøretøyets tillatte totalvekt PL W przypadku najwikszej dozwolonej masy cakowitej RU В случае нагруженного автомобиля

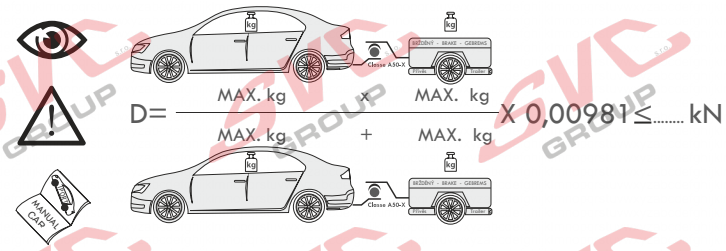

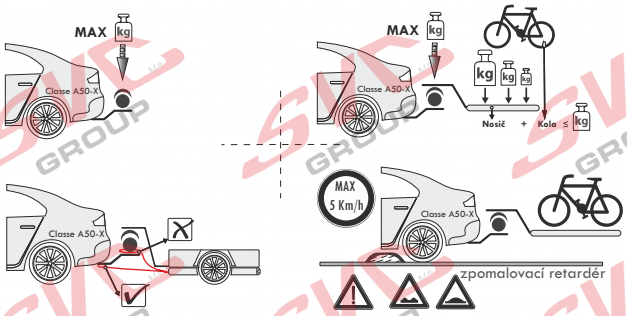

CZ Pokud jsou v technickém průkazu vozidla uvedené nižší hodnoty než zveřejněné k dokumentaci výrobku . Jsou tyto hodnoty výrobce vozu směrodatné pro zapsání do technického průkazu vozidla.

SK Pokiaľ sú v technickom preukaze vozidla uvedenej nižšie hodnoty než zverejnené k dokumentácii výrobku. Sú tieto hodnoty výrobcu vozidla smerodajné pre zapísanie do technického preukazu vozidla.

EN If the vehicle's certicate of roadworthiness indicates lower values than those published in the product documentation. These values by the vehicle manufacturer are decisive for the entering into the vehicle's certificate of roadworthiness.

DE Falls im KFZ-Brief des Fahrzeugs niedrigere, als in der Dokumentation des Produkts veröffentlichte Werte angeführt sind, sind diese Werte des Fahrzeugherstellers für den Eintrag in den KFZ-Brief des Fahrzeugs maßgebend.

HU Amennyiben a forgalmi engedélybe jegyzett adatok a gépjármű dokumentációban feltüntetetett adatoktól alacsonyabb értékűek lennének, úgy a gépjármű gyártója által megadott és a forgalmi engedélybe pontosan bejegyzendő adatokat kell irányadóként minősíteni.

FR Si, sur la carte grise du véhicule, vous trouvez des valeurs inférieures à celles publiées dans la documentation du produit, les valeurs du fabricant du véhicule sont déterminantes et devront être inscrites sur la carte grise du véhicule.

IT Se nella carta di circolazione del veicolo sono riportati valori inferiori a quelli indicati nella documentazione del prodotto. Questi valori del produttore del veicolo sono decisivi per la registrazione nella carta di circolazione del veicolo.

NL Als in het kentekenbewijs van het voertuig lagere waarden vermeld staan dan gepubliceerd in de productdocumentatie, dan zijn deze waarden van de fabrikant van het voertuig bindend voor inschrijving in het kentekenbewijs van het voertuig.

ES Si en la cha técnica del vehículo se indican valores menores que los publicados en la documentación del producto, estos valores facilitados por el fabricante del vehículo son decisivos para la inscripción en la ficha técnica del vehículo.

FIN Jos ajoneuvon rekisteriotteessa on esitetty alempia arvoja kuin tuotteen dokumentaatiossa esitetyt, ovat nämä ajoneuvon valmistajan antamat arvot ratkaisevia ajoneuvon rekisteriotteeseen merkitsemistä varten.

SV Om det i fordonets registreringsbevis nns angivna lägre värden än de som är angivna i produktens dokumentation, är dessa värden från fordonets tillverkare riktgivande för det som antecknas i fordonets registreringsbevis.

NOR Dersom det i kjøretøyets vognkort er oppgitt lavere verdier enn de som er oppliggjort som produktdokumentasjon, er disse angivelsene fra kjøretøysprodusenten retningsgivende for å noteres ned i kjøretøyets vognkort.

PL Jeżeli w dowodzie rejestracyjnym pojazdu są podane wartości niższe od tych, które znajdują się w dokumentacji wyrobu, to te dane producenta samochodu są miarodajne do wpisania ich do dowodu rejestracyjnego pojazdu.

RU Если в паспорте транспортного средства указаны более низкие значения, чем указанные в документации на изделие, эти значения производителя являются определяющими для записи в паспорт транспортного средства.

SVC GROUP s.r.o. Průmyslová zóna - 179 547 01 Náchod-ČR www.svcgroup.cz e-mail: svc@svcgroup.cz Tel.:+420 491421021 +420 491421022 mob.: +420 603360607

QR kódem si stáhnete si rozšířeny montážní návod / Com o código QR, você pode baixar as instruções de montagem estendidas

SVC GROUP ©- 05/19

Nevíte si rady? Potřebujete poradit?

Náš zakaznický servis je vám k dispozici

+420 491 421 021

svc@svcgroup.cz

TAŽNÁ ZAŘÍZENÍ ®
SVC s.r.o.
GROUP
ORIGINAL

Opravdový specialista a Certifikovaný výrobce tažných zařízení s největším sortimentem v ČR. Rodinná firma s více jak 30letou ověřenou tradicí výroby, prodeje a montáže.

www.svcgroup.cz