CZ - Tažné zařízení / SK - Ťažné zariadenie / GB - Towbars / PL - Haki holownicze
DE - Anhängevorrichtungen / FR - Attelages / SPA - Ganchos / HUN – Vonohorgok
RUS/FIN/LIT - Фаркопы / RO - Cârlig de remorcare

TYP VTZ 001-506 VTZ 002-506 VTZ 003-506

www.svcgroup.cz

SVC GROUP. s.r.o
Průmyslová zona 179
547 01 Náchod
Česká Republika

Opel Corsa /e-Corsa 11/2019->
Peugeot 208 e-208 09/2019->

1->2,0 h
2->2,5 h

Výřez není vidět
Výřez v vodorovné části pod vozem

FWD/2WD AWD/4WD Adblue Hybrid

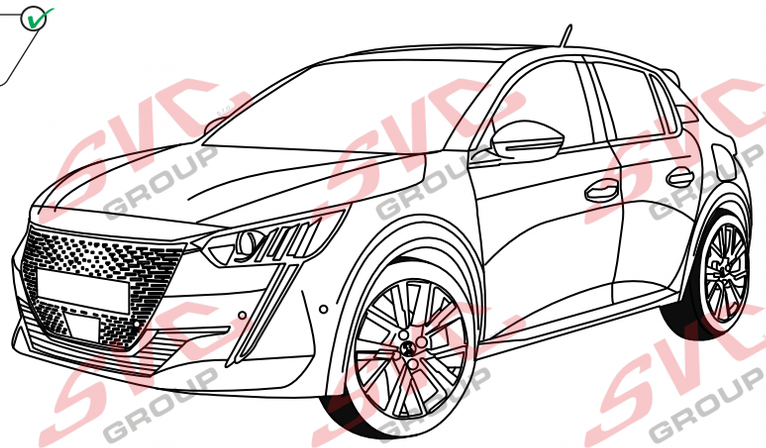

PEUGEOT 208

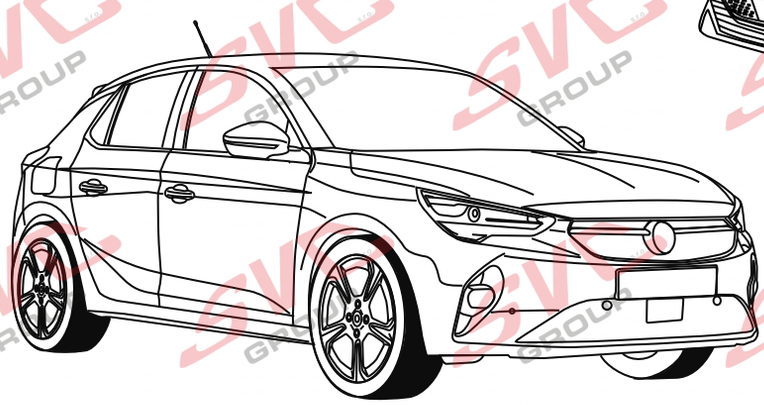

OPEL CORSA

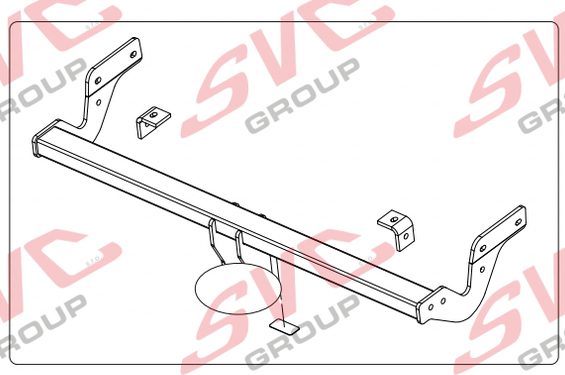

SCAN ME

PDF

CZ	Pro podrobné montážní instrukce a podmínky výrobku si naskenujte QR kód
SK	Pre podrobné montážne pokyny a podmienky produktu si môžete skenovať QR kód
GB	For detailed installation instructions and product conditions, scan the QR code
DE	Scannen Sie den QR-Code, um detaillierte Installationsanweisungen und Produktbedingungen zu erhalten
FR	Pour des instructions d'installation détaillées et les conditions du produit, scannez le code QR
ITA	Per istruzioni di installazione dettagliate e condizioni del prodotto, eseguire la scansione del codice QR
PL	Aby uzyskać szczegółowe instrukcje dotyczące instalacji i warunki produktu, zeskanuj kod QR
SP	Para obtener instrucciones detalladas de instalación y condiciones del producto, escanee el código QR
NL	Voor gedetailleerde installatie-instructies en productvoorwaarden, scan de QR-code
FIN	Tarkemmat asennusohjeet ja tuotteen ehdot on tarkistettava QR-koodilla
HU	A részletes telepítési utasítások és a termék feltételei között olvassa el a QR kódot
SLO	Za podrobna navodila za namestitev in pogoje izdelka skenirajte kodo QR
RU	Подробные инструкции по установке и условиям продукта отсканируйте QR-код.

SVC GROUP ©-11/19

e-mail: scv@scvgroup.cz Tel.:+420 491421021 +420 491421022 mob.: +420 603360607

OPEL CORSA / Opel Corsa-e
PEUGEOT 208 PEUGEOT e-208

r.v. 11/2019 ->
r.v. 09/2019 ->

85 | 1 400 | 7,53

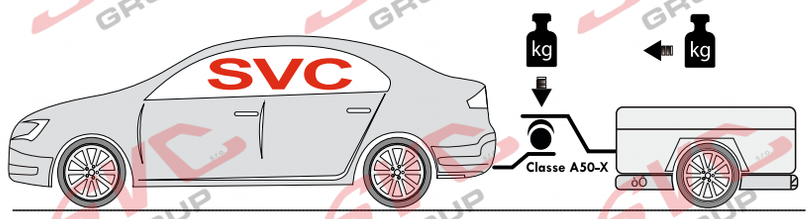

VTZ 001-506

VTZ 002-506

VTZ 003-506

M10x40	10ks	
M10x35	2ks	
Ø10	10ks	
Ø10	14ks	
M10	4ks	
	4 ks	
	2 ks	

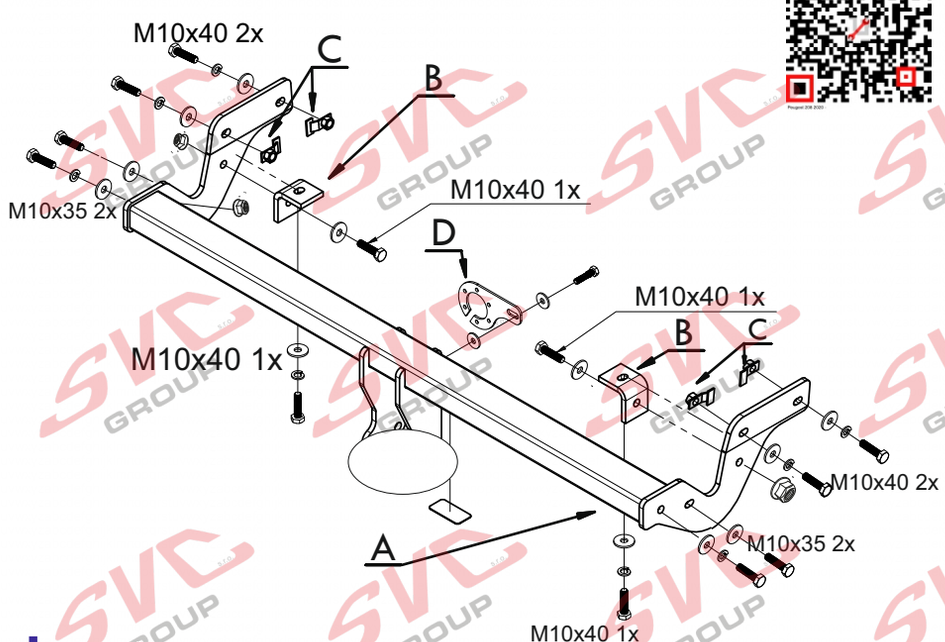

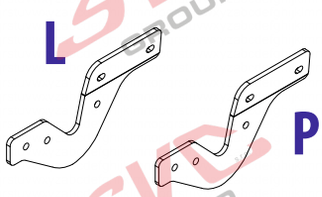

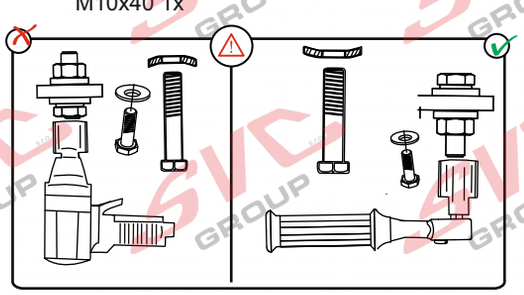

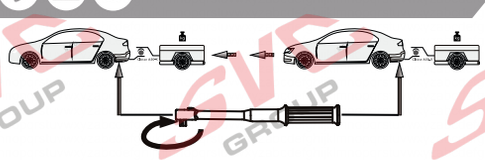

Pevnost	8,8	10,9	12,9
M6	9,7	14,3	16,1
M8	24,5	35,9	42,0
M10	48,4	71,0	83,0
M12	84,0	123,0	144,0
M14	133,0	196,0	229,0
M16	137,0	307,0	359,0

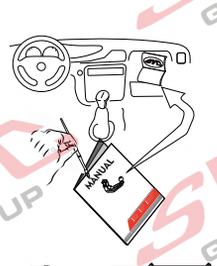

55R-01-0524

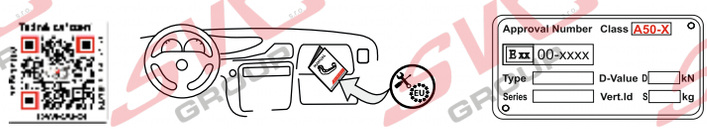

- CZ Informace k provozu / homologaci
- SK Informácie na prevádzku / homologáciu
- EN Operating / homologation information
- DE Betriebs- / Zulassungsinformationen
- HU Üzemeltetési / homologációs információk
- FR Informations d'exploitation / homologatio
- IT Informazioni sull'operazione / omologazio
- NL Monteringsanvisningar
- ES Instrucciones de montaje
- FIN Montage-instructie
- SV Asennusohjeet
- NOR Drifts- / homologasjonsinformasjon
- PL Informacje dotyczące pracy / homologacji
- RU Информация о работе / омологации

SVC GROUP s.r.o. Průmyslová zóna - 179 547 01 Náchod-ČR
www.svcgroup.cz
e-mail: svc@svcgroup.cz
Tel.:+420 491421021
+420 491421022
mob.: +420 603360607

QR kódem stáhnete rozšířený montážní návod/ QR kódom stiahnete rozšírené montážny návod

SVC GROUP ©- 05/19

CS Montážní návod

Pro podrobné montážní instrukce a podmínky výrobku si naskenujte QR kód

1. Odmontujte zadní světla, nárazník a uvolněte plastové podběhy (Pozor na elektrickou instalaci nárazníku).
2. V místech pro uchycení vsuňte do nosníků vozidla karosářské matky M10. Od spodu nosníků přichyťte příložku tvaru L šrouby M10x40 přes velkoplošné podložky. Nedotahovat!
3. Poté přichyťte levý a pravý bok tažného zařízení, které nasuneme od spodu na vozidlo 4 šrouby M10x40 s velkoplošnými podložkami. Poté spojte příložky s tažným zařízením 2 šrouby M10x40.
4. Následně tažné zařízení vyrovnejte a dotáhněte dle utahovacích momentů. Zhotovte výřez nárazníku dle typu tažného zařízení.
5. Namontujte zpět všechny díly odmontované v bodě č.1.

EN Installation instructions

For detailed installation instructions and product conditions, scan the QR code

1. Remove rear lights, bumper and release plastic wheel arches (be careful not to damage the wiring in the bumper).
2. Slide M10 speed nuts into the vehicle beams, namely to the places where the tow bar will be axed. Using M10x40 screws attach L-shaped tting plate on bottom side of the beams. Tighten only lightly!
3. Then, from below slide left and right sides of the tow bar and ax them to the vehicle using four M10x40 screws with large-area washers. Then, connect the tting plates with the tow bar using two M10x40 screws.
4. Afterwards, align all the parts of the tow bar and tighten them to prescribed torques. Make a cut-out in the bumper according to the type of the tow bar.
5. Reinstall all the parts removed within the step 1.

SK Montážny návod

Pre podrobné montážne pokyny a podmienky produktu si môžete skenovať QR kód

1. Demontirajte zadnje luči, odbijač in zrahljajte plastične koloteke (bodite pozorni na ožičenje odbijača).
2. Vstavite karoserijske matice M10 v nosilce vozila na pritrdilnih točkah. S spodnje strani nosilcev pritrdite pritrdilno ploščo v obliki črke L z vijaki M10x40 in širokimi podložkami. Ne zategovati!
3. Potem pritrdite levo in desno bočno stran vlečne kljuke, ki ju potisnite od spodaj na vozilo s 4 vijaki M10x40 in širokimi podložkami. Potem povežite pritrdilne plošče z vlečno kljuko z 2 vijakoma M10x40.
4. Nato pa poravnajte vlečno kljuko in jo zategnite glede na zatezne momente. Naredite izrez za odbijač glede na tip vlečne kljuke.
5. Vse dele, demontirane v točki št. 1, montirajte nazaj.

DE Montageanleitung

Scannen Sie den QR-Code, um detaillierte Installationsanweisungen und Produktbedingungen zu erhalten

1. Hecklichter und Stoßstange ausbauen und Kunststoradhäuser lösen (Achtung auf Elektroinstallation der Stoßstange).
2. An den Befestigungsstellen die Muttern für Karosserie M10 in die Träger des Fahrzeugs hineinschieben. Die L-Beilagscheibe mittels den Schrauben M10x40 und großächigen Unterlegscheiben von der unteren Seite der Träger befestigen. Nicht festziehen!
3. Dann linke und rechte Seite der Zugeinrichtung befestigen, welche an das Fahrzeug mittels 4 Schrauben M10x40 mit großächigen Unterlegscheiben von unten einzustecken sind. Dann die Beilagscheiben mit der Zugeinrichtung mittels 2 Schrauben M10x40 verbinden.
4. Anschließend die Zugeinrichtung ausrichten und mit den entsprechenden Anzugsmomenten anziehen. In der Stoßstange einen Ausschnitt je nach dem Typ der Zugeinrichtung herstellen.
5. Alle im Punkt Nr. 1 ausgebauten Teile wieder einbauen.

PL Instrukcja montażu

Aby uzyskać szczegółowe instrukcje instalacji i warunki produktu, zeskanuj kod QR

1. Demontujemy tylne lampy, zderzak i zwalniamy plastikowe nadkola (uwaga na instalację elektryczną w zderzaku).
2. W miejscach do mocowania do belek pojazdu wsuwamy nakrętki karoseryjne M10. Od spodu belek mocujemy nakładki o kształcie litery L za pomocą śrub M10x40 i podkładek wielkopowierzchniowych. Nie dokręcamy do oporu!
3. Potem za pomocą 4 śrub M10x40 i podkładek wielkopowierzchniowych przymocowujemy lewy i prawy bok haka holowniczego, który wsuwamy od spodu do pojazdu,. Potem łączymy nakładki z hakiem holowniczym 2 śrubami M10x40.
4. Następnie hak holowniczy ustawiamy we właściwym położeniu i dokręcamy śruby z zachowaniem wymaganych momentów dokręcania. W zderzaku wykonujemy wycięcie zgodnie z typem haka holowniczego.
5. Montujemy z powrotem wszystkie części, które były zdemontowane w punkcie nr 1.

FR Notice de montage

Pour des instructions d'installation détaillées et les conditions du produit, scannez le code QR

1. Déposer les phares arrières, le pare-chocs et desserrer les passages de roues en plastique (Attention à l'installation électrique du pare-chocs).
2. Sur les points d'ancrage, insérer les écrous de carrosserie M10 dans les longerons du véhicule. Sur le dessous des longerons, à l'aide des vis M10x40, xer la cale en L sur les rondelles à grande surface. Ne pas resserrer !
3. Fixer ensuite le anc gauche et droit du dispositif de remorquage en le passant sur le dessous du véhicule avec 4 vis M10x40 avec les rondelles à grande surface. Ensuite, à l'aide de 2 vis M10x40, connecter les cales au dispositif de remorquage.
4. Aligner ensuite le dispositif de remorquage et serrer aux couples préconisés. Découper le pare-chocs en fonction du type du dispositif de remorquage.
5. Reposer toutes les pièces déposées au point n°1.

FI Asennusohje

Tarkemmat asennusohjeet ja tuotteen ehdot on tarkistettava QR-koodilla

1. Irrota takavalot ja puskuri ja vapauta muoviset pyöräkotelot (varo puskurin sähkölaitteita).
2. Työnnä auton palkkeihin kiinnityspaikoissa korimutterit M10. Kiinnitä palkkien alapuolelta L-muodon liitososa ruuveilla M10x40 suuria aluslevyjä käyttäen. Älä kiristä!
3. Kiinnitä sitten vetolaitteen vasen ja oikea sivuosa, työnnä se alapuolelta kiinni autoon ja kiinnitä 4 ruuvilla M10x40 suuria aluslevyjä käyttäen. Liitä sitten liitososat vetolaitteeseen 2 ruuvilla M10x40.
4. Sen jälkeen suorista vetolaite ja kiristä kiristysmomenttien mukaisesti. Tee puskuriin leikkaus vetolaitteen tyypin mukaan.
5. Asenna takaisin kaikki kohdassa 1. irrotetut osat.

SVC GROUP s.r.o. Průmyslová zóna - 179 547 01 Náchod-ČR
www.svcgroup.cz e-mail: svc@svcgroup.cz
Tel.:+420 491421021 +420 491421022 mob.: +420 603360607

QR kódem stáhnete rozšířený montážní návod/ QR kódom stiahnete rozšírené montážny návod

SVC GROUP ©- 05/19

1.

PDF

SCAN ME

Montážní návod
Montážny návod
Installation instructions
Installationsanleitung
Instructions d'installation
Инструкция по установке

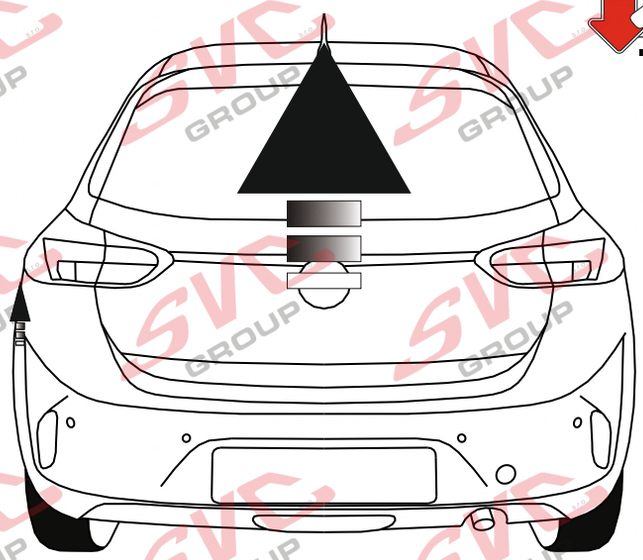

2.

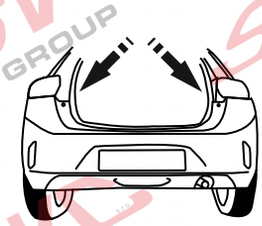

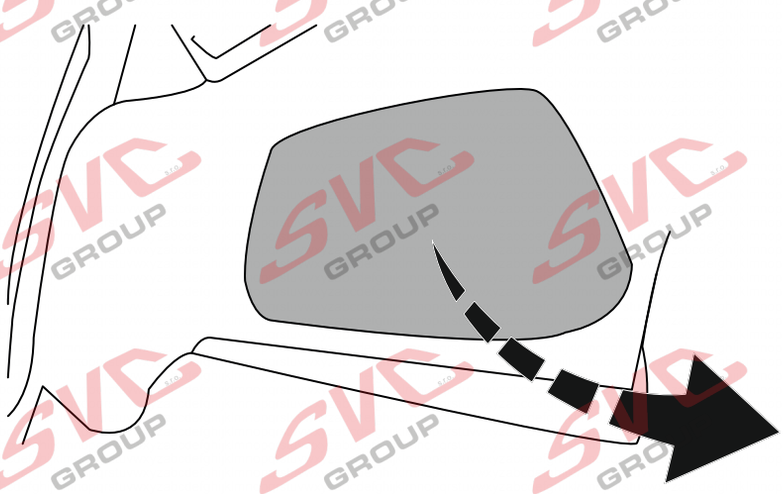

3.

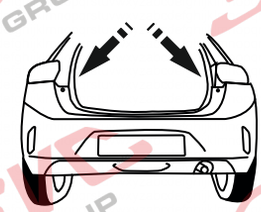

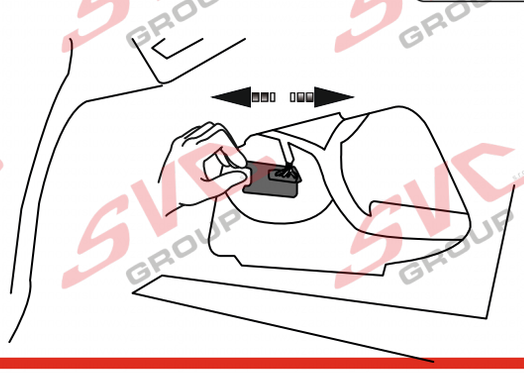

SVC GROUP

SVC GROUP s.r.o. Průmyslová zóna - 179 547 01 Náchod-ČR www.svcgroup.cz e-mail: svc@svcgroup.cz Tel.:+420 491421021 +420 491421022 mob.: +420 603360607

QR kódem stáhnete rozšířený montážní návod / Met QR-code kunt u de uitgebreide montage-instructies downloaden QR k...

SVC GROUP ©- 05/19
05/19

4.

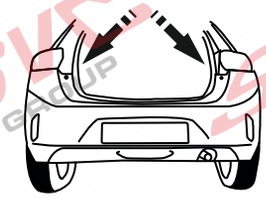

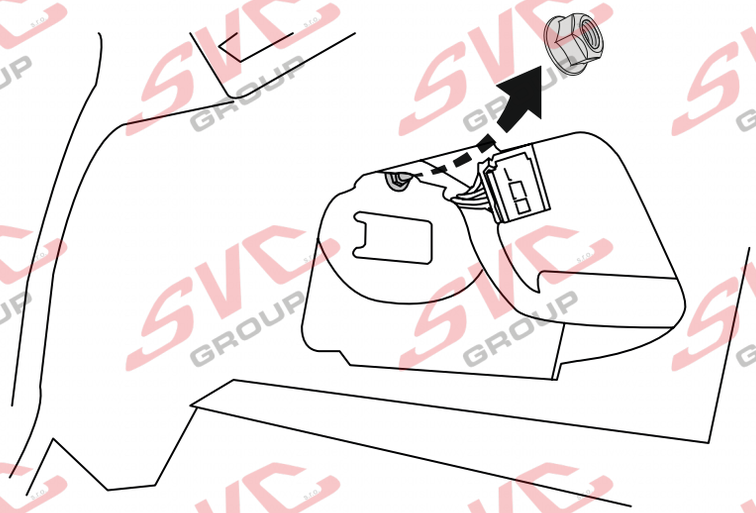

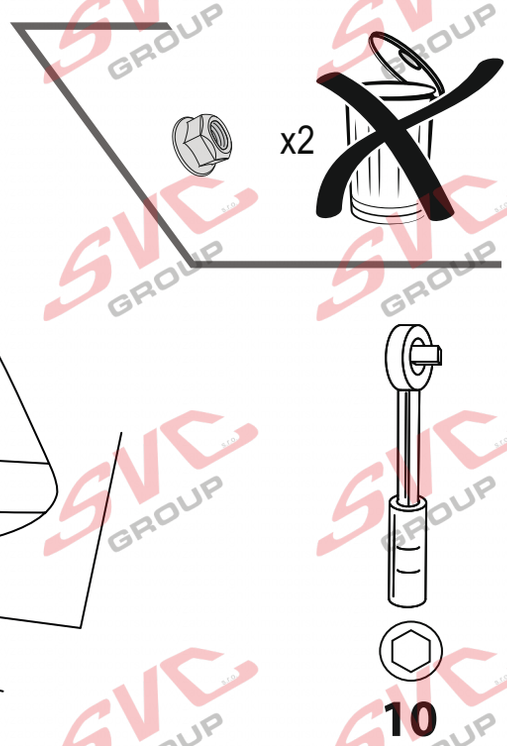

5.

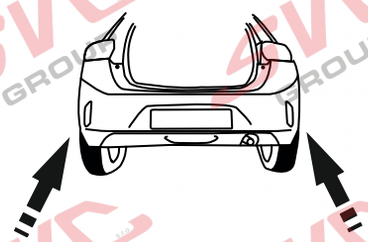

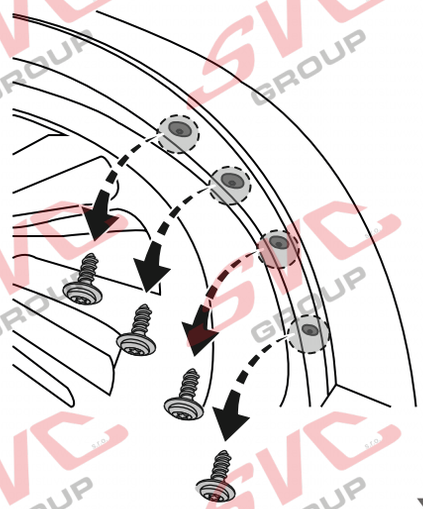

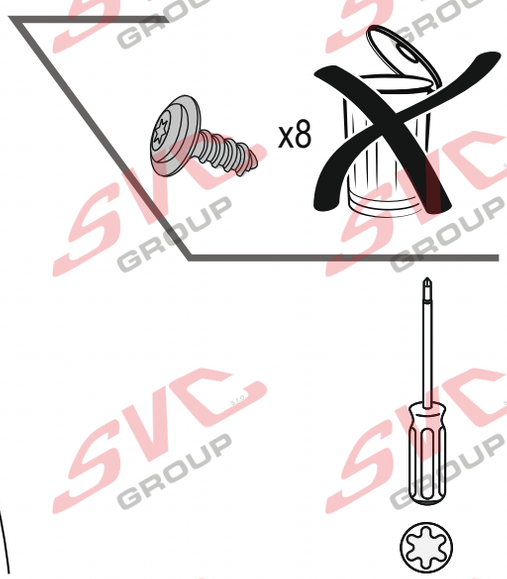

PEUGEOT 208

6.

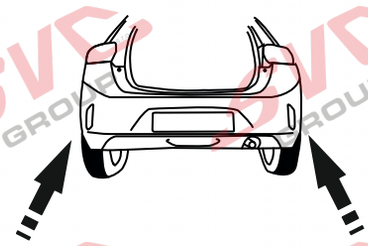

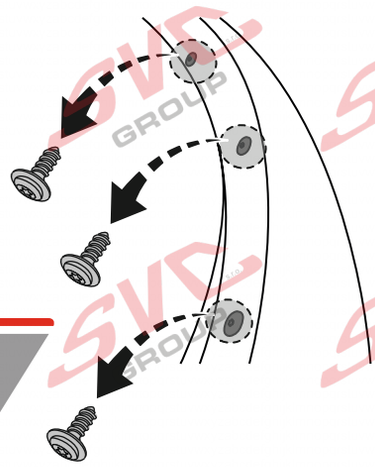

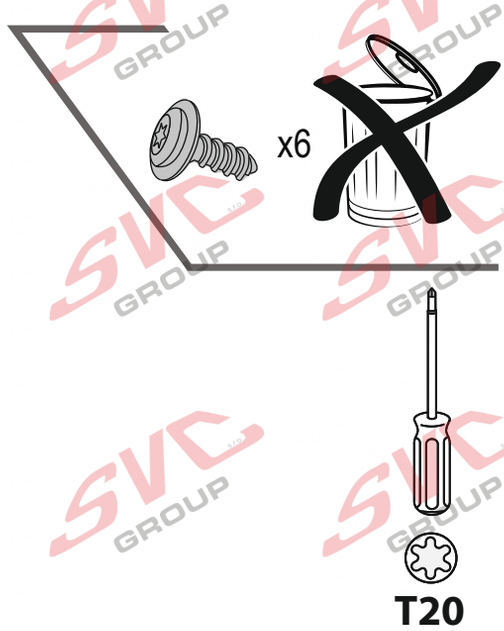

OPEL CORSA

SVC GROUP s.r.o. Průmyslová zóna - 179 547 01 Náchod-ČR www.svcgroup.cz e-mail: svc@svcgroup.cz Tel.:+420 491421021 +420 491421022 mob.: +420 603360607

QR kódem stáhnete rozšířený montážní návod / Met QR-code kunt u de uitgebreide montage-instructies downloaden
SVC GROUP ©- 05/19

7.

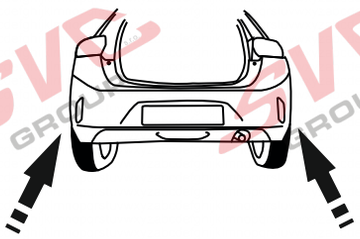

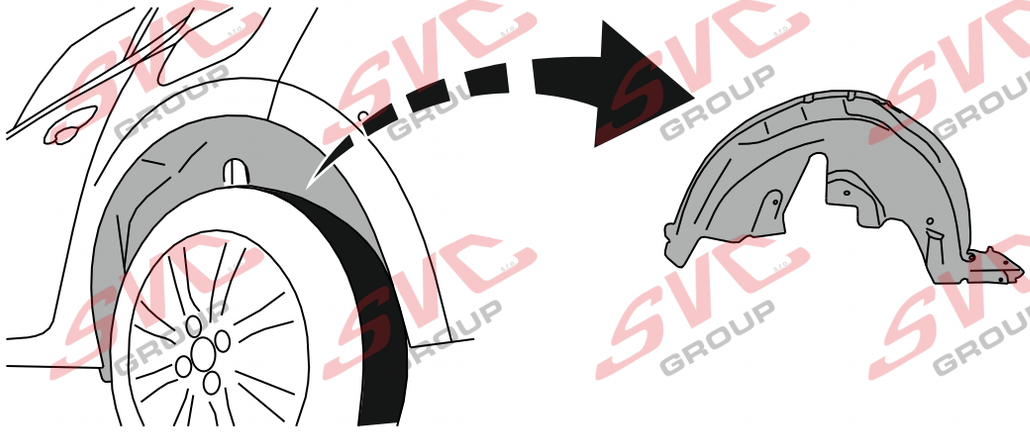

8.

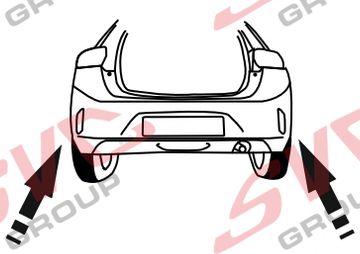

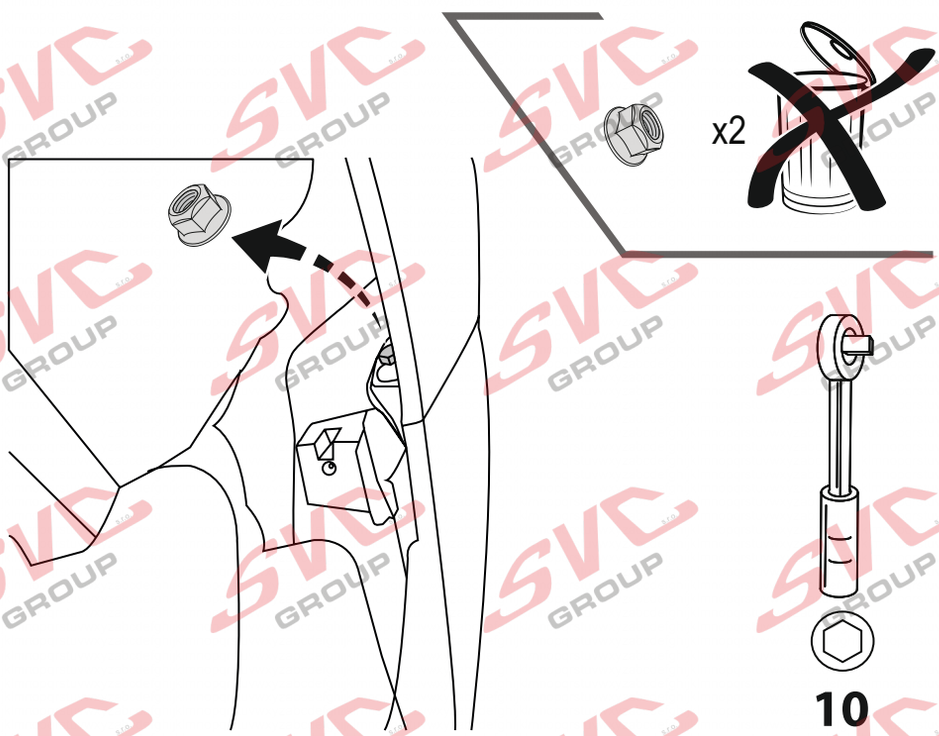

9.

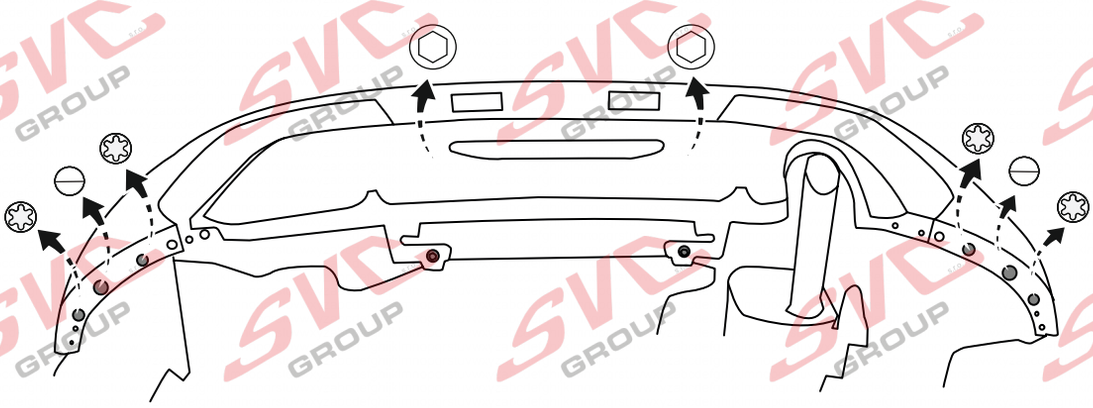

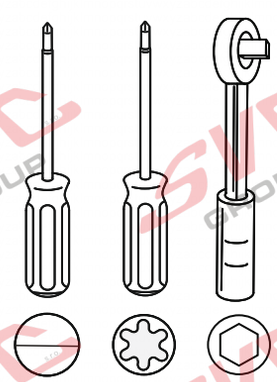

10.

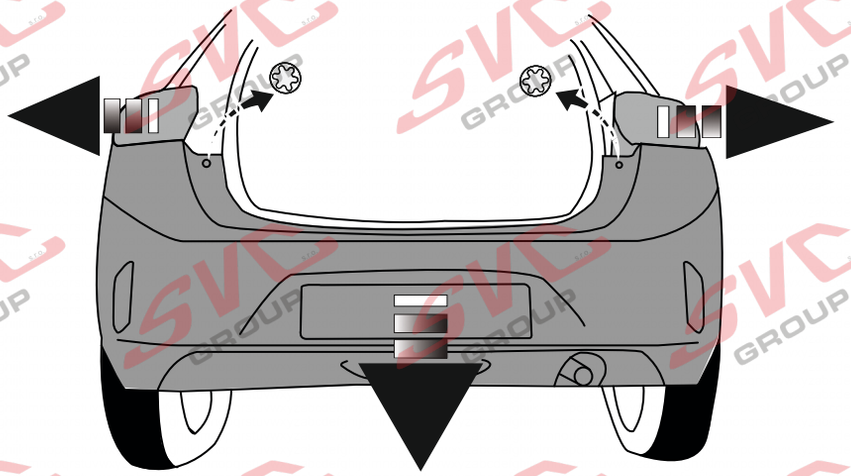

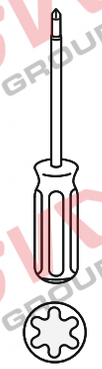

T20

11.

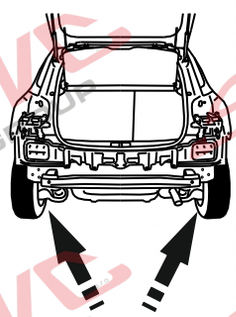

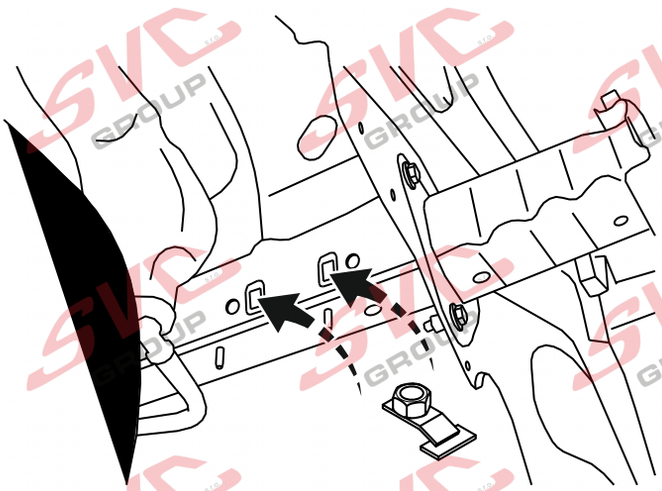

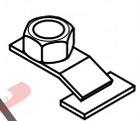

x4

12.

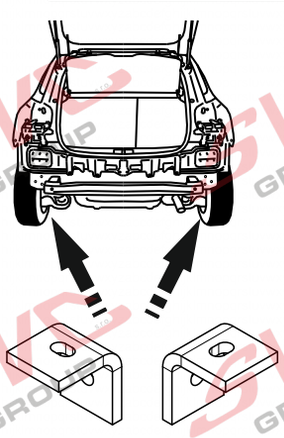

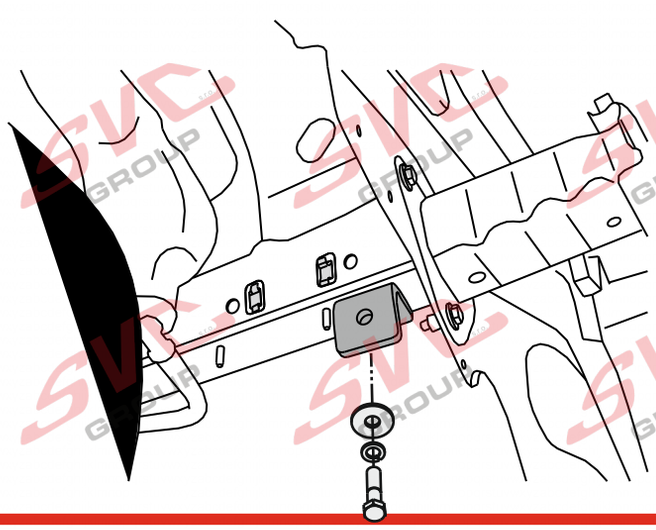

M10x40 x2

Ø10 x2

Ø10 x2

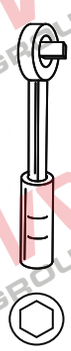

SVC GROUP

SVC GROUP s.r.o. Průmyslová zóna - 179 547 01 Náchod-ČR www.svcgroup.cz e-mail: svc@svcgroup.cz Tel.:+420 491421021 +420 491421022 mob.: +420 603360607

QR kódem stáhnete rozšířený montážní návod / Met QR-code kunt u de uitgebreide montage-instructies downloaden QR k

SVC GROUP ©- 05/19
05/19

13.

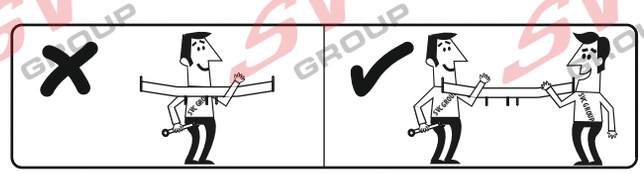

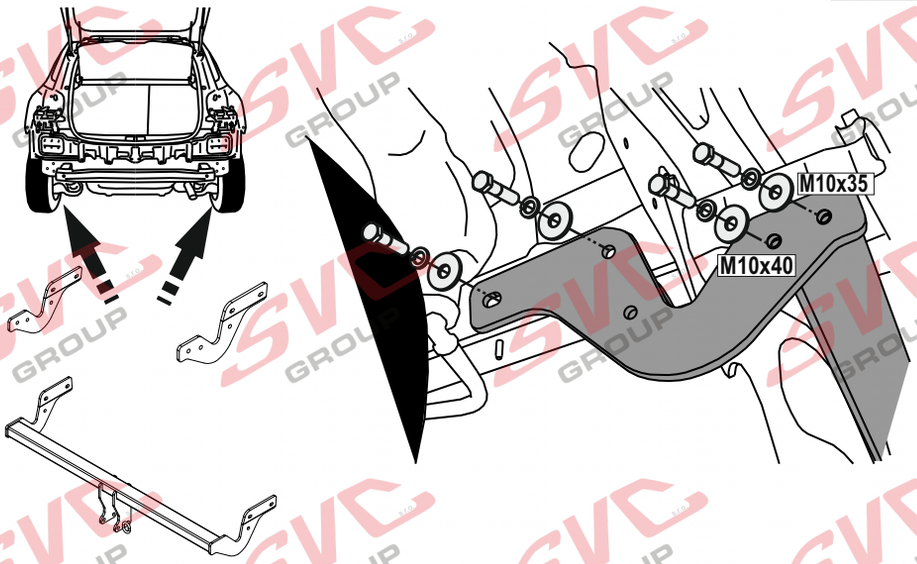

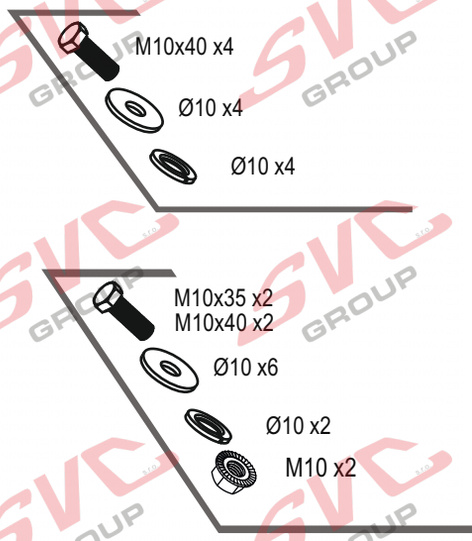

14.

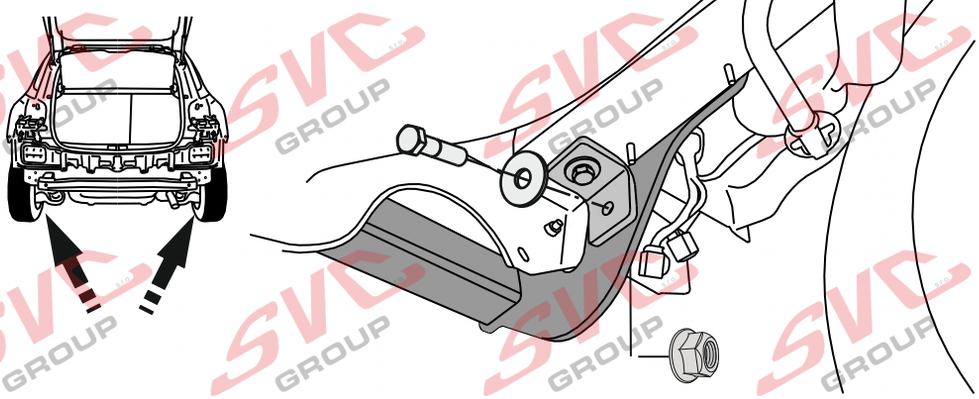

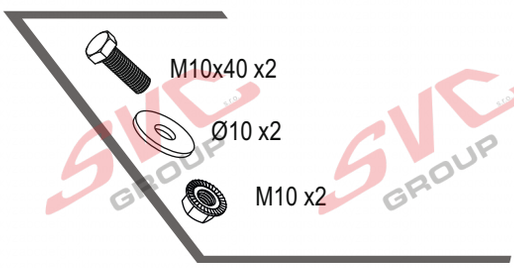

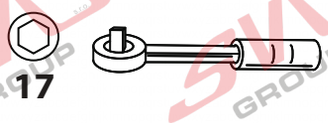

15.

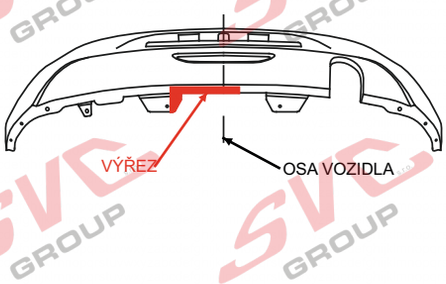

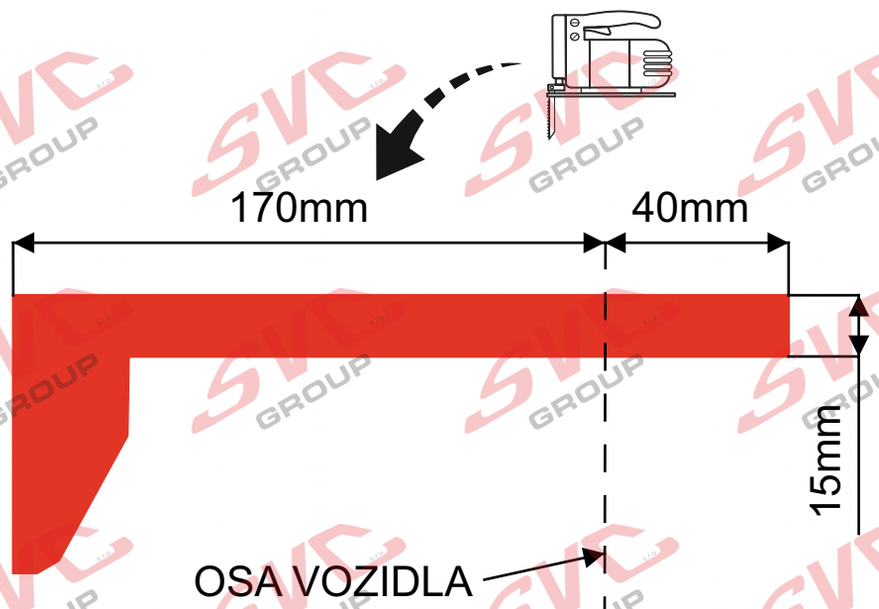

OPEL CORSA

-

16.

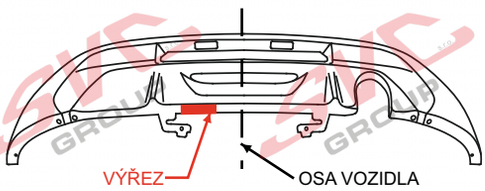

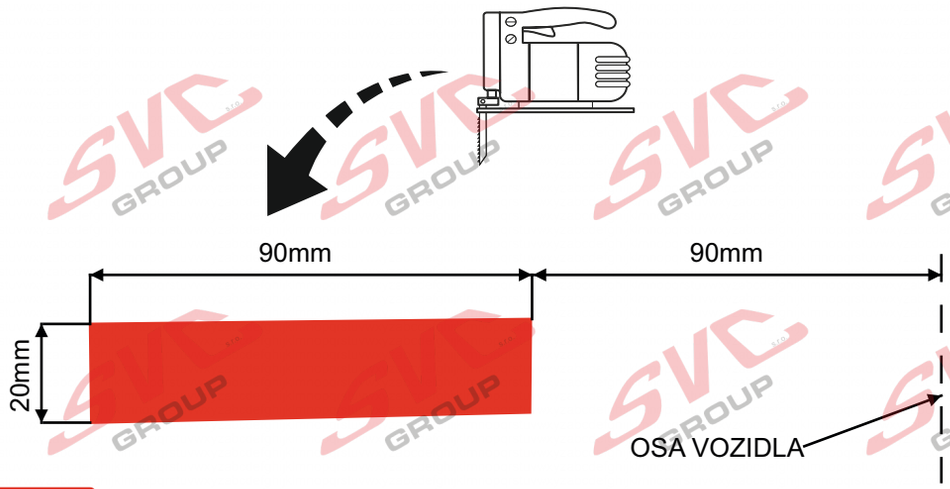

PEUGEOT 208

17.

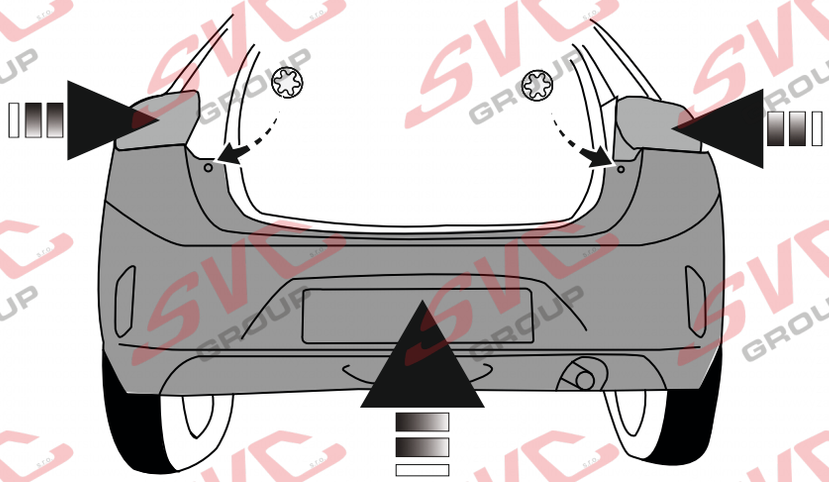

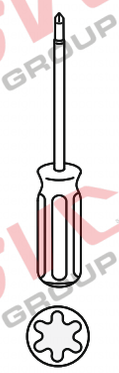

T20

18.

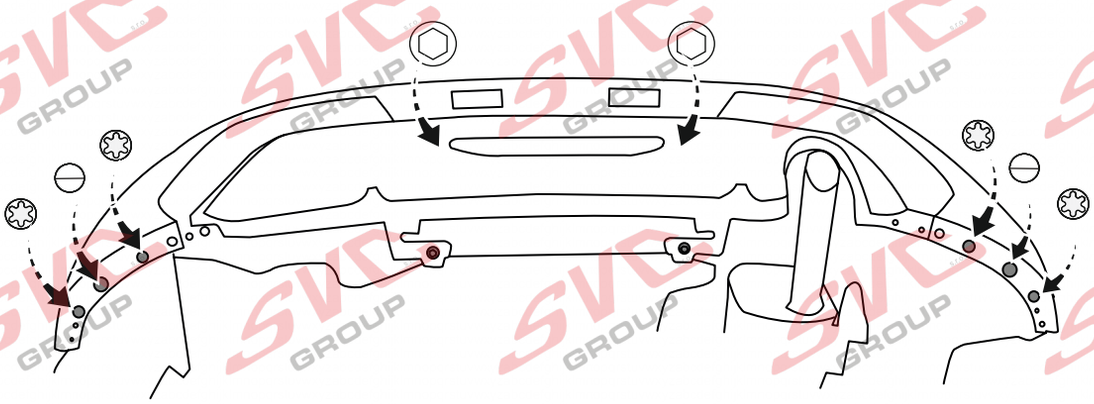

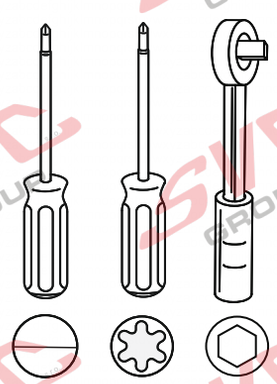

T20 10

19.

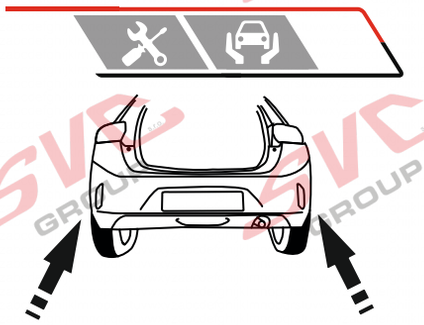

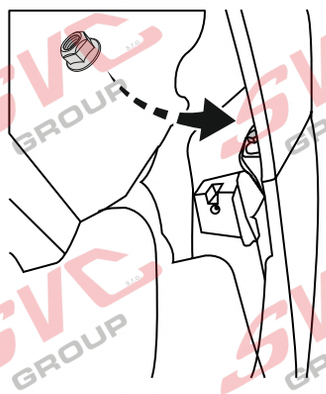

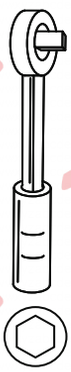

10

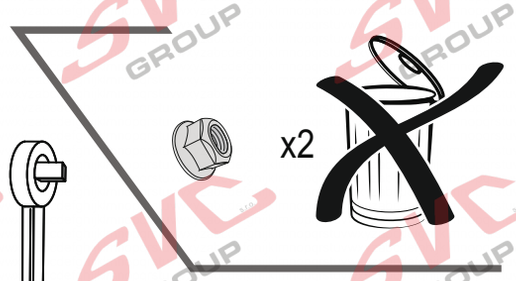

20.

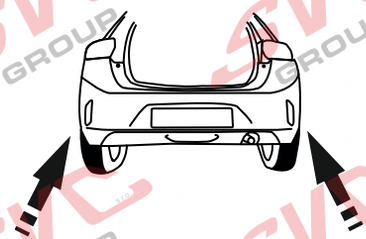

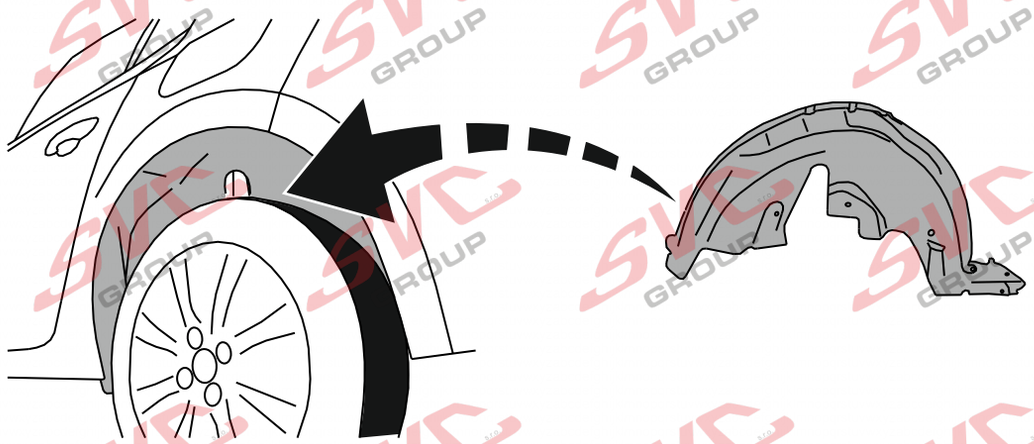

21.

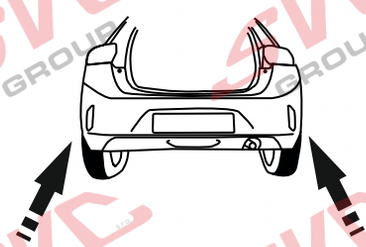

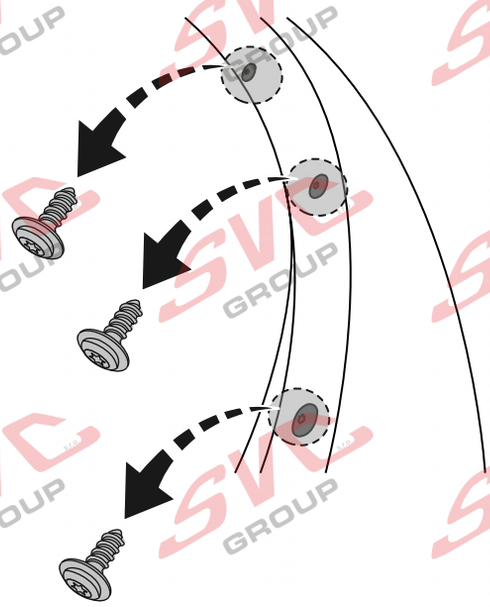

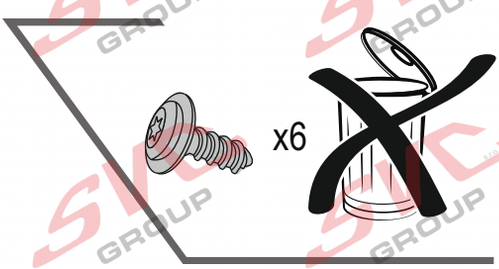

T20

OPEL CORSA

22.

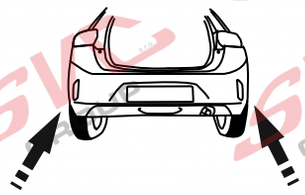

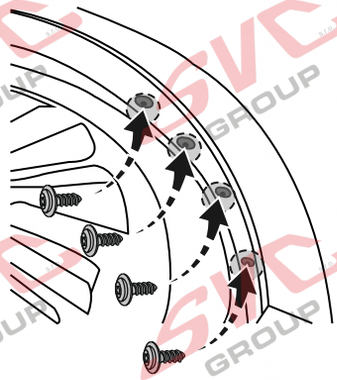

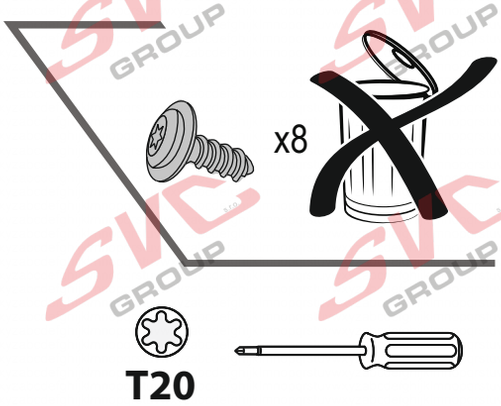

PEUGEOT 208

23.

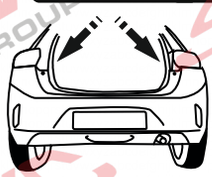

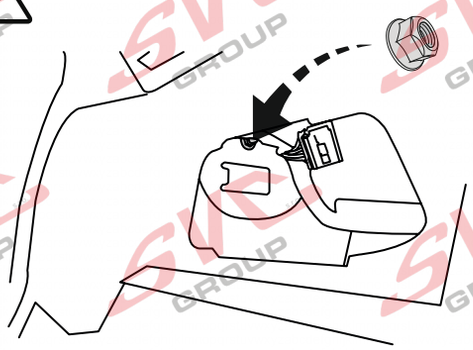

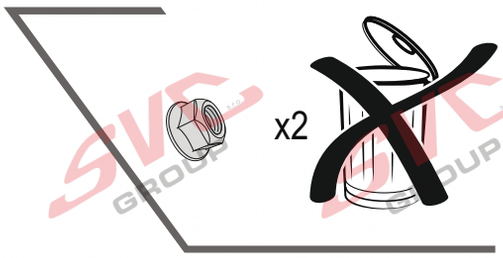

24.

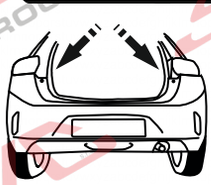

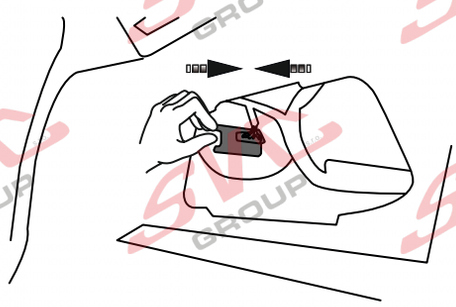

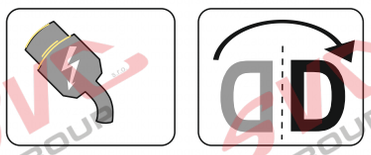

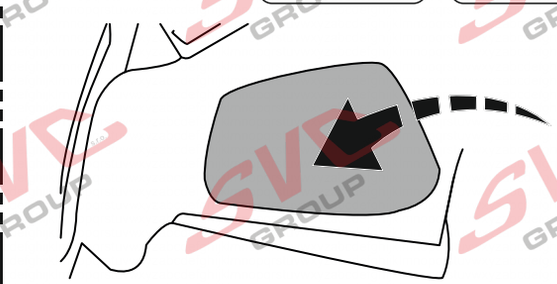

25.

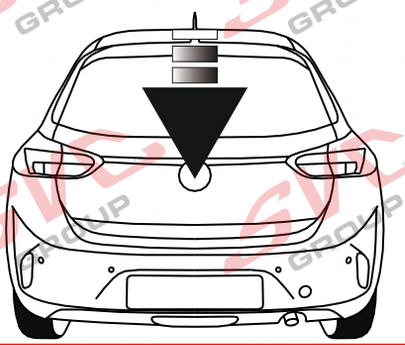

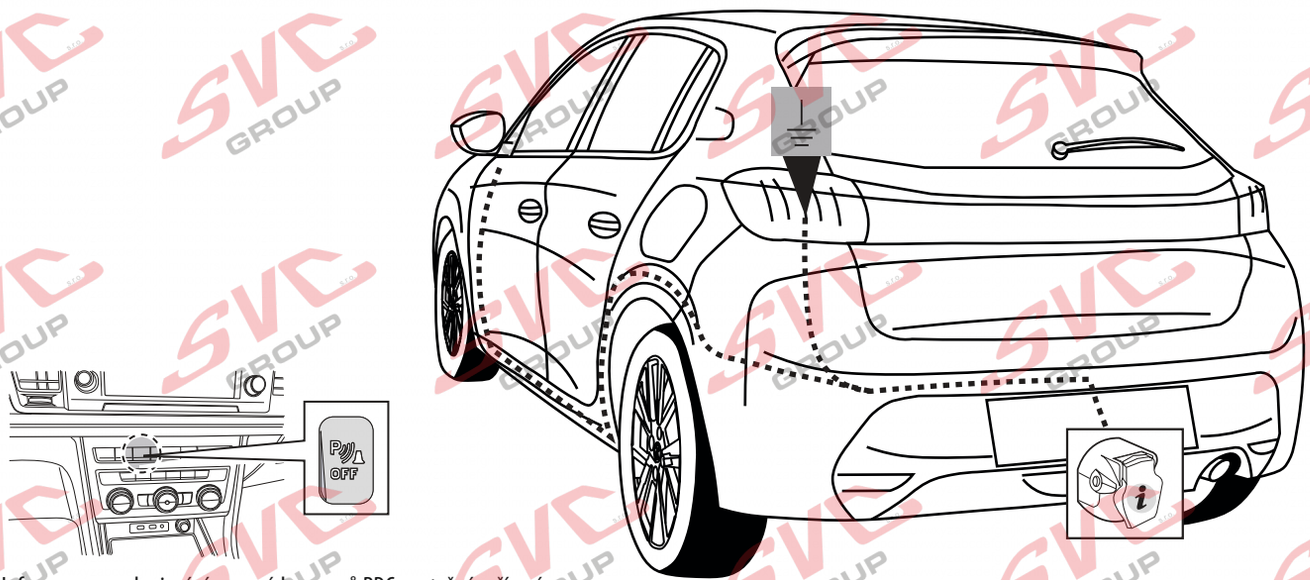

Informace pro odpojování couvacích senzorů PDC pro tažné zařízení

Vypínač pro vypínání couvacích senzoru PCD je umístněný na palubní desce vozu.

Nemusíte tedy pracně na elektro instalaci vozu napojovat odpojování couvacích senzorů PDC a zpětných kamer od elektro přípojky tažných zařízení.

Pokud chcete senzory vypnout, použijte vypínač na palubní desce.

SVC GROUP

Děkuje za důvěru / Ďakuje za dôveru
Thank you for your trust / Danke Für dein Vertrauen
Merci pour votre conance / Grazie per la tua ducia
Tankewol foar jo fertrouwen / Спасибо за ваше доверие

Registrace / Registrácia
Registration / Registrierung
Inscription / Registrazione
Rekisteröinti / Регистрация

SVC GROUP ©- 15/2020

SVC GROUP s.r.o. Průmyslová zóna - 179 547 01 Náchod-ČR www.svcgroup.cz e-mail: svc@svcgroup.cz Tel.:+420 491421021 +420 491421022 mob.: +420 603360607

QR kódem stáhnete rozšířený montážní návod / QR kódom stiahnete rozšírené montážny návod

SVC GROUP ©- 05/19

CZ Informace k provozu / homologaci

Výrobek je vyráběný dle platných norem EHK-55 R pro prodej ve státech EU. Informace pro použití, provoz a záruky pro tažné zařízení naleznete na našem webu, www.svcgroup.cz
Technické informace > Tažné zařízení>Všeobecné podmínky použití výrobku. Nebo si je stáhněte aplikace přes přiložený QR-cod
Součástí dodávky tažného zařízení je dodán TYPOVÝ LIST. Tento typový list slouží pro zapsání výrobku do technického průkazu vozidla, a obsahuje základní podmínky pro použití výrobku. Typový list slouží i jako záruční lis proto jej uschovejte v dokumentaci vozidla.

SK Informácie na prevádzku / homologáciu

Výrobok je vyrábaný podľa platných noriem EHK-55 R pre predaj v štátoch EÚ. Informácie pre použitie, prevádzku a záruky pre ťažné zariadenie nájdete na našom webe, www.svcgroup.cz
Technické informácie> Ťažné zariadenie> Všeobecné podmienky použitia výrobku. Alebo si ich stiahnite aplikácie cez priložený QR-cod
Súčasťou dodávky ťažného zariadenia je dodaný TYPOVÝ LIST. Tento typový list slúži pre zapísanie výrobku do technického preukazu vozidla, a obsahuje základné podmienky použitia výrobku. Typový list slúži aj ako záručný lis preto ho uschovajte v dokumentácii vozidla.

EN Operating / homologation information

The product is manufactured according to the applicable EHK-55 R standards for sale in EU countries. Information on the use, operation and warranties for the towbar can be found on our website, www.svcgroup.com
Technical information> Towing hitch> General conditions of use. Or download them via QR-cod
The towing device is supplied with a TYPE SHEET. This data sheet is used to enter the product in the vehicle registration document and contains the basic conditions for use of the product. The data sheet also serves as a warranty press, so keep it in the vehicle documentation.

DE Betriebs / Zulassungsinformationen

Das Produkt wird gemäß den geltenden EHK-55 R-Standards für den Verkauf in EU-Ländern hergestellt. Informationen zu Verwendung, Betrieb und Gewährleistung der Anhängerkupplung finden Sie auf unserer Website www.svcgroup.com
Technische Informationen> Anhängerkupplung> Allgemeine Nutzungsbedingungen. Oder laden Sie sie per QR-Code herunter
Die Anhängevorrichtung wird mit einem TYPENBLATT geliefert. Dieses Datenblatt dient zur Eintragung des Produkts in das Kfz-Kennzeichen und enthält die Grundbedingungen für die Verwendung des Produkts. Das Datenblatt dient auch als Garantiepresse. Bewahren Sie es daher in der Fahrzeugdokumentation auf.

HU Üzemeltetési / homologációs információk

Das Produkt wird gemäß den geltenden EHK-55 R-Standards für den Verkauf in EU-Ländern hergestellt. Informationen zu Verwendung, Betrieb und Gewährleistung der Anhängerkupplung finden Sie auf unserer Website www.svcgroup.com
Technische Informationen> Anhängerkupplung> Allgemeine Nutzungsbedingungen. Oder laden Sie sie per QR-Code herunter
Die Anhängevorrichtung wird mit einem TYPENBLATT geliefert. Dieses Datenblatt dient zur Eintragung des Produkts in das Kfz-Kennzeichen und enthält die Grundbedingungen für die Verwendung des Produkts. Das Datenblatt dient auch als Garantiepresse. Bewahren Sie es daher in der Fahrzeugdokumentation auf.

FR Informations d'exploitation / homologation

Le produit est fabriqué conformément aux normes EHK-55 R applicables pour la vente dans les pays de l'UE. Des informations sur l'utilisation, le fonctionnement et les garanties de l'attelage sont disponibles sur notre site Web, www.svcgroup.com.
Informations techniques> Attelage de remorquage> Conditions générales d'utilisation. Ou téléchargez-les via QR-cod
Le dispositif de remorquage est fourni avec une feuille de type. Cette fiche technique est utilisée pour entrer le produit dans le certificat d'immatriculation du véhicule et contient les conditions de base pour l'utilisation du produit. La fiche technique sert également de presse de garantie, conservez-la dans la documentation du véhicule.

IT Informazioni sull'operazione / omologazione

Il prodotto è fabbricato secondo le norme EHK-55 R applicabili in vendita nei paesi dell'UE. Informazioni sull'uso, il funzionamento e le garanzie per il gancio di traino sono disponibili sul nostro sito Web www.svcgroup.com
Informazioni tecniche> Gancio di traino> Condizioni generali d'uso. Oppure scaricali tramite QR-cod
Il dispositivo di rimorchio viene fornito con una SCHEDA TIPO. Questa scheda tecnica viene utilizzata per inserire il prodotto nel certificato di immatricolazione del veicolo e contiene le condizioni di base per l'uso del prodotto. La scheda tecnica funge anche da pressa di garanzia, quindi conservala nella documentazione del veicolo.

SVC GROUP s.r.o. Průmyslová zóna - 179 547 01 Náchod-ČR www.svcgroup.cz e-mail: svc@svcgroup.cz Tel.:+420 491421021 +420 491421022 mob.: +420 603360607
QR kódem stáhnete rozšířený montážní návod / QR-kóddal letölthető a kibővített összeszerelési utasításokat
SVC GROUP ©- 05/19

NL Monteringsanvisningar

Het product is vervaardigd volgens de toepasselijke EHK-55 R-normen voor verkoop in EU-landen. Informatie over het gebruik, de werking en de garanties voor de trekhaak vindt u op onze website, www.svcgroup.com *Technische informatie> Trekhaak> Algemene gebruiksvoorwaarden*. Of download ze via QR-cod
Het sleepapparaat wordt geleverd met een TYPE BLAD. Dit gegevensblad wordt gebruikt om het product in het voertuigregistratiedocument in te voeren en bevat de basisvoorwaarden voor het gebruik van het product. Het gegevensblad dient ook als garantiepers, dus bewaar het in de voertuigdocumentatie.

ES Instrucciones de montaje

El producto se fabrica de acuerdo con los estándares EHK-55 R aplicables para la venta en países de la UE. Puede encontrar información sobre el uso, el funcionamiento y las garantías de la barra de remolque en nuestro sitio web, www.svcgroup.com *Información técnica> Enganche de remolque> Condiciones generales de uso*. O descárguelos a través de QR-cod
El dispositivo de remolque se suministra con una HOJA DE TIPO. Esta hoja de datos se utiliza para ingresar el producto en el documento de registro del vehículo y contiene las condiciones básicas para el uso del producto. La hoja de datos también sirve como una prensa de garantía, por lo tanto, consérvela en la documentación del vehículo.

FIN Montage-instructie

Tuote on valmistettu EU-maissa myytävien EHK-55 R -standardien mukaisesti. Tietoja vetokoukun käytöstä, käytöstä ja takuista löytyy verkkosivuiltamme www.svcgroup.com *Tekniset tiedot> Vetokoukku> Yleiset käyttöolosuhteet*. Tai lataa ne QR-koodin kautta
Hinauslaite toimitetaan TYYPPI-ARKKI. Tätä lomaketta käytetään tuotteen syöttämiseen ajoneuvon rekisteröintitodistukseen, ja se sisältää tuotteen käytön perusedellytykset. Tietolomake toimii myös takuupuristimena, joten säilytä se ajoneuvon dokumenteissa.

SL

Izdelek je izdelan po veljavnih standardih EHK-55 R za prodajo v državah EU. Informacije o uporabi, delovanju in garancijah za vlečno ploščo najdete na našem spletnem mestu www.svcgroup.com *Tehnični podatki> Vlečna kljuka> Splošni pogoji uporabe*. Ali pa jih prenesite preko QR-kod
Vlečna naprava je opremljena s TIPNIM LISTOM. Ta podatkovni list se uporablja za vnos izdelka v registracijski dokument vozila in vsebuje osnovne pogoje za uporabo izdelka. Podatkovni list služi tudi kot garancijski tisk, zato ga hranite v dokumentaciji vozila.

NOR Drifts- / homologasjonsinformasjon

Produktet er produsert i henhold til gjeldende EHK-55 R standarder for salg i EU-land. Informasjon om bruk, drift og garantier for tilhengerfeste finner du på vår hjemmeside, www.svcgroup.com
Teknisk informasjon> Tilhengerfeste> Generelle bruksbetingelser. Eller last dem ned via QR-koding
Taueanordningen leveres med TYPEBLAD. Dette databladet brukes til å oppgi produktet i kjøretøyets registreringsbevis og inneholder de grunnleggende betingelsene for bruk av produktet. Databladet fungerer også som garantipresse, så hold det i bilens dokumentasjon.

PL Informacje dotyczące pracy / homologacji

Produkt jest wytwarzany zgodnie z obowiązującymi normami EHK-55 R na sprzedaż w krajach UE. Informacje na temat użytkowania, obsługi i gwarancji na hak holowniczy można znaleźć na naszej stronie internetowej www.svcgroup.com *Informacje techniczne> Zaczep holowniczy> Ogólne warunki użytkowania*. Lub pobierz je za pomocą kodu QR
Urządzenie holownicze jest dostarczane z ARKUSZEM TYPU. Ta karta danych służy do wpisania produktu do dokumentu rejestracyjnego pojazdu i zawiera podstawowe warunki użytkowania produktu. Karta danych służy również jako prasa gwarancyjna, dlatego przechowuj ją w dokumentacji pojazdu.

RU Информация о работе / омологации

El producto se fabrica de acuerdo con los estándares EHK-55 R aplicables para la venta en países de la UE. Puede encontrar información sobre el uso, el funcionamiento y las garantías de la barra de remolque en nuestro sitio web, www.svcgroup.com
Información técnica> Enganche de remolque> Condiciones generales de uso. O descárguelos a través de QR-cod
El dispositivo de remolque se suministra con una HOJA DE TIPO. Esta hoja de datos se utiliza para ingresar el producto en el documento de registro del vehículo y contiene las condiciones básicas para el uso del producto. La hoja de datos también sirve como una prensa de garantía, por lo tanto, consérvela en la documentación del vehículo.

SVC GROUP s.r.o. Průmyslová zóna - 179 547 01 Náchod-ČR www.svcgroup.cz e-mail: svc@svcgroup.cz Tel.:+420 491421021 +420 491421022 mob.: +420 603360607
SVC GROUP ©- 05/19
QR kódem stáhnete rozšířený montážní návod / Con il codice QR è possibile scaricare le istruzioni di assemblaggio estese

Homologace - registrační certifikát
Exx -55R-01 x.01
EHC R-55
EHK 55-R

PODMÍNKY HOMOLOGACE

E-1

Montážní instrukce - Montažny inštrukcia - Installation insrtuktion - Montageanleitung - Istruzioni di montaggio - Instrukcja montażu - Manual de montaje Monteringsvejledning - Paigaldusjuhe nd - Asennusohje - Notice de montage - Sz. szerelési útmuutató - Montagehandleiding - Monteringsanvisning - Insructioni de montaj -Teringsanvisningar - Инструкции по монтажу

CZ Volny prostor dle přílohy VII, směrniceč. EC 55-R EU musí být dodržen.

SK Volny priestor podľa prílohy VII, směrniceč. EC 55-R EÚ musí byť dodržaný.

EN The clerarance specied in appendix VII, diagram 25 ofguideline EC r-55 EU must be guaranteed.

DE Der Freiraum nach Anhang VII, Abbildung 25 der Richtlinie EC R-55 EU ist zu gewährleisten.

HU Az EC 55-R EU irányelv VII. mellékletében, a 25. ábrán a vonógömb elhelyezése számára elírt szabad tér-adatokat bizitosítani ke

FR La zone de dégagement doitément àannexe VII, illustration 25 de la directive EC 55-R EU.

IT Deve essere garantito lo spazio libero secondo l'allegato VII, gura 25 della direttiva EC 55-R EU.

NL De tussenruimte conform supplement VII, afbeelding 25 van de richtlijn EC 55-R moet in acht worden genomen.

ES Debe garantizarse el espacio libre, conforme al anexo VII, gura 25 de la directiva comunitaria EC 55-R EU.

FIN Vapaa tila on taattava direktiivin EC 55-R EU liitteen VII, kuvan 25 mukaisesti.

SV Spelrummet enligt bilaga VII, Figur 25 i riktlinje EC 55-R EU skall garanteras.

NOR Frirommment etter tillegg VII, gur 25 i direktiv EC 55-R EU skal overholdes.

PL Należy zapewnić szczelność zgodnie z rysunkiem nr 25 dyrektywy EC 55-R zawartej w załączniku nr VII.

RU Шарика в приложении VII. Директивы EC 55-R eu.

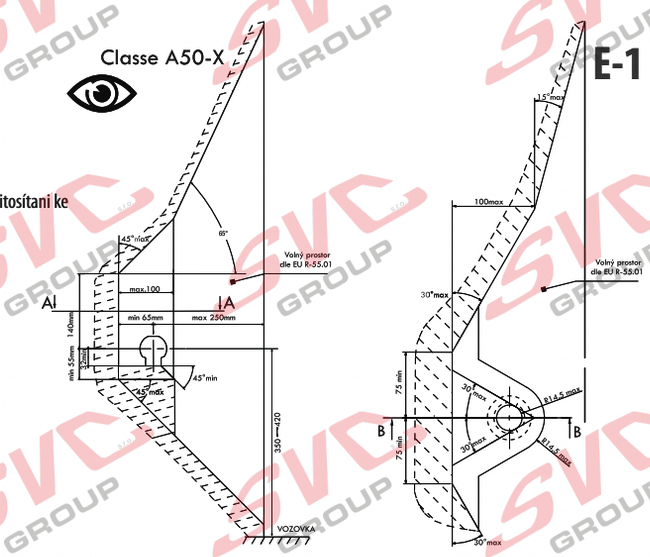

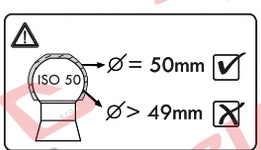

CZ Při celkové přípustné hmotnosti vozidla SK Pri celkovej přípustnej hmotnosti vozidla EN At laden weight ofthe vehicle

DE Bei zulässigem Gesamtgewicht des Fahrzeuges HU Rakománnyal terhelt jármsúly eseltén FR Pour poids total en charge autorisé du véhicule

IT Per un peso complessivo ammesso del veicolo NL Bij toelaatbaar totaal gewicht van het voertuig ES Con peso total autorizado del vehiculo FIN Ajoneuvon suurimmalla sallitulla kokonaispainola

SV Vid fordonets tillltna totlvikt NOR Ved kjøretøyets tillatte totalvekt PL W przypadku najwikszej dozwolonej masy cakowitej RU В случае нагруженного автомобиля

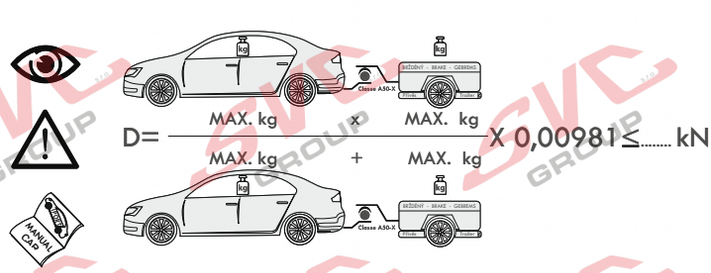

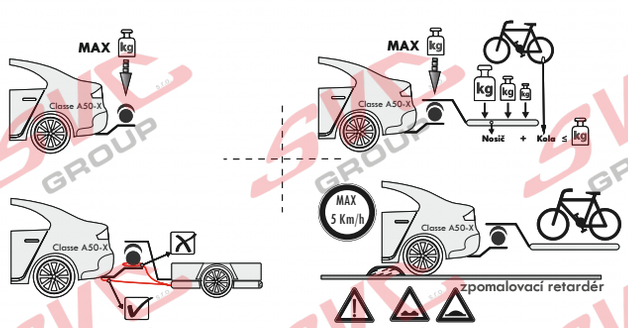

CZ Pokud jsou v technickém průkazu vozidla uvedené nižší hodnoty než zveřejněné k dokumentaci výrobku . Jsou tyto hodnoty výrobce vozu směrodatné pro zapsání do technického průkazu vozidla.

SK Pokiaľ sú v technickom preukaze vozidla uvedenej nižšie hodnoty než zverejnené k dokumentácii výrobku. Sú tieto hodnoty výrobcu vozidla smerodajné pre zapísanie do technického preukazu vozidla.

EN If the vehicle's certicate of roadworthiness indicates lower values than those published in the product documentation. These values by the vehicle manufacturer are decisive for the entering into the vehicle's certificate of roadworthiness.

DE Falls im KFZ-Brief des Fahrzeugs niedrigere, als in der Dokumentation des Produkts verö entlichte Werte angeführt sind, sind diese Werte des Fahrzeugherstellers für den Eintrag in den KFZ-Brief des Fahrzeugs maßgebend.

HU Amennyiben a forgalmi engedélybe jegyzett adatok a gépjármű dokumentációban feltüntetetett adatoktól alacsonyabb értékűek lennének, úgy a gépjármű gyártója által megadott és a forgalmi engedélybe pontosan bejegyzendő adatokat kell irányadóként minősíteni.

FR Si, sur la carte grise du véhicule, vous trouvez des valeurs inférieures à celles publiées dans la documentation du produit, les valeurs du fabricant du véhicule sont déterminantes et devront être inscrites sur la carte grise du véhicule.

IT Se nella carta di circolazione del veicolo sono riportati valori inferiori a quelli indicati nella documentazione del prodotto. Questi valori del produttore del veicolo sono decisivi per la registrazione nella carta di circolazione del veicolo.

NL Als in het kentekenbewijs van het voertuig lagere waarden vermeld staan dan gepubliceerd in de productdocumentatie, dan zijn deze waarden van de fabrikant van het voertuig bindend voor inschrijving in het kentekenbewijs van het voertuig.

ES Si en la cha técnica del vehículo se indican valores menores que los publicados en la documentación del producto, estos valores facilitados por el fabricante del vehículo son decisivos para la inscripción en la ficha técnica del vehículo.

FIN Jos ajoneuvon rekisteriotteessa on esitetty alempia arvoja kuin tuotteen dokumentaatiossa esitetyt, ovat nämä ajoneuvon valmistajan antamat arvot ratkaisevia ajoneuvon rekisteriotteeseen merkitsemistä varten.

SV Om det i fordonets registreringsbevis nns angivna lägre värden än de som är angivna i produktens dokumentation, är dessa värden från fordonets tillverkare riktgivande för det som antecknas i fordonets registreringsbevis.

NOR Dersom det i kjøretøyets vognkort er oppgitt lavere verdier enn de som er o entliggjort som produktdokumentasjon, er disse angivelsene fra kjøretøysprodusenten retningsgivende for å noteres ned i kjøretøyets vognkort.

PL Jeżeli w dowodzie rejestracyjnym pojazdu są podane wartości niższe od tych, które znajdują się w dokumentacji wyrobu, to te dane producenta samochodu są miarodajne do wpisania ich do dowodu rejestracyjnego pojazdu.

RU Если в паспорте транспортного средства указаны более низкие значения, чем указанные в документации на изделие, эти значения производителя являются определяющими для записи в паспорт транспортного средства.

SVC GROUP s.r.o. Průmyslová zóna - 179 547 01 Náchod-ČR
www.svcgroup.cz e-mail: svc@svcgroup.cz
Tel.:+420 491421021 +420 491421022 mob.: +420 603360607

QR kódem stáhnete rozšířeny montážní návod / Com o código QR, você pode baixar as instruções de montagem estendidas

SVC GROUP ©- 05/19

CZ Pozor informace k záruce
SK Pozor informácie k záruke
EN Note the warranty information
DE Beachten Sie die Garantieinformationen
HU Vegye gyelembe a jótállási információkat
FR Notez les informations de garantie
IT Nota le informazioni sulla garanzia
NL Let op de garantie-informatie
ES Atención
FIN Huomio
PL Uwaga
RU Внимание

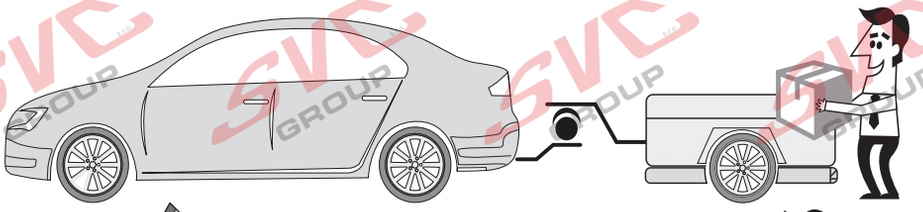

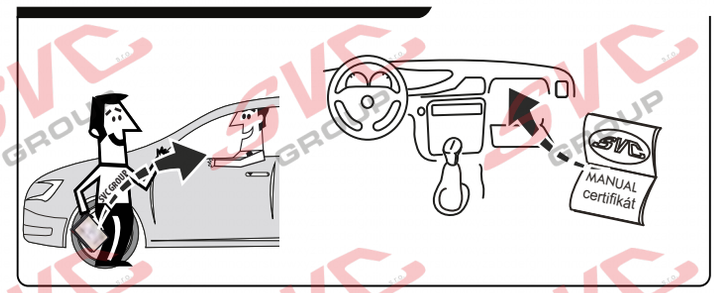

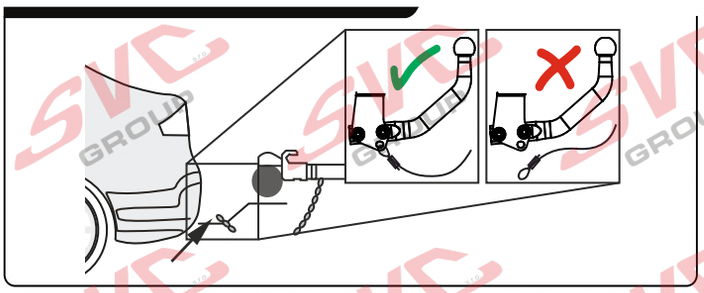

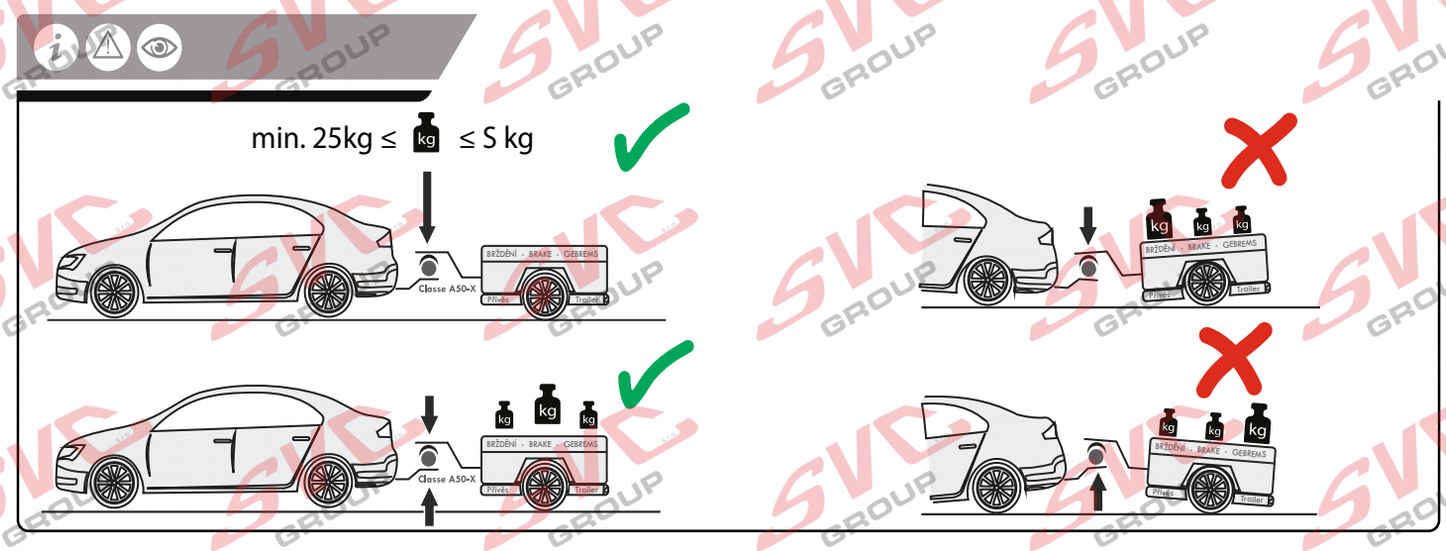

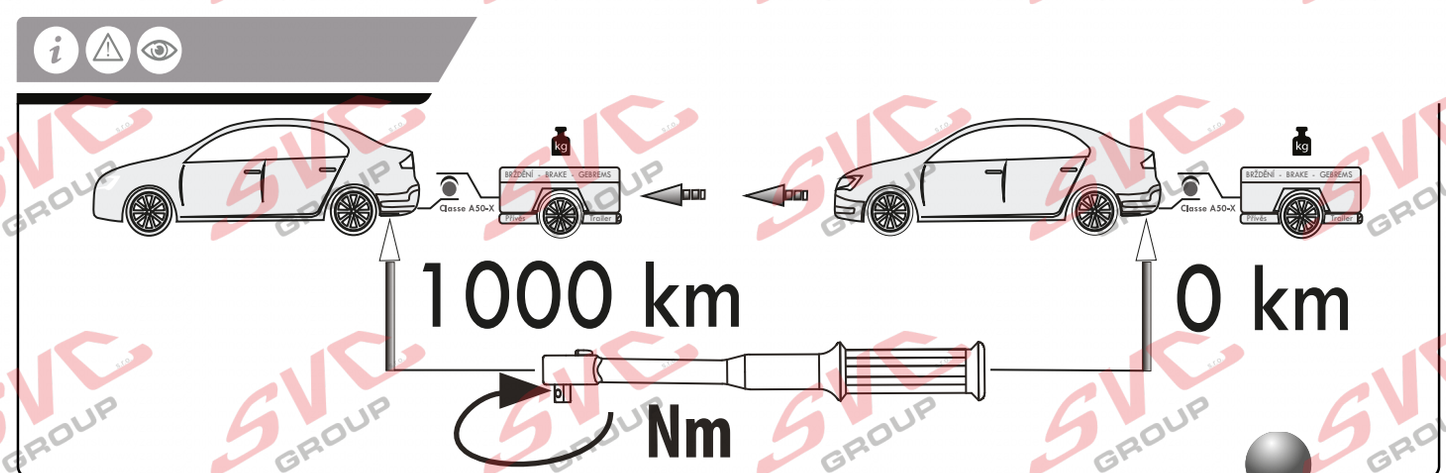

Vysokov 179
547 01 Náchod, Česká Republika
+420 603 360 607 +420 491421021
www.svcgroup.cz

SVC GROUP ©-08-2019

TAŽNÁ ZAŘÍZENÍ SVC GROUP ORIGINAL
Service Vitver Centrum

ES Manual de montaje

Para obtener instrucciones detalladas de instalación y condiciones del producto, escanee el código Q

1. Desmonte los focos traseros y el parachoques y aoje los guardarruedas plásticos (Cuidado con la instalación eléctrica del parachoques).
2. En las partes para la jación inserte tuercas de carrocería M10 en los soportes del vehículo. Desde el lado inferior de los soportes je la escuadra en forma de L con tornillos M10x40 a través de arandelas grandes. ¡No apretar!
3. Después je con 4 tornillos M10x40 y arandelas grandes el lado izquierdo y derecho del equipo de tiro que se insertan desde el lado inferior del vehículo. Después acople las escuadras con el equipo de tiro por medio de 2 tornillos M10x40.
4. Después enderece el equipo de tiro y apriete según los pares de apriete. Haga el recorte del parachoques según el tipo del equipo de tiro.
5. Monte de vuelta todas las piezas desmontadas según el punto No. 1.

IT Istruzioni dimontaggio per la

Per istruzioni di installazione dettagliate e condizioni del prodotto, eseguire la scansione del codic

1. Smontare i fanali posteriori e il paraurti, allentare i copriruota in plastica (fare attenzione all'installazione elettrica del paraurti)
2. Nei luoghi di ssaggio inserire i dadi per carrozzeria M10 nei supporti del veicolo. Dal disotto dei supporti ssare la piastrina di forma L usando i bulloni 10x40 e le rondelle di grandi dimensioni. Non serrare a fondo!
3. Quindi ssare il lato sinistro e destro del dispositivo di traino inserendoli dal disotto sul veicolo e usando 4 bulloni M10x40 con le rondelle di grandi dimensioni. Quindi collegare le piastrine con il dispositivo di traino usando 2 bulloni M10x40.
4. Poi allineare il dispositivo di traino e serrare con le coppie di serraggio prescritte. Fare un intaglio nel paraurti rispettando il tipo del dispositivo di traino.
5. Rimontare tutti i componenti smontati nel punto 1.

NO Monteringsanvisning

For installasjonsinstruksjoner og produktbetingelser, skann QR-koden

1. Demonter baklys, støtfanger og løsne plastunderløperne (vær oppmerksom på det elektriske anlegget inni støtfangeren).
2. I stedene som er beregnet på festing stikker du inn i kjøretøyets bæreelementer karosserimuttere av typen M10. Fra bæreelementenes underside holder du fast tilleggselementet av L-form ved hjelp av skruer av type M10x40 over underlagene med stor ate. Ikke stram skruene!
3. Hold deretter fast trekkutstyrets venstre og høyre side, som du fra undersiden skyver mot kjøretøyet ved hjelp av re skruer av type M10x40 med underlag med stor ate. Deretter kobler du tilleggselementene sammen med trekkutstyret ved hjelp av to skruer av type M10x40.
4. Balanser så trekkutstyret og stram skruene i tråd med tiltrekkingsmomentene. Foreta en utskjæring i støtfangeren alt etter hvilken type trekkutstyr det er snakk om.
5. Monter på plass igjen alle de delene som ble demontert i punkt nr. 1.

NL Montagehandleiding

Scan de QR-code voor installatie-instructies en instructies voor productcondities

1. Demonteer de achterlichten en de bumper en maak de kunststof wielkasten los (let op de bedrading van de bumper).
2. Plaats de M10 carrosseriemoeren op de montagepunten in de dragers van de auto. Bevestig vanaf de onderkant van de dragers de L-vormige bevestiging met M10x40-schroeven en grote sluitringen. Niet aandraaien!
3. Monteer vervolgens de linker- en rechterkant van de trekinrichting en schuif deze van onderaf op de auto met 4 bouten M10x40 en grote sluitringen. Verbind vervolgens de bevestigingen met de trekinrichting met 2 bouten M10x40.
4. Lijn de trekinrichting vervolgens uit en draai aan conform de draaimomenten. Maak een uitsparing in de bumper afhankelijk van het type trekinrichting.
5. Plaats de in punt 1 gedemonteerde onderdelen terug.

HU Szerelési útmutató

A telepítési és a termékfeltételekkel kapcsolatos utasításokat olvassa be a QR-kódot

1. Távolítsa el a hátsó lámpákat, a hátsó lökhárítót és lazítsa meg a műanyag burkolatokat (Ügyeljen a lökhárító elektromos szerelésére).
2. Helyezze az M10 karosszéria anyákat a jármű gerendáiba a rögzítési pontokon. A gerendák aljától rögzítse az L alakú M10x40 csavarokkal a nagy felületű alátétekre. Ne húzza meg!
3. Ezután rögzítse a vonószerkezet bal és jobb oldalát, amelyeket alulról csúsztatunk a járműre 4 db M10x40 csavarral, nagy felületű alátétekkel. Ezután csatlakoztassa az alátéteket a vonószerkezethez 2 db M10x40 csavarral.
4. Ezután igazítsa és húzza meg a vonószerkezetet a meghúzási nyomatékok szerint. Készítsen egy kivágást a lökhárítón a vonóeszköz típusának megfelelően.
5. Helyezze vissza az 1. lépésben eltávolított alkatrészeket.

RU Инструкция по монтажу

Подробные инструкции по установке и условиям продукта отсканируйте QR-к

1. Снимите задние фонари, бампер и освободите пластиковіе подкрылки (осторожно с электрикой бампера).
2. В точках крепления вставьте в балки автомобиля кузовные гайки М10. Снизу балок закрепите накладку в форме буквы L с помощью болтов М10х40 с использованием увеличенных шайб. Не затягивайте!
3. После этого закрепите левый и правый бока фаркопа, вставленные снизу в автомобиль, с помощью 4 болтов М10х40 с использованием увеличенных шайб. После этого соедините накладки с фаркопом 2 болтами М10х40.
4. Выровняйте фаркоп и затяните в соответствии с предписанными моментами затяжки. Сделайте вырез в бампере в соответствии с типом фаркопа.
5. Верните на место все части, демонтированные согласно пункту 1.

CZ Pozor informace k záruce
SK Pozor informácie k záruke
EN Note the warranty information
DE Beachten Sie die Garantieinformationen
HU Vegye gyelembe a jótállási információkat
FR Notez les informations de garantie
IT Nota le informazioni sulla garanzia
NL Let op de garantie-informatie
ES Atención
FIN Huomio
PL Uwaga
RU Внимание

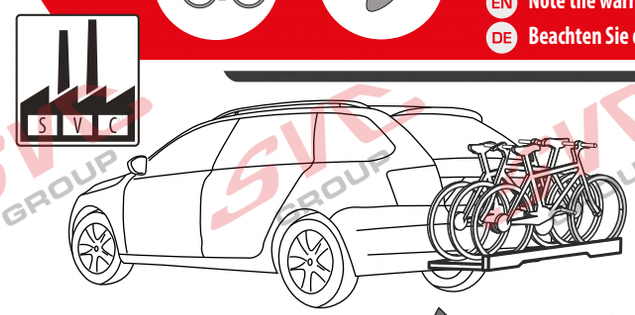

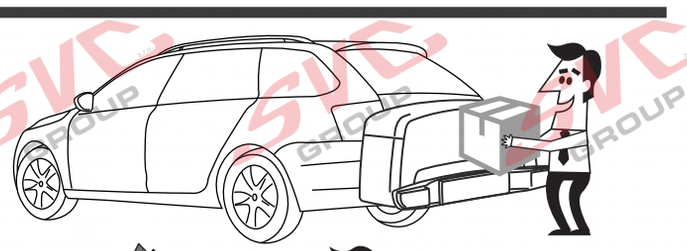

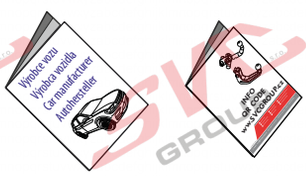

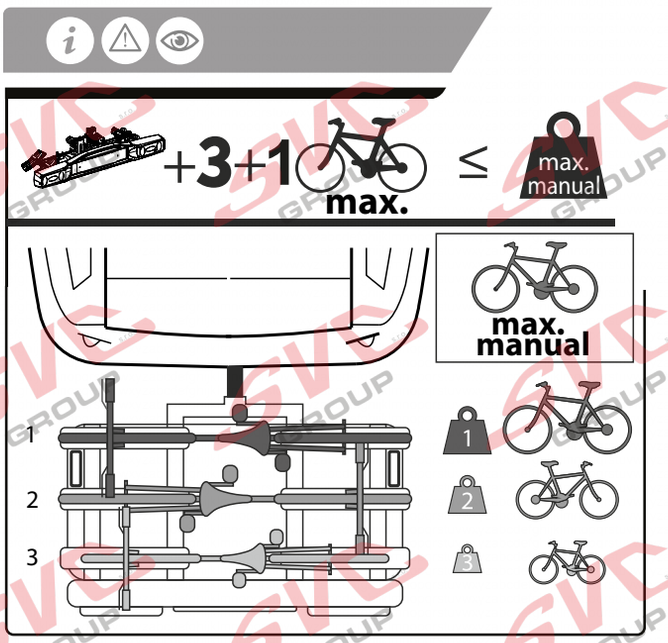

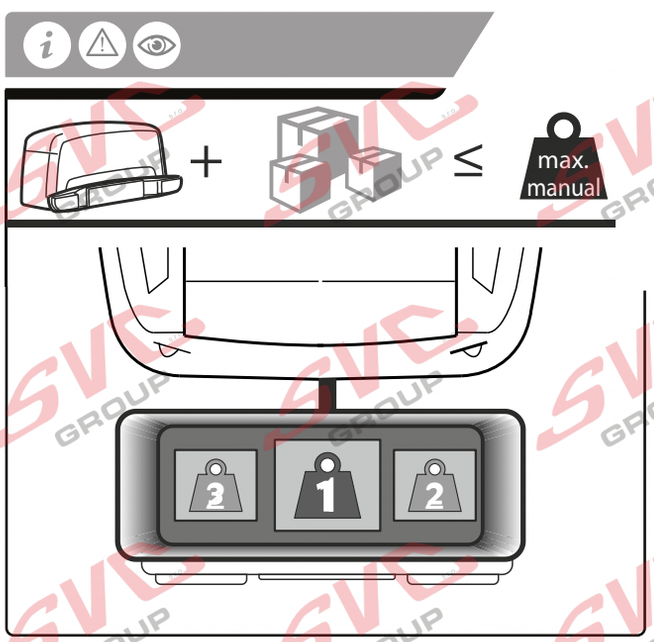

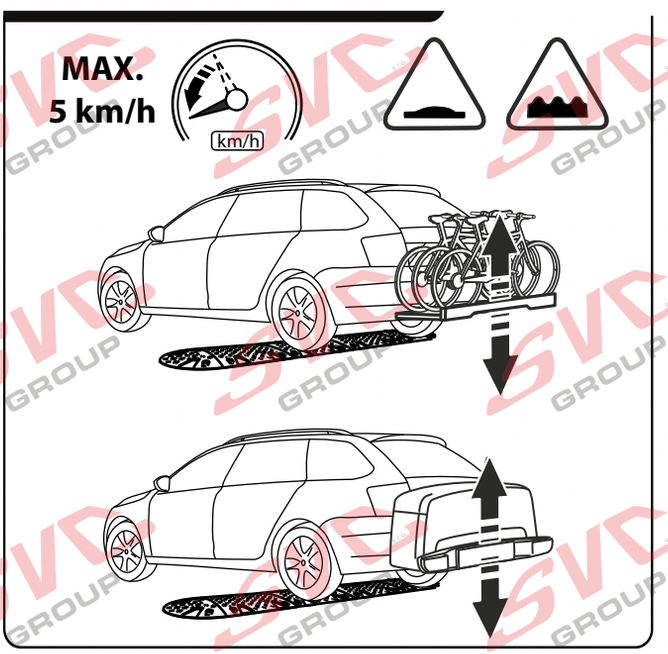

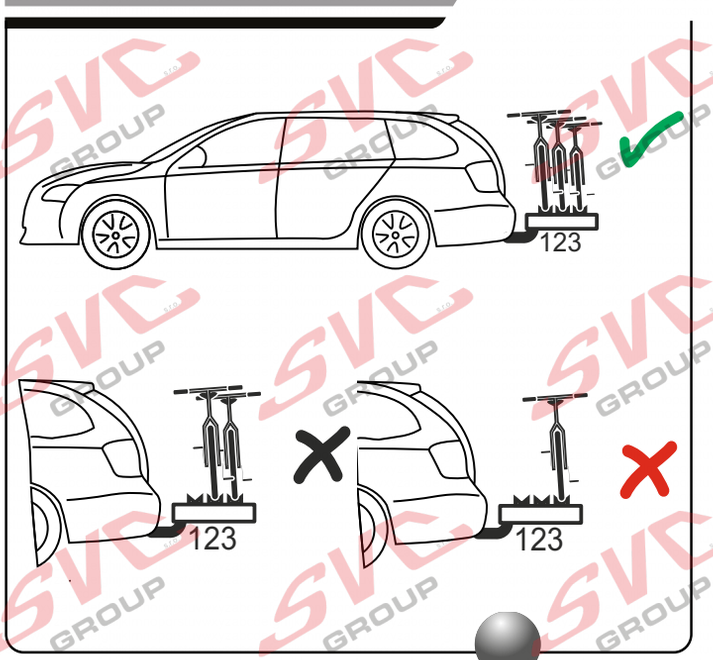

Vysokov 179
547 01 Náchod, Česká Republika
+420 603 360 607 +420 491421021
www.svcgroup.cz

SVC GROUP -08-2019

OPEL CORSA / Opel Corsa e — type F — r.v. 11/2019 ->
PEUGEOT 208 PEUGEOT e208 — r.v. 09/2019 ->

09-6026

1 400/85 D=7,53

55R-01-0524

1,5->2,0 h

2->2,5 h

VTZ 001-506	*V-506-2021*
VTZ 002-506	*V-506-2021*
VTZ 003-506	*AV-506-2021*

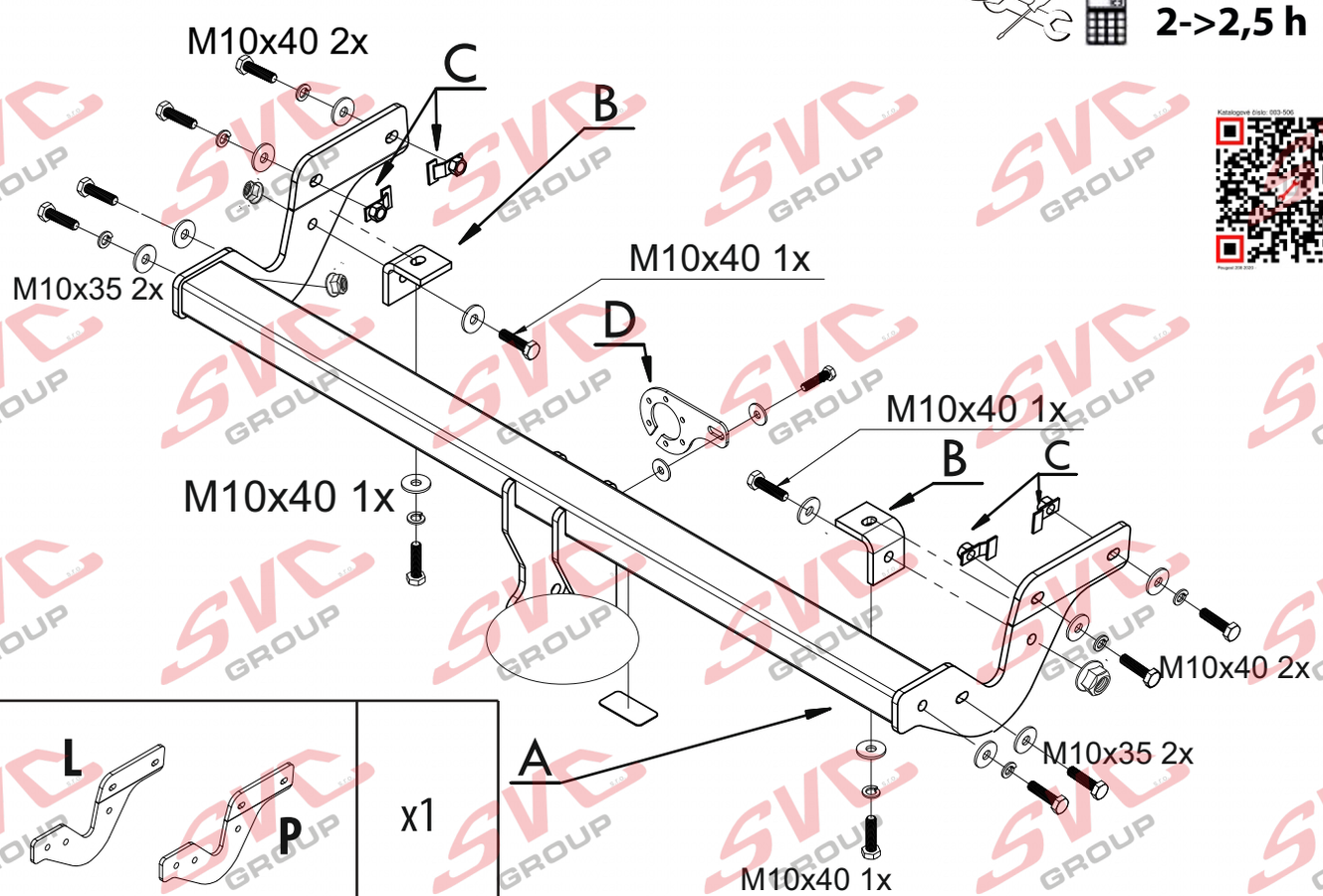

L P	x1				
	A	x1		M10x40 M10x53	10ks 2ks
	B	x2		Ø10	14ks
	C	x4		Ø10	12ks
Dlouhé	D	x1		M10	4ks

VTZ 001/2/3-507	VT-041 1ks

SVC GROUP s.r.o. Průmyslová zóna - 179 547 01 Náchod-ČR www.svcgroup.cz e-mail: svc@svcgroup.cz Tel.:+420 491421021 +420 491421022 mob.: +420 603360607

QR kódem stáhnete rozšířený montážní návod/ QR kódom stiahnete rozšírené montážny návod

SVC GROUP ©- 05/19