Montážní návod

(Montážny návod, Fitting instruction, Montageanleitumg, Instruzioni di montaggio, Monteringshandledning, Asennusohje, Instruction de montage, Montegehandleiding, Инструкция по установке)

Elektropřípojka

VOLKSWAGEN Caddy 11/2020->

Elektroprípojka
Wiring kit
Trekhaakkabelset
E-satz
Faisceau D'attelage
Barra de remolque
Wiązka elektryczna
Vetokoukun vaijerisarja
Гачковий джгут

výrobce / dodavatel

SVC Group s.r.o.

Odkaz na produkt:
https://www.svcgroup.cz/tazne-zarizeni-sroubу-pevny-skoda-rapid-monte-carlo-10-2012-2018-p7283-v960

www.svcgroup.cz

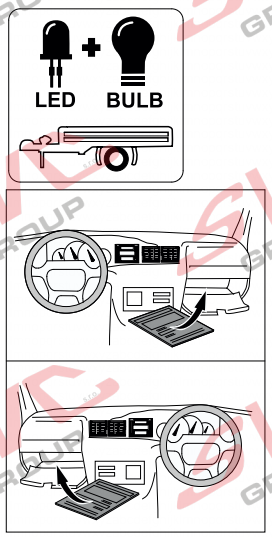

CZ Návod k montáži

13 Pin

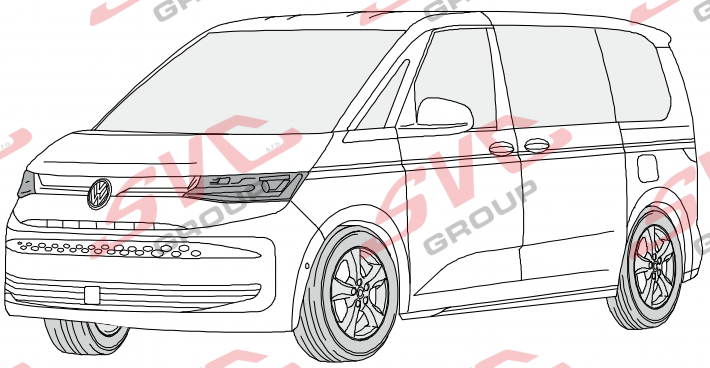

VOLKSWAGEN Multivan T7 12/2021 >>

katalog JE-747463

Montážní instrukce

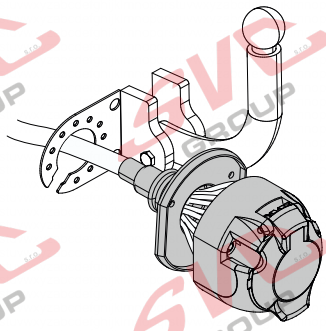

13-PIN

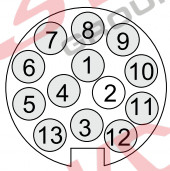

ISO 11446

- D Einbauanleitung
- GB Installation instructions
- F Consignes de montage
- NL Montagehandleiding
- DK Montagevejledning
- N Monteringsinstruksjon
- S Installationsanvisning
- FIN Asennusohje
- I Istruzioni per il montaggio
- E Instrucciones de montaje
- P Instruções de montagem
- GR Οδηγίες εγκατάστασης
- PL Instrukcja montażu
- LT Montavimo informacija
- LV Iemontēšanas pamācība
- EST Paigaldusjuhend
- SLO Navodilo za vgradnjo
- SK Montážny návod

GERMAN QUALITY ENGINEERING · The Original since 1927

Pro vozidla bez přípravy elektroinstalace vozu z výroby

Svazek vedení 1 + 2

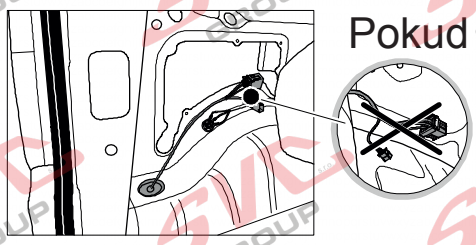

Pokud nemáte tento propojovací konektor v levém zadním podběhu, musíte použít oba svazky **1** a **2** propojit přípojku tažného i v přední části vozu

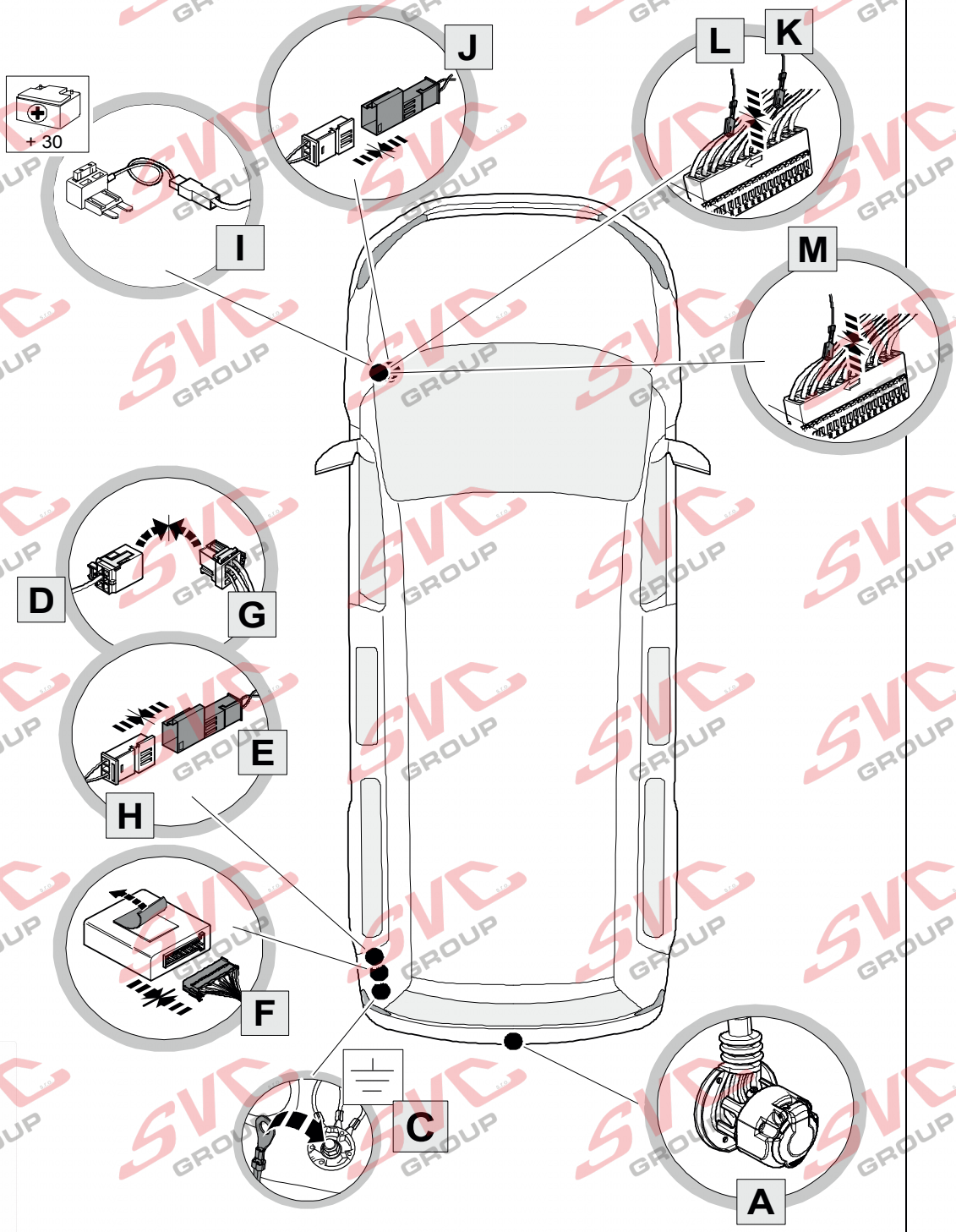

© Erich Jaeger GmbH + © SVC GROUP s.t.o. 072467
Tel.: +421 603360607-444 / e-mail: technik@svcgroup-jaeger.cz

Pro vozidla s přípravou elektroinstalace vozu pro tažné zařízení - Konektor pro spojení elektroinstalace vozu a této přípojky je v levém zadním podběhu.

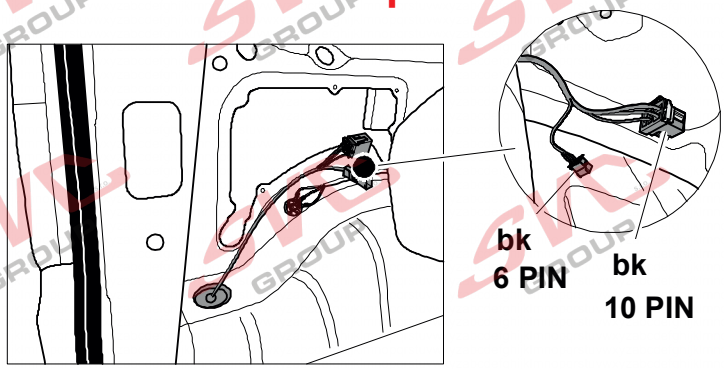

Pokud máte tento propojovací konektor v levém zadním podběhu, použijete jen svazek číslo **1**

Svazek vedení **1**

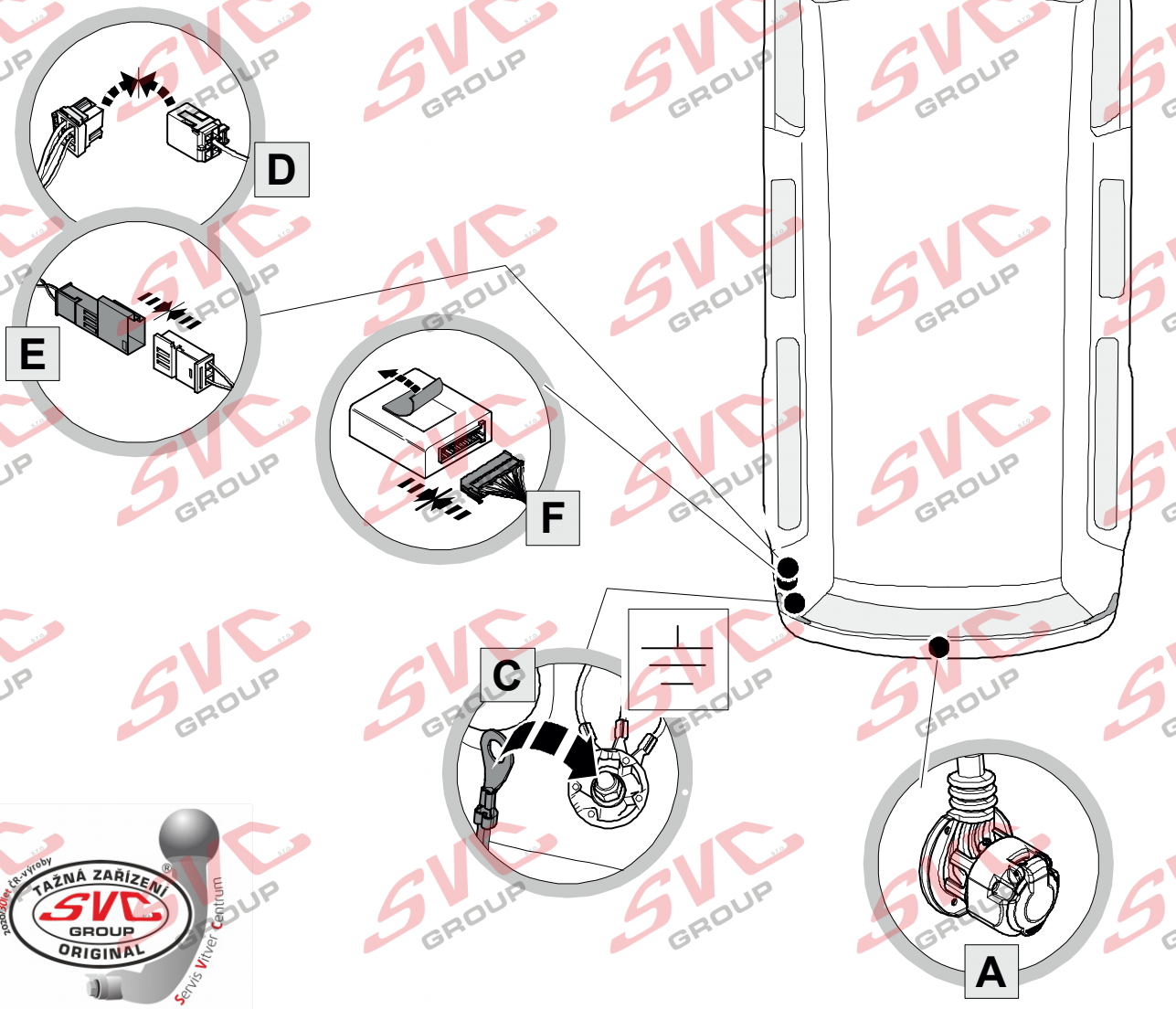

© Erich Jaeger GmbH + © SVC GROUP s.t.o. 072467
Tel.: +421 603360607-444 / e-mail: technik@svcgroup-jaeger.cz

Svazek vedení 1 + 2

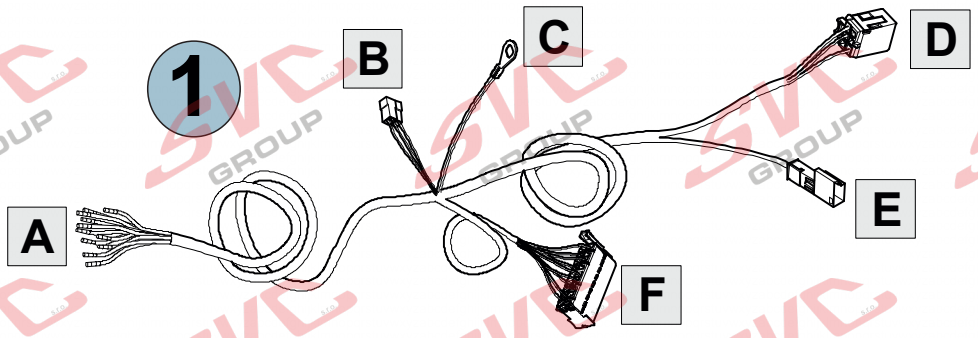

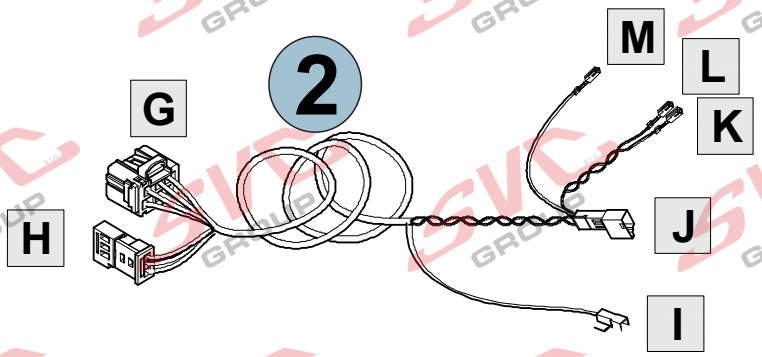

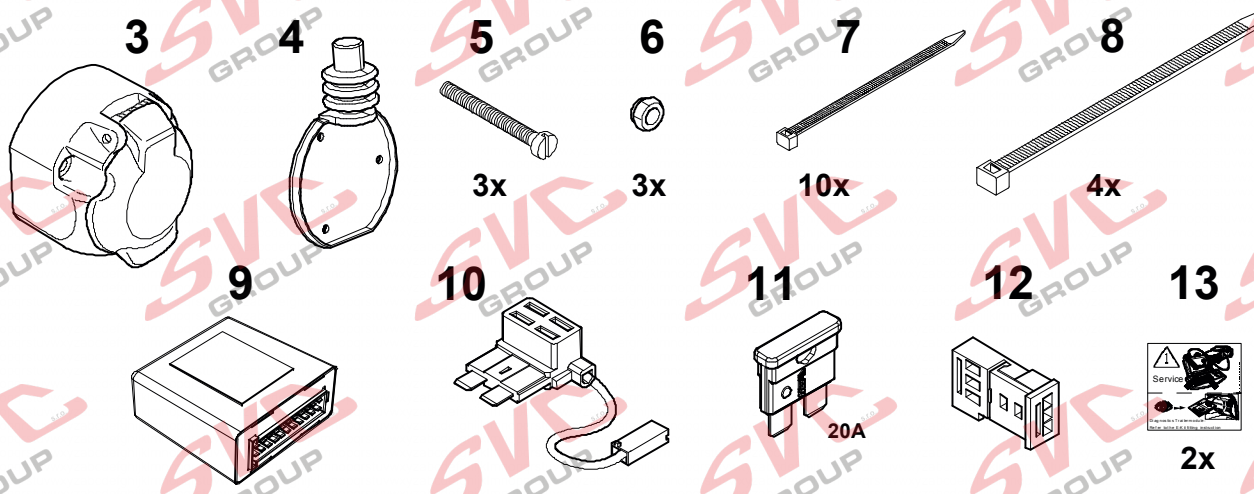

TOOLS

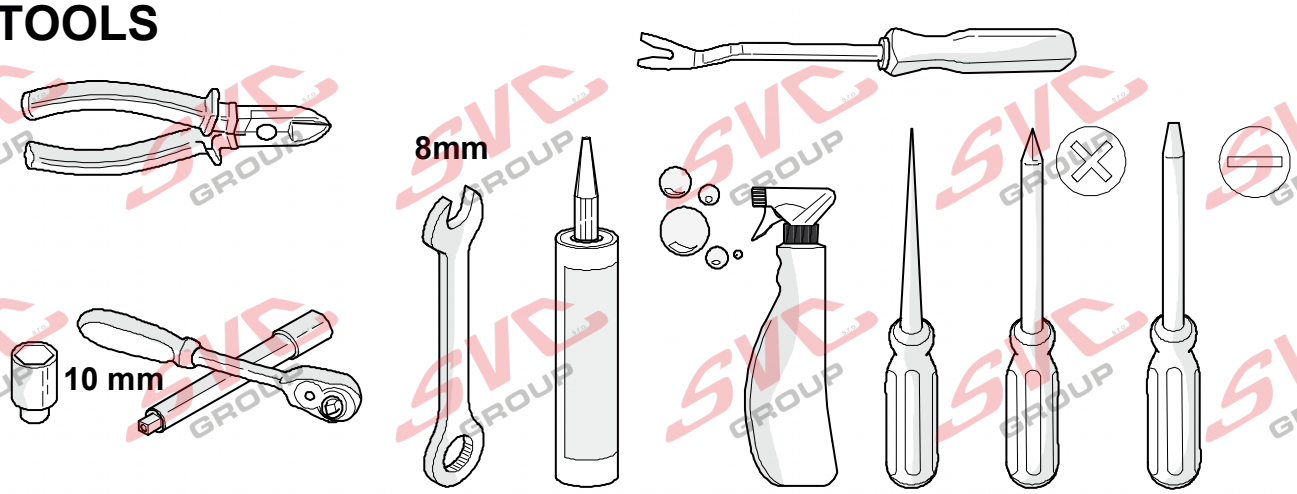

© Erich Jaeger GmbH + © SVC GROUP s.t.o. 072467
Tel.: +421 603360607-444 / e-mail: technik@svcgroup.jaeger.cz

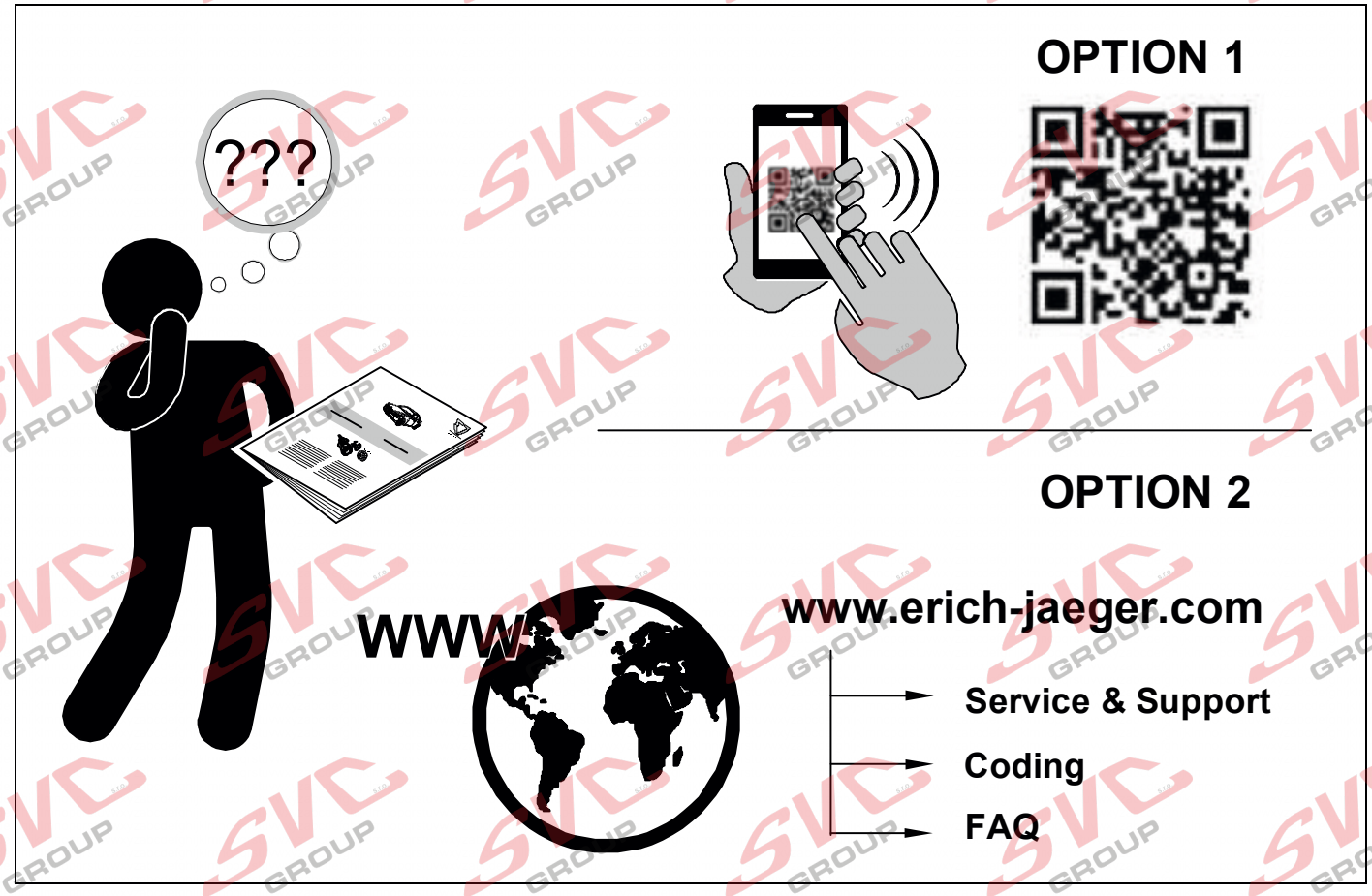

1

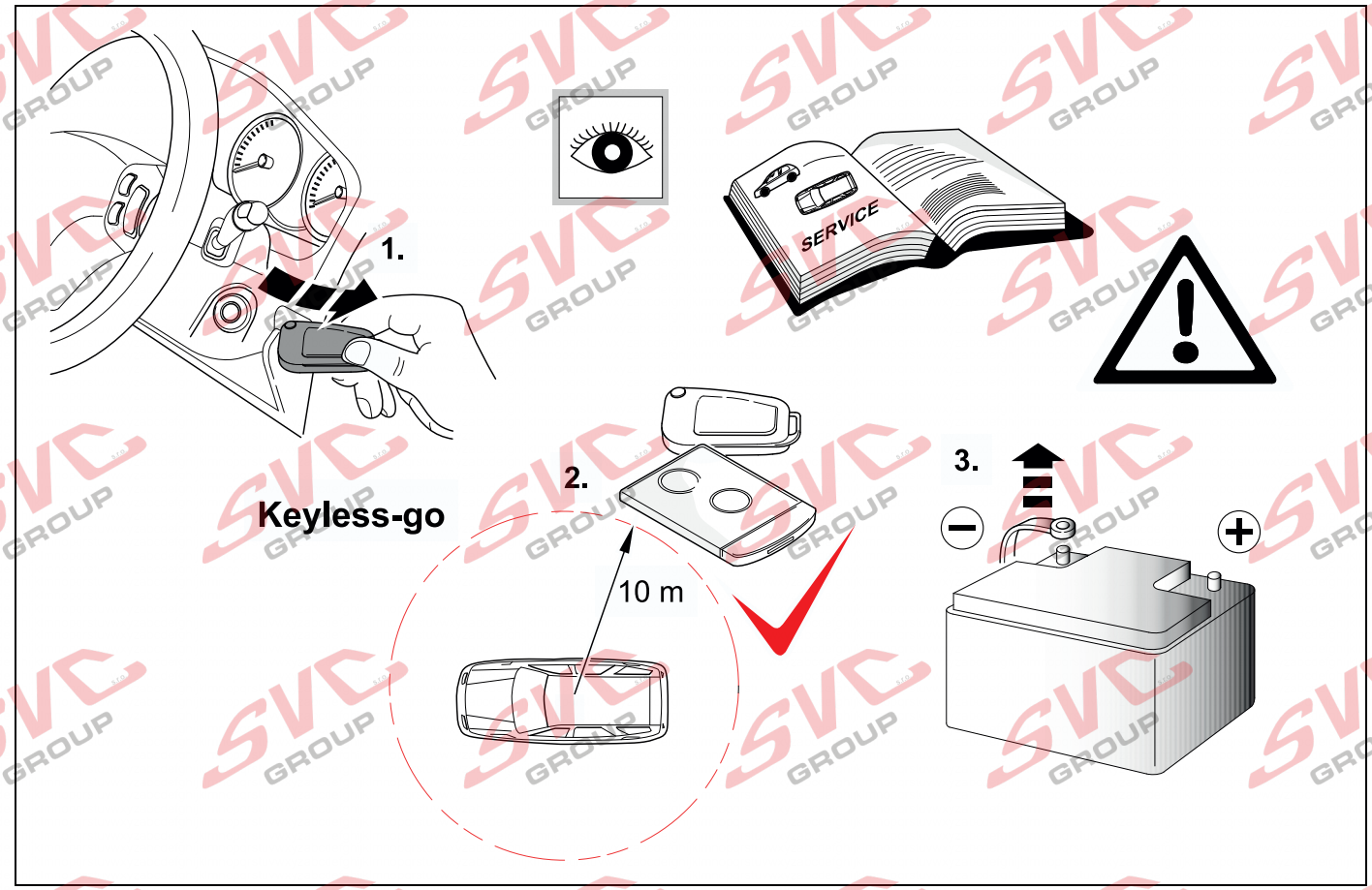

© Erich Jaeger GmbH + © SVC GROUP s.t.o. 072467
Tel.: +421 603360607-444 / e-mail: technik@svcgroup-jaeger.cz

2 REMOVE

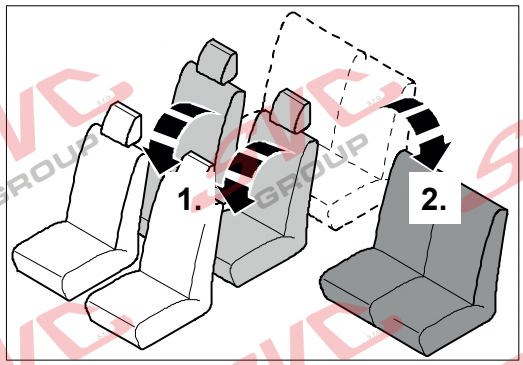

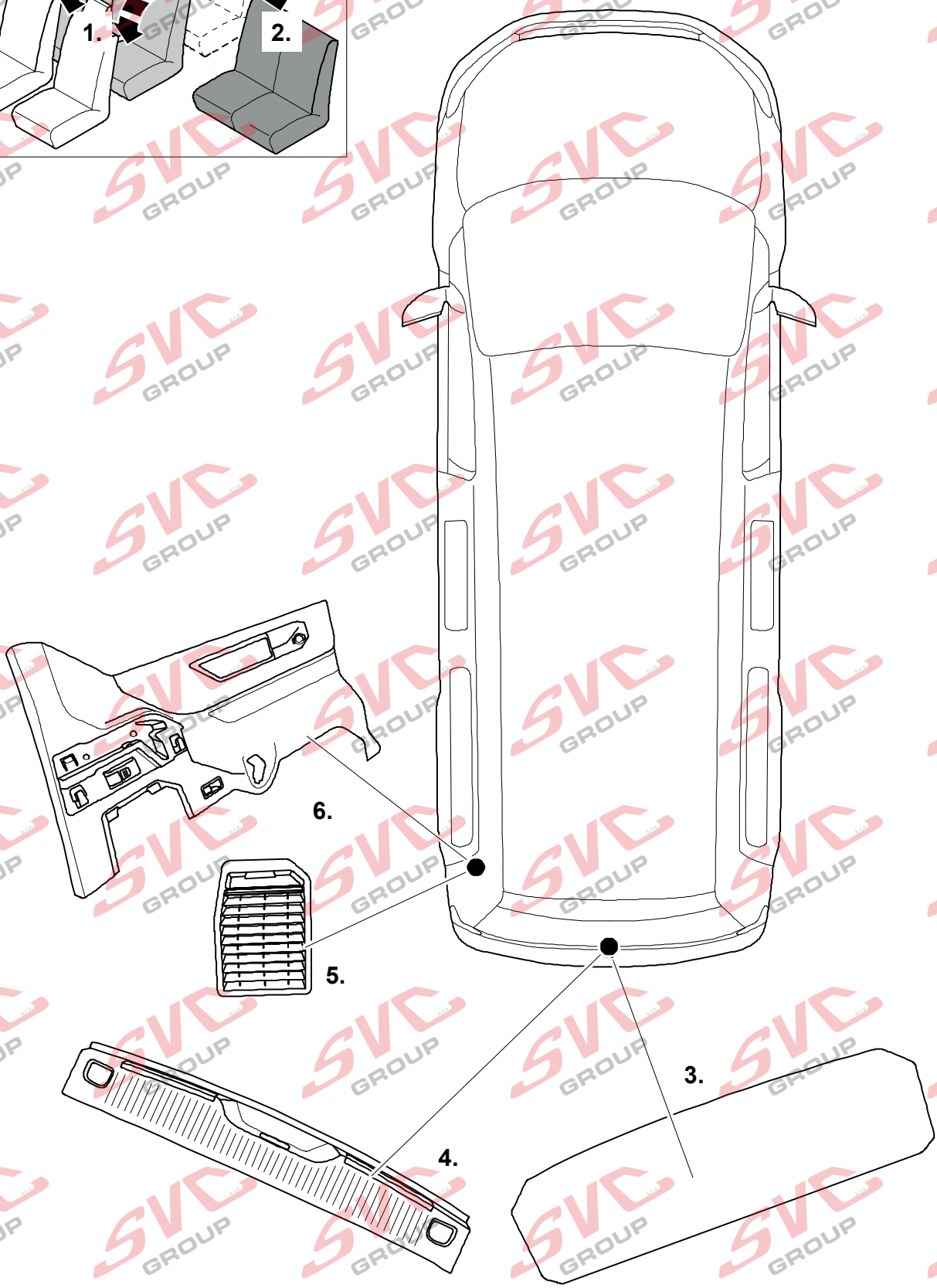

© Erich Jaeger GmbH + © SVC GROUP s.t.o. 072467
Tel.: +421 603360607-444 / e-mail: technik@svcgroup-jaeger.cz

3

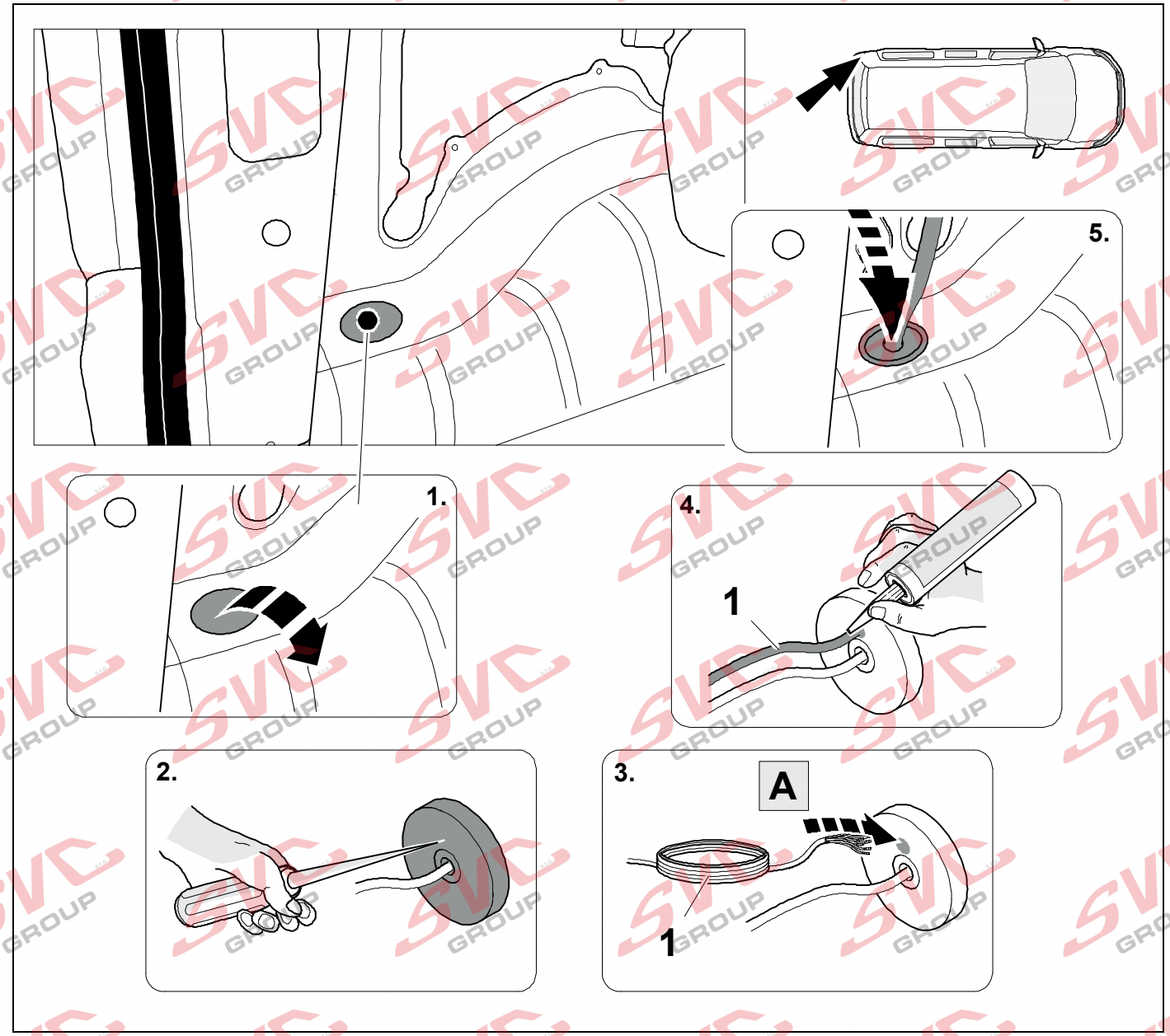

4

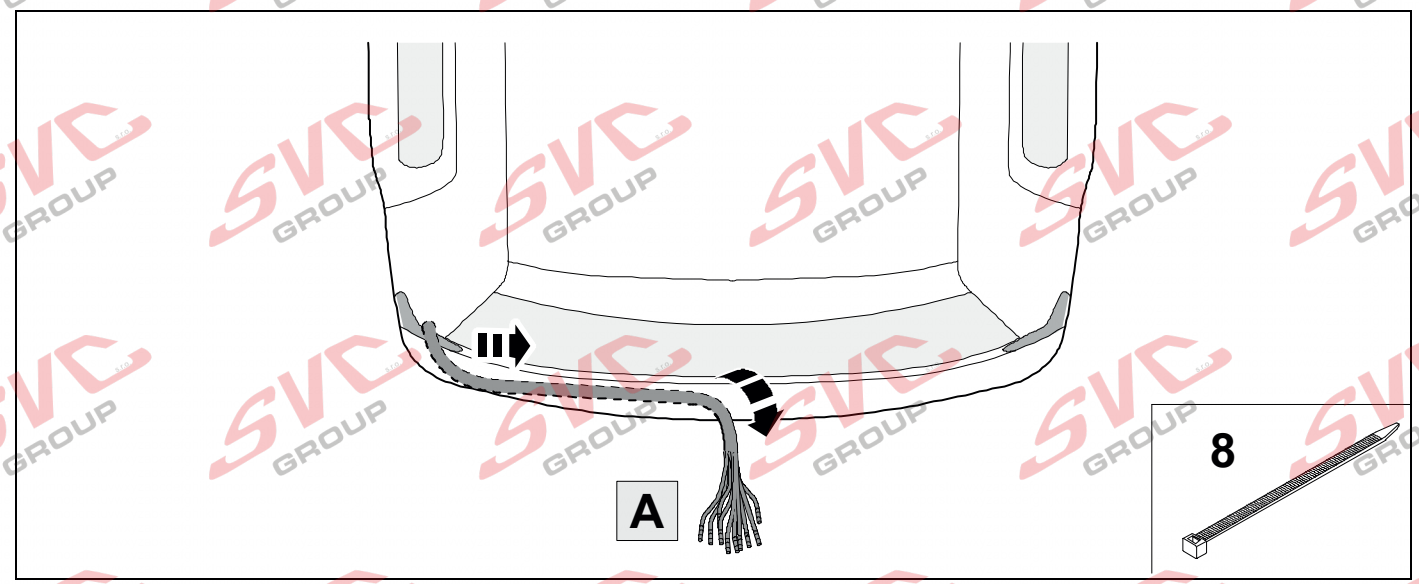

© Erich Jaeger GmbH + © SVC GROUP s.t.o. 072467
Tel.: +421 603360607-444 / e-mail: technik@svcgroup-jaeger.cz

5

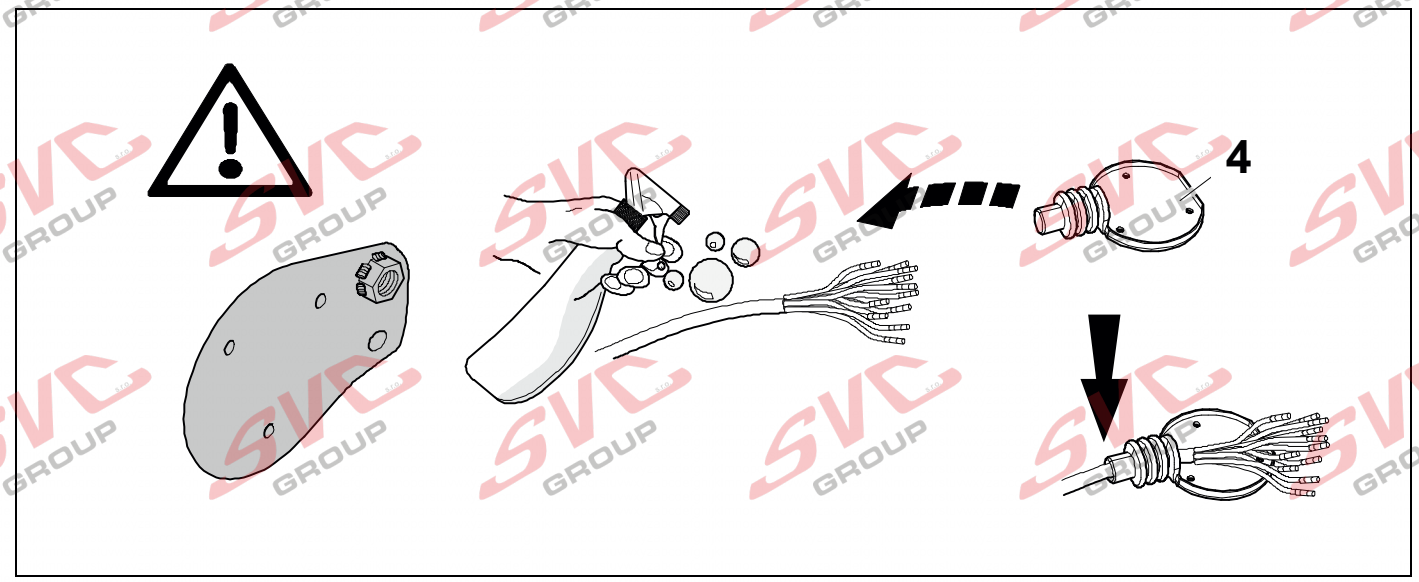

6

7

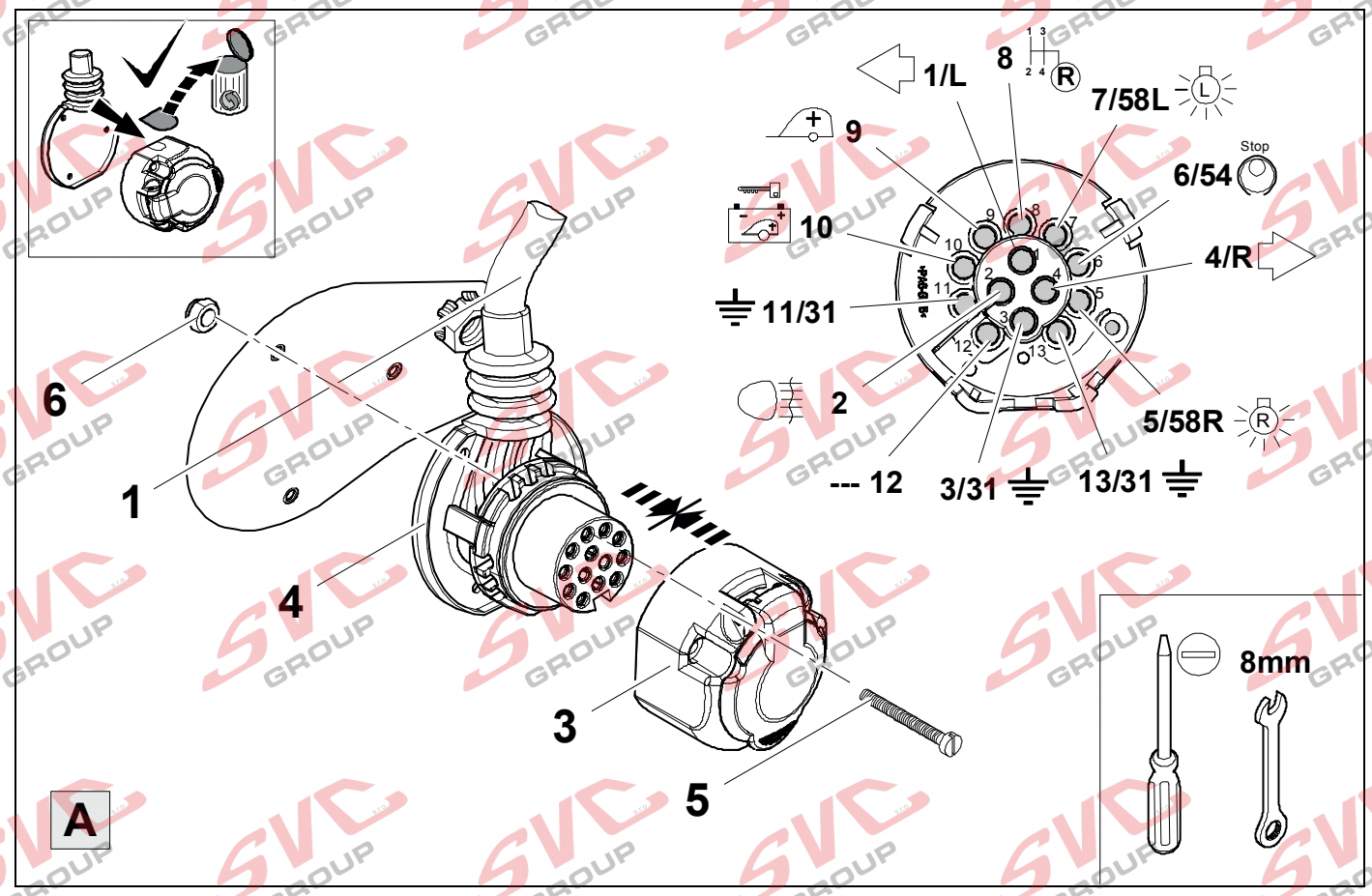

© Erich Jaeger GmbH + © SVC GROUP s.t.o. 072467
Tel.: +421 603360607-444 / e-mail: technik@svcgroup.jaeger.cz

7			8		
1	bk/wh		8	bu/rd	1 3 2 4 R
2	gy		9	rd/bu	+
3	wh/bn		10	ye	+
4	bk/gn		11	bn/gn	
5	gy/rd	R	12	no	-/-
6	bk/rd	Stop	13	bn	
7	gy/bk	L			

8	bk	wh	gy	gn	rd	bu	ye	bn	pu	or	no
D	schwarz	weiß	grau	grün	rot	blau	gelb	braun	violett	orange	nicht belegt
GB	black	white	grey	green	red	blue	yellow	brown	purple	orange	not occupied
F	noir	blanc	gris	vert	rouge	bleu	jaune	brun	violet	orange	inutilisé
NL	zwart	wit	grijs	groen	rood	blauw	geel	bruin	violet	oranje	niet aan-gesloten
DK	sort	hvid	grå	grøn	rød	blå	gul	brun	violet	orange	ikke anvendt
N	svart	hvit	grå	grønn	rød	blå	gul	brun	fiolett	oransje	ikke i bruk
S	svart	vit	grå	grön	röd	blå	gul	brun	violett	orange	ej använd
FIN	musta	valkoinen	harmaa	vihreä	punainen	sininen	keltainen	ruskea	violetti	oranssi	ei varattu
I	nero	bianco	grigio	verde	rosso	blu	giallo	marrone	viola	arancione	libero
E	negro	blanco	gris	verde	rojo	azul	amarillo	marrón	violeta	anaranja-do	no ocupado
P	preto	branco	cinzento	verde	vermelho	azul	amarelo	castanho	violeta	laranja	não ocupado
PL	czarny	biały	szaro	zielony	czerwony	niebiesko	żółty	brazowy	fioletowy	pomaran-czowy	wolny
CZ	**černý**	**bílý**	**šedý**	**zelený**	**červený**	**modrý**	**žlutý**	**hnědý**	**fialový**	**oranžový**	**neo-bsazen**
SK	čierny	biely	šedý	zelený	červený	modrý	žltý	hnedý	fialový	pomaran-čový	neo-sadený

© Erich Jaeger GmbH + © SVC GROUP s.t.o. 072467
Tel.: +421 603360607-444 / e-mail: technik@svcgroup.jaeger.cz

9

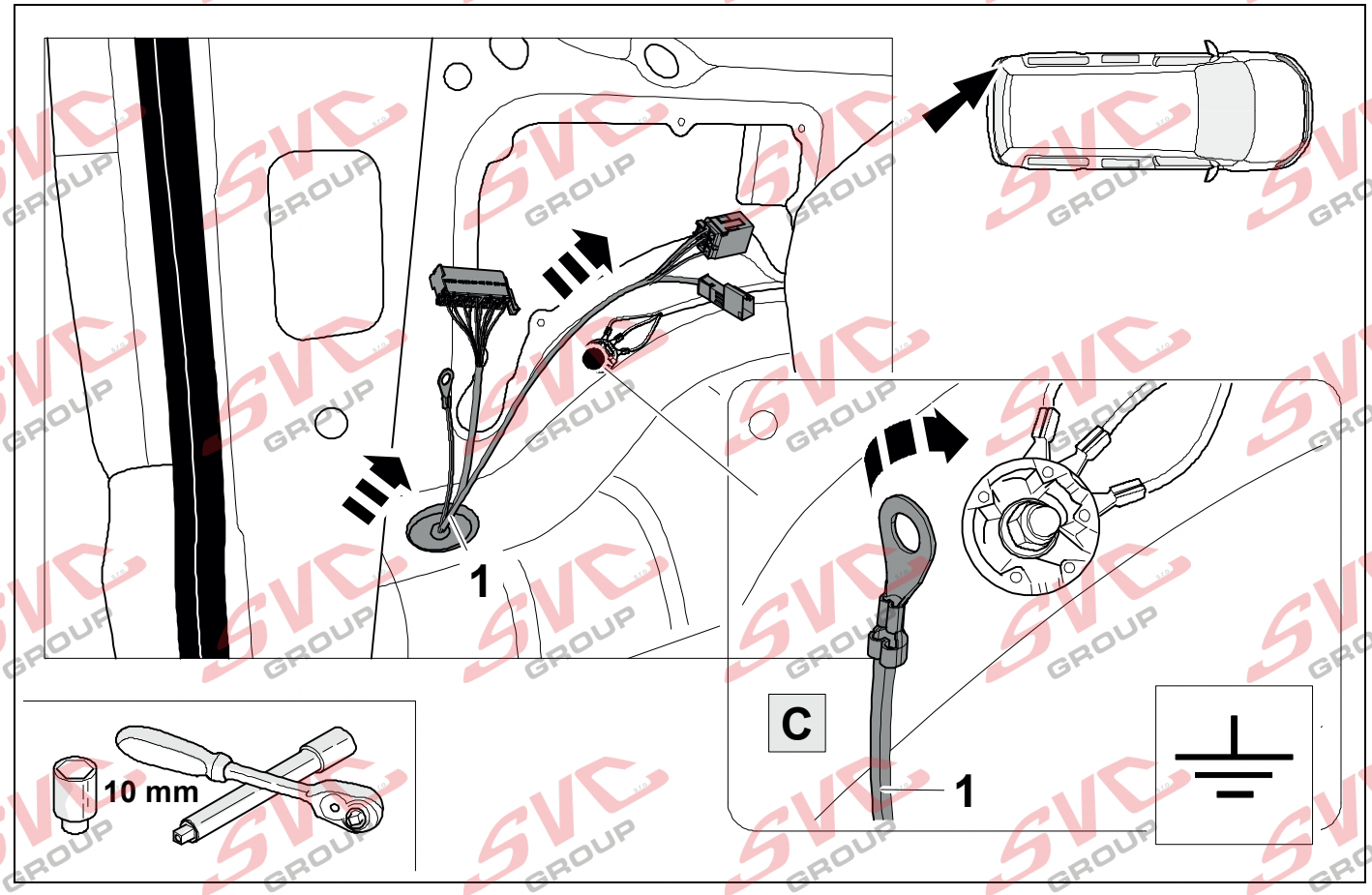

10

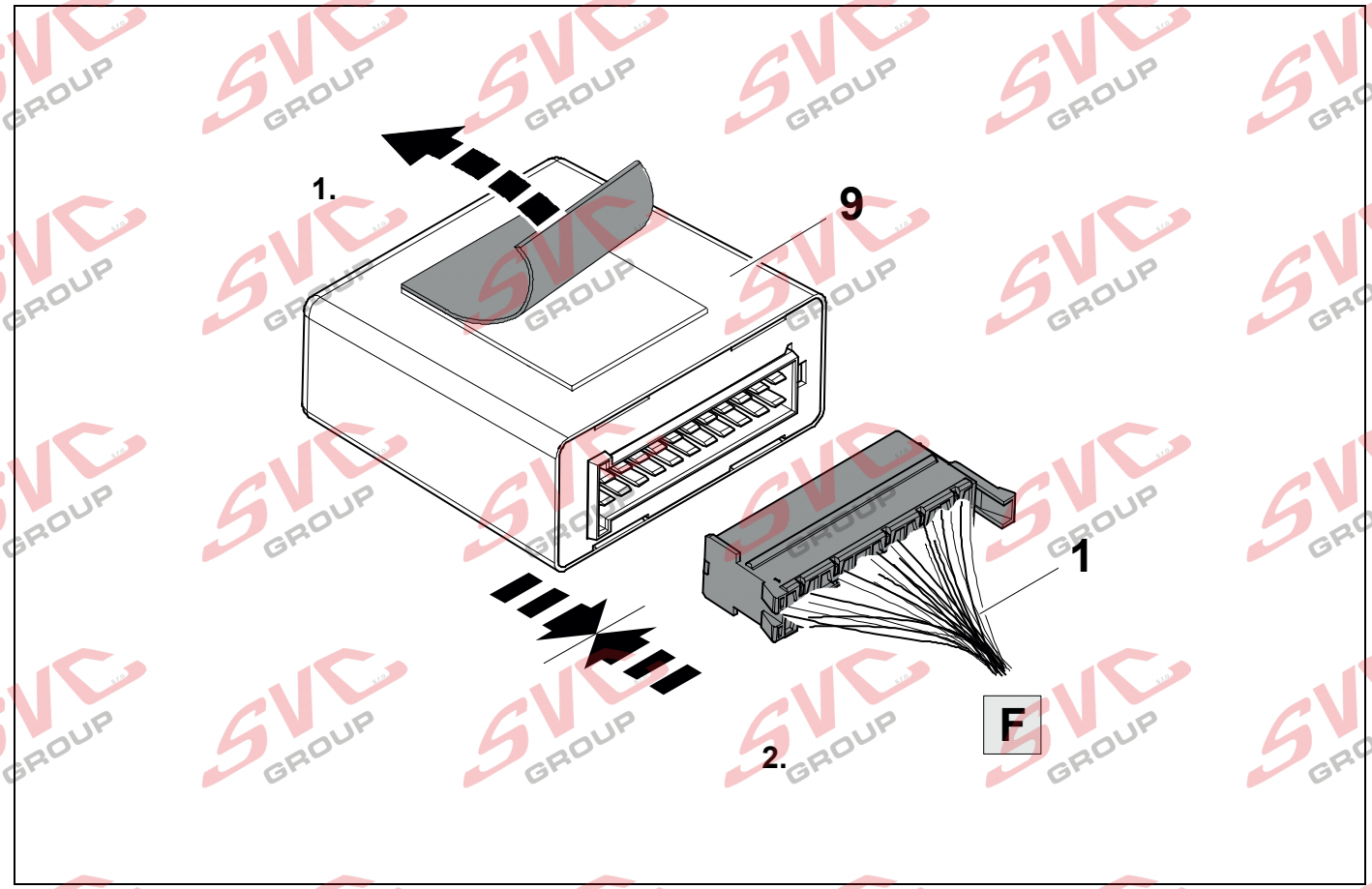

© Erich Jaeger GmbH + © SVC GROUP s.t.o. 072467
Tel.: +421 603360607-444 / e-mail: technik@svcgroup.jaeger.cz

11

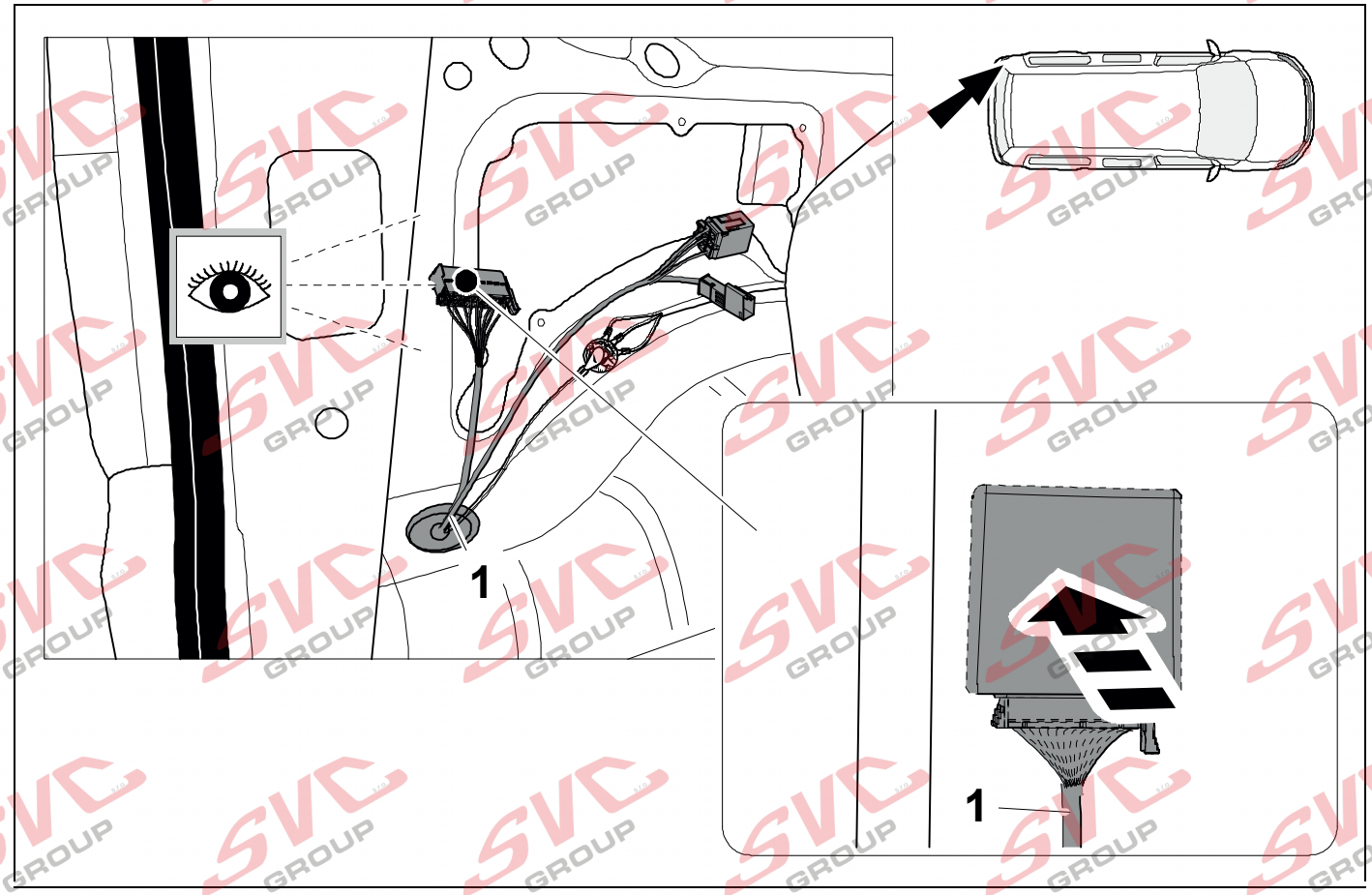

12 8

Vehicles with trailer preparation

Vozidla s přípravou pro přívěs

POZICE - 1

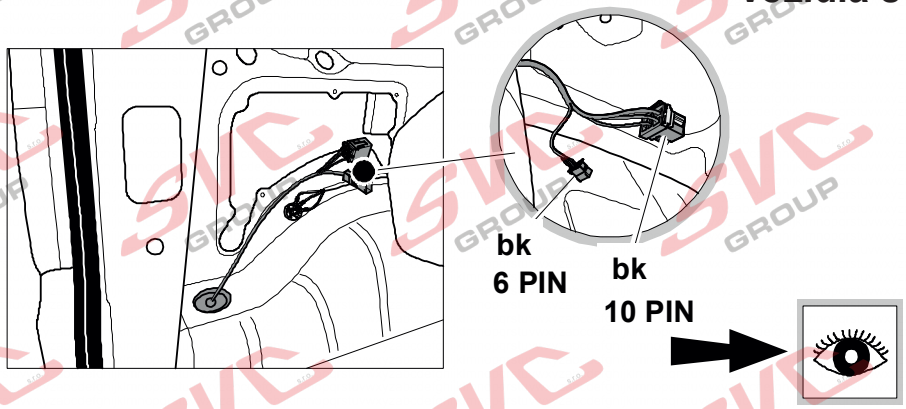

13 17

33 43

Vehicles without trailer preparation

Vozidla bez přípravy pro přívěs

POZICE - 2

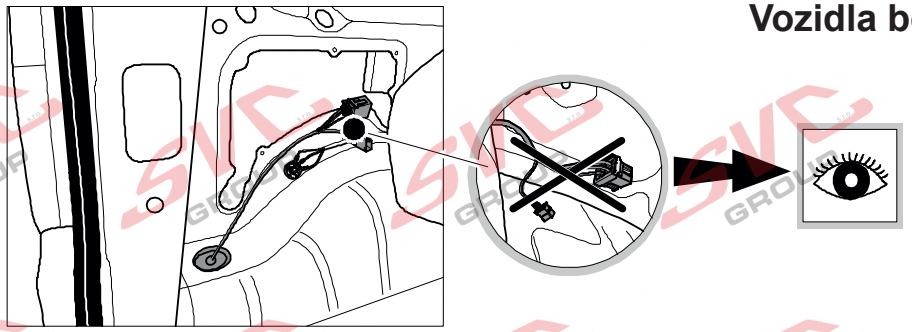

18 43

© Erich Jaeger GmbH + © SVC GROUP s.t.o. 072467
Tel.: +421 603360607-444 / e-mail: technik@svcgroup-jaeger.cz

13

OPTION 1

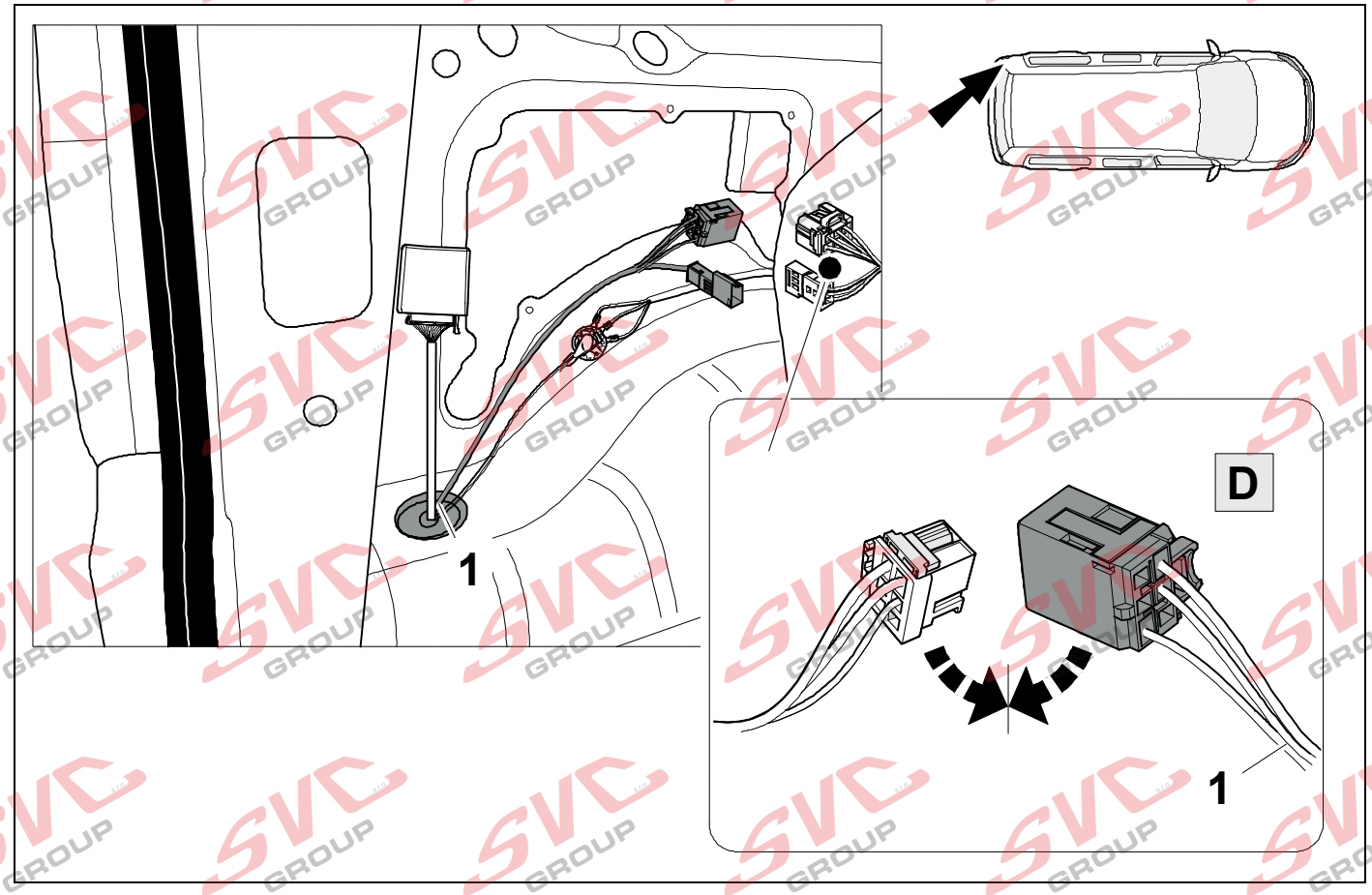

14

8

OPTION 1

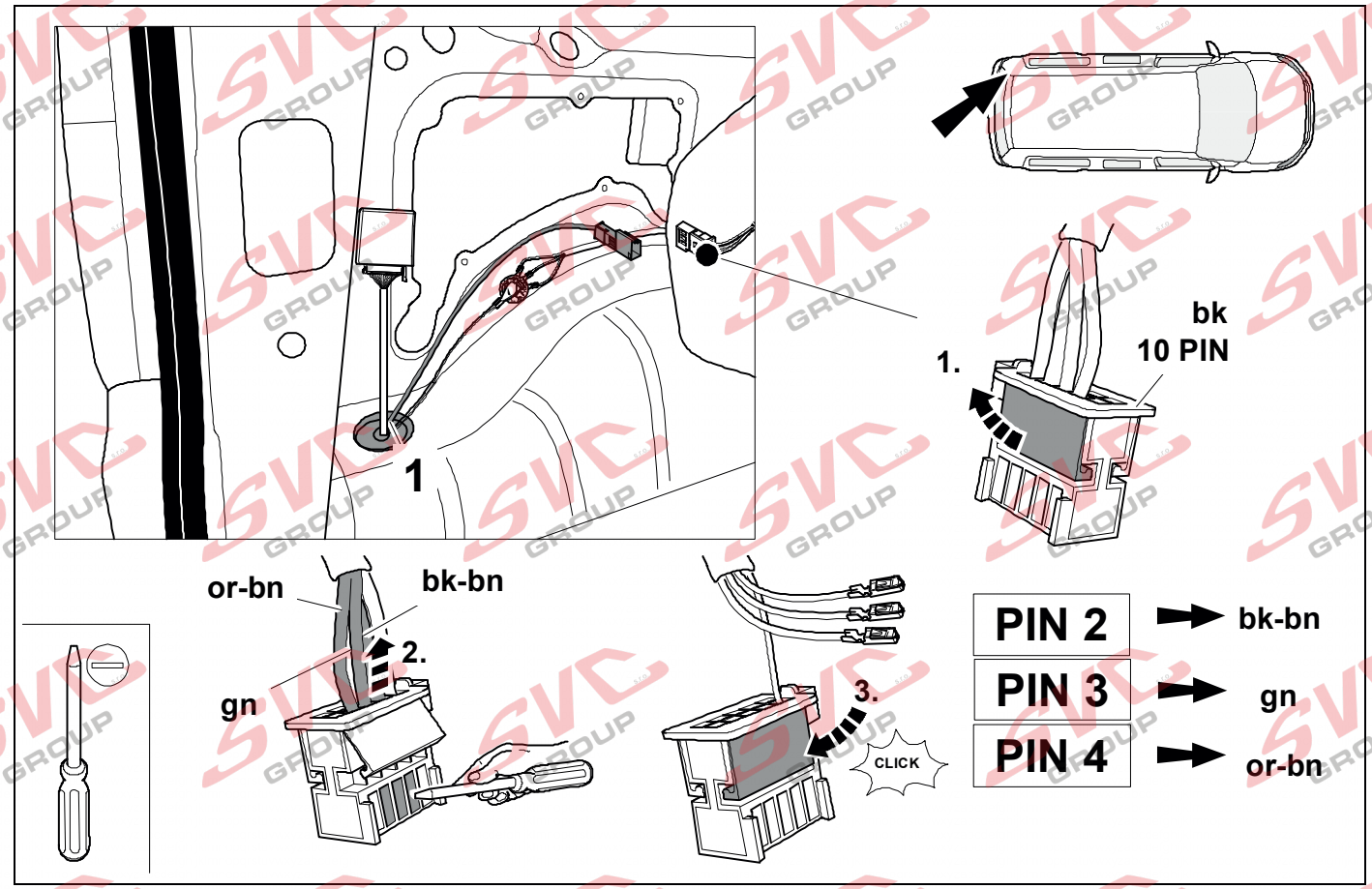

© Erich Jaeger GmbH + © SVC GROUP s.t.o. 072467
Tel.: +421 603360607-444 / e-mail: technik@svcgroup-jaeger.cz

15 — 8 — OPTION 1

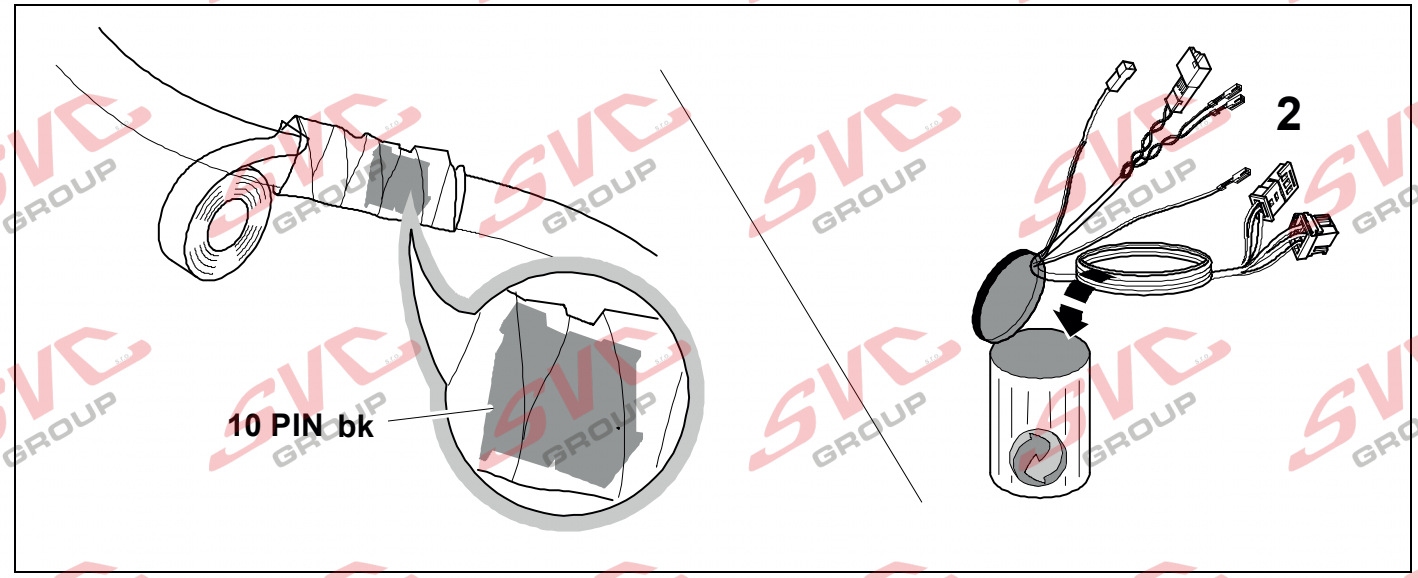

16 — 8 — OPTION 1

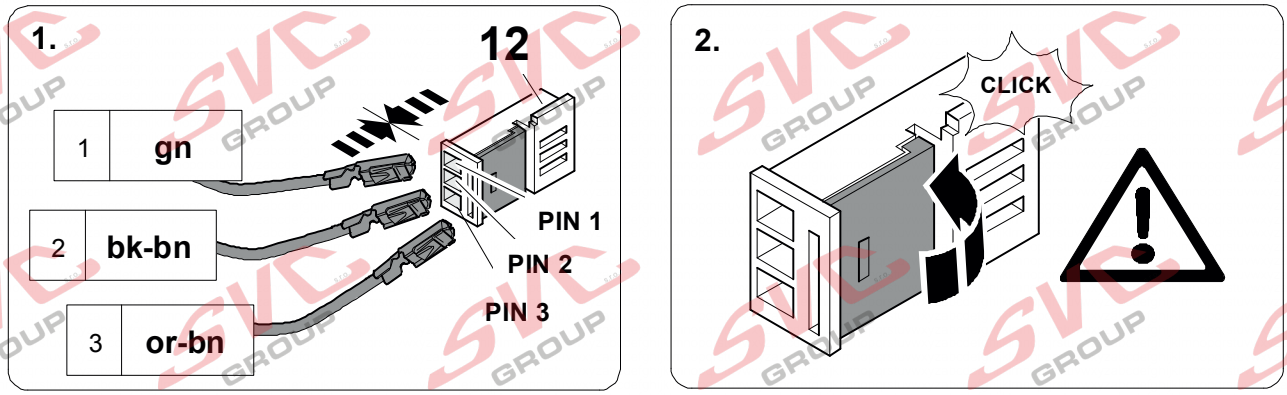

17 — OPTION 1

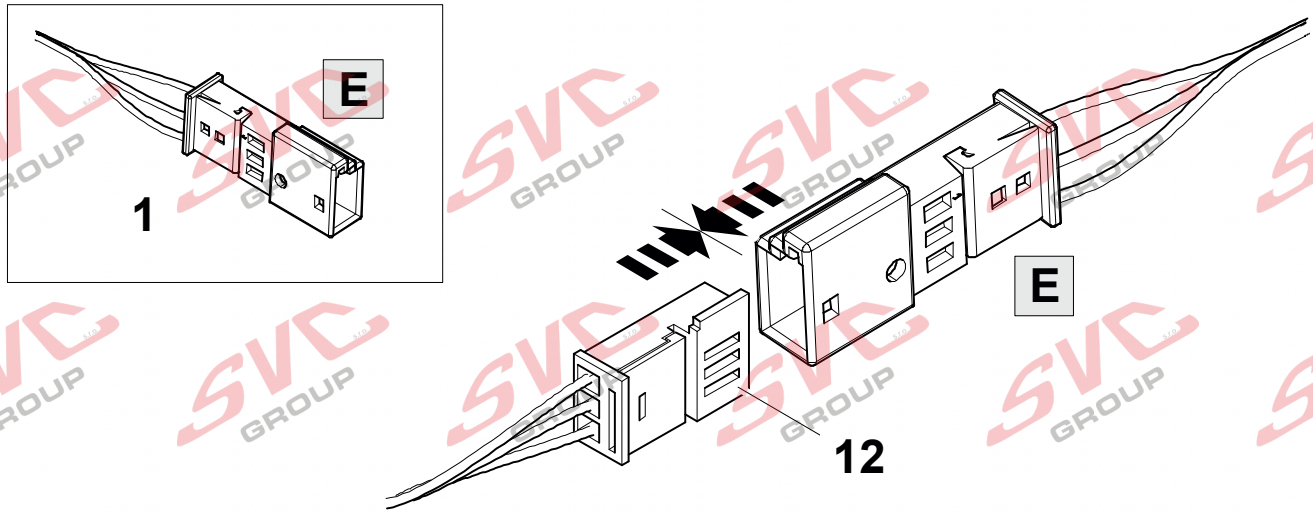

© Erich Jaeger GmbH + © SVC GROUP s.t.o. 072467
Tel.: +421 603360607-444 / e-mail: technik@svcgroup.jaeger.cz

18 OPTION 2

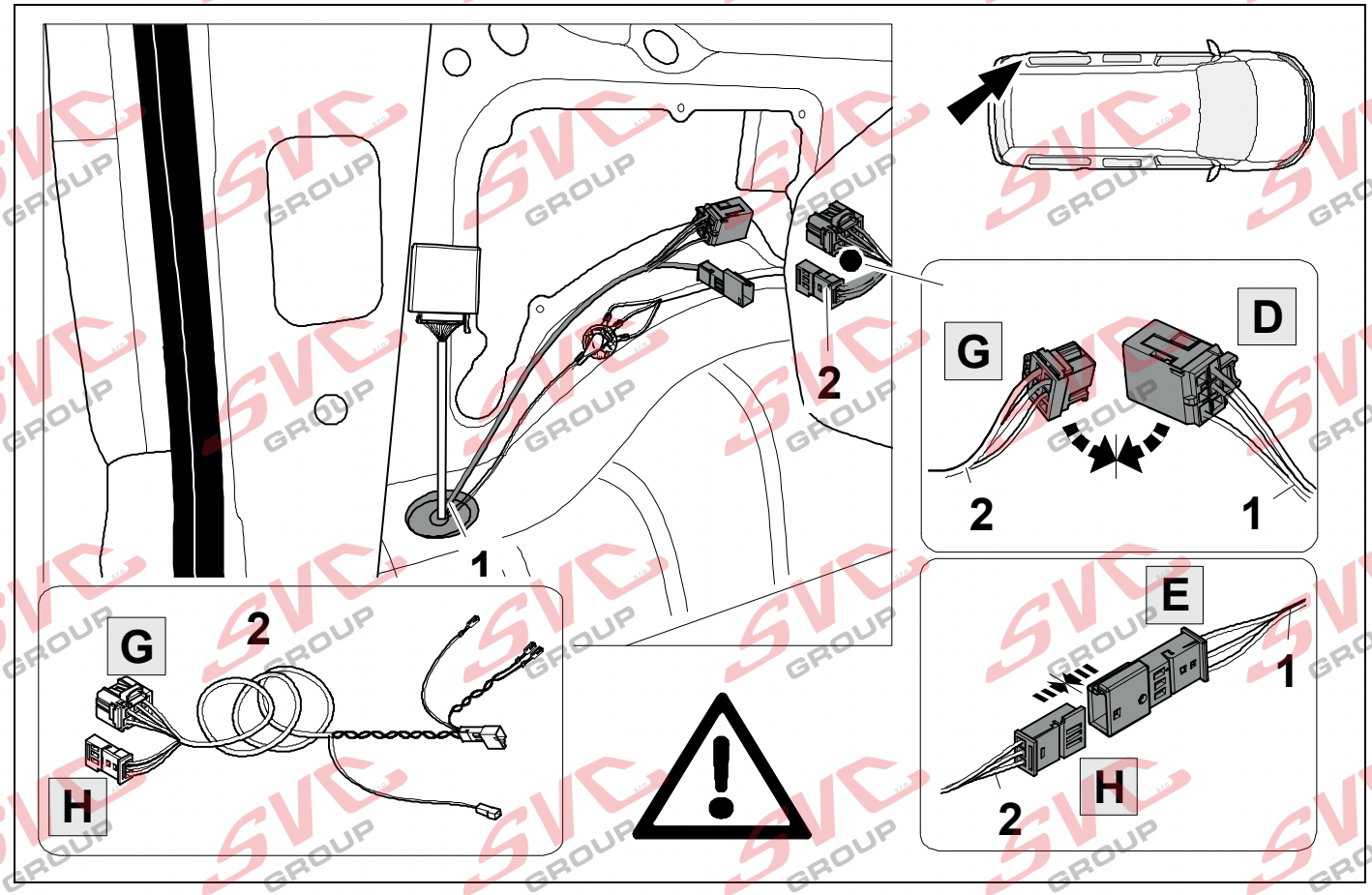

19 LHD OPTION 2

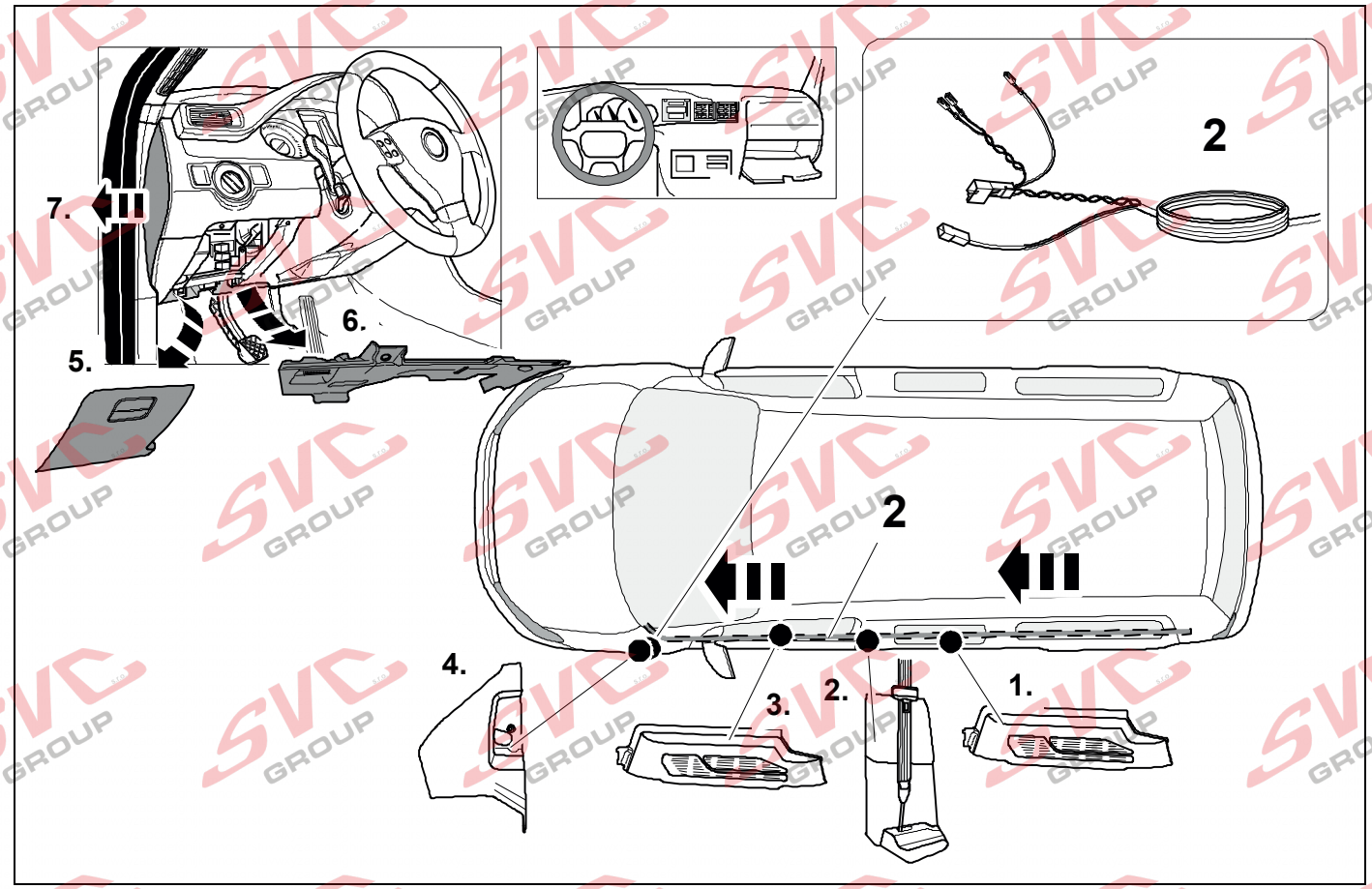

© Erich Jaeger GmbH + © SVC GROUP s.t.o. 072467
Tel.: +421 603360607-444 / e-mail: technik@svcgroup.jaeger.cz

20 RHD OPTION 2

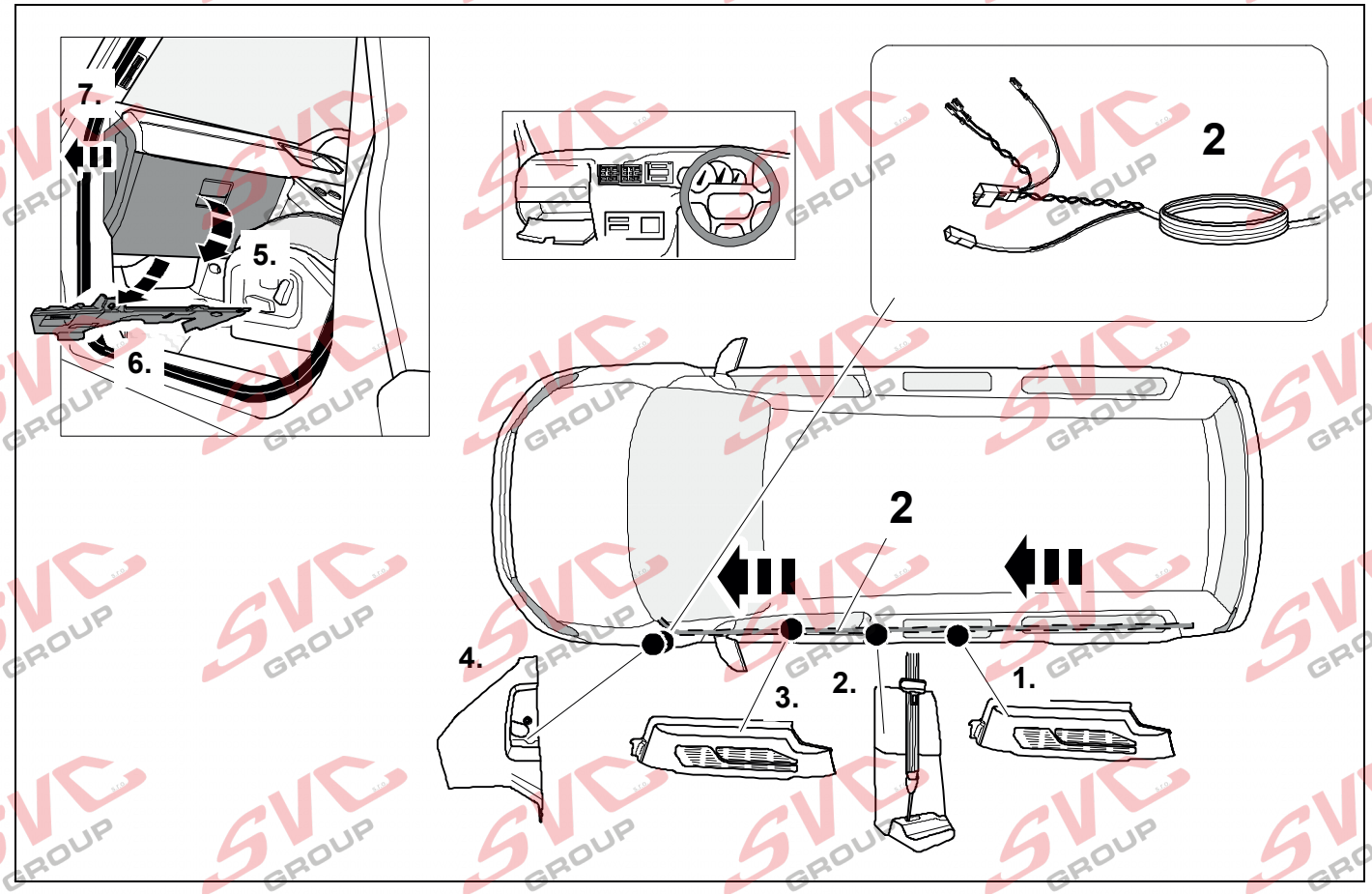

21 LHD OPTION 2

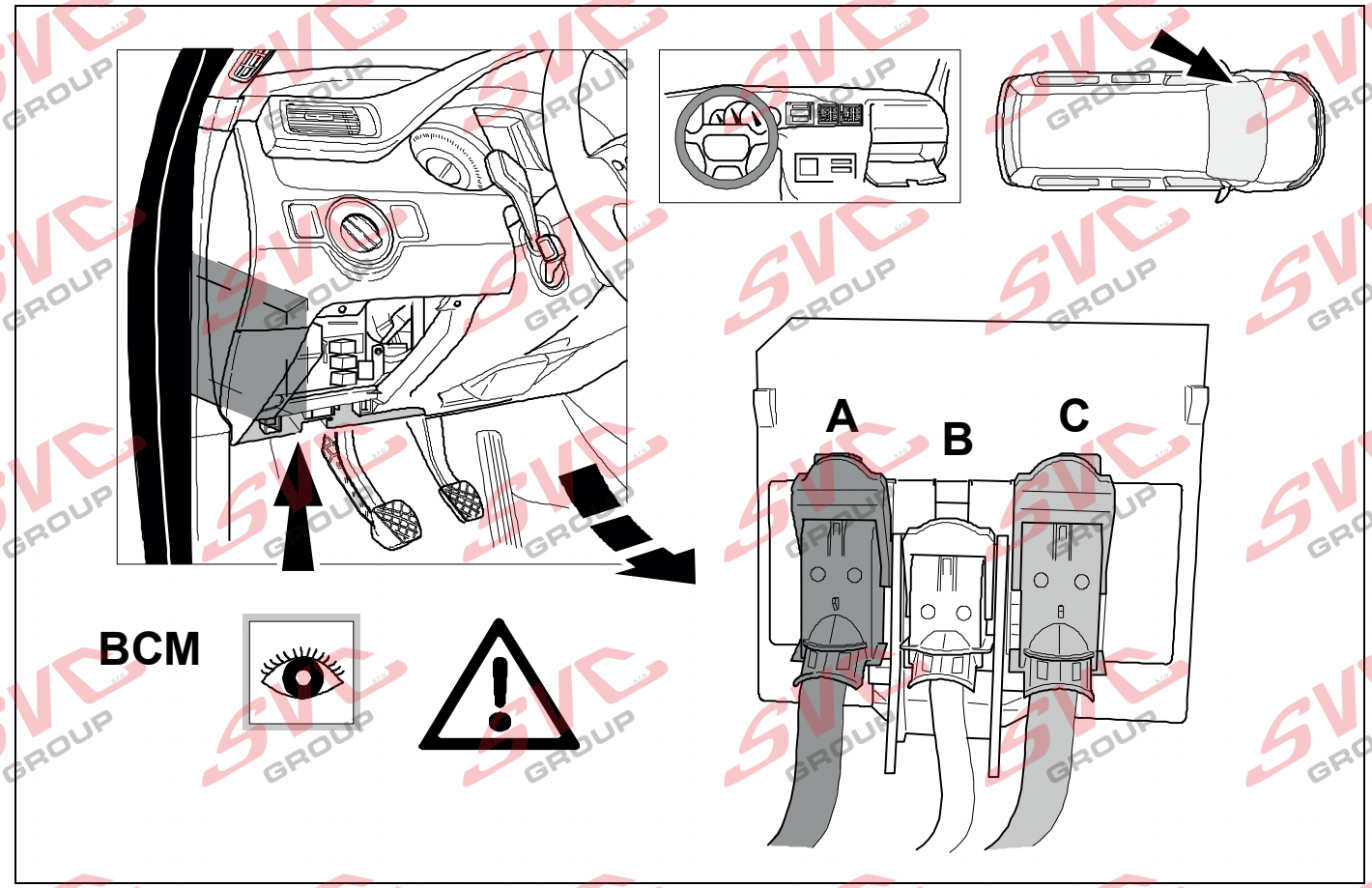

BCM

© Erich Jaeger GmbH + © SVC GROUP s.t.o. 072467
Tel.: +421 603360607-444 / e-mail: technik@svcgroup.jaeger.cz

22 RHD

OPTION 2

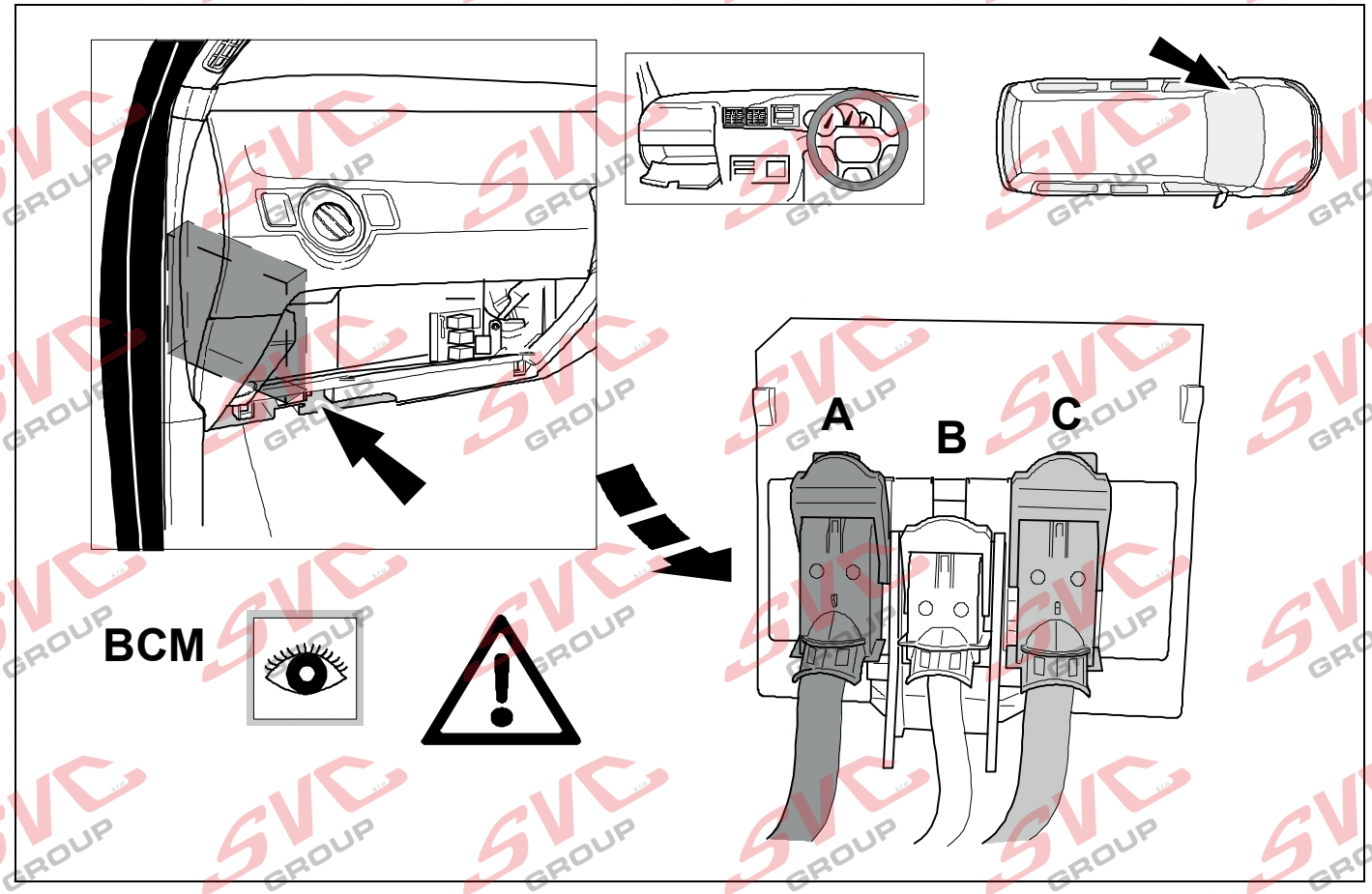

23

OPTION 2

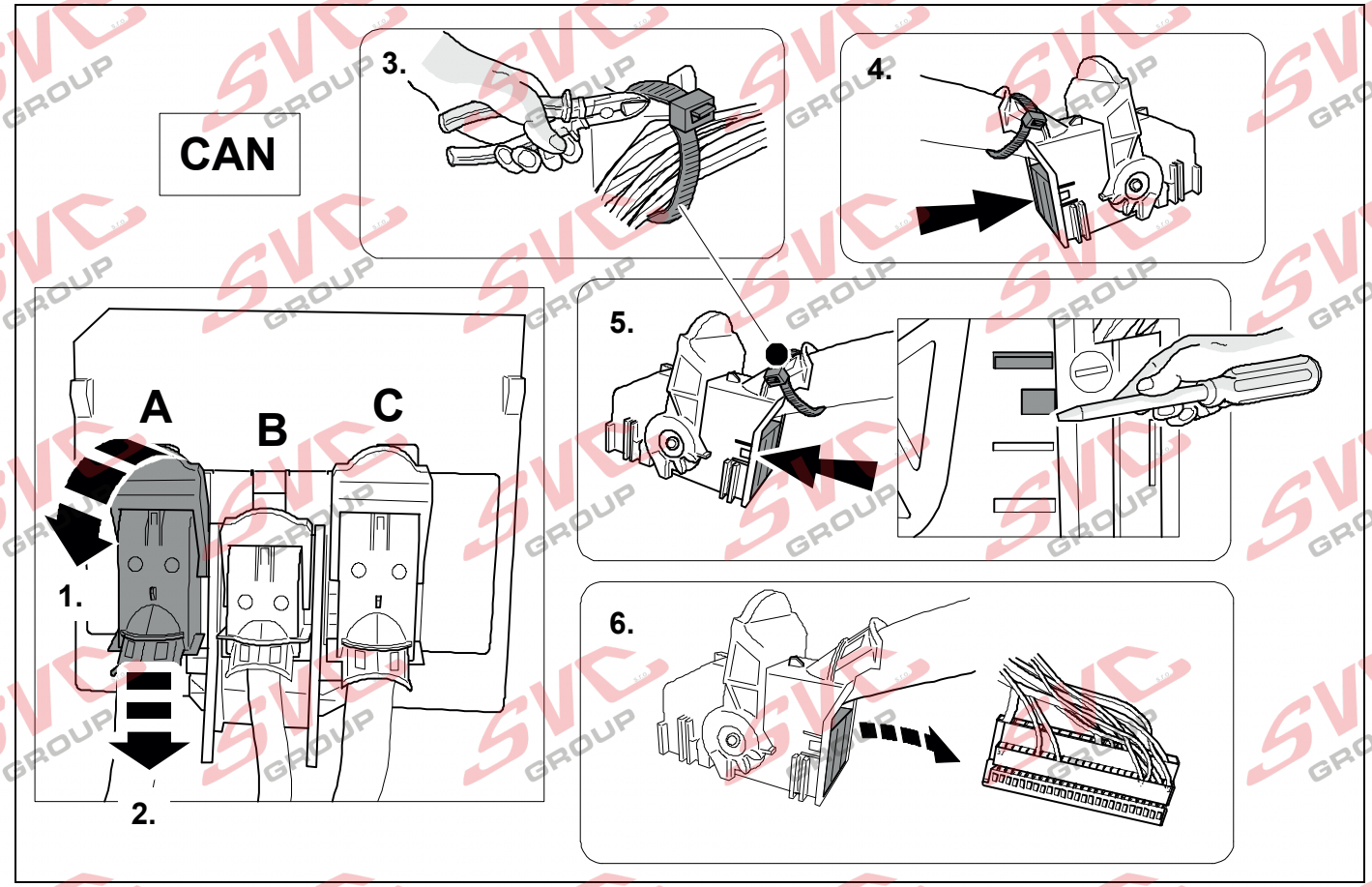

© Erich Jaeger GmbH + © SVC GROUP s.t.o. 072467
Tel.: +421 603360607-444 / e-mail: technik@svcgroup.jaeger.cz

24 | 8 | OPTION 2

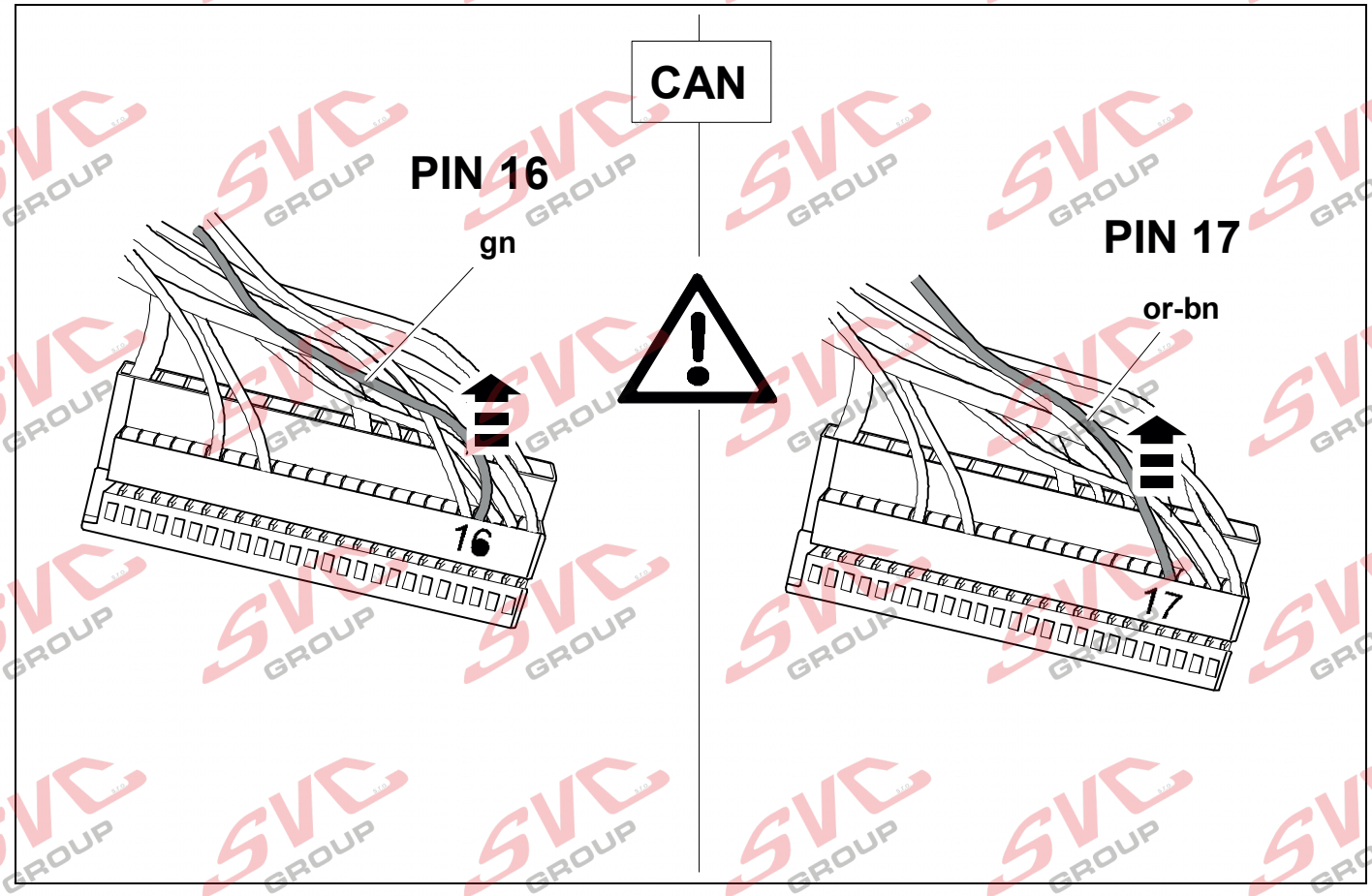

25 | 8 | OPTION 2

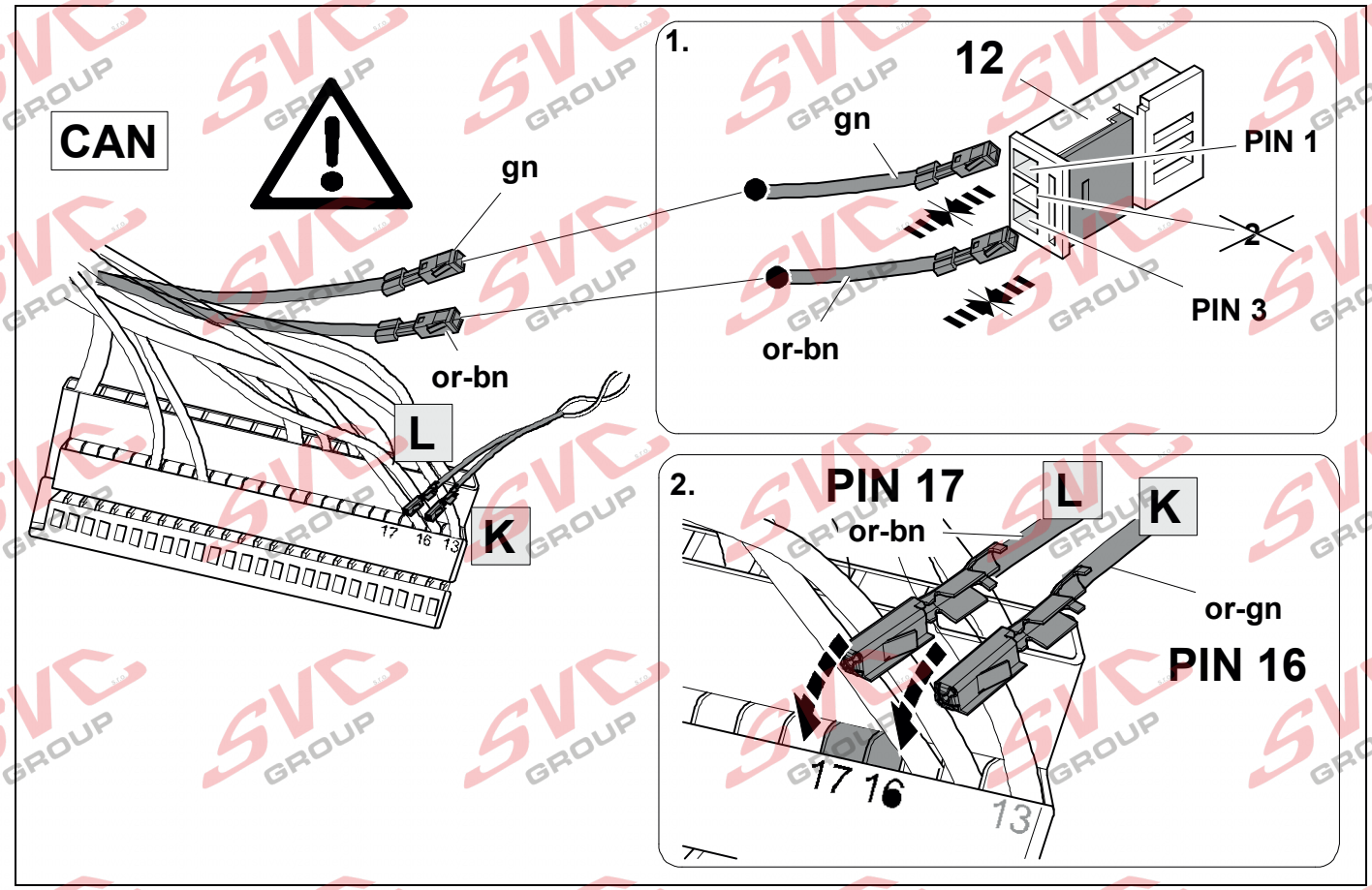

© Erich Jaeger GmbH + © SVC GROUP s.t.o. 072467
Tel.: +421 603360607-444 / e-mail: technik@svcgroup.jaeger.cz

26

OPTION 2

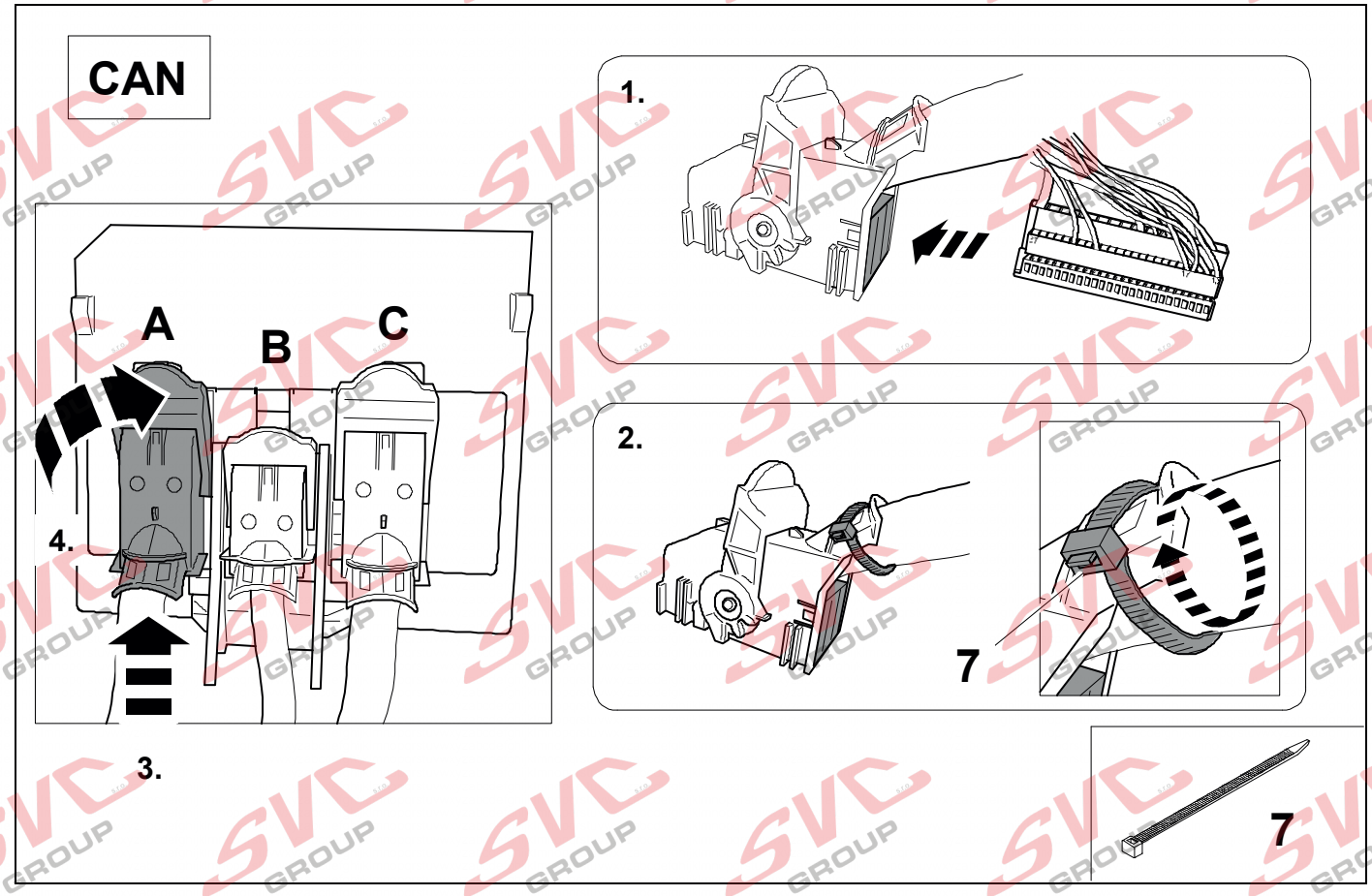

27

OPTION 2

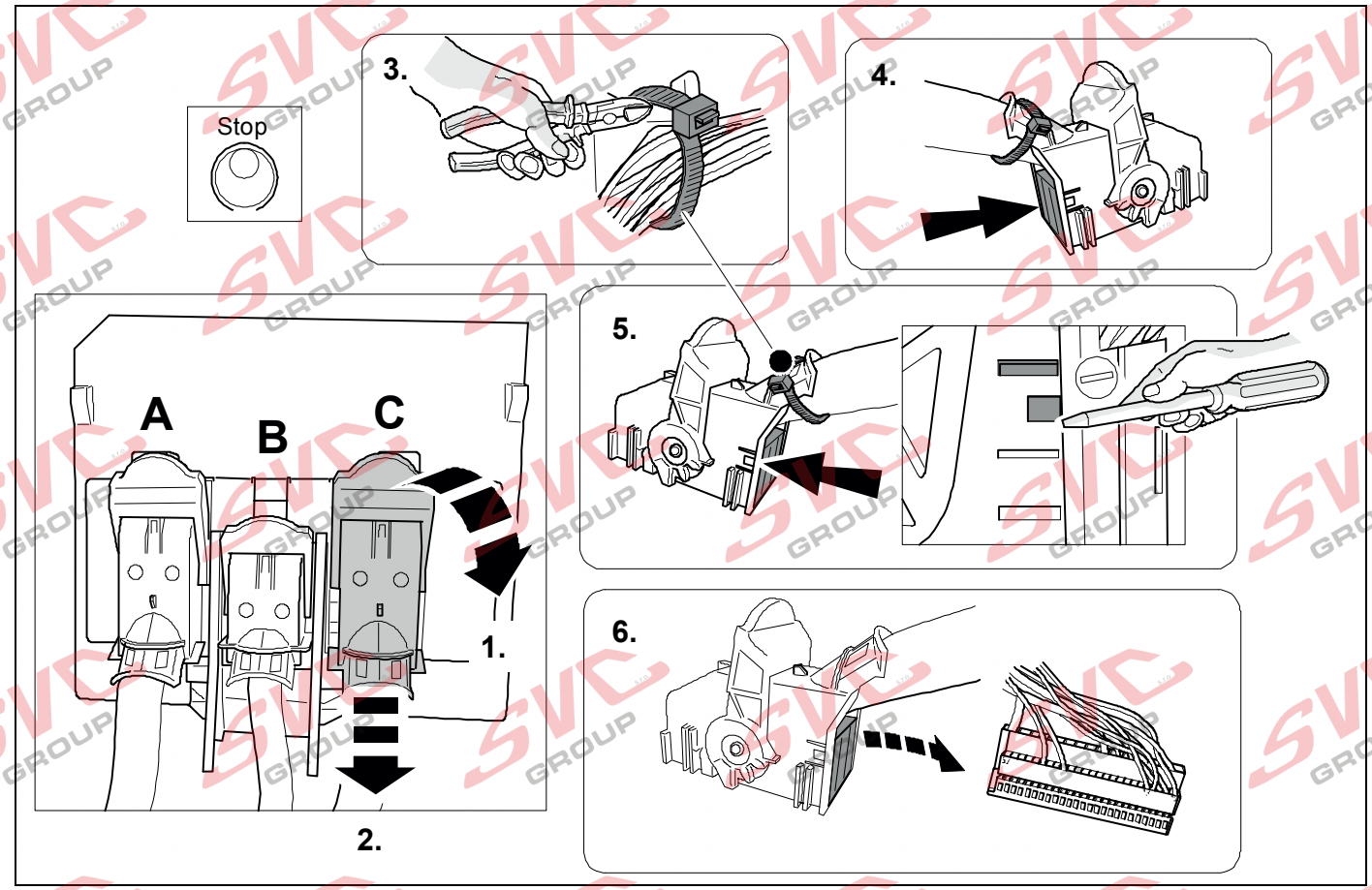

© Erich Jaeger GmbH + © SVC GROUP s.t.o. 072467
Tel.: +421 603360607-444 / e-mail: technik@svcgroup-jaeger.cz

28

8

OPTION 2

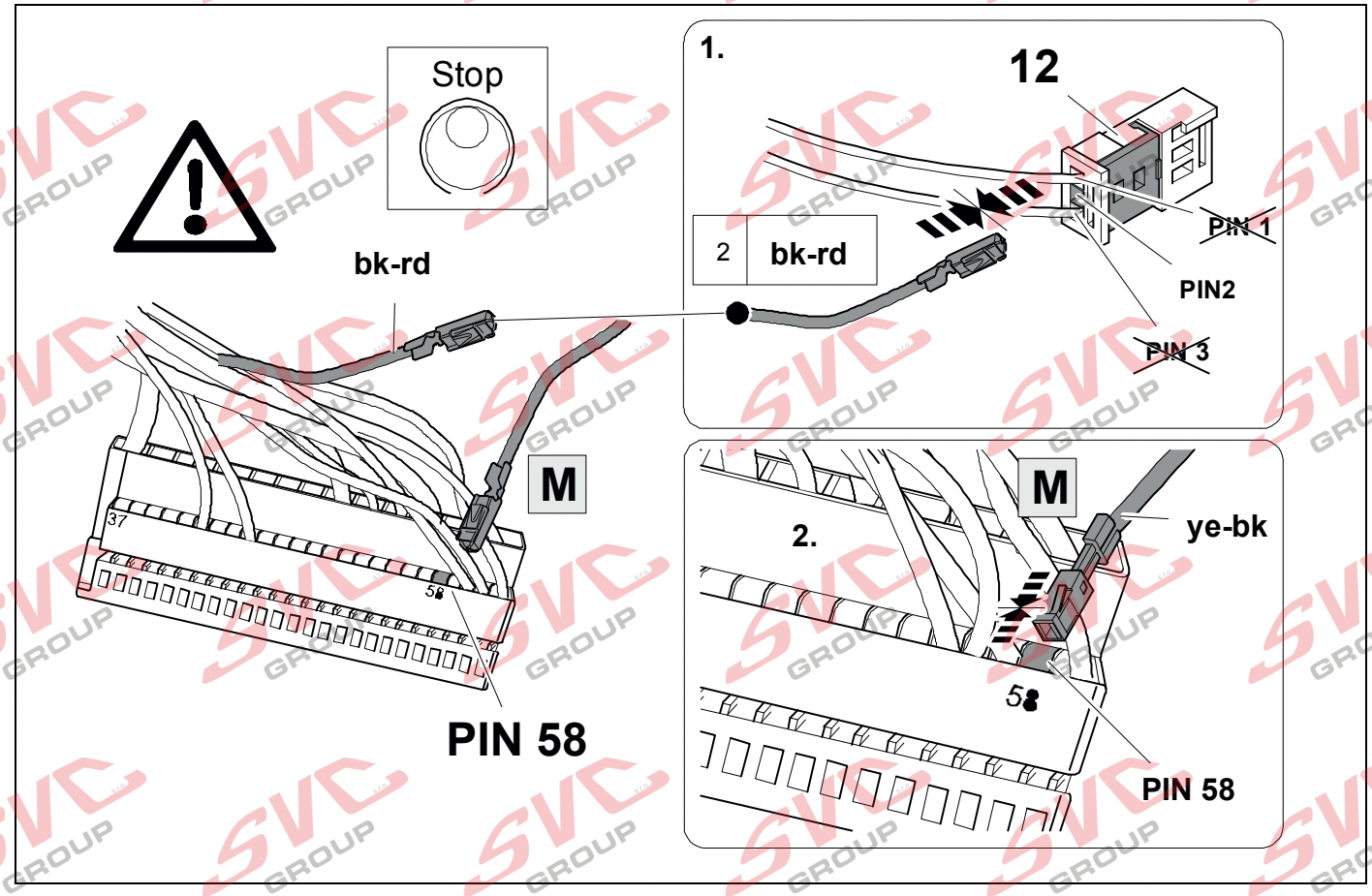

29

OPTION 2

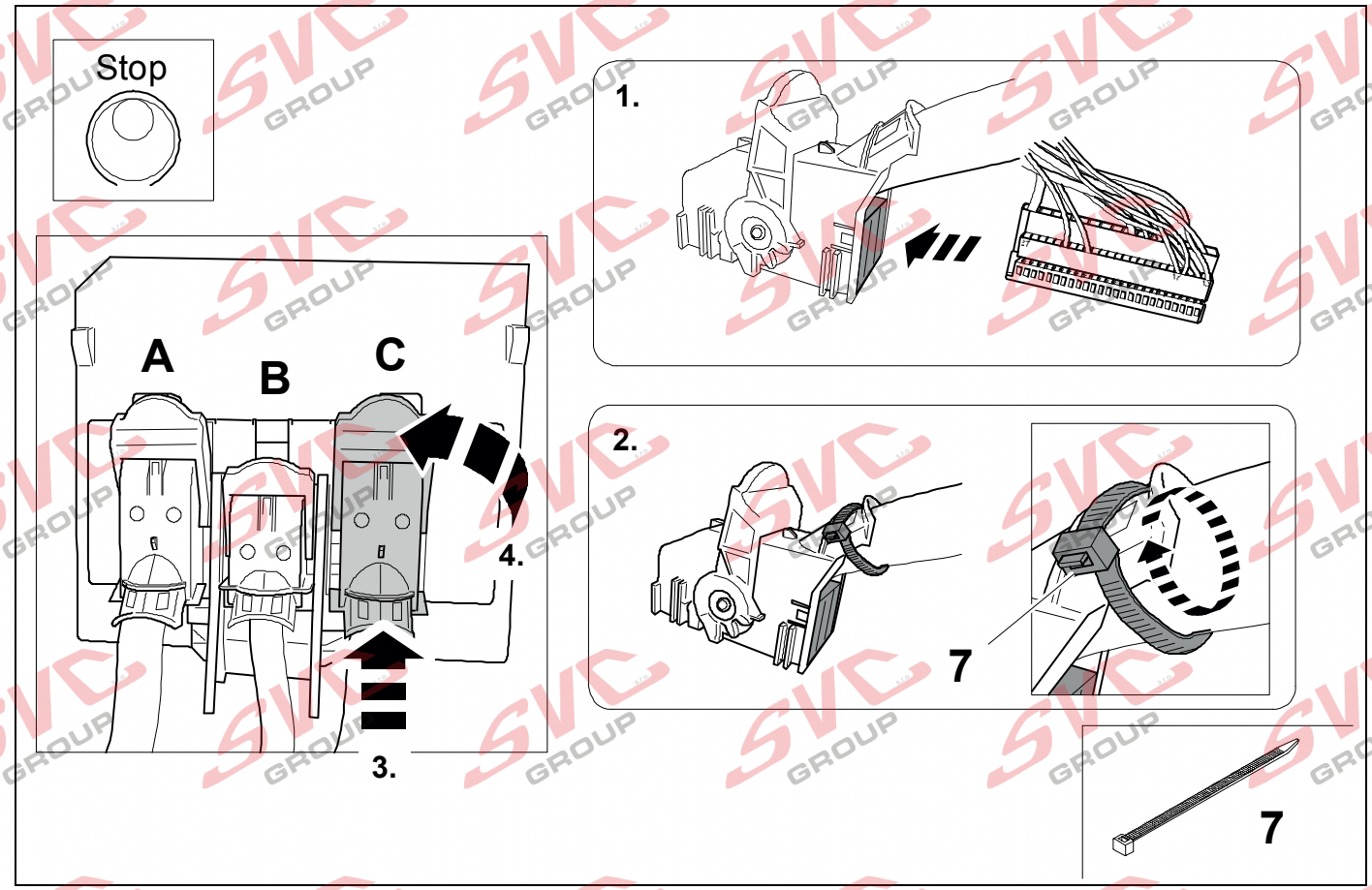

© Erich Jaeger GmbH + © SVC GROUP s.t.o. 072467
Tel.: +421 603360607-444 / e-mail: technik@svcgroup.jaeger.cz

30

8

OPTION 2

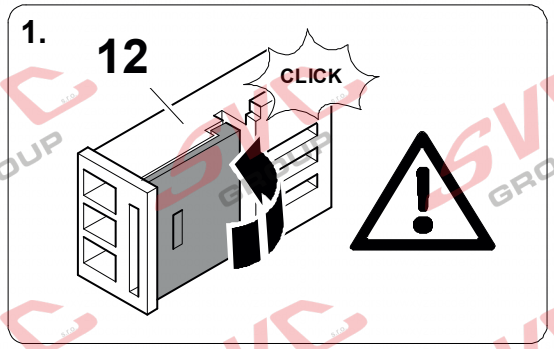

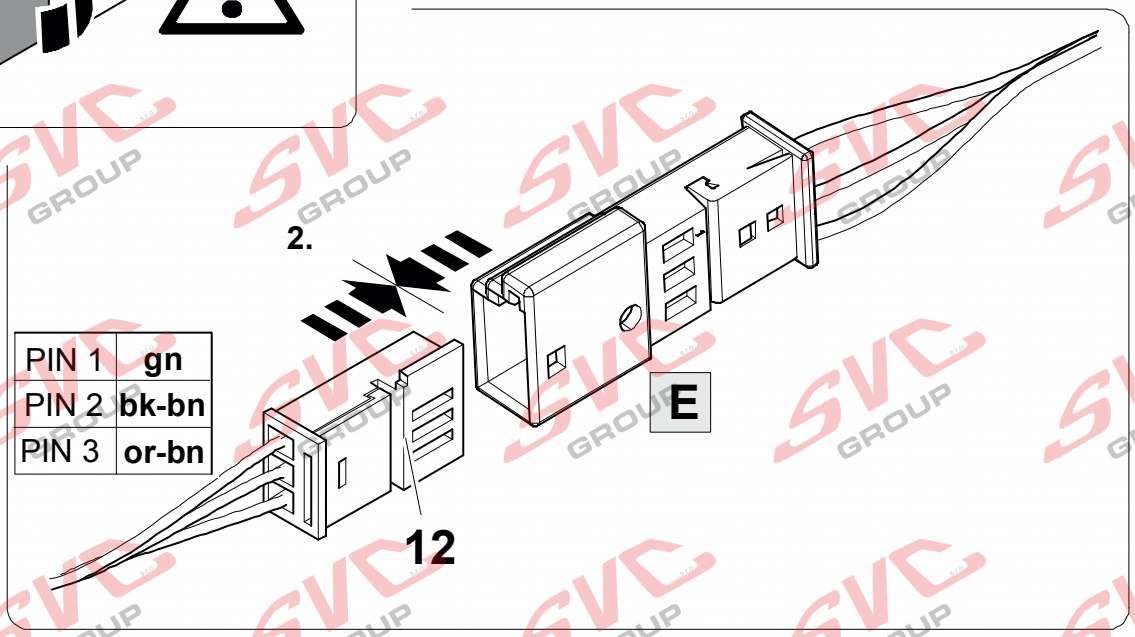

PIN 1	gn
PIN 2	bk-bn
PIN 3	or-bn

31

OPTION 2

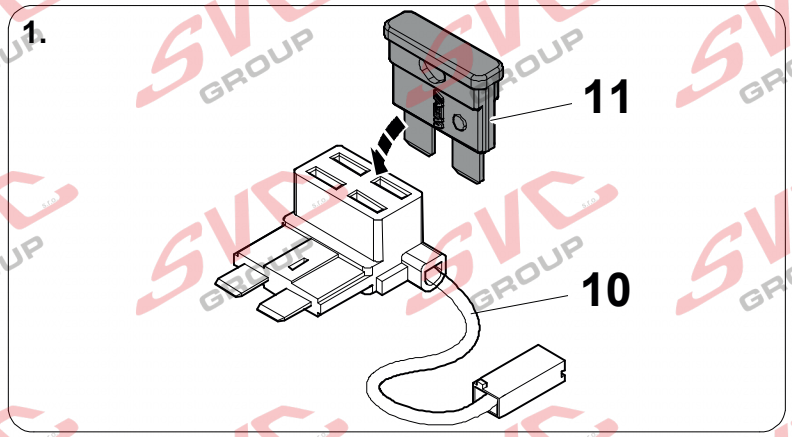

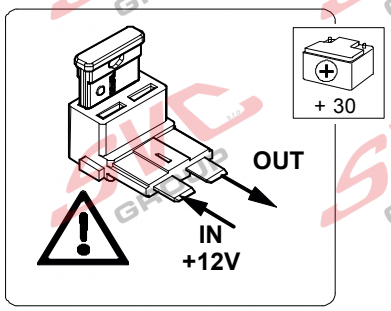

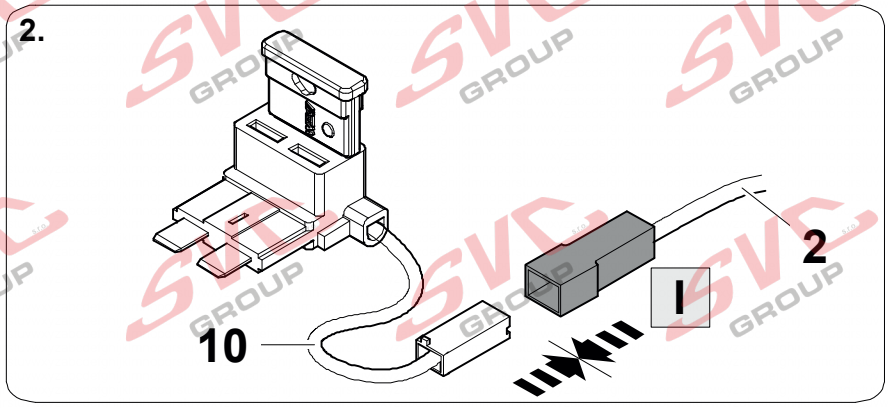

© Erich Jaeger GmbH + © SVC GROUP s.t.o. 072467
Tel.: +421 603360607-444 / e-mail: technik@svcgroup.jaeger.cz

OPTION 2

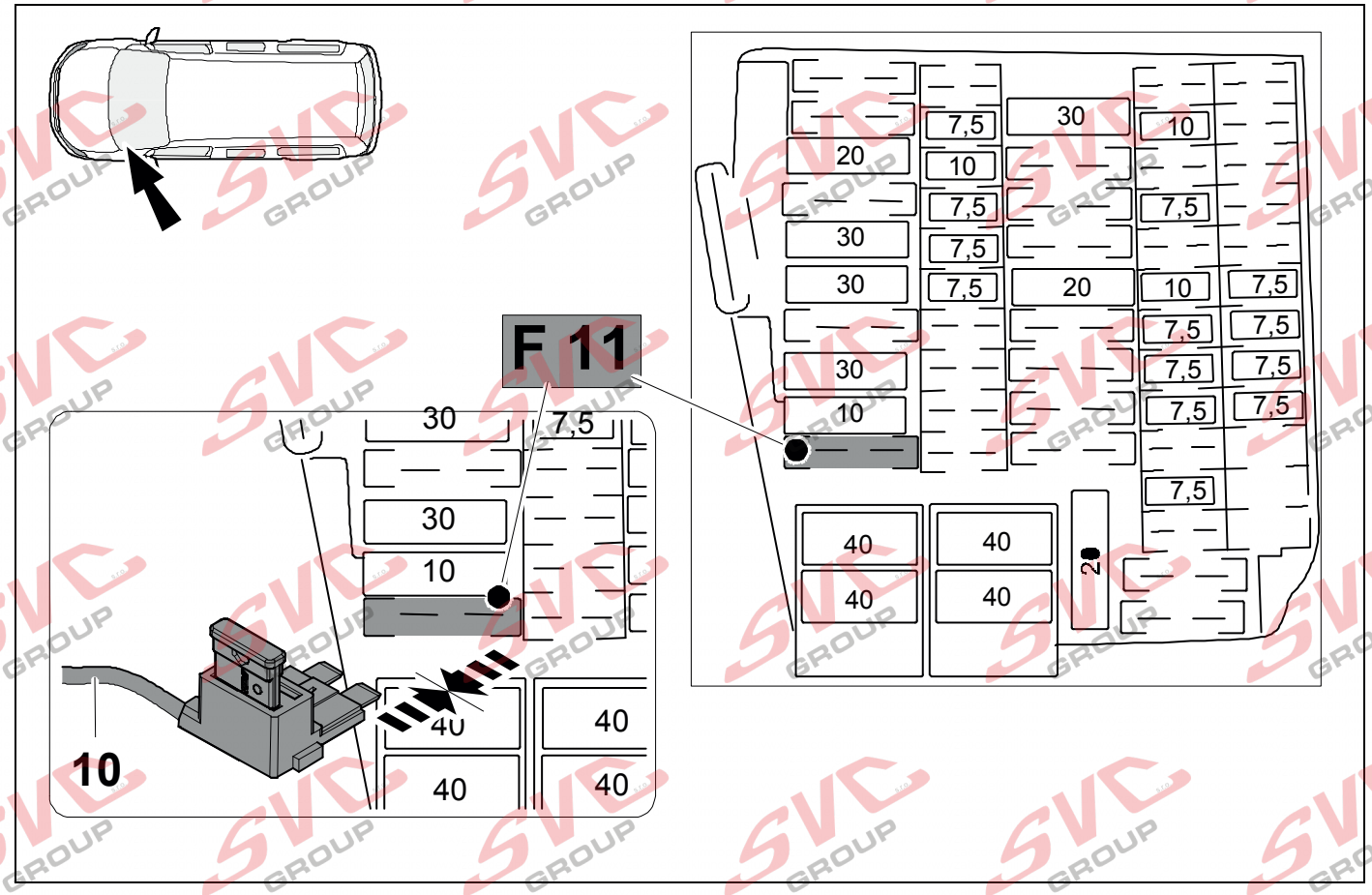

© Erich Jaeger GmbH + © SVC GROUP s.t.o. 072467
Tel.: +421 603360607-444 / e-mail: technik@svcgroup.jaeger.cz

33

		ERICH JAEGER Artikelnummer: ERICH JAEGER part number:	721075

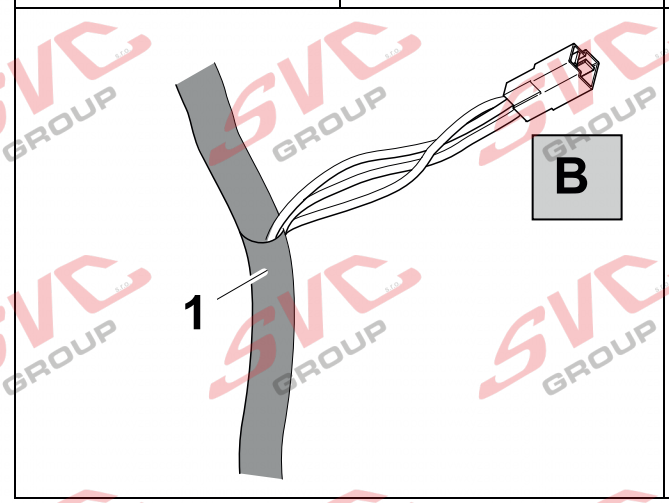

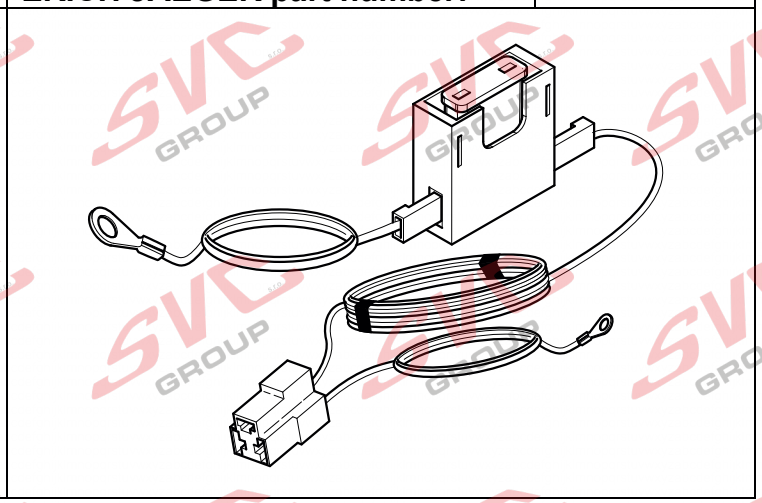

34

			ERICH JAEGER Artikelnummer: ERICH JAEGER part number:	721077

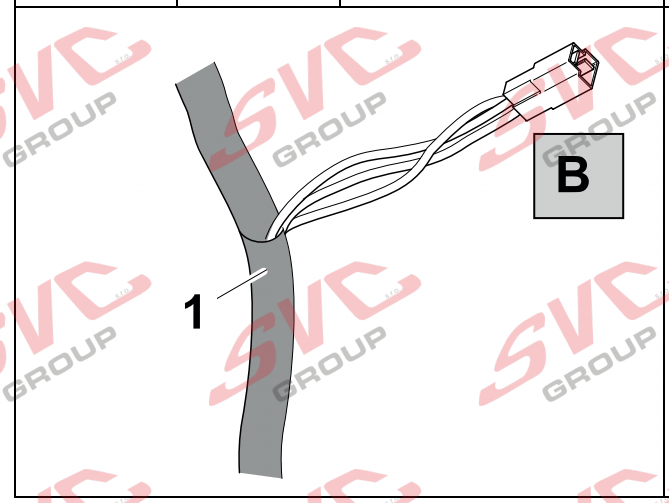

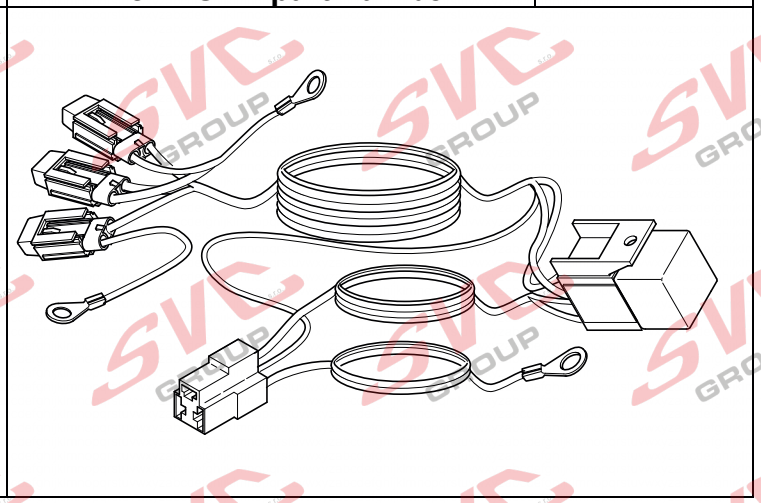

35

		ERICH JAEGER Artikelnummer: ERICH JAEGER part number:	721074

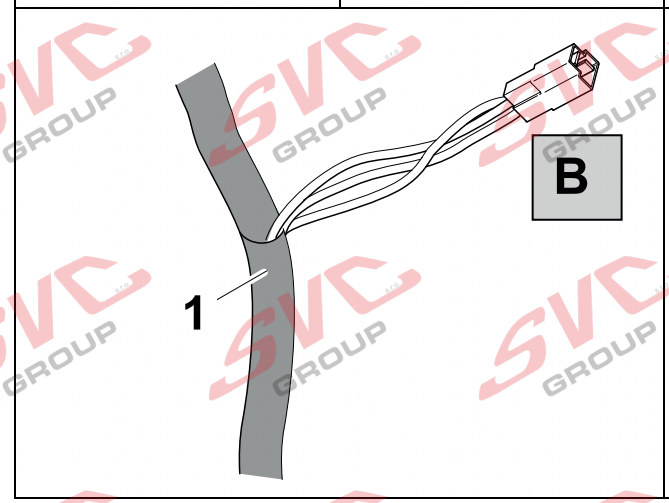

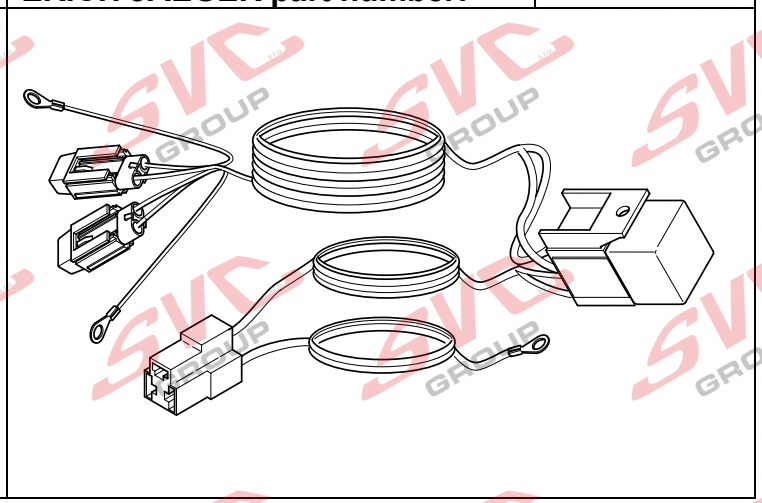

© Erich Jaeger GmbH + © SVC GROUP s.t.o. 072467
Tel.: +421 603360607-444 / e-mail: technik@svcgroup-jaeger.cz

36

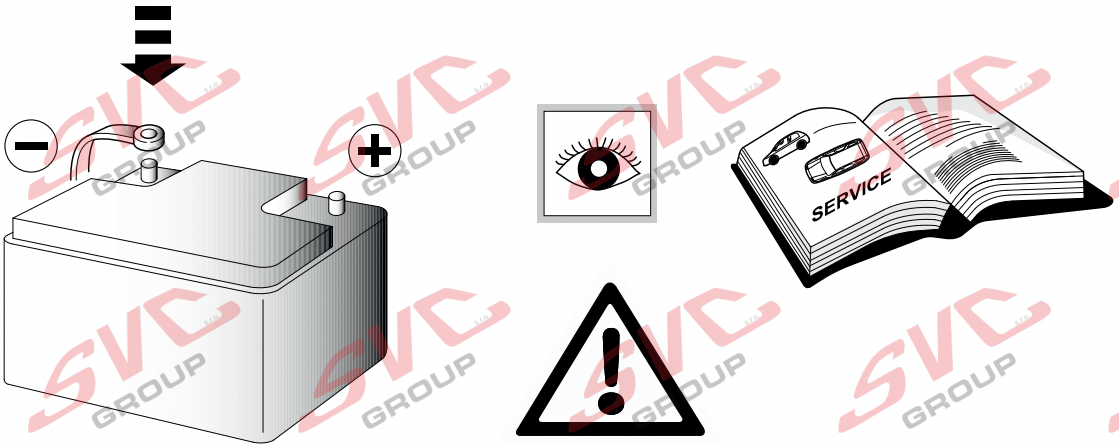

37 IMPORTANT OPTION 1

IMPORTANT

UNBLOCK VEHICLE ECU BEFORE CODING

© Erich Jaeger GmbH + © SVC GROUP s.t.o. 072467
Tel.: +421 603360607-444 / e-mail: technik@svcgroup.jaeger.cz

38 Odblokování řídicí jednotky vozidla ECU- Option A: Online

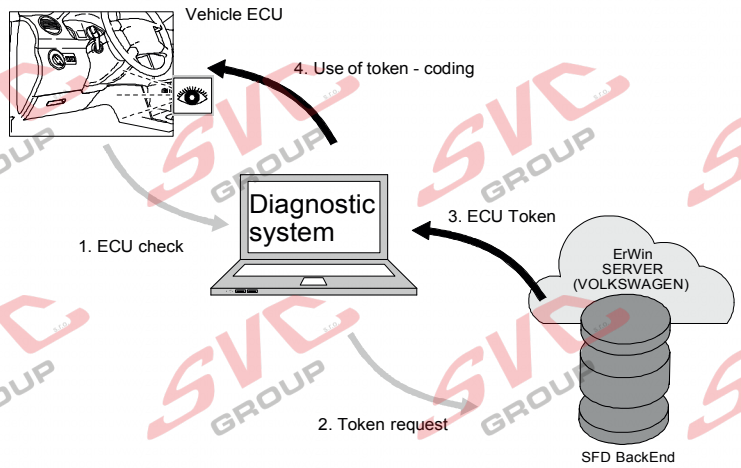

1. Předpokladem je, že uživatel je zaregistrován v systému SFD IT back a na portálu pro prodejce (v budoucnu na portálu pro skupinový prodej).
2. Uživatel by chtěl provádět služby chráněné SFD na jednom nebo více nebo více řídicích jednotek chráněných SFD v rámci diagnostiky vozidla.
3. Řídicí jednotka hlásí, že je chráněna SFD, a žádá o aktivační token.
4. Diagnostický tester vozidla odešle žádost o aktivaci s ID řídicí jednotky a požadovaným rozsahem do SFD IT zpětně koncovému zařízení.
5. SFD IT back end zkontroluje a autorizuje požadavek a odešle podepsaný aktivační token testerovi. Back end SFD IT zaznamená přístup (ID uživatele, značka CU ID, čas atd.).
6. Tester diagnostiky vozidla odešle aktivační token do řídicí jednotky. jednotce. Řídicí jednotka zkontroluje aktivační token a udělí přístup. k příslušnému diagnostickému objektu.

D

1. Vorbedingung: Der Nutzer ist im SFD-IT-Backend und im Händlerportal (zukünftig Group Retail Portal) registriert
2. Der Nutzer möchte im Rahmen einer Fahrzeugdiagnose an einem oder mehreren SFD-geschützten Steuergeräten SFD-geschützte Dienste ausführen.
3. Das Steuergerät meldet, dass es SFD-geschützt ist und fordert einen Freischalttoken.
4. Der Diagnosetester sendet eine Freischalt-Anfrage mit dem ID-Merkmal des Steuergeräts und dem gewünschten Umfang an das SFD-IT-Backend.
5. Das SFD-IT-Backend prüft und autorisiert die Anfrage und sendet einen signierten Freischalt-Token an den Tester. Das SFD-IT-Backend protokolliert den Zugriff(Nutzer-ID, SG-ID-Merkmal, Zeitpunkt etc.)
6. Der Diagnosetester sendet den Freischalttoken an das Steuergerät. Das Steuergerät überprüft den Freischalttoken und gewährt den Zugriffauf die entsprechenden Diagnoseobjekte.

© Erich Jaeger GmbH + © SVC GROUP s.t.o. 072467
Tel.: +421 603360607-444 / e-mail: technik@svcgroup.jaeger.cz

36 Odblokování řídicí jednotky vozidla ECU- Option B: Online

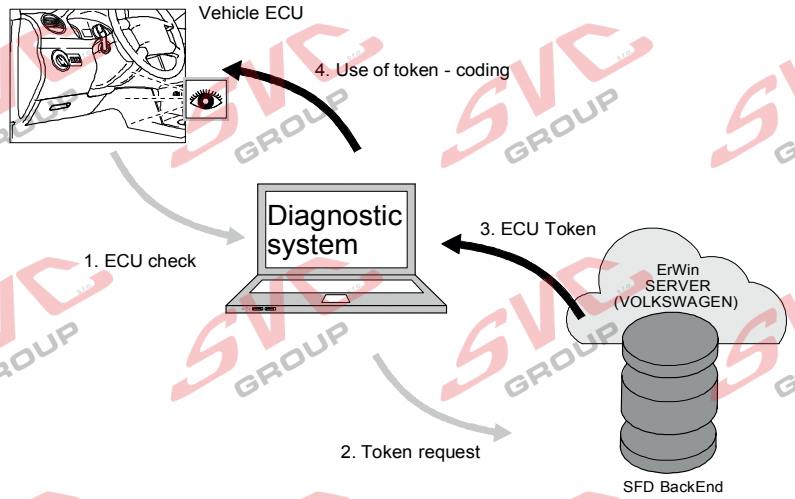

1. Předpokladem je, že uživatel je zaregistrován v systému SFD IT back a na portálu pro prodejce (v budoucnu na portálu pro skupinový prodej).
2. Uživatel by chtěl provádět služby chráněné SFD na jednom nebo více nebo více řídicích jednotek chráněných SFD v rámci diagnostiky vozidla.
3. Řídicí jednotka hlásí, že je chráněna SFD, a žádá o aktivační token.
4. Diagnostický tester vozidla odešle žádost o aktivaci s ID řídicí jednotky a požadovaným rozsahem do SFD IT zpětně koncovému zařízení.
5. SFD IT back end zkontroluje a autorizuje požadavek a odešle podepsaný aktivační token testerovi. Back end SFD IT zaznamená přístup (ID uživatele, značka CU ID, čas atd.).
6. Tester diagnostiky vozidla odešle aktivační token do řídicí jednotky. jednotce. Řídicí jednotka zkontroluje aktivační token a udělí přístup k příslušnému diagnostickému objektu.

D

1. Ein direkter Online-Tokenabruf mit dem Diagnose-Tester funktioniert nicht.
2. Der Werkstattmitarbeiter speichert die Freischalt-Anfragestruktur des Steuergeräts, die für die Generierung des Tokens benötigt wird.
3. Er meldet sich mit einem anderen Rechner im Händlerportal (zukünftig Group Retail Portal) an und gelangt über die SFD-Applikation auf die Tokenabruf- Webseite des SFD-Backends.
4. Er gibt die Freischalt-Anfragestruktur des Steuergeräts ein, ruft damit einen Freischalttoken ab und kopiert diesen auf den Diagnose-Tester (z. B. per USB-Stick).
5. Der Nutzer führt eine Funktion auf dem Tester aus, um den Freischalttoken manuell an das Steuergerät zu senden.
6. Das Steuergerät überprüft den Freischalttoken und gewährt den Zugriff auf die entsprechenden Diagnoseobjekte

© Erich Jaeger GmbH + © SVC GROUP s.t.o. 072467
Tel.: +421 603360607-444 / e-mail: technik@svcgroup.jaeger.cz

40 Odblokování řídicí jednotky vozidla - Diagnostikou připojenou v vozu

OPTION 2

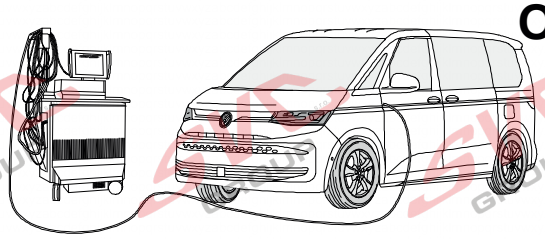

D

Codierung mit VCDS, bitte beachten:

Der nachfolgend beschriebene Ablauf zur Codierung bzw. Freischaltung auf Anhängerbetrieb dient lediglich zur allgemeinen Orientierung und kann je nach Modell (Motorisierung / Ausstattung) stark variieren. Gegebenenfalls müssen weniger oder noch weitere Steuergeräte angepasst werden.

Nach dem Verbinden mit VCDS muss in der_19 (Verbauliste) das Steuergerät „69 Anhängerfunktion" auf > codiert gesetzt werden

Codierung EZE_09 (Elektronisches Zentralelektrik-Steuergerät; möglicher Login 31347)
Diagnose / Eigendiagnose / Vernetzungsplan
Eigendiagnose Steuergerät
Codieren; hitch_ecu > installed;
Bei Modellen (MJ 2017 >>) Anpassung > Kanal -Vernetzung Anhängeranschlussgerät > verbaut

Codierung ZKS_46 (Zentralmodul / Komfortsystem)
trailer monitoring > auf aktiv setzen
trailer control unit > verbaut

Codierung_03 (Bremsenelektronik; Login 61378)
Anpassung > Kanal - Gespannstabilisierung,
Wert auf > aktiviert setzen

Codierung SWA_3C (Spurwechselassistent)
ECU for draw bar > with ECU for draw bar

Codierung SCH_17 (Schalttafeleinsatz)
Trailer > ja

Codierung RFK_6C (Rückfahrkamerasystem)
equipment_ahk > verbaut

Codierung STF_74 (Fahrwerkssteuerung)
Anhänger > verbaut

Codierung EPH_76 (Einparkhilfe Steuergerät)
Anhänger > Anhängervorrichtung manuell abnehmbar

Codierung DiS_13 (Distanzregelung Steuergerät, möglicher Login 20103) ;
Control module for towing sens > verbaut oder
Control module for trailer recognition > verbaut
(Byte 03 Bit 03)

Codierung FFF_A5 (Frontsensorik Steuergerät)
AAG > coded

Codierung HDE_6D (Heckdeckelelektronik Steuergerät)
Anhänger > verbaut

Wichtiger Hinweis zu Codierung bzw. Freischaltung auf Anhängerbetrieb
Die vorab genannten Einstellungen werden im Bordnetz des Fahrzeuges vorgenommen und lokal abgespeichert . Bei generellen Updates der Fahrzeugsoftware (beispielsweise im Rahmen von Service- oder Instandsetzungsarbeiten) können diese Einstellungen unter Umständen wieder überschrieben und gelöscht werden. In diesem Fall muss die Freischaltung auf Anhängerbetrieb nach dem Update noch einmal lokal aktualisiert werden. Diagnosehinweise in Bezug auf Anhängerbetrieb, die bei Soll-/Ist- Vergleichen mit den im Herstellerwerk hinterlegten Daten auftreten können, liegen ggf. der lokalen Freischaltung zu Grunde.

GB

Coding with VCDS, please note:

The procedure described below for encoding and enabling the trailer mode only serves for a general orientation and can vary greatly depending on the model (motorisation / equipment). If necessary less or further control units will have to be adapted.

After connecting to VCDS, the "69 trailer function" controller has to be set to encoded **in the _19 installation list.**

Coding EZE_09 (electronic central electric controller; Login 31347)
Diagnosis / Networking plan / Controller self-diagnosis
encode hitch_ecu > installed
Vehicles from (MJ 2017>>) adjustment > channel -integration trailer control unit > installed

Coding ZKS_46 (Central module convenience system)
trailer monitoring > put on active trailer control unit > installed

Coding_03 (Brake Electronics; Login 61378)
Adjustment > channel - trailer stabilization,
change value to > active

Encoding SWA_3C (Lane Change Assist)
ECU for draw bar > with ECU for draw bar

Encoding SCH_17 (Dash panel insert)
Trailer > yes

Encoding RFK_6C (reverse camera system)
equipment_ahk > installed

Encoding STF_74 (chassis control system)
Trailer > installed

Encoding EPH_76 (PDC controller)
Trailer > trailer device can be removed manually

Encoding DiS_13 (controler distance control, possible Login 20103)
Control module for towing sens > installed or
Control module for trailer recognition > installed
(Byte 03 Bit 03)

Encoding FFF_A5 (front sensor system controller)
AAG > coded

Encoding HDE_6D (boot lid electronics controller)
Trailer > installed

Important note on encoding and activating in trailer mode

The aforementioned settings are carried out in the vehicle's electrical system and saved locally .During general updates for the vehicle software (for example, within the scope of service or repair work) the settings may be overwritten and deleted under certain circumstances. At this case, the trailer mode activation has to be updated again locally after the update .Diagnostic information relating to the trailer mode that may appear during variance comparisons with the data saved in the manufacturer's works ,may form the basis of the local activation

© Erich Jaeger GmbH + © SVC GROUP s.t.o. 072467
Tel.: +421 603360607-444 / e-mail: technik@svcgroup-jaeger.cz

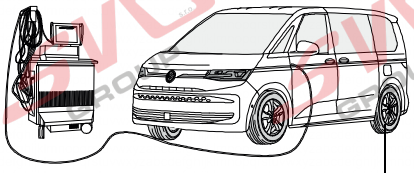

Odblokování řídicí jednotky vozidla - Diagnostikou připojenou v vozu

Kódování pomocí VCDS, prosím, vezměte na vědomí:
Níže popsaný postup kódování a zapínání slouží pouze pro obecnou orientaci a může se lišit. značně lišit v závislosti na modelu (motorizaci / výbavě). If bude nutné upravit méně nebo další řídicí jednotky.

Po připojení k systému VCDS je třeba spustit "69 trailer
funkce" musí být ovladač nastaven na zakódovaný ve
_19 instalačním seznamu.
Kódování EZE_09
(elektronický centrální elektrický ovladač; Login 31347)
Diagnostika / Plán zapojení do sítě / Autodiagnostika řídicí jednotky
Kódovat hitch_ecu > nainstalováno
Vozidla od (MJ 2017>>) nastavení > kanál
-integrační řídicí jednotka přívěsu > nainstalována

Kódování ZKS_46 (centrální modul komfortního systému)
monitorování přívěsu > nasazení aktivní řídicí jednotky přívěsu > nainstalováno
Kód_03 (brzdová elektronika; přihlášení 61378)
Nastavení > kanál - stabilizace přívěsu,
změna hodnoty na > aktivní
Kódování SWA_3C (asistent změny jízdního pruhu)
ECU pro tažné zařízení > s ECU pro tažné zařízení
Kódování SCH_17 (vložka palubní desky)
Přívěs > ano
Kódování RFK_6C (systém couvací kamery)
equipment_ahk > nainstalováno

Kódování STF_74 (systém řízení podvozku)
Přívěs > nainstalován
Kódování EPH_76 (řídicí jednotka PDC)
Přívěs > zařízení přívěsu lze demontovat ručně
Kódování DiS_13 (kontrola vzdálenosti řídicí jednotky, možné přihlášení 20103)
Řídicí modul pro tažné zařízení > nainstalován nebo
Řídicí modul pro rozpoznávání přívěsu > nainstalován
(Byte 03 Bit 03)
Kódování FFF_A5 (řídicí jednotka předního senzorového systému)
AAG > kódováno
Kódování HDE_6D (řídicí jednotka elektroniky víka zavazadlového prostoru)
Přívěs > nainstalován
Důležitá poznámka ke kódování a aktivaci v přívěsu
režim
Výše uvedená nastavení se provádějí ve vozidle, elektrickém systému a ukládají se lokálně. Během obecných aktualizací softwaru vozidla (např. v rámci servisních nebo opravárenských prací) může být nastavení přepsáno a za určitých okolností smazána. V takovém případě se přívěs musí být aktivace režimu znovu místně aktualizována po provedení opravy. aktualizaci. Diagnostické informace týkající se režimu přívěsu, které se mohou objevit při porovnávání odchylek s uloženými údaji. v dílech výrobce, mohou být základem pro místní kontrolu aktivace

© Erich Jaeger GmbH + © SVC GROUP s.t.o. 072467
Tel.: +421 603360607-444 / e-mail: technik@svcgroup.jaeger.cz

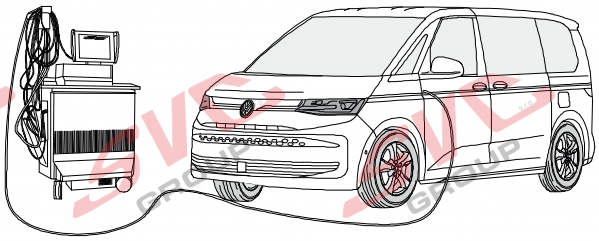

E

Codificación de noc VCDS, por favor, tener en cuenta

El proceso descrito codificación para la codificación y/o habilitación para el servicio con remolque sólo sirve para una orientación general y puede variar considerablemente dependiendo del modelo (motorización/equipamiento). En caso dado puede que tengan que adaptarse menos u otros reguladores.

Después de haber establecido la conexión con VCDS se deberá ajustar el **controlador 69 función de remolque" en _19 la lista de dispositivos a codificar**

Codificación EZE_09 (controlador del sistemaeléctrico central electrónico; Login 31347)
Esquema de interconexión / Autodiagnosis del controlador
Codificación hitch_ecu > installed;
Vehículos desde (MJ 2017 >>) Adaptación -> canal
- integración de la unidad de remolque -> instalada

Codificación ZKS_46 (Sistema de confort de módulo central) trailer monitoring > poner en activo trailer control unit > montado

Codificación _03 (Frenos Electrónica; Login 61378)
Adaptación > canal - estabilización del remolque, valor en > activado

Codificación SWA_3C (asistente de carnbio de caml)
ECU for draw bar > with ECU for draw bar

Codificación SCH_17 (Cuadro de instrumentos)
Trailer > si

Codificación RFK_6C (sistema de cámara de reversa)
equipment_ahk > montado

Codificación STF_74 (sistema de control de chasis)
Remolque > montado

Codificación EPH_76 (controlador del sistema de ayuda al aparcamiento) desmontable a mano

Codificación DiS_13 (controlador del sistema de regulación de distancia, Login de acceso posible 20103)
Control module for towing sens > montado o
Control module for trailer recognition > montado
(Byte 03 Bit 03)

Codificación FFF_A5 (controlador del sistema de sensores trontales) AAG > coded

Codificación HDE_6D (controlador del sistema electrónico de la puerta del maletero)
Remolque > montado

Nota importante sobre la codificación y/o habilitación del modo remolque

Los ajustes anteriormente mencionados se llevan a cabo en el sistema eléctrico de a bordo y se guardan de forma local. Al realizar actualizaciones generales de software del vehículo (por ejemplo con motivo de trabajos de mantenimiento o reparación) es posible que estos ajustes se vuelvan a borrar y sobrescribir. En tal caso se deberá volver a actualizar la habilitación del modo remolque de forma local después de la actualización. Los avisos de diagnosis relacionados con el modo remolque, que puedan aparecer en caso de comparación de datos teóricos/reales con los datos depositados en la fábrica, se pueden deber a la habilitación local

NL

Codering VW met VCDS, let op a.u.b.:

Het hieronder omschreven proces voor de codering van de aanhangwagen functie dient uitsluitend ter algemene oriëntatie en kan afhankelijk van model (motorisering / uitvoering) sterk variëren. Indien nodig, moeten mindere of andere besturingsapparaten worden aangepast.

Na aansluiting met het on board diagnostisch systeem VCDS moet in de _19 installatie lijst, de regeleenheid '69- aanhangwagenfunctie' worden ingesteld alszijnde 'gecodeerd'.

Codering EZE_09 (Aansturingsapparaat voor .de elektronische centrale elektriciteitsvoorziernng; Login 31347)
Diagnose Aansluitingsdiagram / Zelfdiagnose van de controller / Coderen hitch_ecu > installed
Voertuigen vanaf (MY 2017>>) Wijziging – kanaal
Integreren trailer controle unit – geïnstalleerd

Codering ZKS_46 (Centrale module gemak systeem)
trailer monitoring > gezet op actief trailer control unit > ge'installeerd

Codering _03 (Rem electronica; Login 61378)
Wijziging > Kanaal – trailer stabilisatie, wijzig waarde naar > actief

Codering SWA_3C (Rijstrookwisselhulp)
ECU for draw bar > with ECU for draw bar

Codering SCH_ 17 (Inzetstuk Dash)
Trailer > ja

Codering RFK_6C (achteruitrijcamera systeem)
equipment_ahk > geïnstalleerd

Codering STF_74 (chassis controlesysteem)
aanhanger > geïnstalleerd

Codering EPH_76 (controller parkeersysteem)
aanhanger > aanhangerunit handmatig loste koppelen

Codering DiS_13 (controller automatische afstandscontrole, mogelijke Login 20103)
Control module for towing sens > geïnstalleerd of
Control module for trailer recognition > geïnstalleerd
(Byte 03 Bit 03)

Codering FFF_A5 (controller sensoren voorzijde)
AAG > coded

Codering HDE_6D (controller achterklepelectronica)
Aanhanger > ge'installeerd

Belangrijke aanwijzing voor het coderen, dan wel deblokkeren van het anhangerbesturingssysteem

De eerder genoemde instellingen worden uitgevoerd op de boordcomputer van uw voertuig en ze worden lokaal opgeslagen. Het is echter mogelijk dat bij een algemene update van uw voertuigsoftware (bijvoorbeeld in het kader van een servicebeurt Of tijdens herstelwerkzaamheden) uw instellingen onder bepaalde omstandigheden worden overgeschreven dan wel gewist. In dat geval moet de deblokkenng van het aanhangerbesturingssysteem na de update nog een keer lokaal worden geactualiseerd. Eventueel kunnen er diagnostische instructies/meldingen ten aanzien van het aanhangerbesturingssysteem worden gegenereerd door het feit dat er lokaal wordt gedeblokkeerd - die situatie kan zich voordoen wanneer de fabrieksinstellingen worden gebruikt in vergelijkingen tussen een actuele en een gewenste situatie

© Erich Jaeger GmbH + © SVC GROUP s.t.o. 072467
Tel.: +421 603360607-444 / e-mail: technik@svcgroup.jaeger.cz

43 CHECK

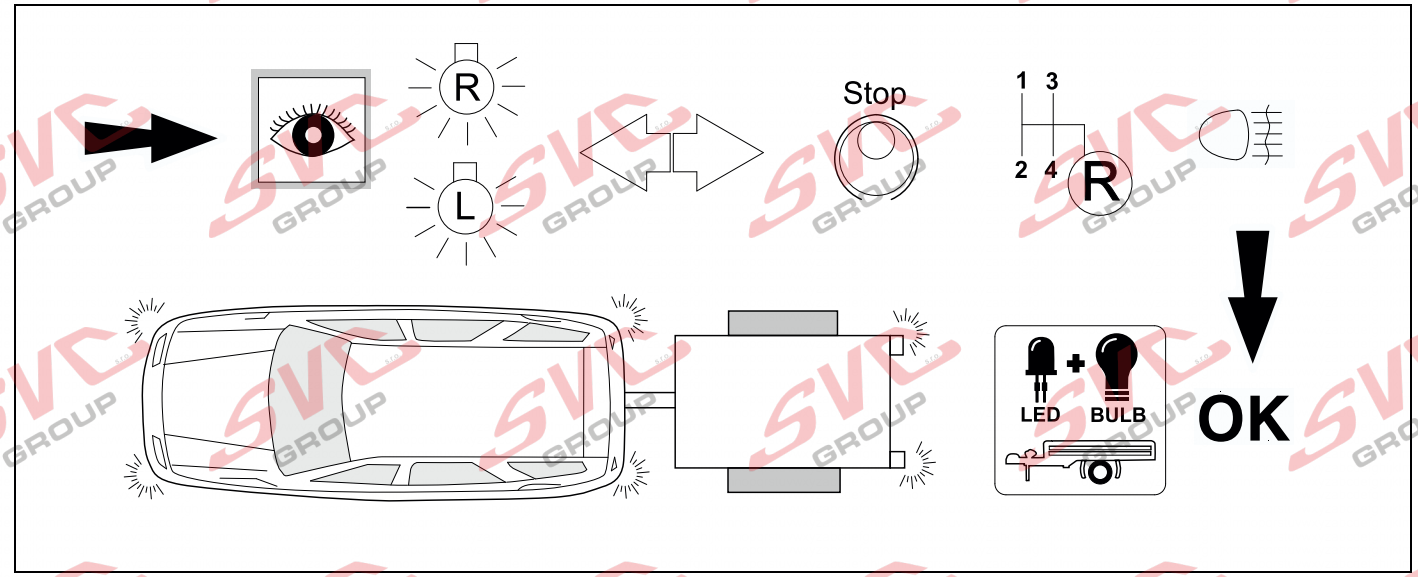

44 CHECK

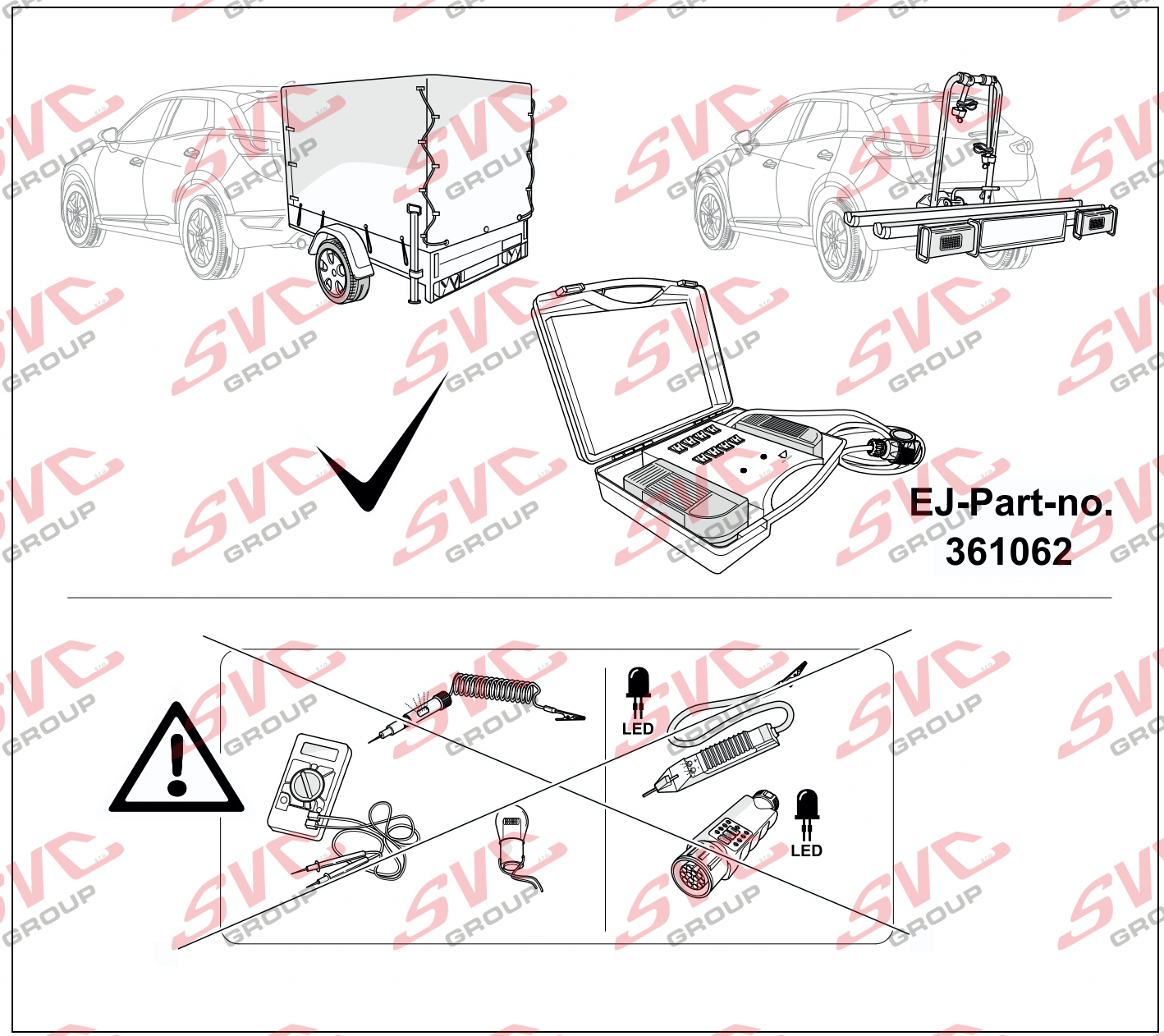

© Erich Jaeger GmbH + © SVC GROUP s.t.o. 072467
Tel.: +421 603360607-444 / e-mail: technik@svcgroup.jaeger.cz

45 CHECK

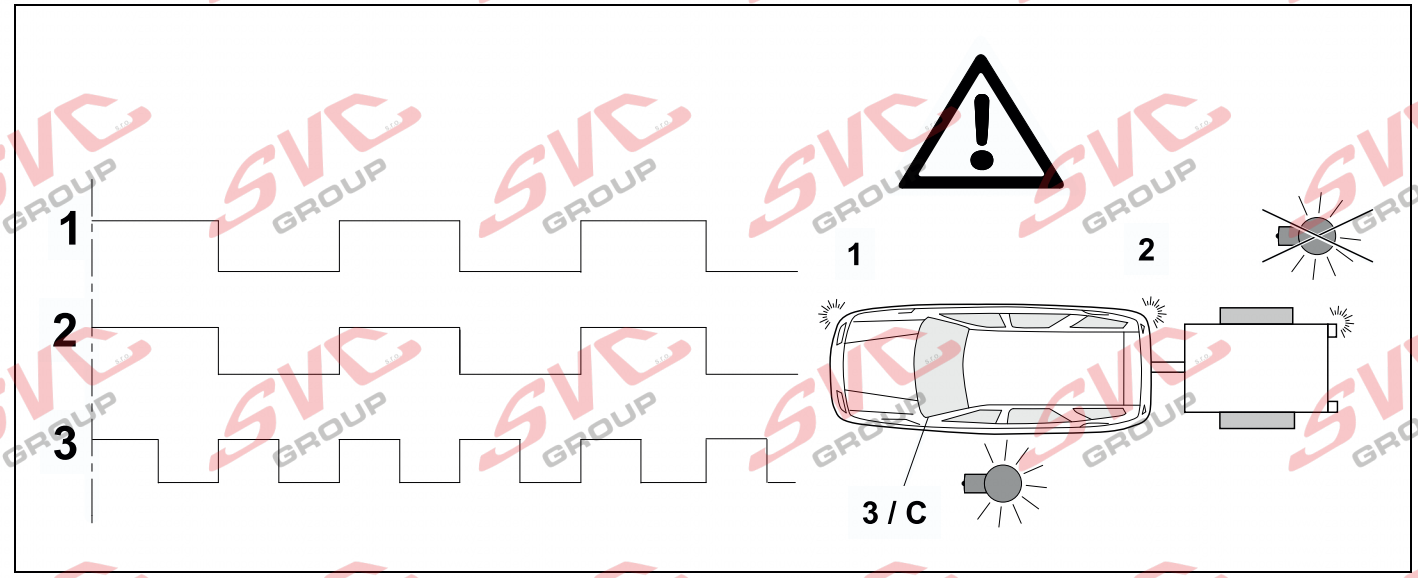

46 INFORMATION 32

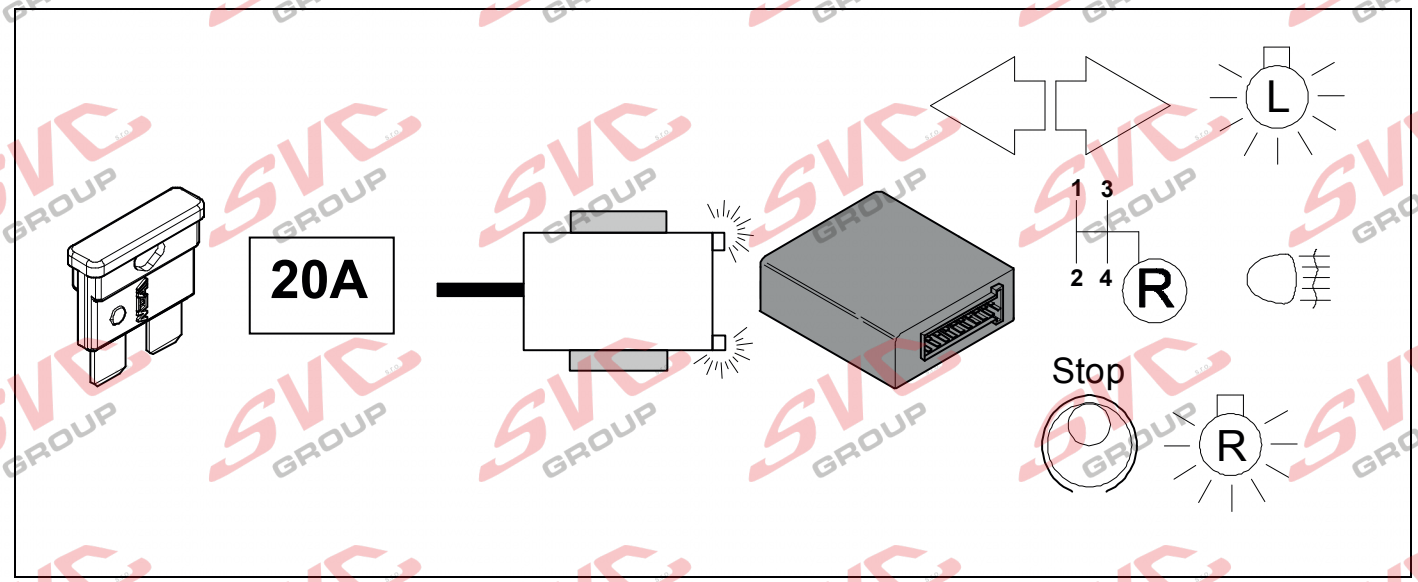

47 INFORMATION

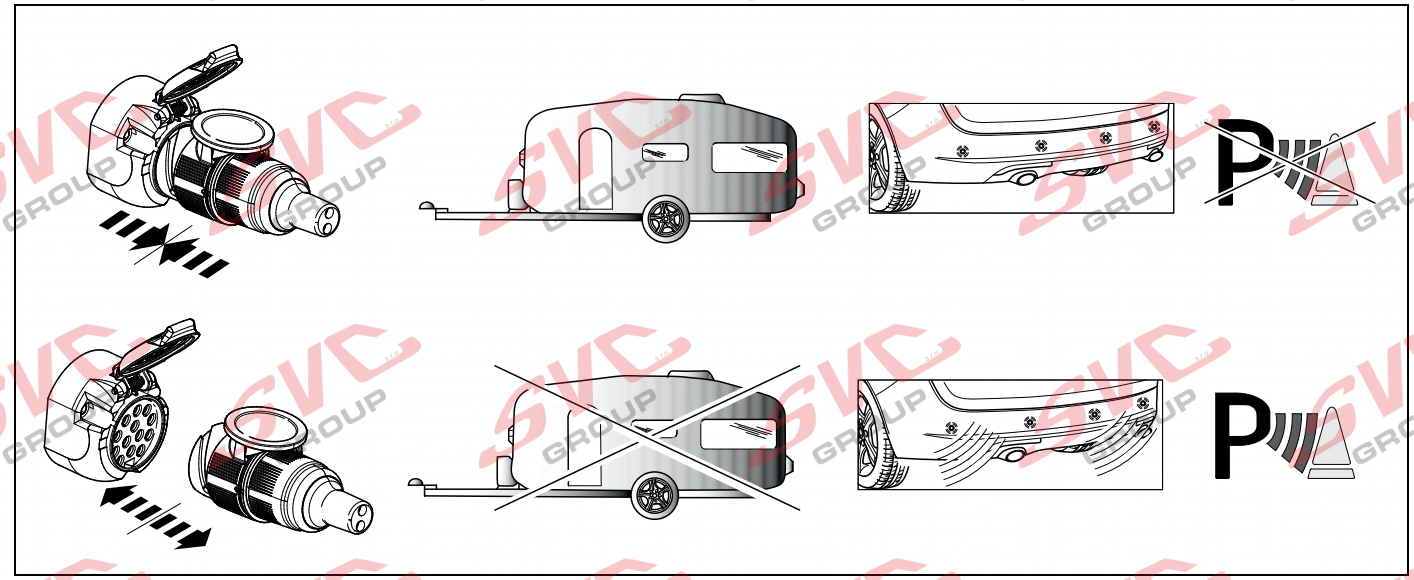

© Erich Jaeger GmbH + © SVC GROUP s.t.o. 072467
Tel.: +421 603360607-444 / e-mail: technik@svcgroup-jaeger.cz

48

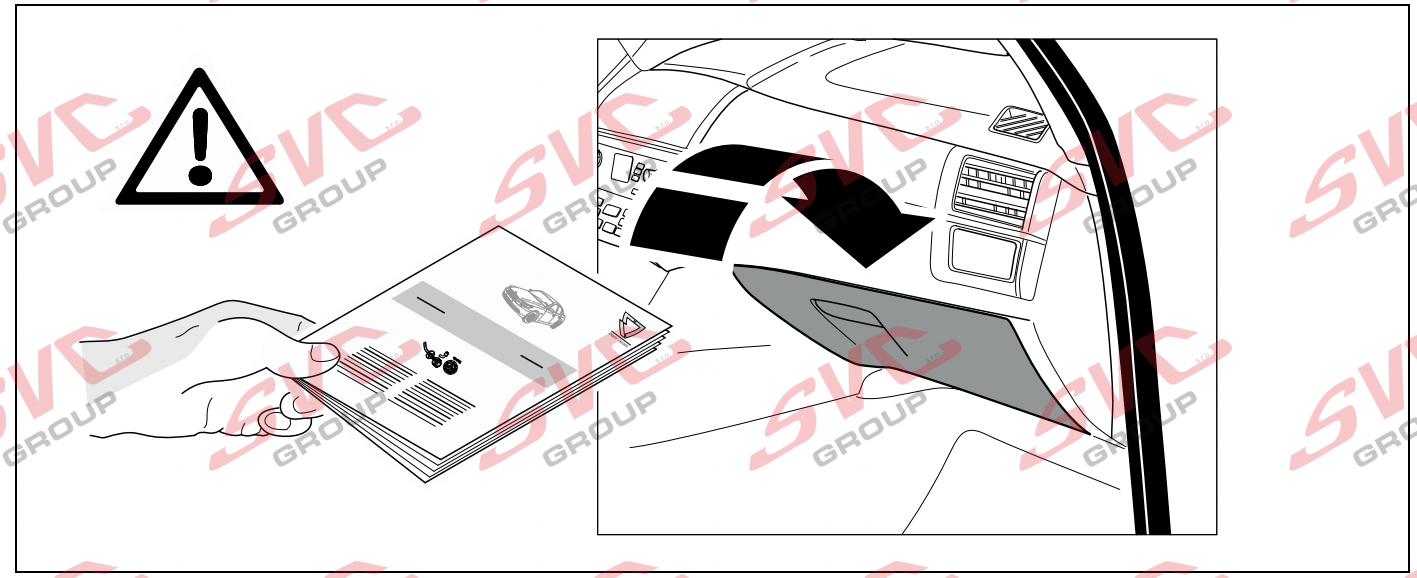

49

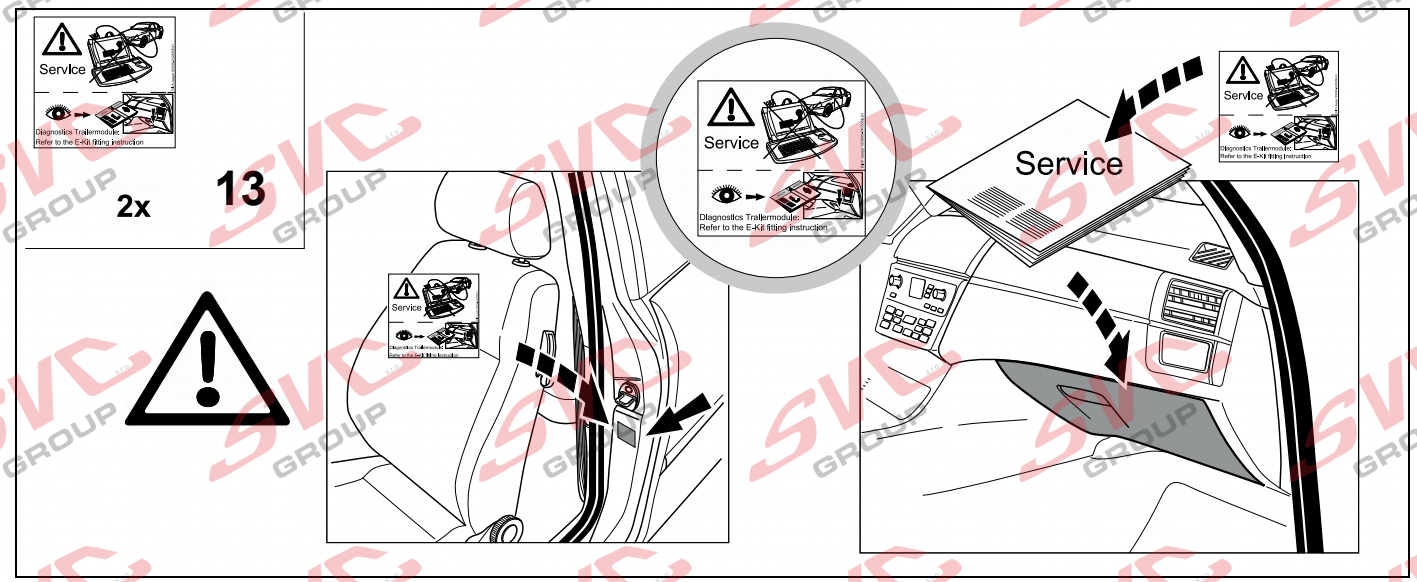

© Erich Jaeger GmbH + © SVC GROUP s.t.o. 072467
Tel.: +421 603360607-444 / e-mail: technik@svcgroup-jaeger.cz

Stavová dioda LED pro autodiagnostiku

Operation support

Podporu provozu

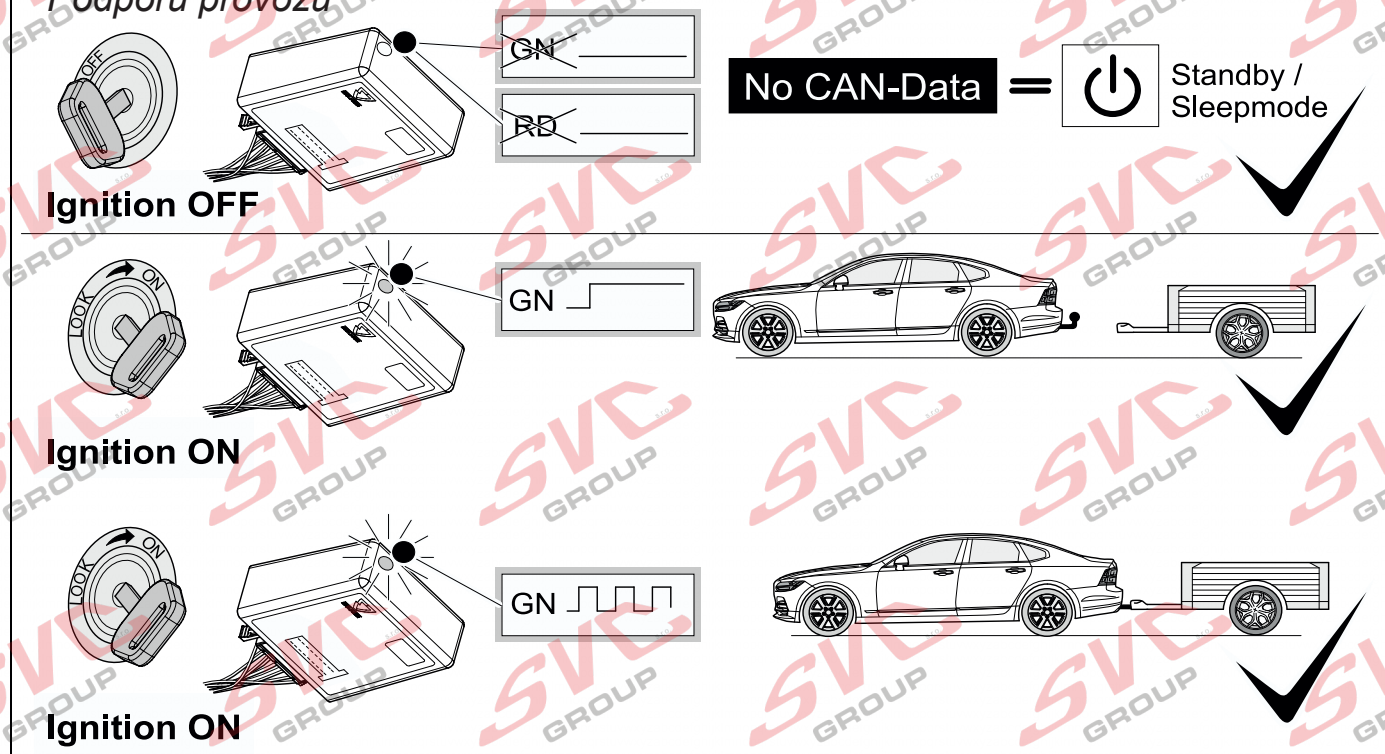

Failure support

Podpora v případě selhání

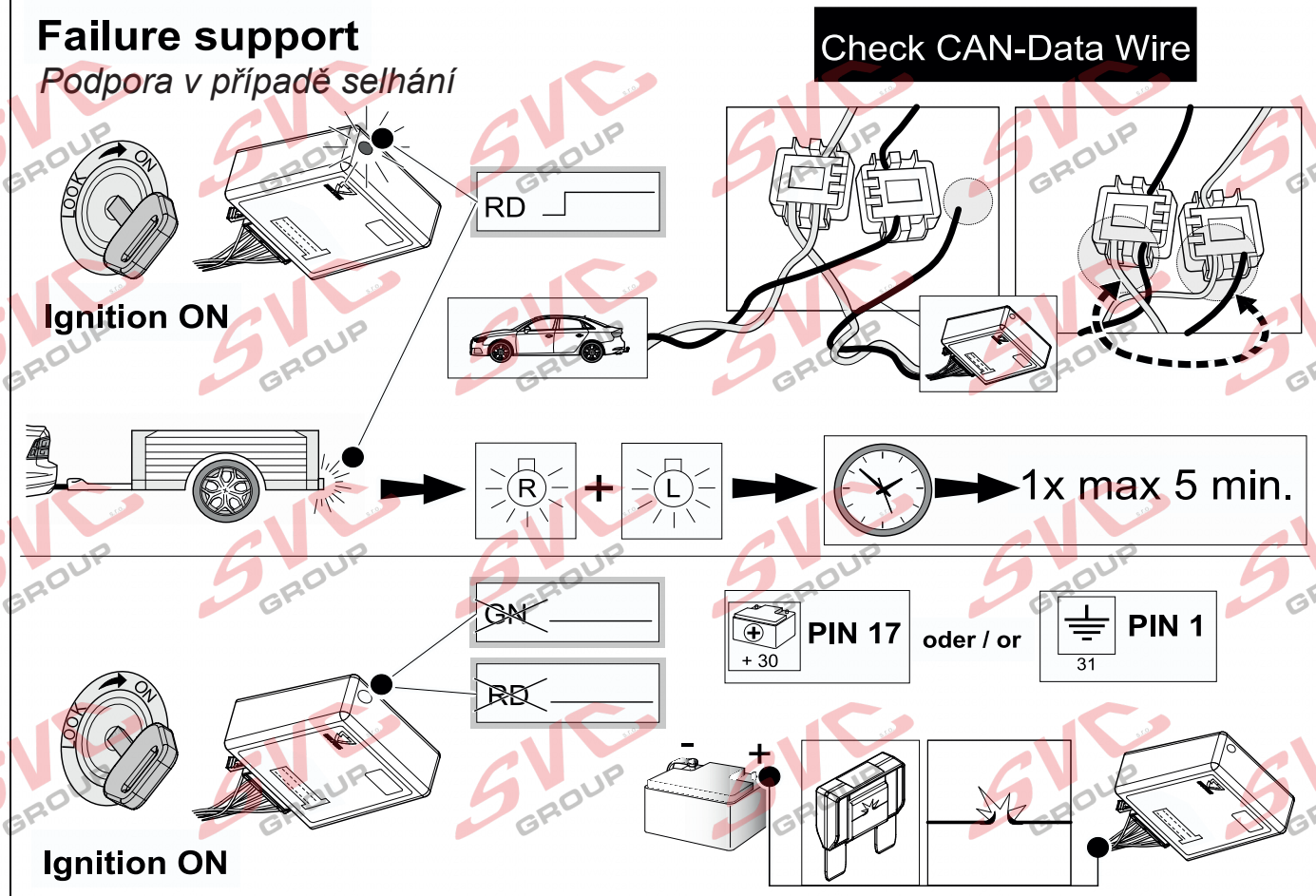

© Erich Jaeger GmbH + © SVC GROUP s.t.o. 072467

Tel.: +421 603360607-444 / e-mail: technik@svcgroup.jaeger.cz

D Änderungen bezüglich Konstruktion, Ausstattung Farbe sowie Irrtum vorbehalten.
Angaben und Abbildungen unverbindlich

GB Subject to change in terms of construction, equipment and colour, and may contain errors.
The information and illustrations are non-binding.

F Sous réserve de modifications de la construction, de équipement, de la couleur et sous réserve d'erreurs. Les indications et les illustrations sont sans engagement.

NL Wijzigingen met betrekking tot constructie, uitvoering en kleur evenals vergissingen voorbehouden. Gegevens en afbeeldingen niet bindend.

DK Ændringer med hensyn til konstruktion, udstyr, farver samt fejl forbeholdes.
Oplysninger og illustrationer er uforpligtende.

N Endringer angående konstruksjon, utstyr, farge og feiltagelse forbeholdes.
Opplysninger og illustrasjoner uforbindtlig.

S Med reservation för ändringar vad det gäller konstruktion, utrustning, färg samt för misstag. Uppgifterna och bilderna är inte bindande.

FIN Pidätämme oikeuden rakennetta, varustusta, väriä koskeviin sekä erehdyksestä johtuviin muutoksiin. Tiedot ja kuvat eivät ole sitovia.

I Con riserva di modifiche relative a progettazione, dotazione, colore ed errori.
Le indicazioni e figure sono fornite sensa impegno.

E Reservadas las modificaciones respecto a diseño, equipamiento, color, así como error. Indicaciones y figuras sin compromiso.

P Reservamos o direito de alterações relativamente ao desenho, equipamento, cor, bem como de erro. Os dados e as gravuras não implicam compromisso da nossa parte.

GR Διατυπώνουμε κάθε επιφύλαξη ως προς αλλαγές σε σχέση με κατασκευή ,εξοπλισμό ,διαρρύθμιση ,χρωματισμούς και λάθη παραδρομής.

CZ Změny, týkající se konstrukce, vybavení, barvy, jakož i omyly jsou vyhrazeny.
Údaje a vyobrazení jsou nezávazné.

PL Zastrzega się prawo do zmian dot. konstrukcji, wykończenia, kolorystyki oraz pomyłek.
Dane i ilustracje niewiążące.

TR Tasarım, donanım ve renk bakımından değişiklik yapma hakkı ve hata ve eksiklik mahfuzdur. Veriler ve resimler bağlayıcı değildir.

H A szerkezet, a kivitel és a szín változtatása, valamint a változások joga fenntartva.
Az adatok és az ábrák nem kötelelző érvényűek.

HR Pravo promjena u svezi konstrukcije, opreme, boje kao i zabune oridžavamo.
Podaci i ilustracije su neobavezne.

BUL Запазени права по отношение на конструкцията , обзавеждането ,цвета и грешки .
Данните и изображенията не са обвързващи.

RO Ne rezervăm dreptul unor modificări ale construcţieu, dotării, culorii şi dreptul la erori
Datele indicate şi imaginile sunt orientative.

RU Права на внесение изменений относительно конструкции ,оснащения ,окраски ,а также на ошибки сохраняются .Данные и иллюстрации имеют примерный характер.

LT Pasiliekama konstrukcijos, įrangos bei reikmenų, spalvos pakeitmų ir klaidų teisė .
Duomenys ir ilistracijos neįpareigojantys.

LV Tiek paturētas tiesības uz konstrukcijas, iekārtu, krāsu izmaiņam, kā arī kļūdīšanos.
Dati un attēli bez saistībām.

EST Konstruktsiooni, varustuse ja vœrvi osas muudatused ning eksimine lubatud.
Andmed ja joonised on mittesiduvad.

SLO Zadržana pravica do sprememb glede konstrukcije, opreme, barve ter pomote.
Podatki in slike so neobvezne.

SK Zmeny, ktoré sa týkajú konštrukcie, vybavenia, farby, ako aj omyly sú vyhradené.
Údaje a zobrazenia sú nezáväzné.

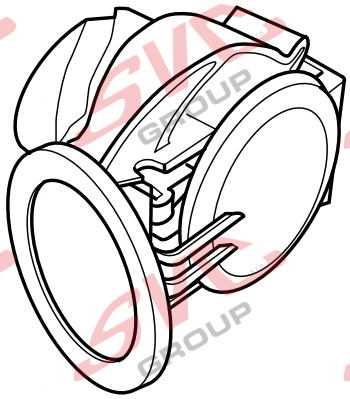

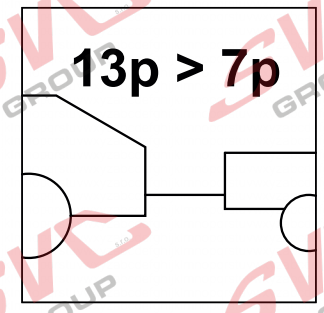

© Erich Jaeger GmbH + © SVC GROUP s.t.o. 072467
Tel.: +421 603360607-444 / e-mail: technik@svcgroup.jaeger.cz

Nevíte si rady? Potřebujete poradit?

Náš zakaznický servis je vám k dispozici

+420 491 421 021

svc@svcgroup.cz

TAŽNÁ ZAŘÍZENÍ ®
SVC s.r.o.
GROUP
ORIGINAL

Opravdový specialista a Certifikovaný výrobce tažných zařízení s největším sortimentem v ČR. Rodinná firma s více jak 30letou ověřenou tradicí výroby, prodeje a montáže.

www.svcgroup.cz