CZ - Tažné zařízení / SK - Ťažné zariadenie / GB - Towbars / PL - Haki holownicze
DE - Anhängevorrichtungen / FR - Atelages / SPA - Ganchos / HUN – Vonohorgok
RUS/FIN/LIT - Фаркопы / RO - Cârlig de remorcare

TYP VTZ 1.001-509 VTZ 1.002-509 VTZ 1.003-509

www.svcgroup.cz

SVC GROUP. s.r.o
Průmyslová zona 179
547 01 Náchod
Česká Republika

KIA SPORTAGE 01/2022 ->

1->2,0 h

2->2,5 h

FWD/2WD | AWD/4WD | Adblue | Hybrid

1.002-509

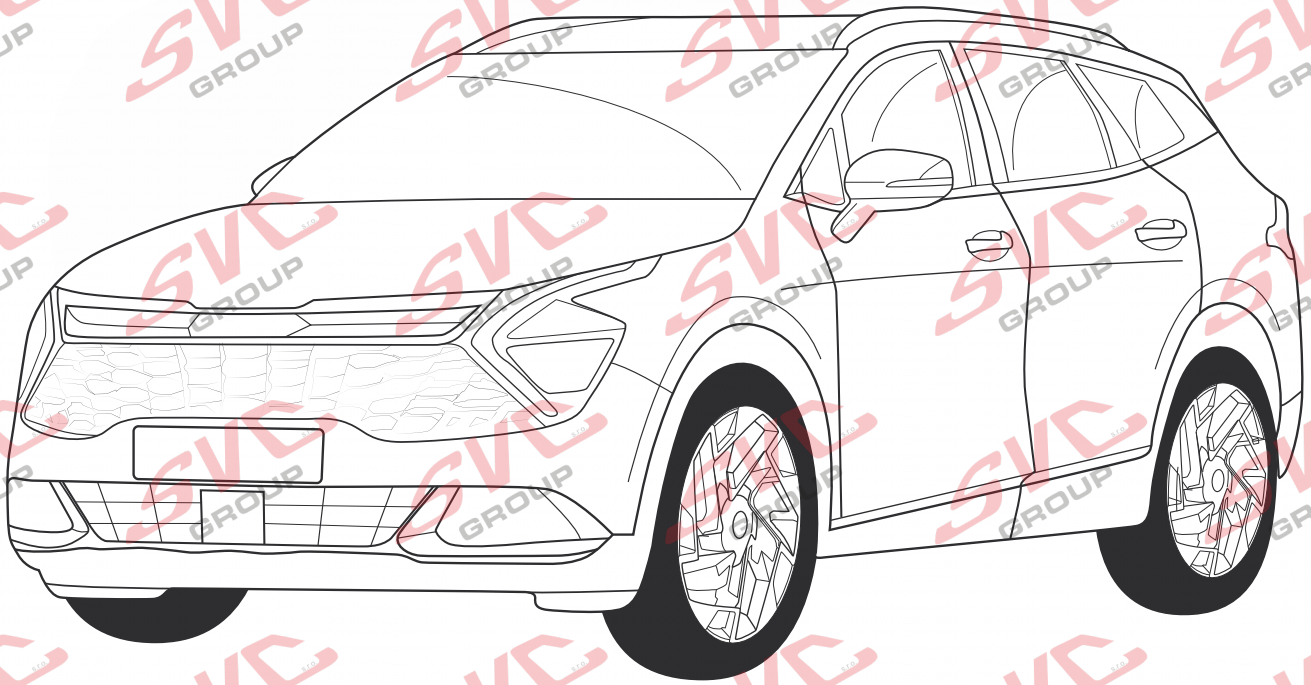

SCAN ME

PDF

30 let

CZ	Pro podrobné montážní instrukce a podmínky výrobku si naskenujte QR kód
SK	Pre podrobné montážne pokyny a podmienky produktu si môžete skenovať QR kód
GB	For detailed installation instructions and product conditions, scan the QR code
DE	Scannen Sie den QR-Code, um detaillierte Installationsanweisungen und Produktbedingungen zu erhalten
FR	Pour des instructions d'installation détaillées et les conditions du produit, scannez le code QR
ITA	Per istruzioni di installazione dettagliate e condizioni del prodotto, eseguire la scansione del codice QR
PL	Aby uzyskać szczegółowe instrukcje dotyczące instalacji i warunki produktu, zeskanuj kod QR
SP	Para obtener instrucciones detalladas de instalación y condiciones del producto, escanee el código QR
NL	Voor gedetailleerde installatie-instructies en productvoorwaarden, scan de QR-code
FIN	Tarkemmat asennusohjeet ja tuotteen ehdot on tarkistettava QR-koodilla
HU	A részletes telepítési utasítások és a termék feltételei között olvassa el a QR kódot
SLO	Za podrobna navodila za namestitev in pogoje izdelka skenirajte kodo QR
RU	Подробные инструкции по установке и условиям продукта отсканируйте QR-код.

SVC GROUP ©-11/19

e-mail: scv@scvgroup.cz Tel.:+420 491421021 +420 491421022 mob.: +420 603360607

KIA SPORTAGE 01/2022 ->

VTZ1.001-509	17,8 kg	A-1.509-2021	
VTZ 1.002-509	18,84 kg	A-1.509-2021	
VTZ 1.003-509	20,84 kg	AV-1.509-2021	

11/6013

2 200/105 D=11,59

55R-01-0580

1.002-509

1,5->2,0 h

2->2,5 h

Montážní návod
Montážny návod
Installation instructions
Installationsanleitung
Instructions d'installation
Инструкция по установке

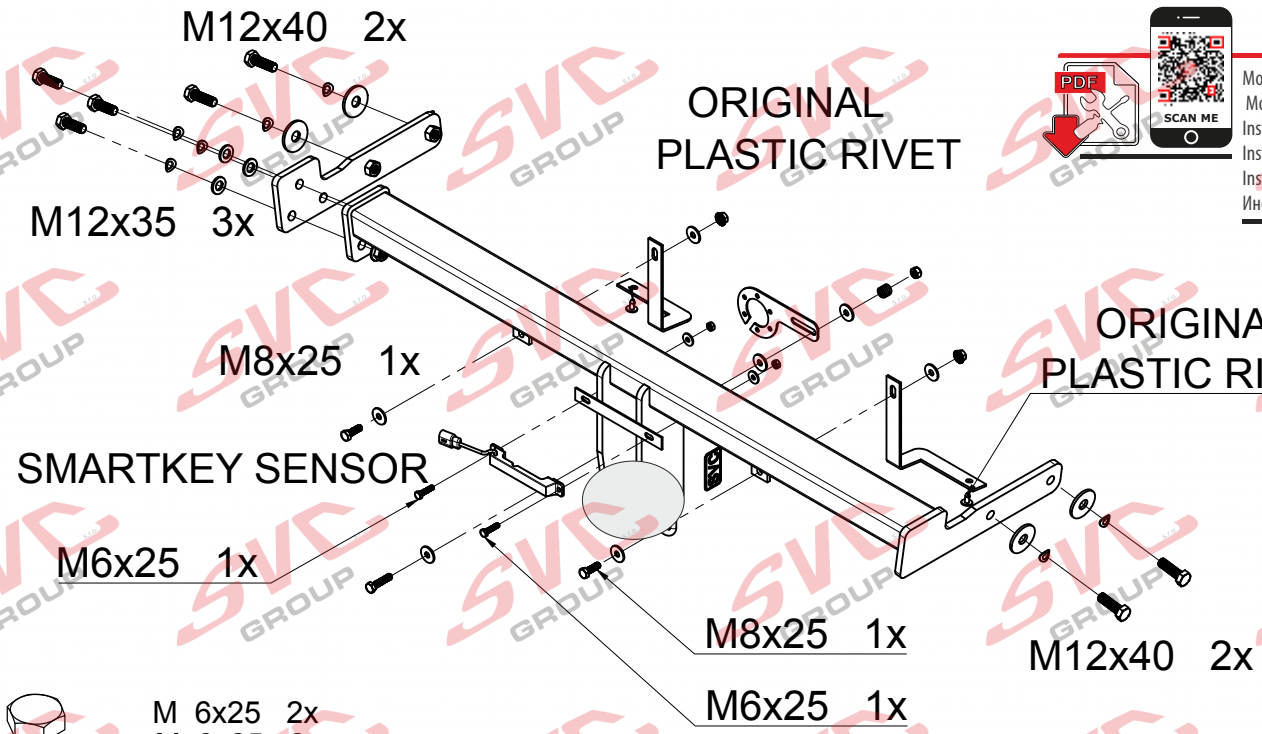

M 6x25	2x
M 8x25	2x
M12x35	3x
M12x40	4x
Ø12	7x
Ø12	3x
Ø6	4x
Ø8	4x
Ø12	4x
M6	2x
M8	2x
M12	2x

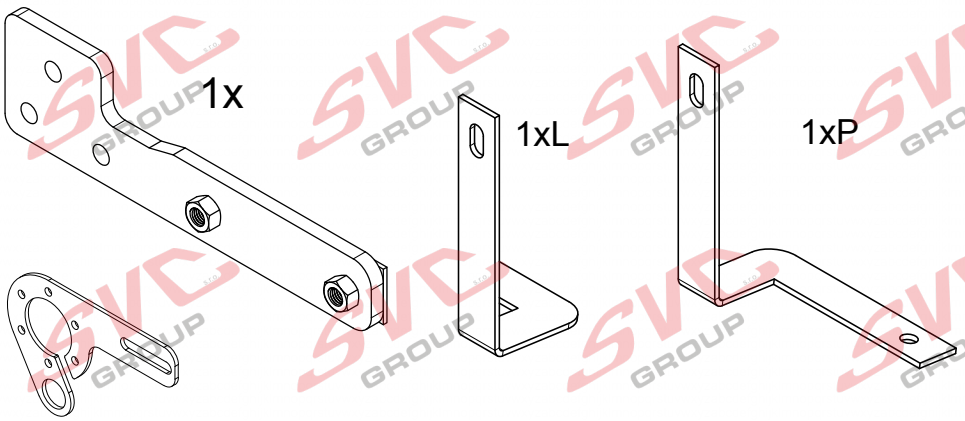

KIA SPORTAGE 01/2022 ->

VTZ 1.001-509

VTZ 1.002-509

VTZ 1.003-509

1.002-509

105	2 200	D=	11,59
kg	kg		kN

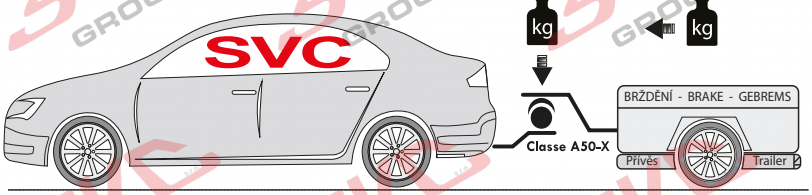

PDF SCAN ME

Montážní návod
Montážny návod
Installation instructions
Installationsanleitung
Instructions d'installation
Инструкция по установке

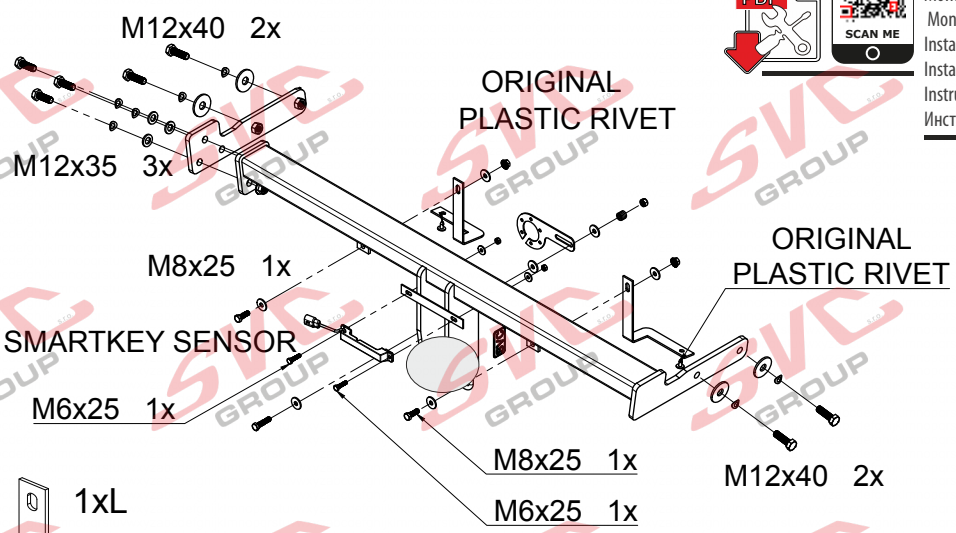

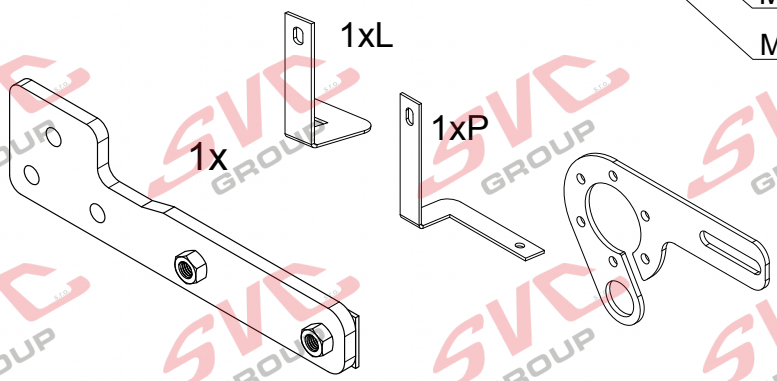

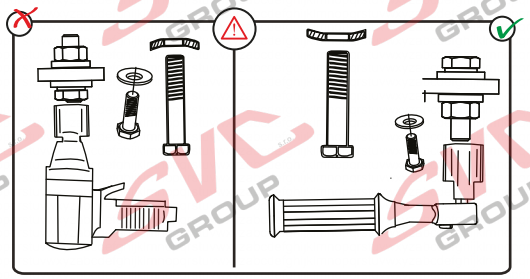

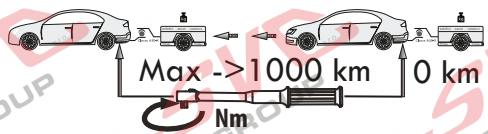

Nm

Pevnost	8,8	10,9	12,9
M6	9,7	14,3	16,1
M8	24,5	35,9	42,0
M10	48,4	71,0	83,0
M12	84,0	123,0	144,0
M14	133,0	196,0	229,0
M16	137,0	307,0	359,0

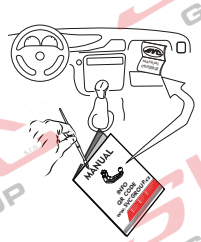

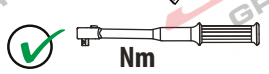

Homologace EHK 55-R 55R-01-0580

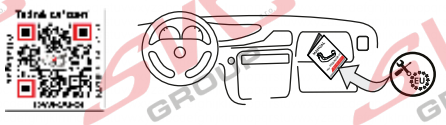

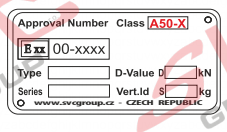

- CZ Informace k provozu / homologaci
- SK Informácie na prevádzku / homologáciu
- EN Operating / homologation information
- DE Betriebs- / Zulassungsinformationen
- HU Üzemeltetési / homologációs információk
- FR Informations d'exploitation / homologatio
- IT Informazioni sull'operazione / omologazio
- NL Monteringsanvisningar
- ES Instrucciones de montaje
- FIN Montage-instructie
- SV Asennusohjeet
- NOR Drifts- / homologasjonsinformasjon
- PL Informacje dotyczące pracy / homologacji
- RU Информация о работе / омологации

SVC GROUP s.r.o. Průmyslová zóna - 179 547 01 Náchod-ČR www.svcgroup.cz e-mail: svc@svcgroup.cz Tel.:+420 491421021 +420 491421022 mob.: +420 603360607

QR kódem si stáhnete si rozšířený montážní návod / Mit QR-Code können Sie die erweiterte Montageanleitung herunterladen

SVC GROUP ©- 05/19

CZ Montážní návod

Pro podrobné montážní instrukce a podmínky výrobku si naskenujte QR kód

1. Odmontujte zadní světla a zadní nárazník.
2. Z nárazníku odstraňte plastovou výztuhu, již nebude potřeba.
3. Do nosníku vsuňte levý bok a přichyťte 2šrouby M12x40 přes velkoplošné podložky. Nedotahovat!
Do pravého nosníku vsuňte TZ a sešroubujte s levým bokem. Celé TZ vyrovnejte a vše dotáhněte dle utahovacích momentů.
4. Vraťte a namontujte všechny díly odmontovaná v bodě č.1.

EN Installation instructions

For detailed installation instructions and product conditions, scan the QR code

1. Remove rear lights and rear bumper.
2. Remove plastic stiffener from the bumper; it is no longer needed.
3. Slide left side into the beam and fasten it with two M12x40 screws through large-area washers. Tighten only lightly!
Slide the tow bar into right beam and screw it together with the left side. Align all the parts of the tow bar and tighten them to prescribed torques.
4. Reinstall all the parts removed within the step 1.

SK Montážny návod

Pre podrobné montážne pokyny a podmienky produktu si môžete skenovať QR kód

1. Odmontujte zadné svetlá a zadný nárazník.
2. Z nárazníka odstráňte plastovú výstuhu, už nebude potrebné.
3. Do nosníka vsuňte ľavý bok a prichyťte 2šrouby M12x40 cez veľkoplošné podložky. Nedoťahovať! Do pravého nosníka vsuňte TZ a zoskrutkujte s ľavým bokom. Celé TZ vyrovnajte a všetko dotiahnite podľa uťahovacích momentov.
4. Vráťte a namontujte všetky diely odmontovanie v bode č.1.

DE Montageanleitung

Scannen Sie den QR-Code, um detaillierte Installationsanweisungen und Produktbedingungen zu erhalten

1. Die Hecklichter und hintere Stoßstange ausbauen.
2. Die Kunststoffstrebe von der Stoßstange entfernen, sie ist nicht mehr notwendig.
3. In den Träger die linke Seite einschieben und mit 2 Schrauben M12x40 und großflächigen U-Scheiben befestigen. Nicht festziehen! In den rechten Träger die Zugeinrichtung einschieben und mit der linken Seite zusammenschrauben. Die gesamte Zugeinrichtung ausrichten und alles mit den entsprechenden Momenten festziehen.
4. Alle im Punkt Nr. 1 ausgebauten Teile wieder einbauen.

PL Instrukcja montażu

Aby uzyskać szczegółowe instrukcje instalacji i warunki produktu, zeskanuj kod QR

1. Demontujemy tylne lampy i tylny zderzak.
2. Ze zderzaka usuwamy plastikowe wzmocnienie, które nie będzie już potrzebne.
3. Do belki wsuwamy lewy bok i przymocowujemy go 2 śrubami M12x40 przez podkładki wielkopowierzchniowe.
Nie dokręcamy! Do prawej belki wsuwamy TZ i skręcamy z lewym bokiem. Cały TZ wyrównujemy i wszystko dokręcamy z zachowaniem wymaganych momentów dokręcania
4. Montujemy z powrotem wszystkie części zdemontowane w punkcie nr 1.

FR Notice de montage

Pour des instructions d'installation détaillées et les conditions du produit, scannez le code QR

1. Déposer les feux arrières et le pare-chocs arrière.
2. Déposer le renfort en plastique du pare-chocs, il ne sera plus nécessaire.
3. Introduire le flanc gauche dans le longeron et fixer à l'aide de 2 vis M12x40 et des rondelles grande surface. Ne pas serrer ! Introduire le dispositif d'attelage dans le longeron droit et visser au flanc gauche. Égaliser le dispositif d'attelage et resserrer l'ensemble selon les couples de serrage.
4. Remettre et monter l'ensemble des pièces déposées au point n°1.

SVC GROUP s.r.o. Průmyslová zóna - 179 547 01 Náchod-ČR www.svcgroup.cz e-mail: svc@svcgroup.cz Tel.:+420 491421021 +420 491421022 mob.: +420 603360607

QR kódem stáhnete rozšířeny montážní návod / With QR code you can download the extended assembly instructions

SVC GROUP ©- 05/19

1.

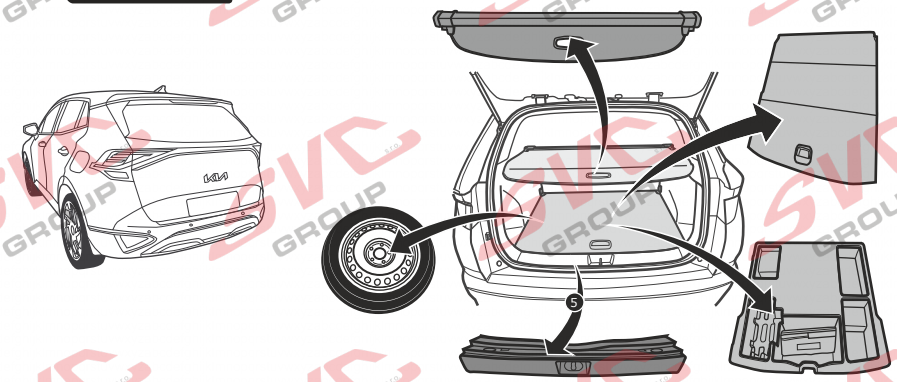

Montážní návod
Montážny návod
Installation instructions
Installationsanleitung
Instructions d'installation
Инструкция по установке

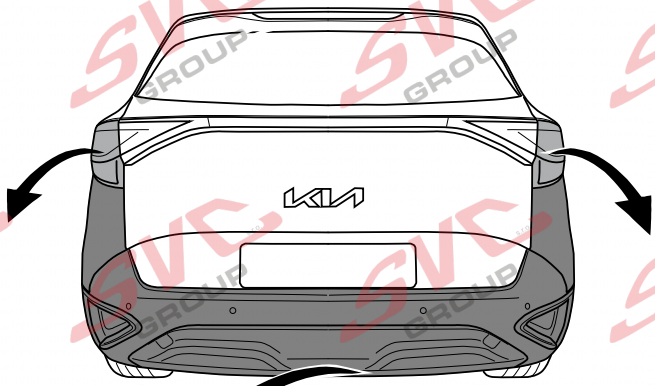

2.

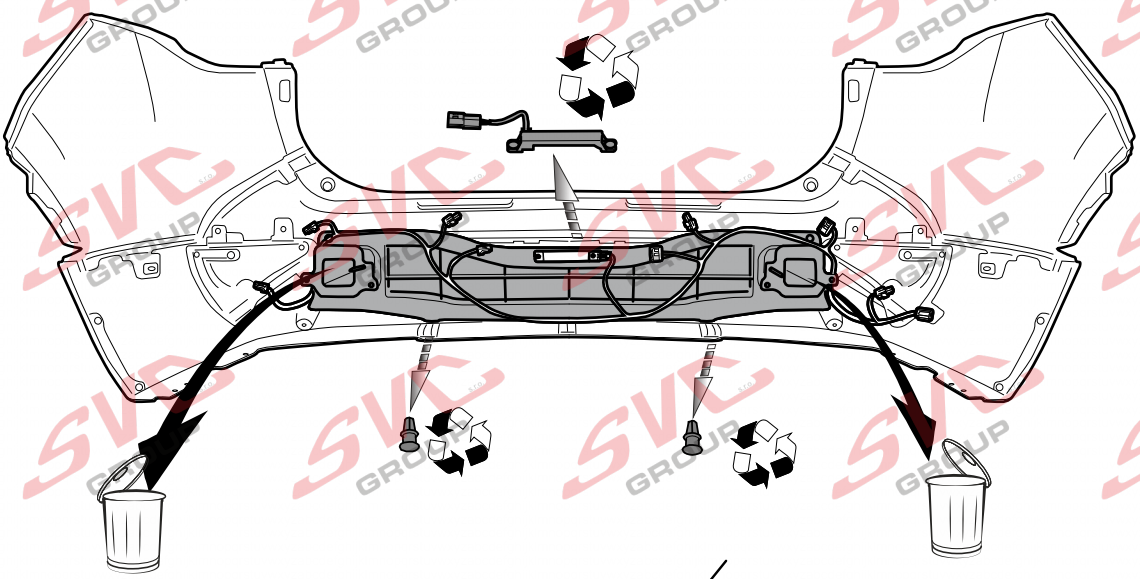

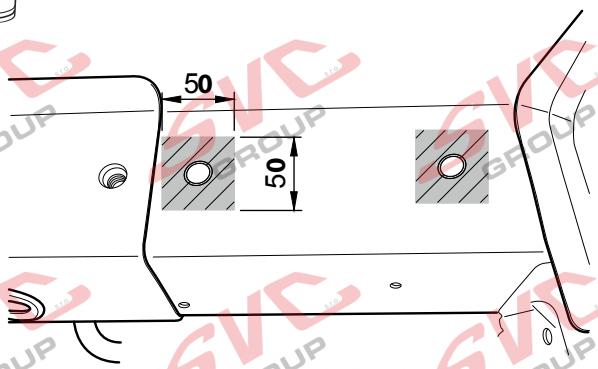

3.

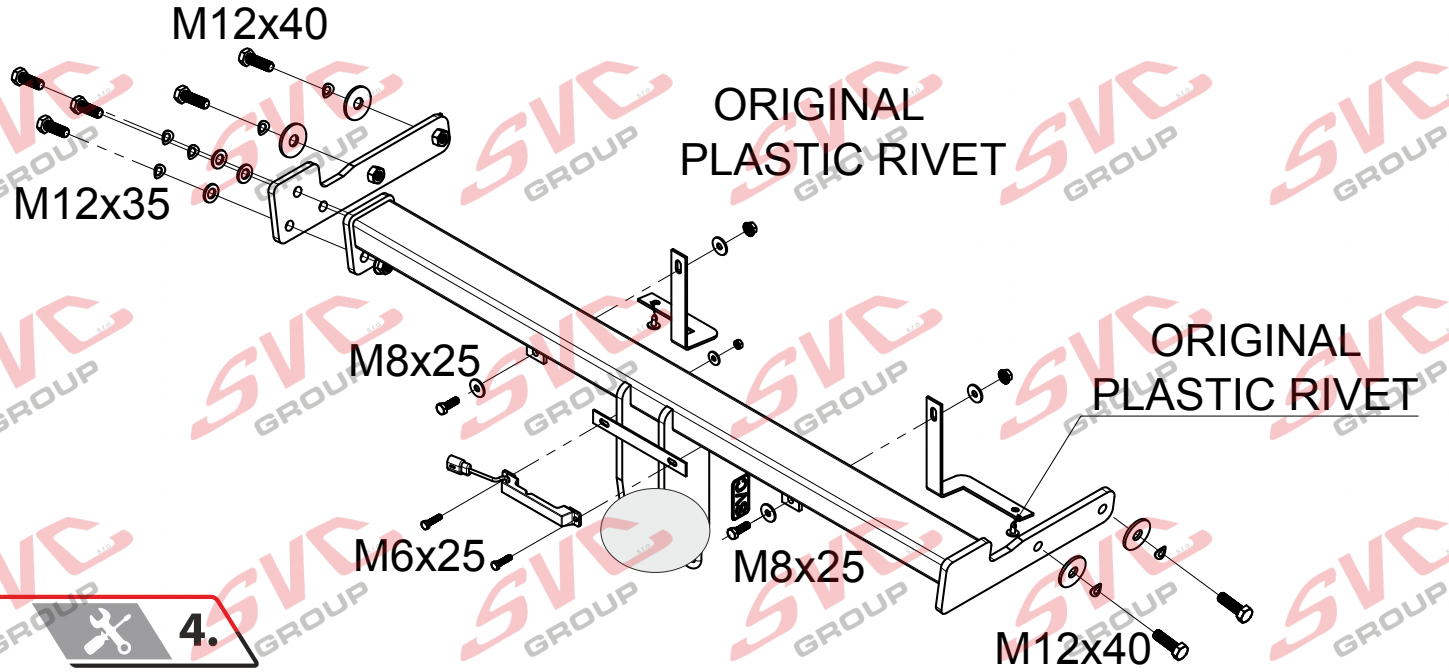
M12x40
M12x35
ORIGINAL
PLASTIC RIVET
M8x25
ORIGINAL
PLASTIC RIVET
M6x25
M8x25
M12x40

4.

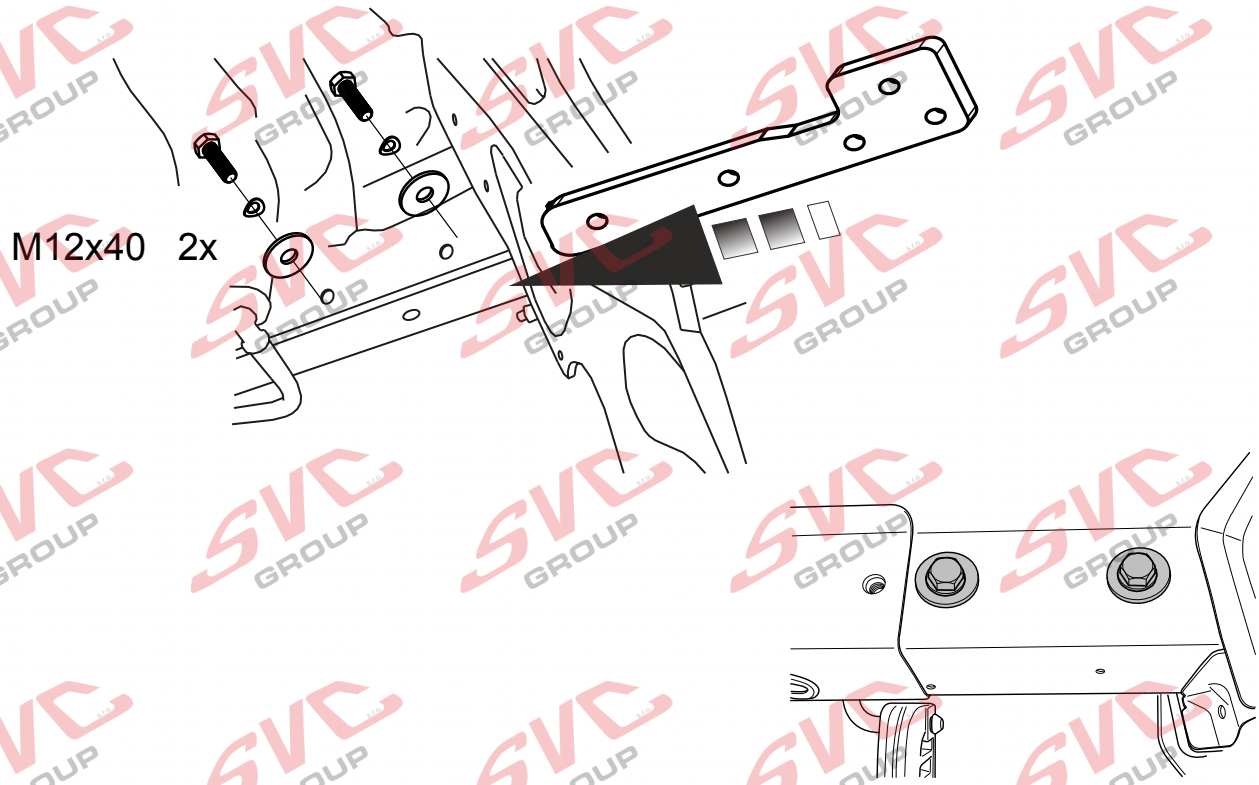
M12x40 2x

5.

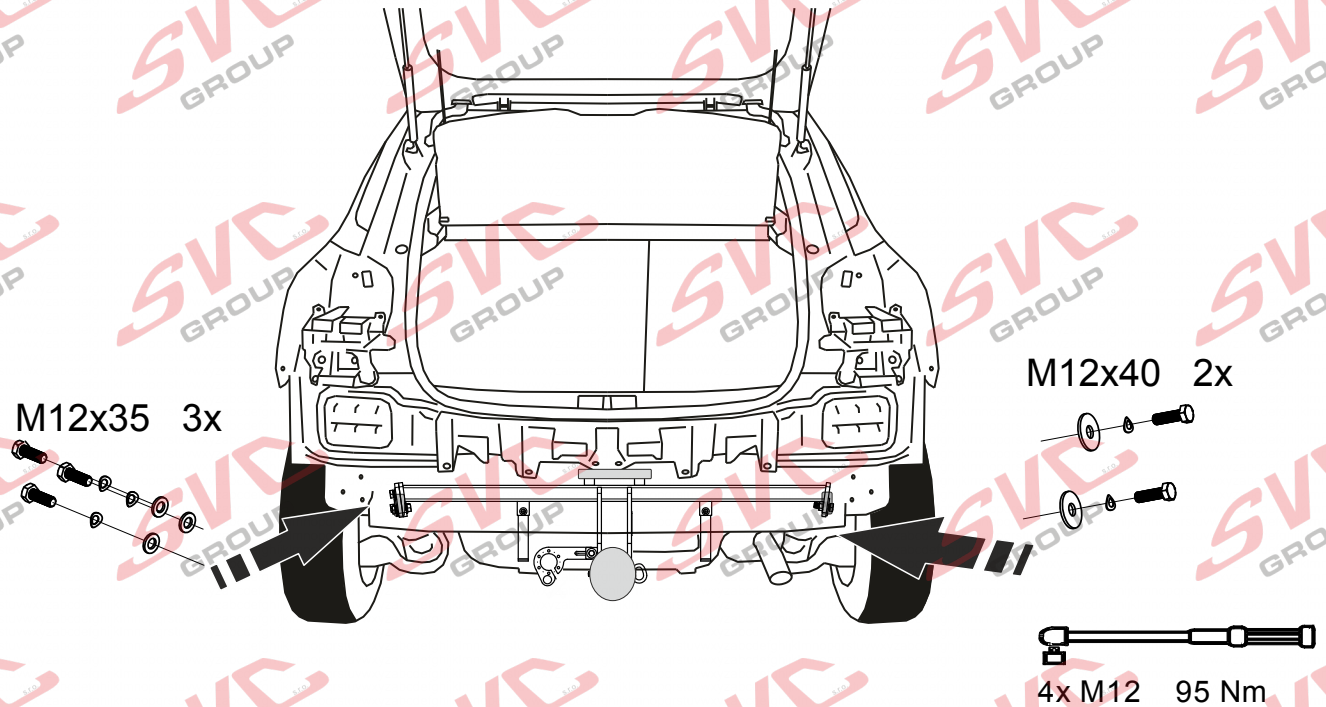

6.

STANDARD NÁRAZNÍK VOZU

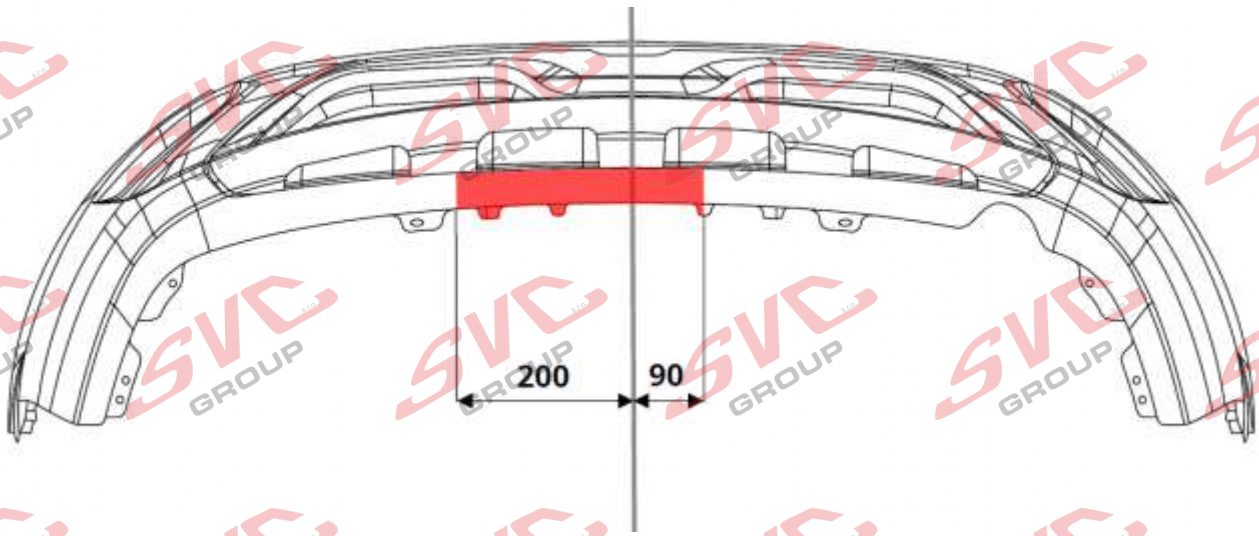

7.

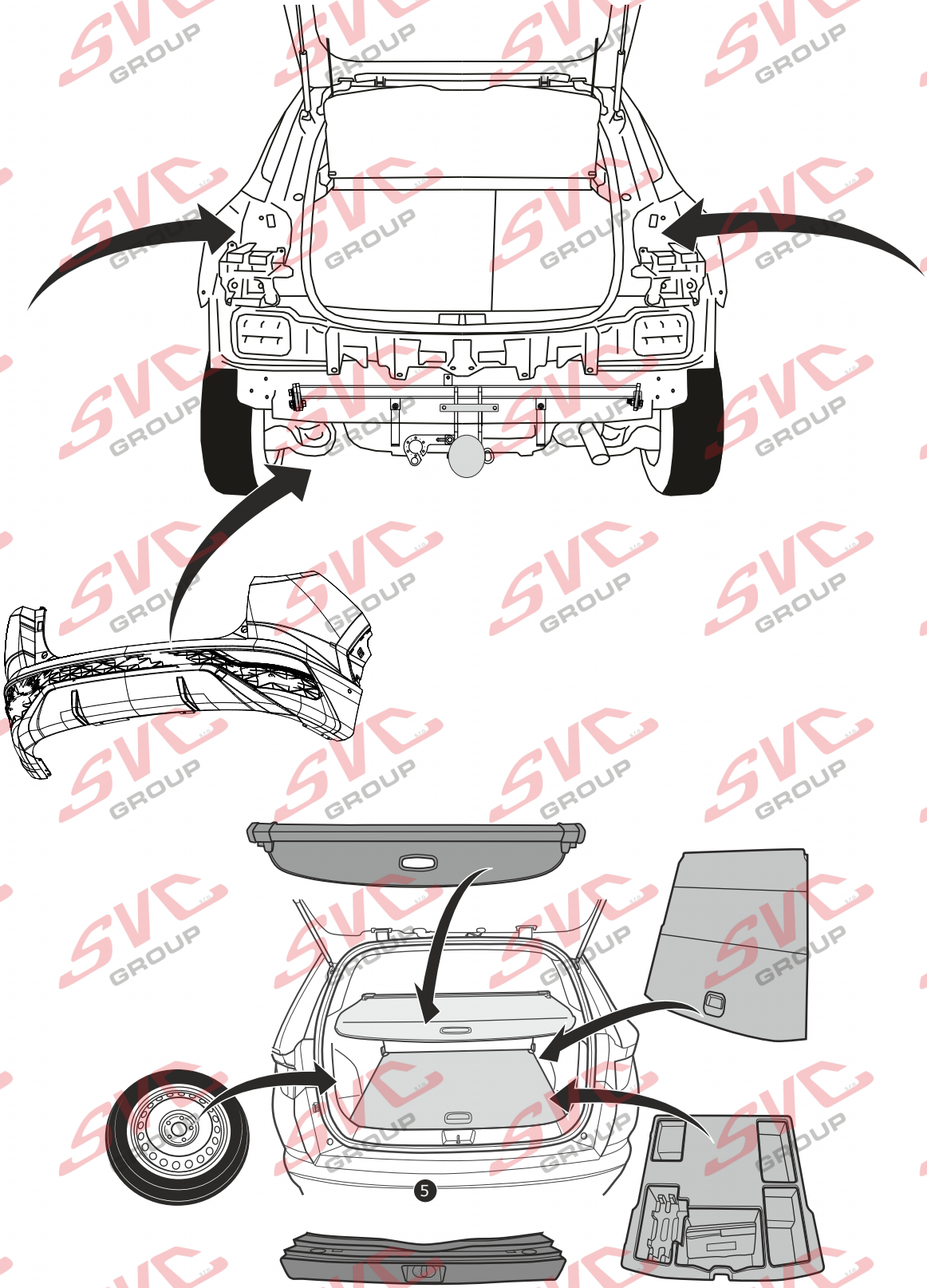

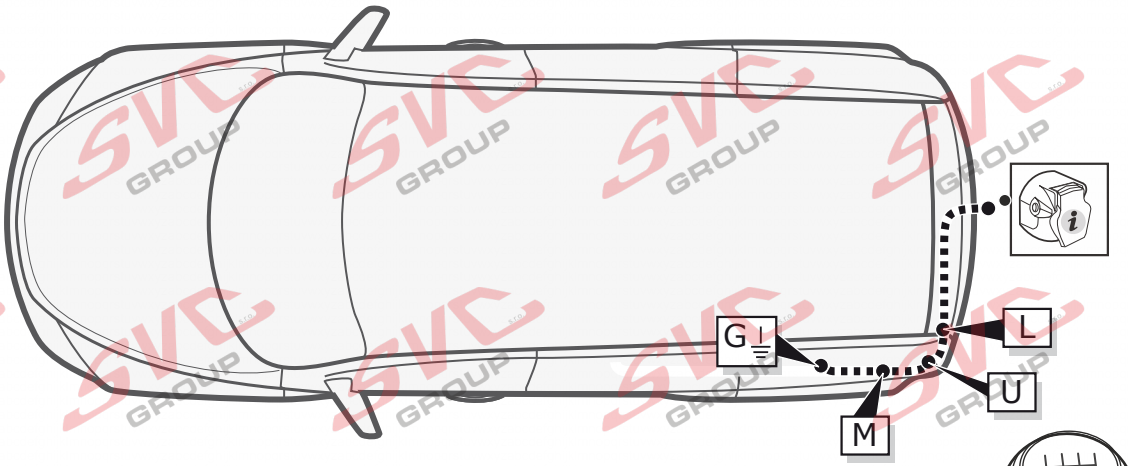

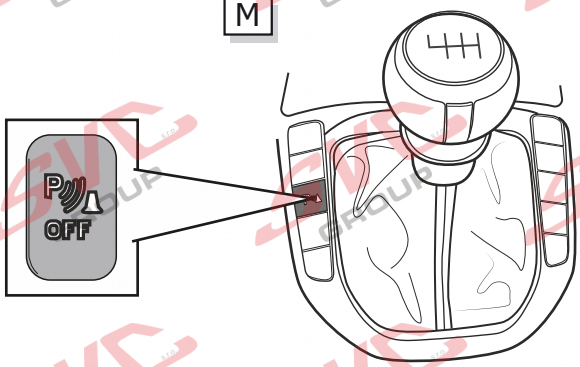

Informace pro odpojování couvacích senzorů PDC pro tažné zařízení

Vypínač pro vypínání couvacích senzoru PCD je umístněný na palubní desce vozu.

Nemusíte tedy pracně na elektro instalaci vozu napojovat odpojování couvacích senzorů PDC a zpětných kamer od elektro přípojky tažných zařízení.

Pokud chcete senzory vypnout, použijte vypínač na palubní desce.

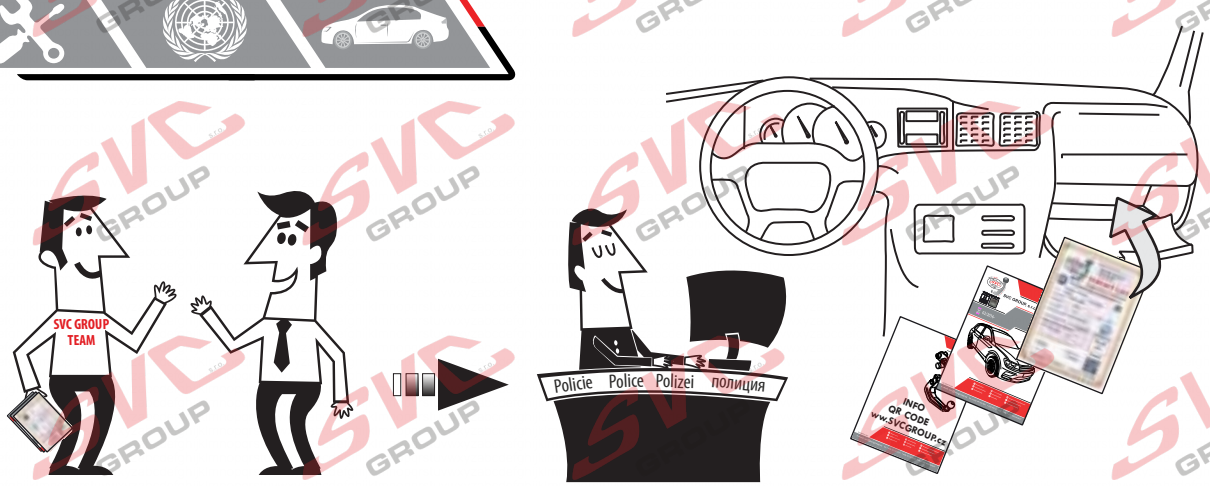

SVC GROUP

Děkuje za důvěru / Ďakuje za dôveru
Thank you for your trust / Danke Für dein Vertrauen
Merci pour votre conance / Grazie per la tua ducia
Tankewol foar jo fertrouwen / Спасибо за ваше доверие

Registrace / Registrácia
Registration / Registrierung
Inscription / Registrazione
Rekisteröinti / Регистрация

SVC GROUP ©- 15/2020

SVC GROUP s.r.o. Průmyslová zóna - 179 547 01 Náchod-ČR www.svcgroup.cz e-mail: svc@svcgroup.cz Tel.:+420 491421021 +420 491421022 mob.: +420 603360607

QR kódem stáhnete rozšířeny montážní návod / QR kódom sťahnete rozšírené montážny návod

SVC GROUP ©- 05/19

CZ Informace k provozu / homologaci

Výrobek je vyráběný dle platných norem EHK-55 R pro prodej ve státech EU. Informace pro použití, provoz a záruky pro tažné zařízení naleznete na našem webu, www.svcgroup.cz
Technické informace > Tažné zařízení > Všeobecné podmínky použití výrobku. Nebo si je stáhněte aplikace přes přiložený QR-cod
Součástí dodávky tažného zařízení je dodán TYPOVÝ LIST. Tento typový list slouží pro zapsání výrobku do technického průkazu vozidla, a obsahuje základní podmínky pro použití výrobku. Typový list slouží i jako záruční lis proto jej uschovejte v dokumentaci vozidla.

SK Informácie na prevádzku / homologáciu

Výrobok je vyrábaný podľa platných noriem EHK-55 R pre predaj v štátoch EÚ. Informácie pre použitie, prevádzku a záruky pre ťažné zariadenie nájdete na našom webe, www.svcgroup.cz
Technické informácie> Ťažné zariadenie> Všeobecné podmienky použitia výrobku. Alebo si ich stiahnite aplikácie cez priložený QR-cod
Súčasťou dodávky ťažného zariadenia je dodaný TYPOVÝ LIST. Tento typový list slúži pre zapísanie výrobku do technického preukazu vozidla, a obsahuje základné podmienky použitia výrobku. Typový list slúži aj ako záručný lis preto ho uschovajte v dokumentácii vozidla.

EN Operating / homologation information

The product is manufactured according to the applicable EHK-55 R standards for sale in EU countries. Information on the use, operation and warranties for the towbar can be found on our website, www.svcgroup.com
Technical information> Towing hitch> General conditions of use. Or download them via QR-cod
The towing device is supplied with a TYPE SHEET. This data sheet is used to enter the product in the vehicle registration document and contains the basic conditions for use of the product. The data sheet also serves as a warranty press, so keep it in the vehicle documentation.

DE Betriebs / Zulassungsinformationen

Das Produkt wird gemäß den geltenden EHK-55 R-Standards für den Verkauf in EU-Ländern hergestellt. Informationen zu Verwendung, Betrieb und Gewährleistung der Anhängerkupplung finden Sie auf unseer Website www.svcgroup.com
Technische Informationen> Anhängerkupplung> Allgemeine Nutzungsbedingungen. Oder laden Sie sie per QR-Code herunter
Die Anhängevorrichtung wird mit einem TYPENBLATT geliefert. Dieses Datenblatt dient zur Eintragung des Produkts in das Kfz-Kennzeichen und enthält die Grundbedingungen für die Verwendung des Produkts. Das Datenblatt dient auch als Garantiepresse. Bewahren Sie es daher in der Fahrzeugdokumentation auf.

HU Üzemeltetési / homologációs információk

Das Produkt wird gemäß den geltenden EHK-55 R-Standards für den Verkauf in EU-Ländern hergestellt. Informationen zu Verwendung, Betrieb und Gewährleistung der Anhängerkupplung finden Sie auf unseer Website www.svcgroup.com
Technische Informationen> Anhängerkupplung> Allgemeine Nutzungsbedingungen. Oder laden Sie sie per QR-Code herunter
Die Anhängevorrichtung wird mit einem TYPENBLATT geliefert. Dieses Datenblatt dient zur Eintragung des Produkts in das Kfz-Kennzeichen und enthält die Grundbedingungen für die Verwendung des Produkts. Das Datenblatt dient auch als Garantiepresse. Bewahren Sie es daher in der Fahrzeugdokumentation auf.

FR Informations d'exploitation / homologation

Le produit est fabriqué conformément aux normes EHK-55 R applicables pour la vente dans les pays de l'UE. Des informations sur l'utilisation, le fonctionnement et les garanties de l'attelage sont disponibles sur notre site Web, www.svcgroup.com.
Informations techniques> Attelage de remorquage> Conditions générales d'utilisation. Ou téléchargez-les via QR-cod
Le dispositif de remorquage est fourni avec une feuille de type. Cette fiche echnique est utilisée pour entrer le produit dans le cerrtifi t d'immatriculation du véhicule et contient les conditions de base pour l'utilisation du produit. La fiche echnique sert également de presse de garantie, conservez-la dans la documentation du véhicule.

IT Informazioni sull'operazione / omologazione

Il prodotto è fabbricato secondo le norme EHK-55 R applicabili in vendita nei paesi dell'UE. Informazioni sull'uso, il funzionamento e le garanzie per il gancio di traino sono disponibili sul nostro sito Web www.svcgroup.com
Informazioni tecniche> Gancio di traino> Condizioni generali d'uso. Oppure scaricali tramite QR-cod
Il dispositivo di rimorchio viene fornito con una SCHEDA TIPO. Questa scheda tecnica viene utilizzata per inserire il prodotto nel certificto di immatricolazione del veicolo e contiene le condizioni di base per l'uso del prodotto. La scheda tecnica funge anche da pressa di garanzia, quindi conservala nella documentazione del veicolo.

SVC GROUP s.r.o. Průmyslová zóna - 179 547 01 Náchod-ČR www.svcgroup.cz e-mail: svc@svcgroup.cz Tel.:+420 491421021 +420 491421022 mob.: +420 603360607

ES Manual de montaje

Para obtener instrucciones detalladas de instalación y condiciones del producto, escanee el código QR

1. Desmonte los focos traseros y el parachoques trasero.
2. Quite el refuerzo plástico del parachoques que no hará falta más.
3. Inserte en el soporte el lado izquierdo y sujete con 2 tornillos M12x40 a través de arandelas grandes. ¡No apretar! En el soporte derecho inserte el equipo de tiro y atornille con el lado izquierdo. Ahora enderece todo el equipo de tiro y apriete según los pares de apriete.
4. Ponga de vuelta y monte todas las piezas desmontadas según el punto No. 1.

FI Asennusohje

Tarkemmat asennusohjeet ja tuotteen ehdot on tarkistettava QR-koodilla

1. Irrota takavalot ja takapuskuri.
2. Irrota puskurista sen muovijäykiste, sitä ei enää tarvita.
3. Työnnä vasen sivuosa palkkiin ja kiinnitä se 2 ruuvilla M12x40 suuria aluslevyjä käyttäen. Älä kiristä! Työnnä vetolaite oikeaan palkkiin ja kiinnitä se yhteen vasemman sivuosan kanssa. Suorista koko vetolaite ja kiristä kiristysmomenttien mukaisesti.
4. Palauta ja asenna paikalleen kaikki kohdassa 1. irrotetut osat.

IT Istruzioni dimontaggio per la

Per istruzioni di installazione dettagliate e condizioni del prodotto, eseguire la scansione del codice QR

1. Smontare i fanali posteriori e il paraurti posteriore.
2. Togliere il rinforzo di plastica dal paraurti, non sarà più necessario.
3. Inserire nel supporto il lato sinistro e fissarlo con 2 bulloni M12x40 e le rondelle di grandi dimensioni. Non serrare a fondo! Inserire nel supporto destro il dispositivo di traino e collegare con il lato sinistro usando le viti. Allineare tutto il dispositivo di traino e serrare bene con le coppie di serraggio prescritte.
4. Rimontare tutti i componenti smontati nel punto 1.

RU Инструкция по монтажу

Подробные инструкции по установке и условиям продукта отсканируйте QR-код.

1. Снимите задние фонари и задний бампер.
2. Снимите с бампера пластиковый усилитель, он больше не потребуется.
3. Вставьте в балку левый бок и прихватите 2 болтами M12x40 с использованием увеличенных шайб. Не затягивайте! В правую балку вставьте фаркоп и свинтите с левым боком. Выровняйте фаркоп и затяните в соответствии с предписанными моментами затяжки.
4. Верните на место все части, демонтированные согласно п. 1.

SVC GROUP s.r.o. Průmyslová zóna - 179 547 01 Náchod-ČR www.svcgroup.cz e-mail: svc@svcgroup.cz Tel.:+420 491421021 +420 491421022 mob.: +420 603360607
SVC GROUP ©- 05/19

NL Monteringsanvisningar

Het product is vervaardigd volgens de toepasselijke EHK-55 R-normen voor verkoop in EU-landen. Informatie over het gebruik, de werking en de garanties voor de trekhaak vindt u op onze website, www.svcgroup.com *Technische informatie> Trekhaak> Algemene gebruiksvoorwaarden*. Of download ze via QR-cod
Het sleepapparaat wordt geleverd met een TYPE BLAD. Dit gegevensblad wordt gebruikt om het product in het voertuigregistratiedocument in te voeren en bevat de basisvoorwaarden voor het gebruik van het product. Het gegevensblad dient ook als garantiepers, dus bewaar het in de voertuigdocumentatie.

ES Instrucciones de montaje

El producto se fabrica de acuerdo con los estándares EHK-55 R aplicables para la venta en países de la UE. Puede encontrar información sobre el uso, el funcionamiento y las garantías de la barra de remolque en nuestro sitio web, www.svcgroup.com *Información técnica> Enganche de remolque> Condiciones generales de uso*. O descárguelos a través de QR-cod
El dispositivo de remolque se suministra con una HOJA DE TIPO. Esta hoja de datos se utiliza para ingresar el producto en el documento de registro del vehículo y contiene las condiciones básicas para el uso del producto. La hoja de datos también sirve como una prensa de garantía, por lo tanto, consérvela en la documentación del vehículo.

FIN Montage-instructie

Tuote on valmistettu EU-maissa myytävien EHK-55 R -standardien mukaisesti. Tietoja vetokoukun käytöstä, käytöstä ja takuista löytyy verkkosivuiltamme www.svcgroup.com *Tekniset tiedot> Vetokoukku> Yleiset käyttöolosuhteet*. Tai lataa ne QR-koodin kautta
Hinauslaite toimitetaan TYYPPI-ARKKI. Tätä lomaketta käytetään tuotteen syöttämiseen ajoneuvon rekisteröintitodistukseen, ja se sisältää tuotteen käytön perusedellytykset. Tietolomake toimii myös takuupuristimena, joten säilytä se ajoneuvon dokumenteissa.

SL

Izdelek je izdelan po veljavnih standardih EHK-55 R za prodajo v državah EU. Informacije o uporabi, delovanju in garancijah za vlečno ploščo najdete na našem spletnem mestu www.svcgroup.com *Tehnični podatki> Vlečna kljuka> Splošni pogoji uporabe*. Ali pa jih prenesite preko QR-kod
Vlečna naprava je opremljena s TIPNIM LISTOM. Ta podatkovni list se uporablja za vnos izdelka v registracijski dokument vozila in vsebuje osnovne pogoje za uporabo izdelka. Podatkovni list služi tudi kot garancijski tisk, zato ga hranite v dokumentaciji vozila.

NOR Drifts- / homologasjonsinformasjon

Produktet er produsert i henhold til gjeldende EHK-55 R standarder for salg i EU-land. Informasjon om bruk, drift og garantier for tilhengerfeste finner du på år hjemmeside, www.svcgroup.com
Teknisk informasjon> Tilhengerfeste> Generelle bruksbetingelser. Eller last dem ned via QR-koding
Taueanordningen leveres med TYPEBLAD. Dette databladet brukes til å oppgi produktet i kjøretøyets registreringsbevis og inneholder de grunnleggende betingelsene for bruk av produktet. Databladet fungerer også som garantipresse, så hold det i bilens dokumentasjon.

PL Informacje dotyczące pracy / homologacji

Produkt jest wytwarzany zgodnie z obowiązującymi normami EHK-55 R na sprzedaż w krajach UE. Informacje na temat użytkowania, obsługi i gwarancji na hak holowniczy można znaleźć na naszej stronie internetowej www.svcgroup.com *Informacje techniczne> Zaczep holowniczy> Ogólne warunki użytkowania*. Lub pobierz je za pomocą kodu QR
Urządzenie holownicze jest dostarczane z ARKUSZEM TYPU. Ta karta danych służy do wpisania produktu do dokumentu rejestracyjnego pojazdu i zawiera podstawowe warunki użytkowania produktu. Karta danych służy również jako prasa gwarancyjna, dlatego przechowuj ją w dokumentacji pojazdu.

RU Информация о работе /омологации

El producto se fabrica de acuerdo con los estándares EHK-55 R aplicables para la venta en países de la UE. Puede encontrar información sobre el uso, el funcionamiento y las garantías de la barra de remolque en nuestro sitio web, www.svcgroup.com
Información técnica> Enganche de remolque> Condiciones generales de uso. O descárguelos a través de QR-cod
El dispositivo de remolque se suministra con una HOJA DE TIPO. Esta hoja de datos se utiliza para ingresar el producto en el documento de registro del vehículo y contiene las condiciones básicas para el uso del producto. La hoja de datos también sirve como una prensa de garantía, por lo tanto, consérvela en la documentación del vehículo.

SVC GROUP s.r.o. Průmyslová zóna - 179 547 01 Náchod-ČR www.svcgroup.cz e-mail: svc@svcgroup.cz Tel.:+420 491421021 +420 491421022 mob.: +420 603360607

Homologace - registrační certifikát

Exx -55R-01 x.01

EHC R-55
EHK 55-R

PODMÍNKY HOMOLOGACE

E-1

Montážní instrukce - Montažny inštrukcia - Installation insrtuktion - Montageanleitung - Istruzioni di montaggio - Instrukcja montażu - Manual de montaje Monteringsvejledning - Paigaldusjuhe nd - Asennusohje - Notice de montage - Sz. szerelési útmuutató - Montagehandleiding - Monteringsanvisning - Insructioni de montaj -Teringsanvisningar - Инструкции по монтажу

CZ Volny prostor dle přílohy VII, směrniceč. EC 55-R EU musí být dodržen.

SK Volny priestor podľa prílohy VII, směrniceč. EC 55-R EÚ musí byť dodržaný.

EN The clerarance specied in appendix VII, diagram 25 ofguideline EC r-55 EU must be guaranteed.

DE Der Freiraum nach Anhang VII, Abbildung 25 der Richtlinie EC R-55 EU ist zu gewährleisten.

HU Az EC 55-R EU irányelv VII. mellékletében, a 25. ábrán a vonógömb elhelyezése számára elírt szabad tér-adatokat bizitosítani ke

FR La zone de dégagement doitément àannexe VII, illustration 25 de la directive EC 55-R EU.

IT Deve essere garantito lo spazio libero secondo l'allegato VII, gura 25 della direttiva EC 55-R EU.

NL De tussenruimte conform supplement VII, afbeelding 25 van de richtlijn EC 55-R moet in acht worden genomen.

ES Debe garantizarse el espacio libre, conforme al anexo VII, gura 25 de la directiva comunitaria EC 55-R EU.

FIN Vapaa tila on taattava direktiivin EC 55-R EU liitteen VII, kuvan 25 mukaisesti.

SV Spelrummet enligt bilaga VII, Figur 25 i riktlinje EC 55-R EU skall garanteras.

NOR Frirommment etter tillegg VII, gur 25 i direktiv EC 55-R EU skal overholdes.

PL Należy zapewnić szczelność zgodnie z rysunkiem nr 25 dyrektywy EC 55-R zawartej w załączniku nr VII.

RU Шарика в приложении VII. Директивы EC 55-R eu.

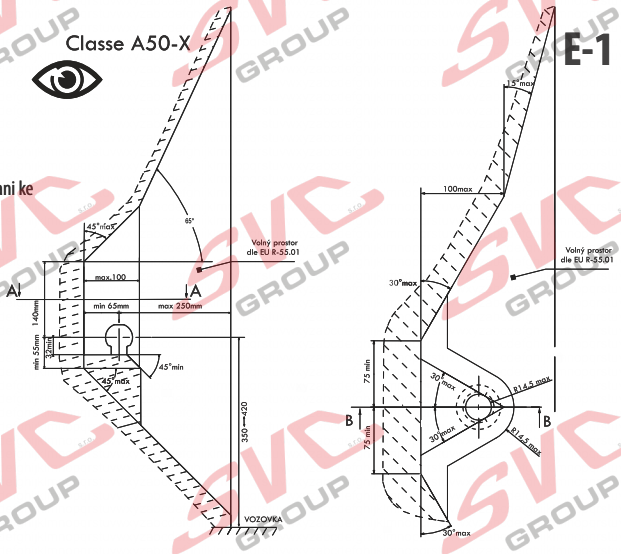

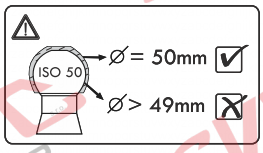

CZ Při celkové přípustné hmotnosti vozidla SK Pri celkovej přípustnej hmotnosti vozidla EN At laden weight ofthe vehicle

DE Bei zulässigem Gesamtgewicht des Fahrzeuges HU Rakománnyal terhelt jármsúly eseltén FR Pour poids total en charge autorisé du véhicule

IT Per un peso complessivo ammesso del veicolo NL Bij toelaatbaar totaal gewicht van het voertuig ES Con peso total autorizado del vehiculo FIN Ajoneuvon suurimmalla sallitulla kokonaispainola

SV Vid fordonets tillltna totlvikt NOR Ved kjøretøyets tillatte totalvekt PL W przypadku najwikszej dozwolonej masy cakowitej RU В случае нагруженного автомобиля

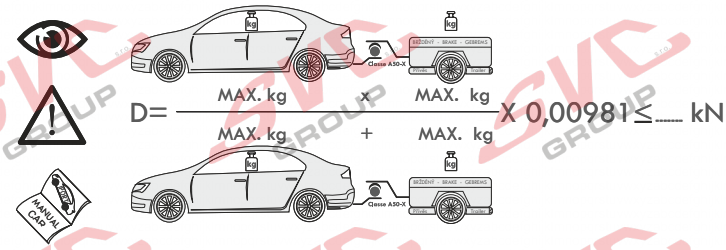

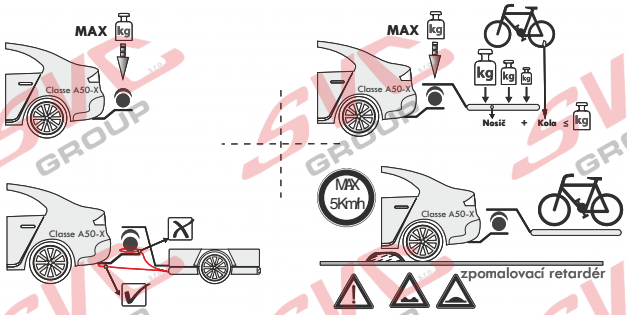

CZ Pokud jsou v technickém průkazu vozidla uvedené nižší hodnoty než zveřejněné k dokumentaci výrobku . Jsou tyto hodnoty výrobce vozu směrodatné pro zapsání do technického průkazu vozidla.

SK Pokiaľ sú v technickom preukaze vozidla uvedenej nižšie hodnoty než zverejnené k dokumentácii výrobku. Sú tieto hodnoty výrobcu vozidla smerodajné pre zapísanie do technického preukazu vozidla.

EN If the vehicle's certicate of roadworthiness indicates lower values than those published in the product documentation. These values by the vehicle manufacturer are decisive for the entering into the vehicle's certificte of roadworthiness.

DE Falls im KFZ-Brief des Fahrzeugs niedrigere, als in der Dokumentation des Produkts veröentlichte Werte angeführt sind, sind diese Werte des Fahrzeugherstellers für den Eintrag in den KFZ-Brief des Fahrzeugs maßgebend.

HU Amennyiben a forgalmi engedélybe jegyzett adatok a gépjármű dokumentációban feltüntetett adatoktól alacsonyabb értékűek lennének, úgy a gépjármű gyártója által megadott és a forgalmi engedélybe pontosan bejegyzendő adatokat kell irányadóként minősíteni.

FR Si, sur la carte grise du véhicule, vous trouvez des valeurs inférieures à celles publiées dans la documentation du produit, les valeurs du fabricant du véhicule sont déterminantes et devront être inscrites sur la carte grise du véhicule.

IT Se nella carta di circolazione del veicolo sono riportati valori inferiori a quelli indicati nella documentazione del prodotto. Questi valori del produttore del veicolo sono decisivi per la registrazione nella carta di circolazione del veicolo.

NL Als in het kentekenbewijs van het voertuig lagere waarden vermeld staan dan gepubliceerd in de productdocumentatie, dan zijn deze waarden van de fabrikant van het voertuig bindend voor inschrijving in het kentekenbewijs van het voertuig.

ES Si en la cha técnica del vehículo se indican valores menores que los publicados en la documentación del producto, estos valores facilitados por el fabricante del vehículo son decisivos para la inscripción en la ficha écnica del vehículo.

FIN Jos ajoneuvon rekisteriotteessa on esitetty alempia arvoja kuin tuotteen dokumentaatiossa esitetyt, ovat nämä ajoneuvon valmistajan antamat arvot ratkaisevia ajoneuvon rekisteriotteeseen merkitsemistä varten.

SV Om det i fordonets registreringsbevis nns angivna lägre värden än de som är angivna i produktens dokumentation, är dessa värden från fordonets tillverkare riktgivande för det som antecknas i fordonets registreringsbevis.

NOR Dersom det i kjøretøyets vognkort er oppgitt lavere verdier enn de som er o entliggjort som produktdokumentasjon, er disse angivelsene fra kjøretøysprodusenten retningsgivende for å noteres ned i kjøretøyets vognkort.

PL Jeżeli w dowodzie rejestracyjnym pojazdu są podane wartości niższe od tych, które znajdują się w dokumentacji wyrobu, to te dane producenta samochodu są miarodajne do wpisania ich do dowodu rejestracyjnego pojazdu.

RU Если в паспорте транспортного средства указаны более низкие значения, чем указанные в документации на изделие, эти значения производителя являются определяющими для записи в паспорт транспортного средства.

SVC GROUP s.r.o. Průmyslová zóna - 179 547 01 Náchod-ČR www.svcgroup.cz e-mail: svc@svcgroup.cz Tel.:+420 491421021 +420 491421022 mob.: +420 603360607

QR kódem stáhnete rozšířeny montážní návod / Com o código QR, você pode baixar as instruções de montagem estendidas

SVC GROUP ©- 05/19

CZ Pozor informace k záruce
SK Pozor informácie k záruke
EN Note the warranty information
DE Beachten Sie die Garantieinformationen
HU Vegye gyelembe a jótállási információkat
FR Notez les informations de garantie
IT Nota le informazioni sulla garanzia
NL Let op de garantie-informatie
ES Atención
FIN Huomio
PL Uwaga
RU Внимание

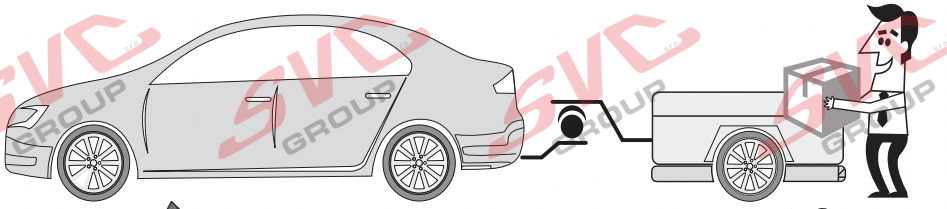

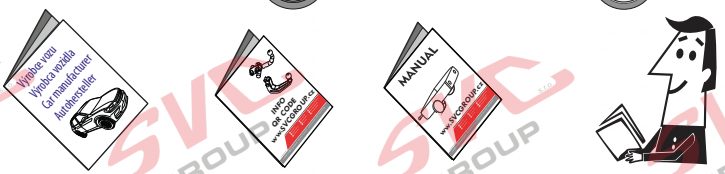

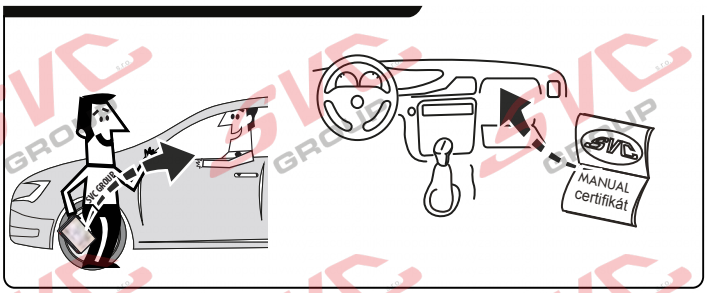

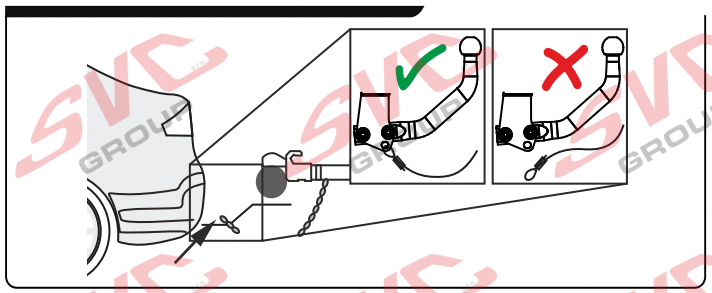

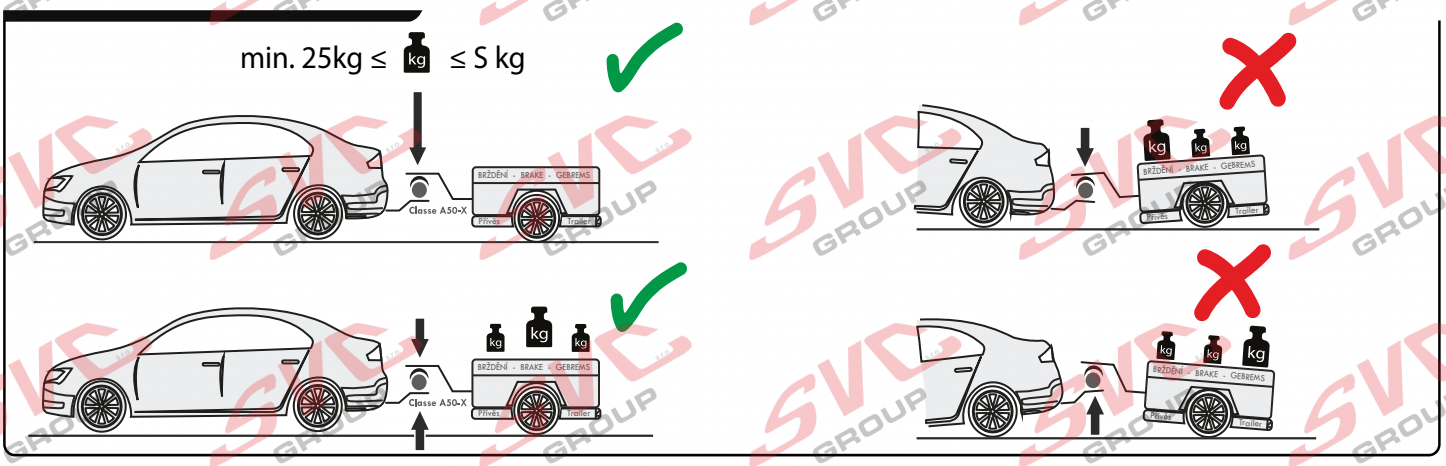

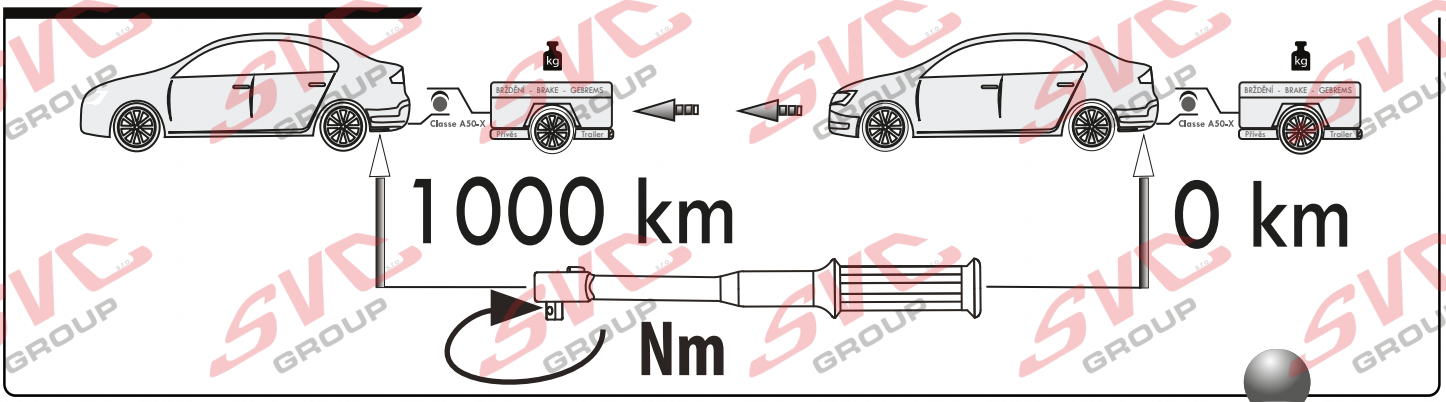

Vysokov 179
547 01 Náchod, Česká Republika
+420 603 360 607 +420 491421021
www.svcgroup.cz

SVC GROUP ©-08-2019

Service Vitver Centrum

CZ Pozor informace k záruce
SK Pozor informácie k záruke
EN Note the warranty information
DE Beachten Sie die Garantieinformationen
HU Vegye gyelembe a jótállási információkat
FR Notez les informations de garantie
IT Nota le informazioni sulla garanzia
NL Let op de garantie-informatie
ES Atención
FIN Huomio
PL Uwaga
RU Внимание

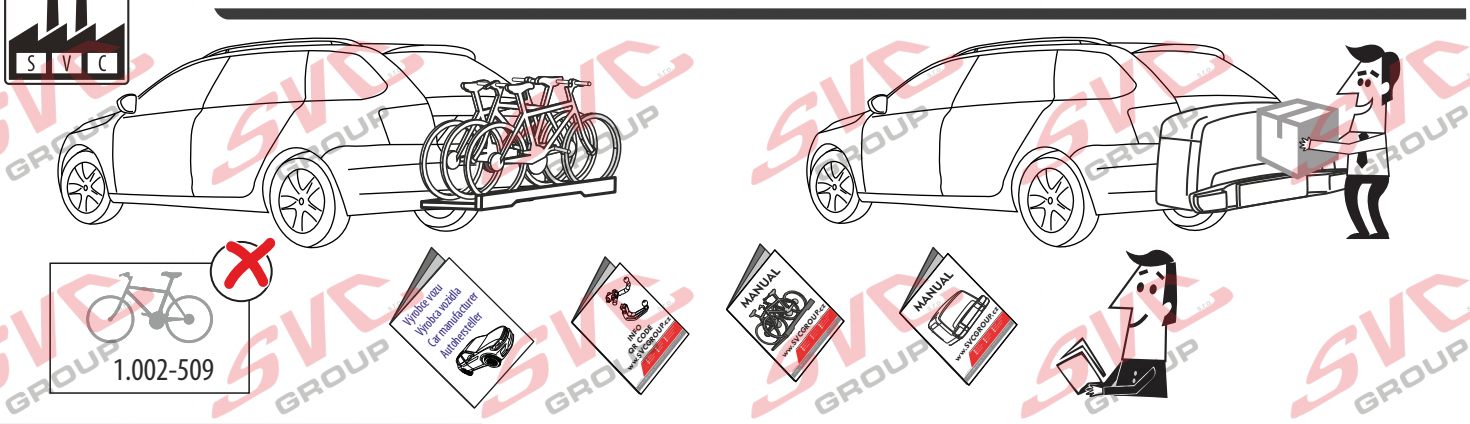

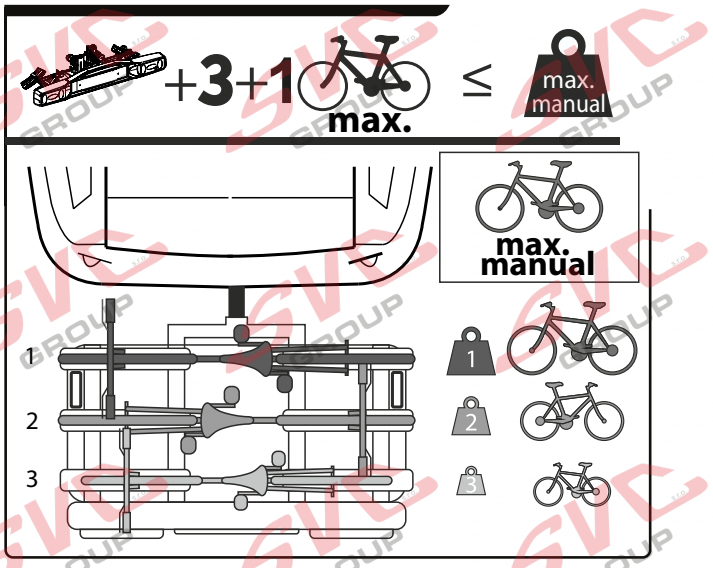

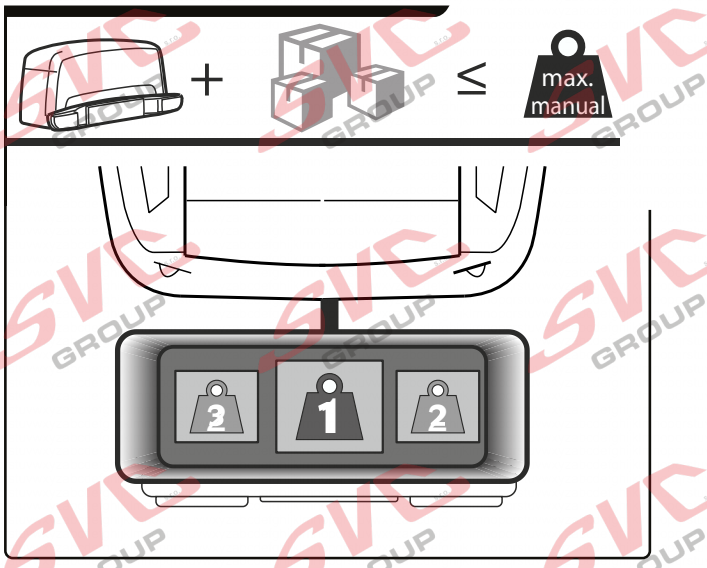

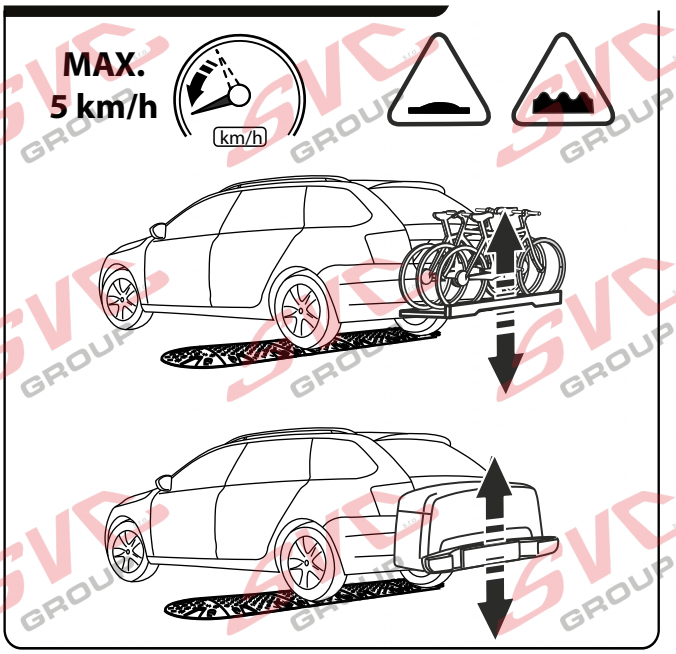

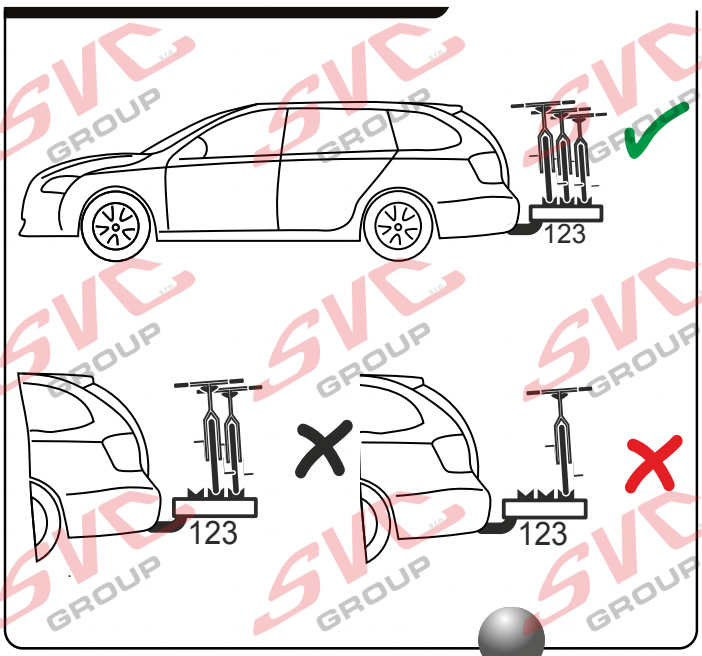

Vysokov 179
547 01 Náchod, Česká Republika
+420 603 360 607 +420 491421021
www.svcgroup.cz

SVC GROUP © 08-2019

TAŽNÁ ZAŘÍZENÍ SVC GROUP ORIGINAL
Service Vitver Centrum