CZ - Tažné zařízení / SK - Ťažné zariadenie / GB - Towbars / PL - Haki holownicze
DE - Anhängevorrichtungen / FR - Attelages / SPA - Ganchos / HUN – Vonohorgok
RUS/FIN/LIT - Фаркопы / RO - Cârlig de remorcare

TYP VTZ 001-521 VTZ 002-521 VTZ 003-521

www.svcgroup.cz

SVC GROUP. s.r.o
Průmyslová zona 179
547 01 Náchod
Česká Republika

KIA NIRO 07/2022 ->
Kia NIRO HEV 07/2022 ->
KIA NIRO E-Niro a PHEV - pokud povoluje výrobce vozu

1->2,0 h

2->2,5 h

Výřez není vidět

Výřez v vodorovné části pod vozem

FWD/2WD — AWD/4WD — Adblue — Hybrid

001-521 a 003-521

002-521

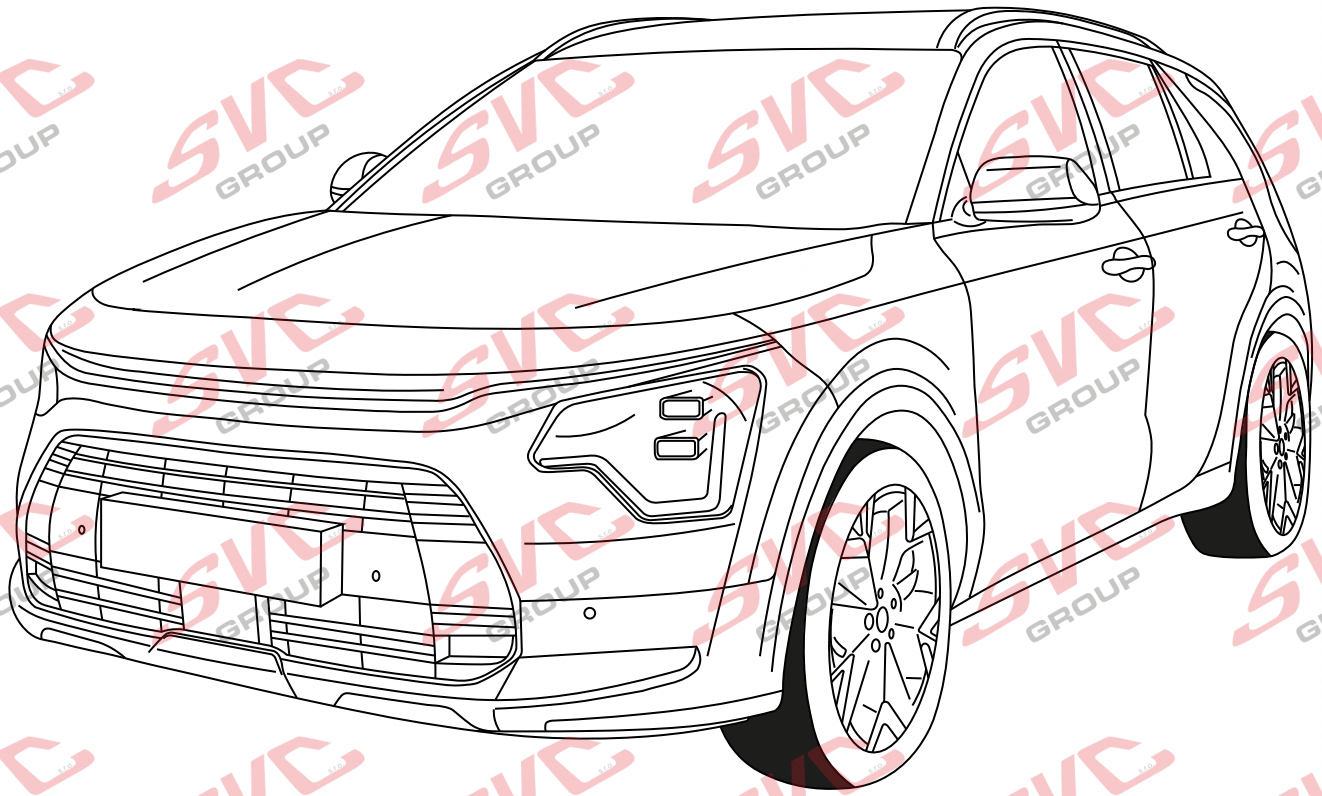

SCAN ME

PDF

30 let

CZ	Pro podrobné montážní instrukce a podmínky výrobku si naskenujte QR kód
SK	Pre podrobné montážne pokyny a podmienky produktu si môžete skenovať QR kód
GB	For detailed installation instructions and product conditions, scan the QR code
DE	Scannen Sie den QR-Code, um detaillierte Installationsanweisungen und Produktbedingungen zu erhalten
FR	Pour des instructions d'installation détaillées et les conditions du produit, scannez le code QR
ITA	Per istruzioni di installazione dettagliate e condizioni del prodotto, eseguire la scansione del codice QR
PL	Aby uzyskać szczegółowe instrukcje dotyczące instalacji i warunki produktu, zeskanuj kod QR
SP	Para obtener instrucciones detalladas de instalación y condiciones del producto, escanee el código QR
NL	Voor gedetailleerde installatie-instructies en productvoorwaarden, scan de QR-code
FIN	Tarkemmat asennusohjeet ja tuotteen ehdot on tarkistettava QR-koodilla
HU	A részletes telepítési utasítások és a termék feltételei között olvassa el a QR kódot
SLO	Za podrobna navodila za namestitev in pogoje izdelka skenirajte kodo QR
RU	Подробные инструкции по установке и условиям продукта отсканируйте QR-код.

SVC GROUP ©-11/19

e-mail: scv@scvgroup.cz Tel.:+420 491421021 +420 491421022 mob.: +420 603360607

KIA NIRO 07/2022 ->
Kia NIRO HEV 07/2022 ->
KIA NIRO E-Niro a PHEV - pokud povoluje výrobce vozu

Montážní návod
Montážny návod
Installation instructions
Installationsanleitung
Instructions d'installation
Инструкция по установке

VTZ 001-521 *A-521-2022*

VTZ 002-521 *V-521-2022*

VTZ 003-521 *AV-521-2022*

1,5->2,0 h **2->2,5 h**

13/6004

1 350/100 D=8,22

55R-01-0604

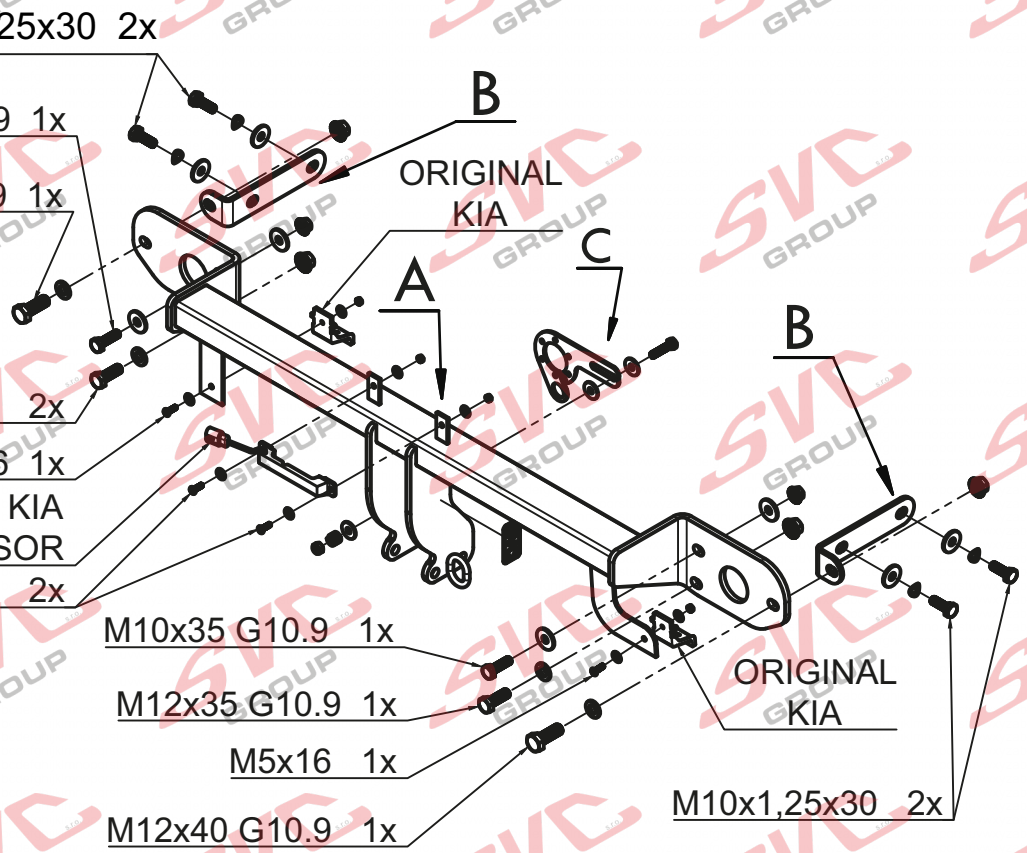

	A	x1
	B	x2
Dlouhé	C	x1

	M12x35 G10.9	2ks
	M12x40 G10.9	2ks
	M10x35 G10.9	2ks
	M10x1,25x30	4ks
	M5x16	4ks
	Ø10	4ks
	Ø12	4ks
	Ø10	8ks
	Ø5	8ks
	M12	4ks
	M10	2ks
	M5	4ks

KIA NIRO 07/2022 ->
Kia NIRO HEV 07/2022 ->
KIA NIRO E-Niro a PHEV - pokud povoluje výrobce vozu

SCAN ME

Montážní návod
Montážny návod
Installation instructions
Installationsanleitung
Instructions d'installation
Инструкция по установке

VTZ 001-521
VTZ 002-521
VTZ 003-521

100	1 350	D=	8,22
kg	kg		kN

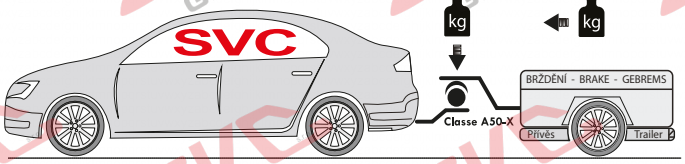

	A	x1
	B	x2
Dlouhé	C	x1

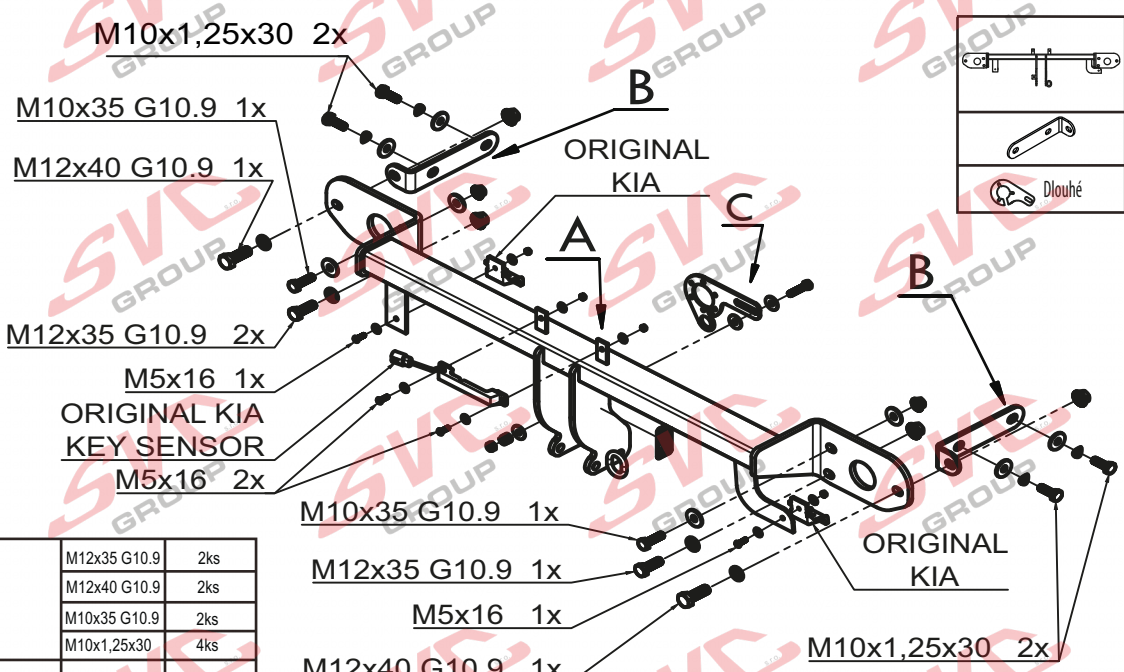

	M12x35 G10.9	2ks
	M12x40 G10.9	2ks
	M10x35 G10.9	2ks
	M10x1,25x30	4ks
	M5x16	4ks
	Ø10	4ks
	Ø12	4ks
	Ø10	8ks
	Ø5	8ks
	M12	4ks
	M10	2ks
	M5	4ks

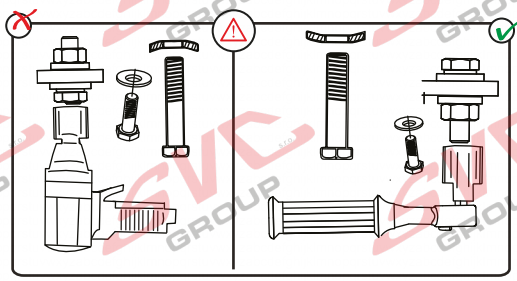

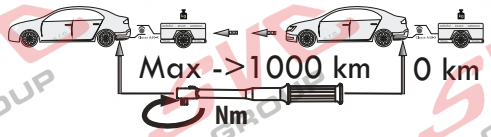

Nm

Pevnost	8,8	10,9	12,9
M6	9,7	14,3	16,1
M8	24,5	35,9	42,0
M10	48,4	71,0	83,0
M12	84,0	123,0	144,0
M14	133,0	196,0	229,0
M16	137,0	307,0	359,0

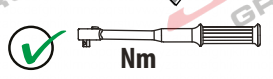

Nm

Homologace EHK 55-R 55R-01-0604

- CZ Informace k provozu / homologaci
- SK Informácie na prevádzku / homologáciu
- EN Operating / homologation information
- DE Betriebs- / Zulassungsinformationen
- HU Üzemeltetési / homologációs információk
- FR Informations d'exploitation / homologatio
- IT Informazioni sull'operazione / omologazio
- NL Monteringsanvisningar
- ES Instrucciones de montaje
- FIN Montage-instructie
- SV Asennusohjeet
- NOR Drifts- / homologasjonsinformasjon
- PL Informacje dotyczące pracy / homologacji
- RU Информация о работе / омологации

SVC GROUP s.r.o. Průmyslová zóna - 179 547 01 Náchod-ČR www.svcgroup.cz e-mail: svc@svcgroup.cz Tel.:+420 491421021 +420 491421022 mob.: +420 603360607

QR kódem si stáhnete si rozšířeny montážní návod / Mit QR-Code können Sie die erweiterte Montageanleitung herunterladen

CS Montážní návod

Pro podrobné montážní instrukce a podmínky výrobku si naskenujte QR kód

1. Odmontujte zadní světla,nárazník a jeho výztuhu (tato již nebude zapotřebí). Uvolněte plastové podběhy a nádržku.
2. Z výztuhy uvolněte elektrickou instalaci a připevněte ji k nárazníku. Odmontujte z výztuhy radiový přijímač a příchytky nárazníku spodní. Otočte přípojku el.instalace na zadním čele.
3. Namontujte příložky k úchytným bodům na nosnících za pomocí šroubů M10x1.25x30 přes velkoplošné podložky. Nedotahovat!
4. Namontujte hlavní nosník k zadnímu čelu za pomocí šroubů M12x35 (10.9.),M12x40 (10.9.) přes příložku a M10x35 (10.9). Vyrovnejte a dotáhněte dle utahovacích momentů.
5. Na tažné zařízení namontujte radiový přijímač + příchytky nárazníku šrouby M5x16 s velkoplošnými podložkami
6. Zhotovte výřez nárazníku nebo spodního plastu dle typu vozu Namontujte zpět všechny díly odmontované v bodě č.1.

EN Installation instructions

For detailed installation instructions and product conditions, scan the QR code

1. Remove rear lights, bumper and its stiener (it is no longer needed). Release plastic wheel arches and tank.
2. Remove the wiring from the stiener and fasten it to the bumper. Remove the radio receiver and lower bumper clamps from the stiener.
   Turn the wiring connector on the rear face.
3. Install tting plates to attachment points on the beams, use M10x1.25x30 screws with large- area washers. Tighten only lightly!
4. Attach the main beam to the rear face, use M12x35 (10.9.) screws, M12x40 (10.9.) through the tting plate and M10x35 (10.9).
   Align all the parts and tighten them to prescribed torques.
5. Install radio receiver + bumper clamps on the tow bar, use M5x16 screws with large-area washers
6. Depending on the vehicle type, make a cut-out in the bumper or in the lower plastic part. Reinstall all the parts removed within the step 1.

SK Montážny návod

Pre podrobné montážne pokyny a podmienky produktu si môžete skenovať QR kód

1. Odstranite (demontirajte) zadnje luči, odbijač in njegovo ojačitev (le - te ne boste več potrebovali). Sprostite (demontirajte) plastične blatnike in vsebnik.
2. Snemite električno napeljavo z nosilca in jo pritrdite na odbijač. Odstranite (demontirajte) radijski sprejemnik in spodnje sponke odbijača z nosilca.
   Obrnite priključek električne napeljave na zadnji stranici.
3. Nato montirajte priključke na pritrdilne točke na nosilcih z vijaki M10 x 1,25 x 30 in s pomočjo velikih podložk. Ne privijajte jih do konca!
4. Namestite glavni nosilec na zadnjo stran z vijaki M12 x 35 (10.9.), M12 x 40 (10.9.) skozi nastavek in M10 x 35 (10.9). Poravnajte in privijte na ustrezne zatezne momente.
5. Na vlečni mehanizem montirajte radijski sprejemnik + sponke za odbijač z vijaki M5 x 16 z velikimi podložki.
6. Izrežite ustrezen izrez na odbijaču ali spodnjem delu plastike glede na tip avtomobila Ponovno sestavite vse dele, ki ste jih poprej odstranili po opisu v točki #1.

DE Montageanleitung

Scannen Sie den QR-Code, um detaillierte Installationsanweisungen und Produktbedingungen zu erhalten

1. Hecklichter, Stoßstange und deren Strebe ausbauen (diese wird nicht mehr benötigt). Kunststoradläufe und Behälter lösen.
2. Elektrische Installation von der Strebe lösen und an die Stoßstange befestigen. Funkempfänger von der Strebe und untere Befestigungsschellen von der Stoßstange demontieren.
   Elektroanschluss an der Hinterwand drehen.
3. Beilegescheiben zu den Befestigungspunkten an den Trägern mit den Schrauben M10x1.25x30 und mit großächigen U-Scheiben befestigen. Nicht festziehen!
4. An die Hinterwand den Hauptträger montieren, dazu Schrauben M12x35 (10.9), M12x40
   (10,9), Beilegescheibe und M10x35 (10.9) verwenden. Ausrichten und mit den entsprechenden Anzugsmomenten festziehen.
5. Funkempfänger zur Zugeinrichtung und Befestigungsschellen der Stoßstange montieren; dazu Schrauben M5x16 und großächige Scheiben verwenden.
6. In der Stoßstange oder im unteren Kunststoteil einen Ausschnitt gemäß Fahrzeugtyp herstellen. Alle im Punkt Nr. 1 ausgebauten Teile wieder einbauen.

PL Instrukcja montażu

Aby uzyskać szczegółowe instrukcje instalacji i warunki produktu, zeskanuj kod QR

1. Demontujemy tylne lampy, zderzak i jego wzmocnienie (nie będzie już później potrzebne). Odkręcamy plastikowe nadkola i zbiornik.
2. Ze wzmocnienia demontujemy instalację elektryczną i przymocowujemy ją do zderzaka. Ze zderzaka demontujemy odbiornik radiowy i dolne wsporniki.
   Obracamy znajdujące się z tyłu przyłącze instalacji elektrycznej.
3. Montujemy zaczepy w punktach mocowania na belkach za pomocą śrub M10x1.25x30 z podkładkami wielkopowierzchniowymi. Nie dokręcamy!
4. Główną belkę przymocowujemy od tyłu za pomocą śrub M12x35 (10.9.), M12x40 (10.9.) przez wspornik i M10x35 (10.9).
   Ustawiamy i dokręcamy z zachowaniem zalecanych momentów dokręcania.
5. W zestawie haka holowniczego montujemy odbiornik radiowy + uchwyty do zderzaka za pomocą śrub M5x16 z podkładkami wielkopowierzchniowymi.
6. Zależnie od typu samochodu wykonujemy wycięcie w zderzaku albo w dolnym elemencie plastikowym.
   Montujemy z powrotem wszystkie części, które były zdemontowane w punkcie nr 1.

FR Notice de montage

Pour des instructions d'installation détaillées et les conditions du produit, scannez le code QR

1. Déposez les feux arrières, le pare-chocs et son renfort (celui-ci ne sera plus nécessaire). Desserrez les passages et le réservoir.
2. Dégagez l'installation électrique du renfort et xez-la au pare-chocs. Déposez le récepteur radio et les bride de serrage inférieures du pare-chocs.
   Tournez le raccord de l'installation électrique sur la face arrière.
3. Montez les joues aux points de xation sur les longerons à l'aide de vis M10x1.25x30 à travers des rondelles à grande surface. Ne serez pas !
4. Montez le longeron principal sur la face arrière à l'aide de vis M12x35 (10.9.),M12x40 (10.9.) à travers la joue et M10x35 (10.9). \
   Alignez et serrez aux couples de serrage préconisés.
5. Montez le récepteur radio + les brides de serrage sur le dispositif d'attelage à l'aide des vis M5x16 avec des grandes rondelles
6. Faire une découpe du pare-chocs ou du plastique inférieur selon le type de véhicule Reposer toutes les pièces déposées au point n°1

FI Asennusohje

Tarkemmat asennusohjeet ja tuotteen ehdot on tarkistettava QR-koodilla

1. Irrota takavalot, puskuri ja sen jäykiste (sitä ei enää tarvita). Vapauta muoviset pyöräkotelot ja säiliö.
2. Vapauta sähköasennukset jäykisteestä ja kiinnitä ne puskuriin. Irrota jäykisteestä radiovastaanotin ja puskurin alemmat kiinnikkeet. Käännä sähköasennusten liitin takapäädyssä.
3. Asenna liitososat palkkien kiinnityspisteisiin ruuveilla M10x1.25x30 suuria aluslevyjä käyttäen. Älä kiristä!
4. Asenna pääpalkki takapäätyyn ruuveilla M12x35 (10.9.), M12x40 (10.9.) liitososan kautta ja ruuveilla M10x35 (10.9). Suorista osat ja kiristä ne kiristysmomenttien mukaisesti.
5. Asenna vetolaitteeseen radiovastaanotin + puskurin kiinnikkeet ruuveilla M5x16 suuria aluslevyjä käyttäen.
6. Tee puskuriin tai alaosan muoviin leikkaus auton tyypistä riippuen. Asenna kaikki kohdassa 1. irrotetut osat takaisin.

SVC GROUP s.r.o. Průmyslová zóna - 179 547 01 Náchod-ČR www.svcgroup.cz e-mail: svc@svcgroup.cz Tel.:+420 491421021 +420 491421022 mob.: +420 603360607

PDF SCAN ME

ES Manual de montaje

Para obtener instrucciones detalladas de instalación y condiciones del producto, escanee el código Q

1. Desmonte los focos traseros, parachoques y su refuerzo (que no hará falta más). Aoje los guardarruedas y el tanque.
2. Quite la instalación eléctrica del refuerzo y fíjela en el parachoques. Desmonte del refuerzo el receptor de radio y sujetadores inferiores del parachoques. Gire la conexión de la instalación eléctrica en la frente trasera.
3. Monte las escuadras en los puntos de jación en los soportes por medio de los tornillos M10x1.25x30 a través de arandelas grandes. ¡No apretar!
4. Monte el soporte principal en la frente trasera por medio de tornillos M12x35 (10.9.),M12x40 (10.9.) a través de la escuadra y M10x35 (10.9). Enderece y apriete según los pares de apriete.
5. Instale en el equipo de tiro el receptor de radio + sujetadores del parachoques por medio de los tornillos M5x16 y arandelas grandes.
6. Haga un recorte en el parachoques o plástico inferior según el tipo del vehículo. Monte de vuelta todas las piezas desmontadas según el punto No. 1.

IT Istruzioni dimontaggio per la

Per istruzioni di installazione dettagliate e condizioni del prodotto, eseguire la scansione del codic

1. Smontare i fanali posteriori, il paraurti e il suo rinforzo (non sarà più necessario). Allentare i copriruota in plastica e il serbatoio.
2. Allentare l'installazione elettrica dal rinforzo e ssarla al paraurti. Smontare il radioricevitore dal rinforzo e le grae inferiori dal paraurti. Ruotare l'attacco dell'impianto elettrico alla parete posteriore.
3. Montare le piastrine ai punti di ssaggio sui supporti usando i bulloni M10x1.25x30 e rondelle di grande dimensione. Non serrare a fondo!
4. Montare il supporto principale alla parete posteriore usando i bulloni M12x35 (10.9), M12x40 (10.9.), piastrina e M10x35 (10.9). Allineare e serrare con le coppie di serraggio prescritte.
5. Montare il radioricevitore sul dispositivo di traino e le piastrine del paraurti usando i bulloni M5x16 e le rondelle di grande dimensione.
6. Fare un intaglio nel paraurti o nel pezzo plastico inferiore rispettando il modello del veicolo. Rimontare tutti i componenti smontati nel punto 1.

NO Monteringsanvisning

For installasjonsinstruksjoner og produktbetingelser, skann QR-koden

1. Demontér baklys, støtfanger og dens forsterkning (denne vil du ikke få bruk for mer). Løsne plastunderløpene og tanken.
2. Løsne det elektriske anlegget fra forsterkningen og fest det til støtfangeren. Demontér radiomottakeren fra forsterkningen og støtfangerens nedre tilleggsfester. Snu det elektriske anleggets tilkoblingsdel på bakre front.
3. Montér påleggingsdelene til festepunktene på bæredelene ved hjelp av skruer av typen M10x1.25x30 over underleggsdelene med store ater. Ikke stram!
4. Montér hovedbæredelen til bakre front ved hjelp av skruer av typen M12x35 (10.9.), M12x40 (10.9.) over påleggingsdelen og M10x35 (10.9). Justér og stram slik det går fram av de foreskrevede tiltrekningsmomentene.
5. Montér radiomottakeren + støtfangerens tilleggsfester til trekkutstyret ved hjelp av skruer av typen M5x16 med underleggsdelene med store ater.
6. Lag en utskjæring i støtfangeren eller plasten nede alt etter hvilken type bil det er snakk om. Montér tilbake på plass igjen samtlige deler som ble demontert i punkt 1.

NL Montagehandleiding

Scan de QR-code voor installatie-instructies en instructies voor productcondities

1. Demonteer de achterlichten, de bumper en de versteviging ervan (deze is niet meer nodig). Maak de kunststof spatborden en tank los.
2. Maak de elektrische bedrading los uit de versteviging en bevestig deze aan de bumper. Verwijder uit de versteviging de radio-ontvanger en de onderste bumperhouders. Draai de aansluiting van de elektrische bedrading aan de achterzijde van de auto.
3. Monteer de opvulplaatjes aan de bevestigingspunten op de draagbalken met behulp van M10x1.25x30 bouten en grote sluitringen. Niet aandraaien!
4. Monteer de hoofdbalk aan de achterzijde van de auto met behulp van M12x35 (10.9), M12x40 (10.9) via opvulplaatje en M10x35 (10.9) bouten. Lijn alles uit en draai aan conform de draaimomenten.
5. Monteer de radio-ontvanger + bumperhouders aan de trekhaak met M5x16 bouten met grote sluitringen.
6. Maak een uitsparing in de bumper of in de onderste kunststof afdekking afhankelijk van het type auto. Plaats de in punt 1 gedemonteerde onderdelen terug.

HU Szerelési útmutató

A telepítési és a termékfeltételekkel kapcsolatos utasításokat olvassa be a QR-kódot

1. Távolítsa el a hátsó lámpákat, a lökhárítót és annak megerősítését (erre már nem lesz szükség). Lazítsa meg a műanyag sárvédőket és a tankot.
2. Oldja ki az elektromos vezetékeket a merevítőből, és rögzítse a lökhárítóhoz. Távolítsa el a rádióvevőt és az alsó lökhárító kapcsokat a merevítőről. Fordítsa el az elektromos rendszer csatlakozását a hátoldalon.
3. Szerelje fel a rögzítéseket a gerendák rögzítési pontjaira M10x1,25x30 csavarokkal a nagy felületű alátéteken keresztül. Ne húzza meg!
4. Szerelje fel a főgerendát a hátsó felületre az M12x35 (10,9), M12x40 (10,9) csavarok segítségével, az M10x35 (10,9) alátéten keresztül . Igazítsa és húzza meg a meghúzási nyomatékoknak megfelelően.
5. Szerelje fel a rádióvevőt + lökhárítókonzolokat a vonóhorogra M5x16 csavarokkal és nagy felületű alátétekkel
6. Készítsen kivágást a lökhárítón vagy az alsó műanyagon az autó típusának megfelelően Helyezze vissza az 1. lépésben eltávolított alkatrészeket.

RU Инструкция по монтажу

Подробные инструкции по установке и условиям продукта отсканируйте QR-к

1. Снимите задние фонари, бампер и его усилитель (они больше не понадобятся). Освободите пластиковые колесные арки и бачок.
2. Освободите усилитель от электропроводки и прикрепите ее к бамперу. Снимите с усилителя радиоприемник и нижние фиксаторы бампера. Поверните подключение электропроводки на задней панели.
3. Установите накладки в точках крепления на балках с помощью болтов M10x1.25x30 с крупными шайбами. Не затягивать!
4. Установите главную балку на задней панели с помощью болтов M12x35 (10.9), M12x40 (10.9) с шайбой и M10x35 (10.9). Выровняйте и затяните в соответствии с моментами затяжки.
5. На тягово-сцепное устройство установите радиоприемник + фиксаторы бампера болтами M5x16 с шайбами большой площади.
6. Сделайте вырез в бампере или нижнем пластике в соответствии с типом автомобиля. Установите на место все детали, снятые в пункте № 1.

Montážní návod
Montážny návod
Installation instructions
Installationsanleitung
Instructions d'installation
Инструкция по установке

1.

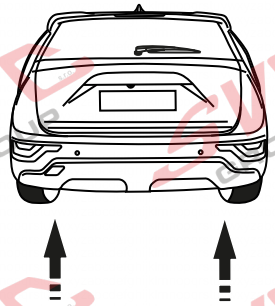

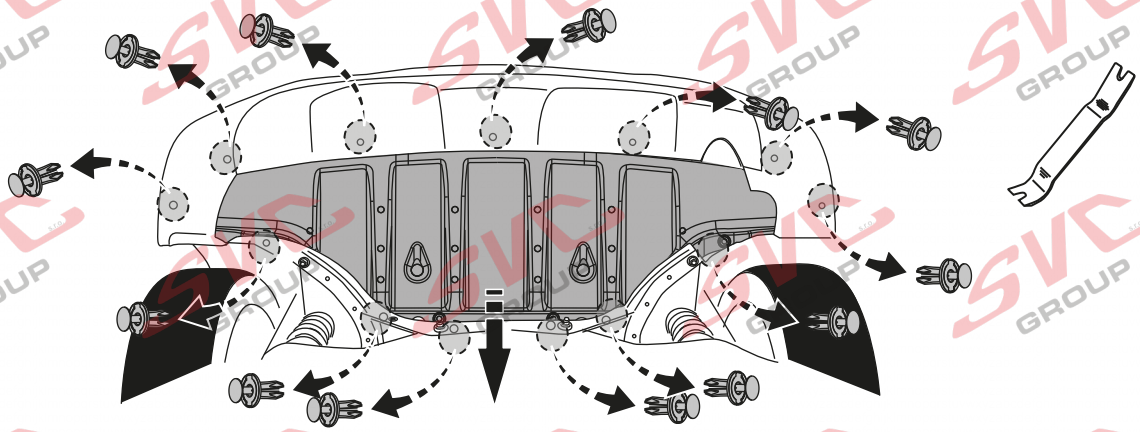

2.

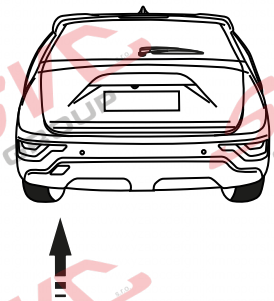

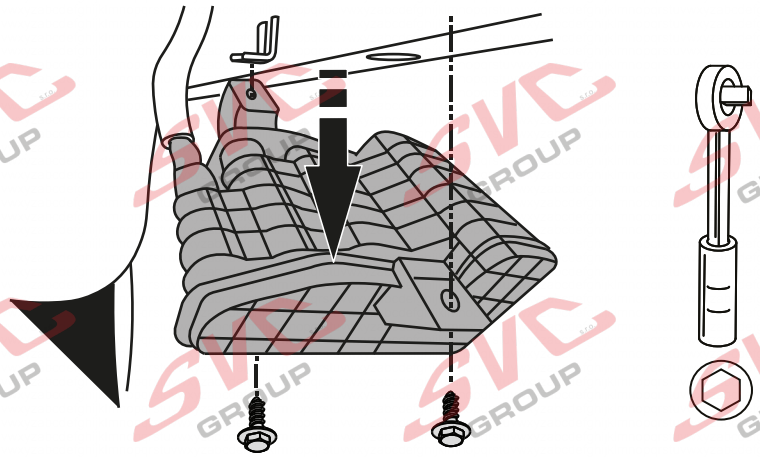

3.

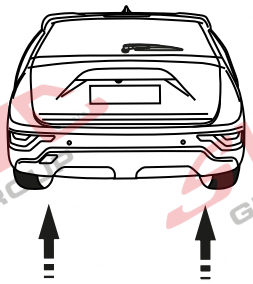

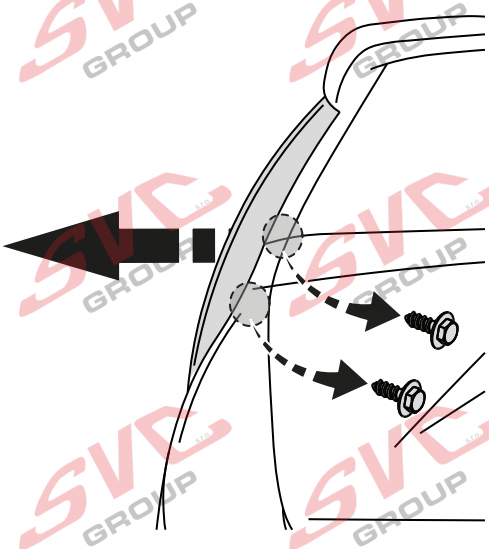

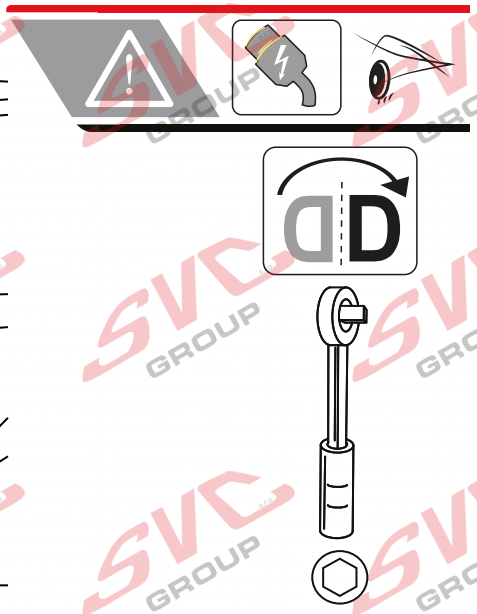

4.

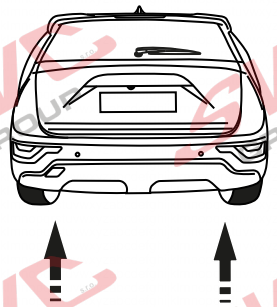

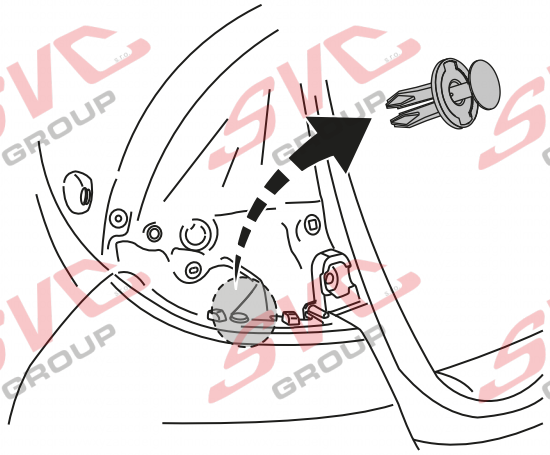

5.

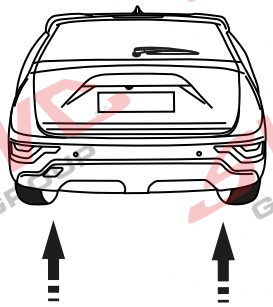

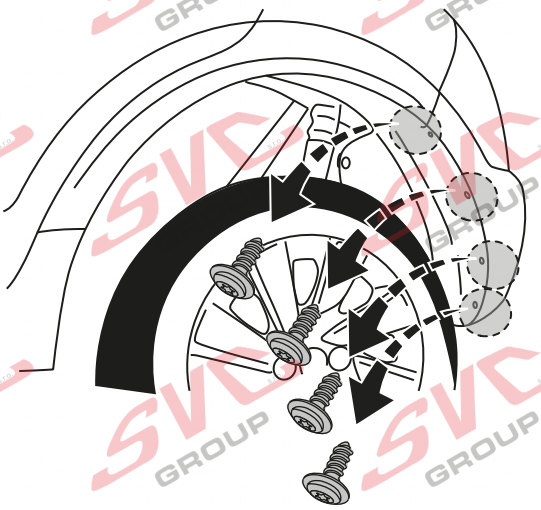

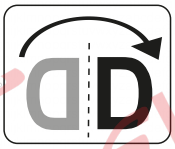

T20

6.

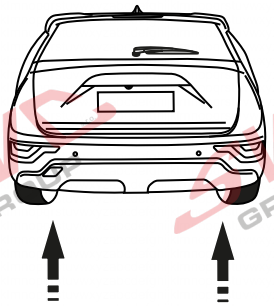

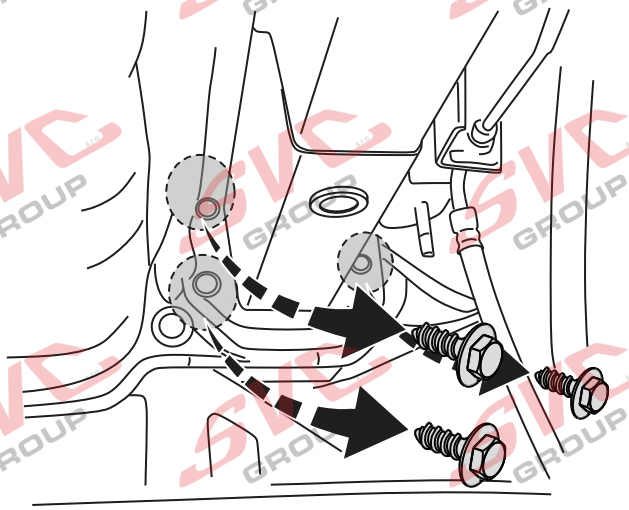

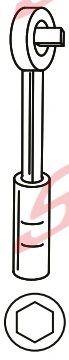

12

7.

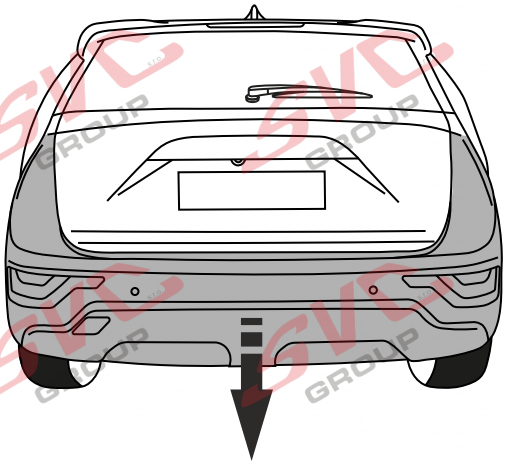

8.

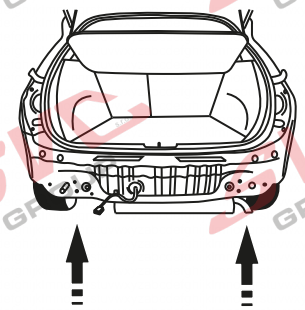

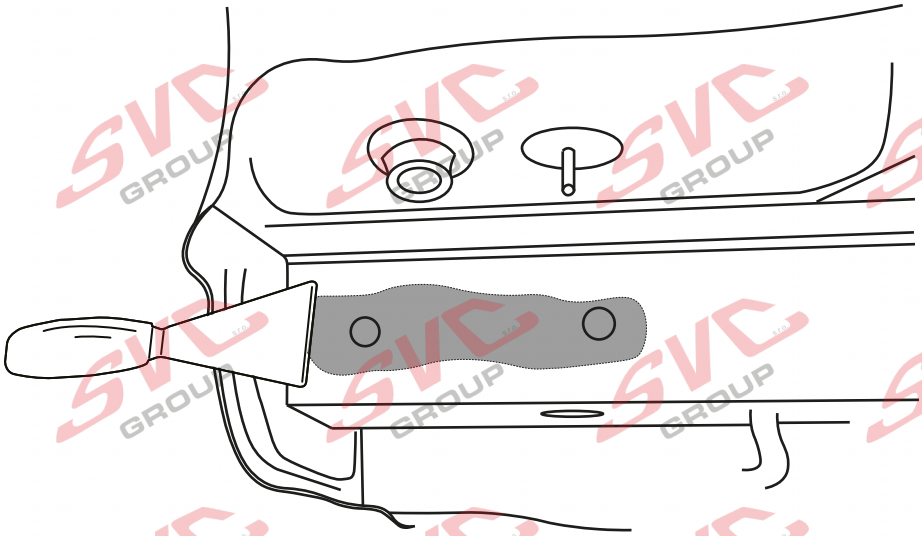

9.

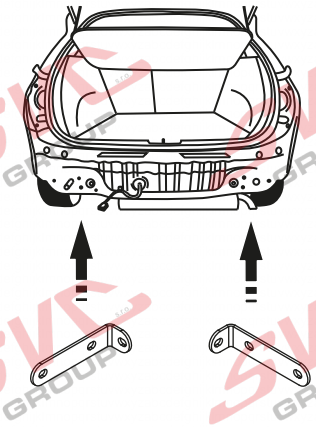

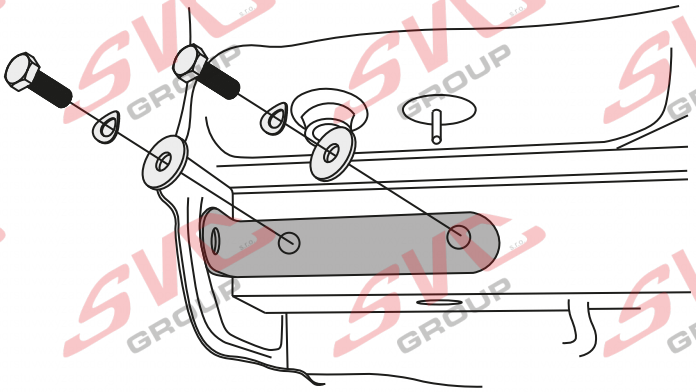

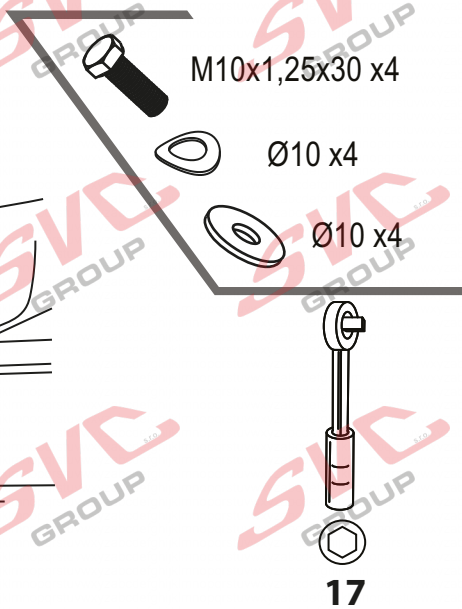

7.

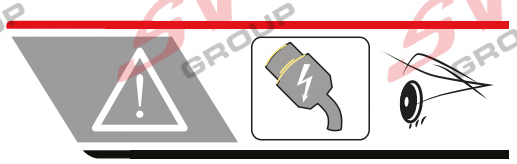

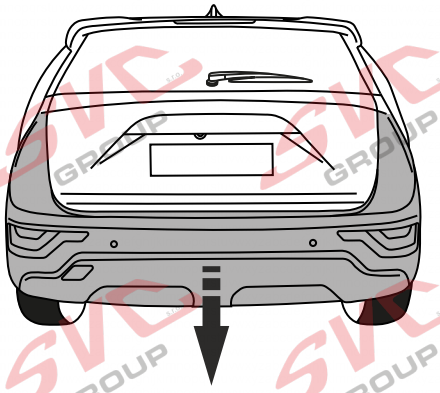

8.

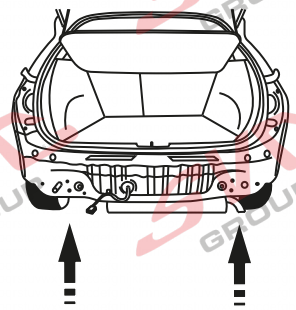

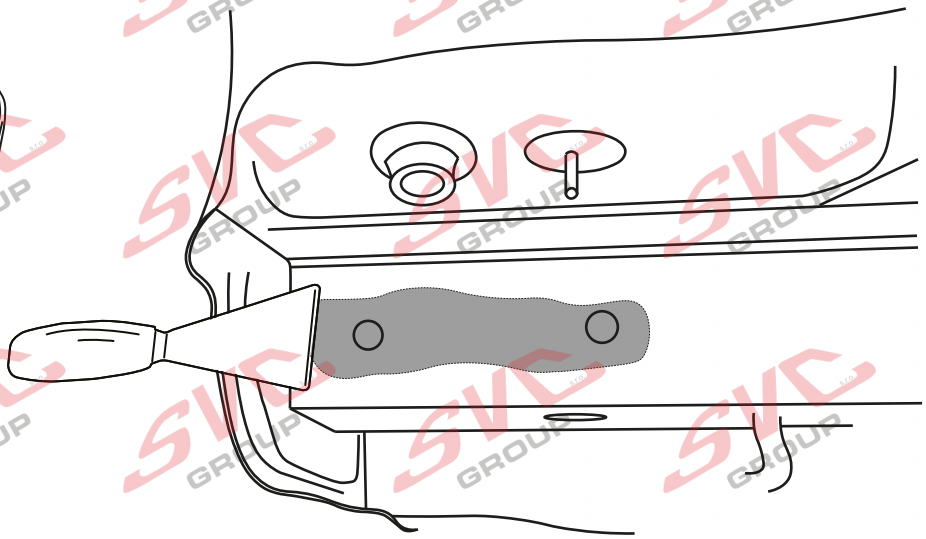

9.

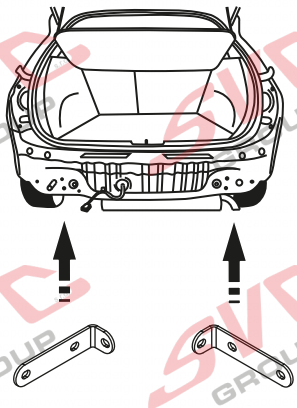

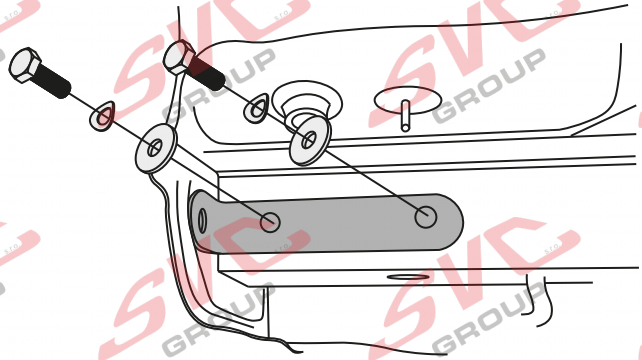

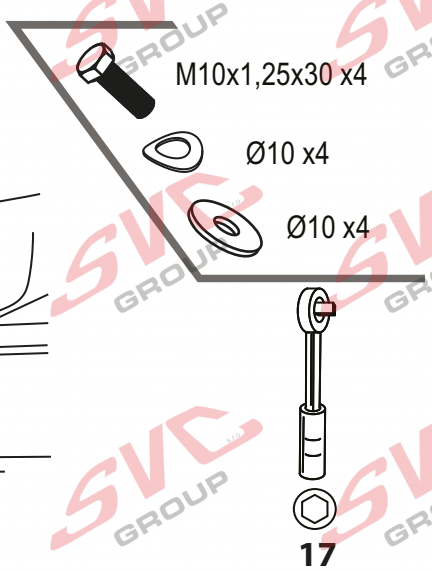

10.

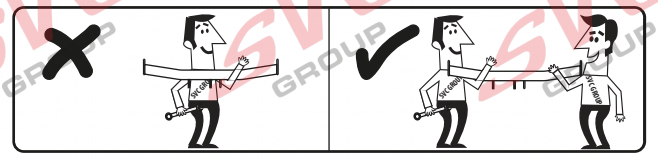

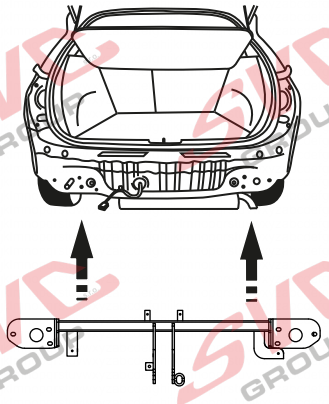

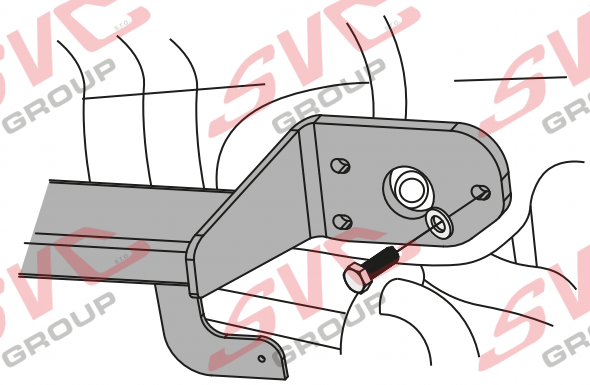

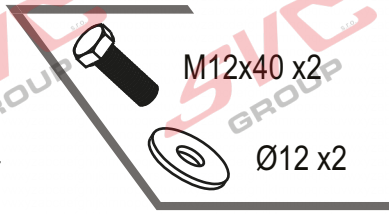

11.

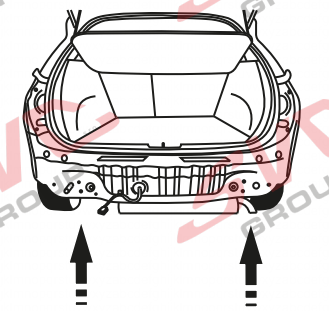

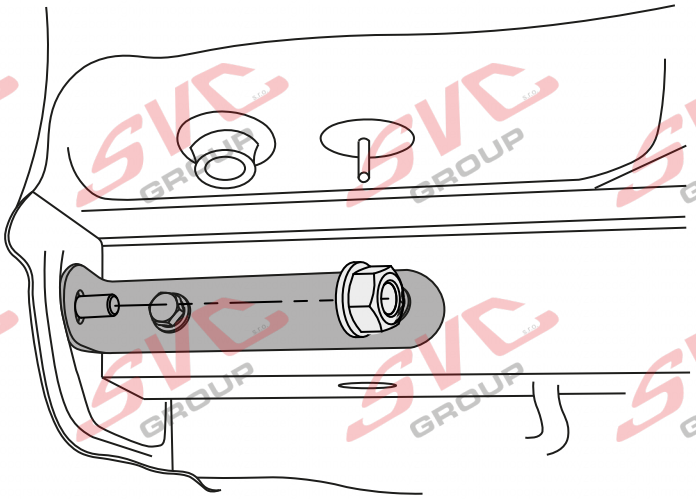

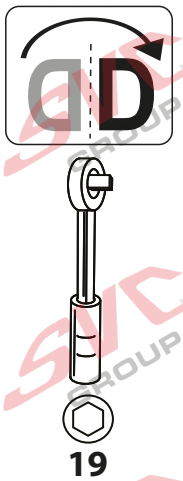

12.

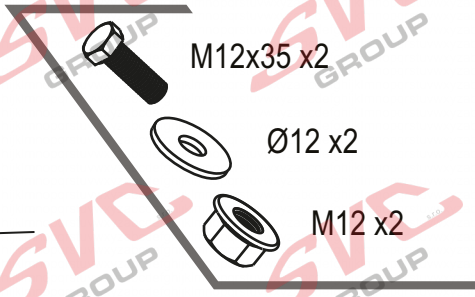

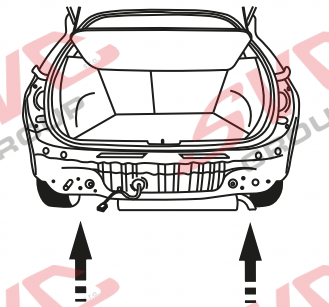

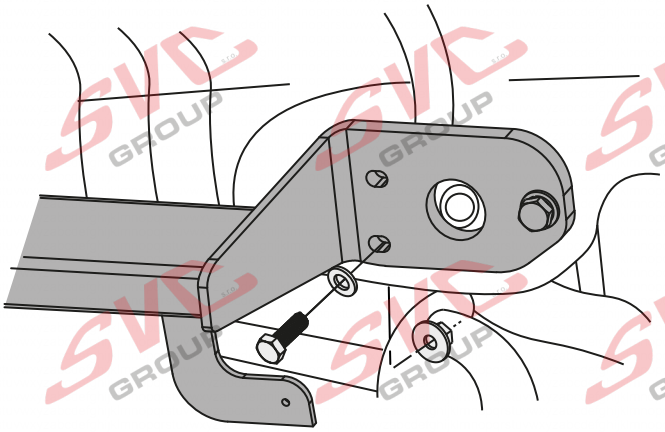

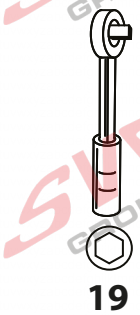

13.

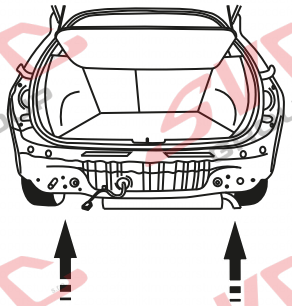

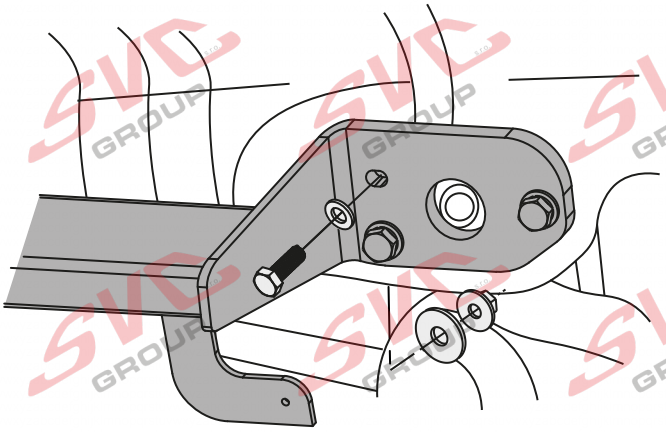

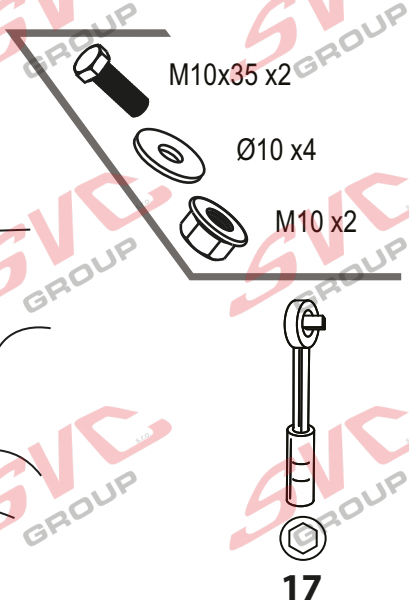

14.

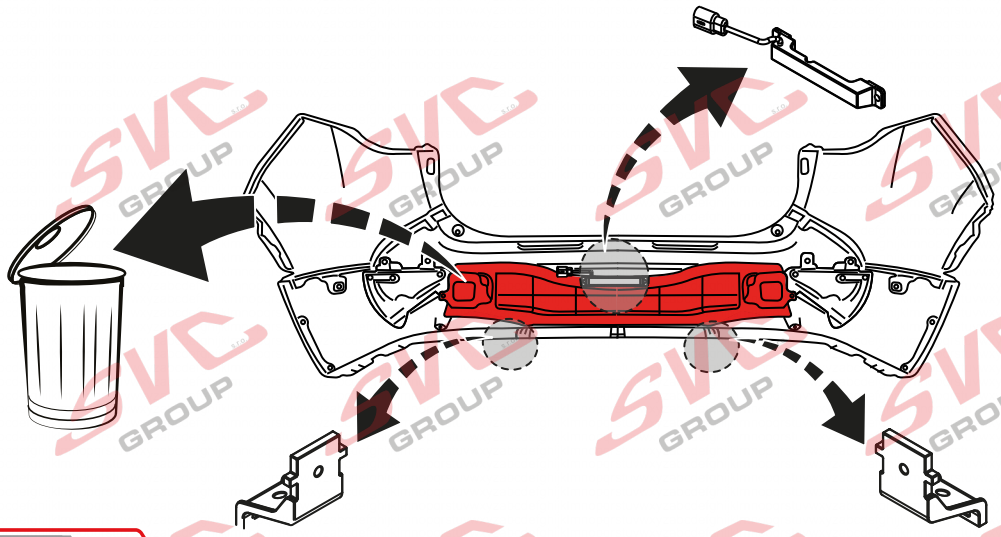

15.

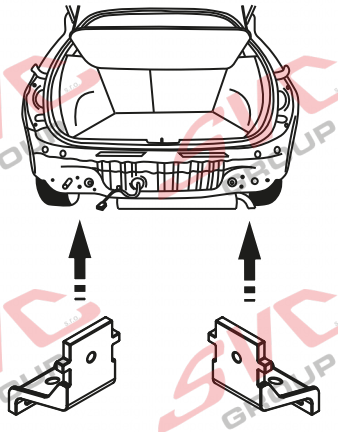

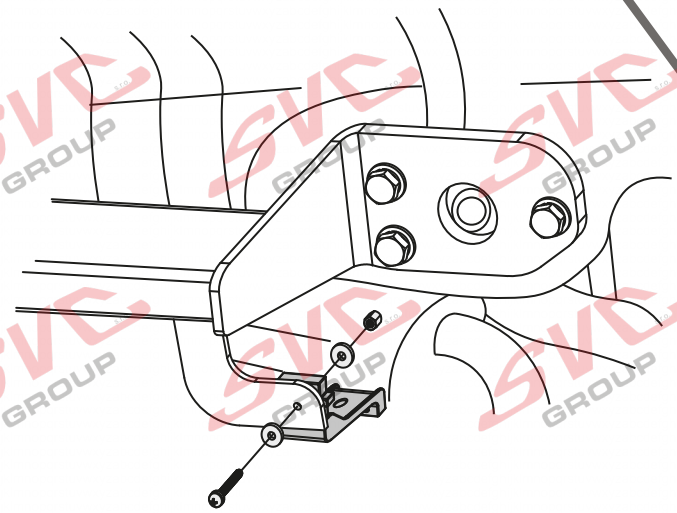

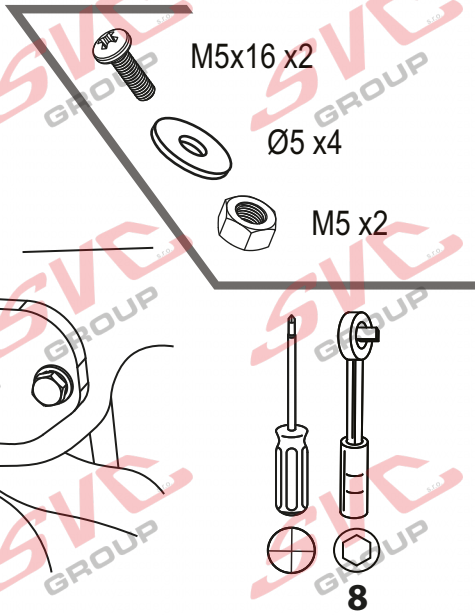

16.

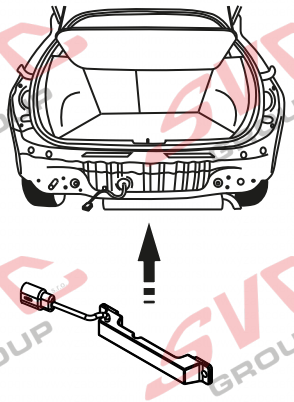

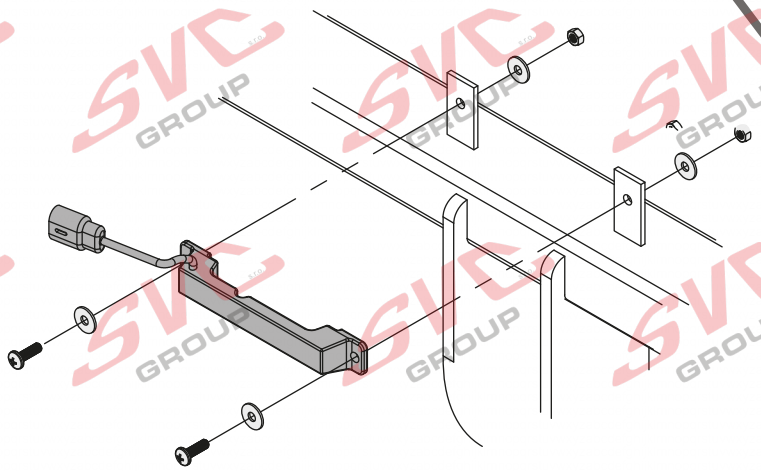

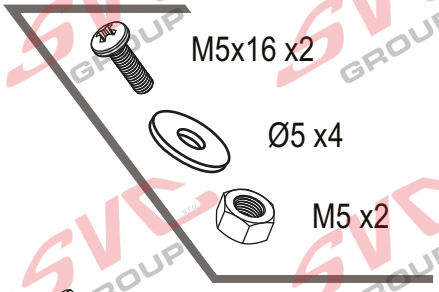

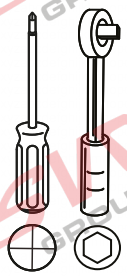

17.

001-521
002-521

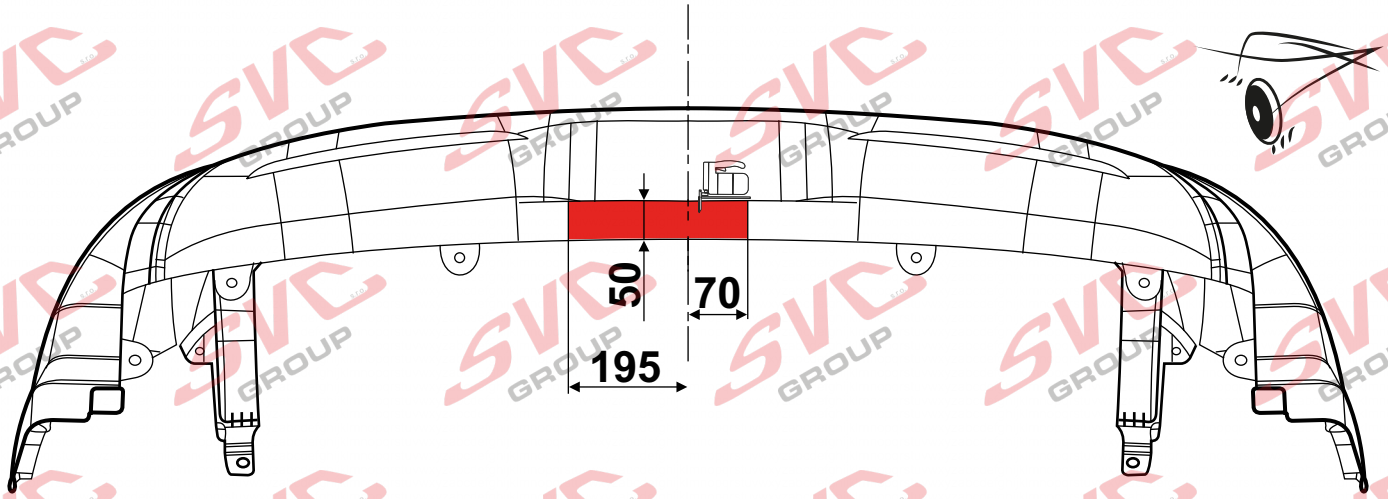

18.

003-521

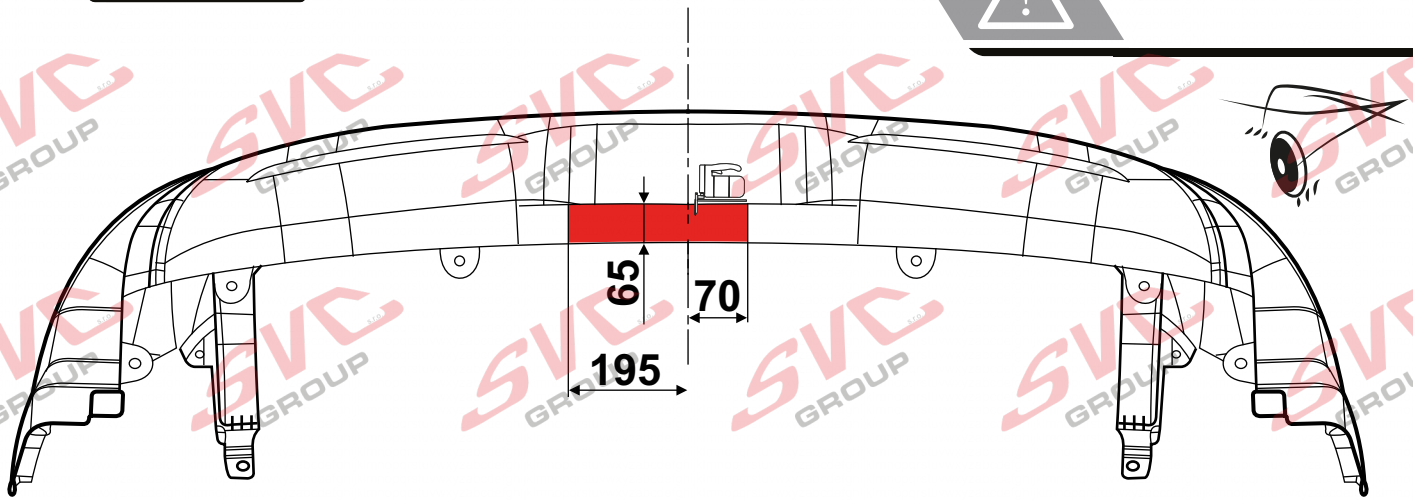

19.

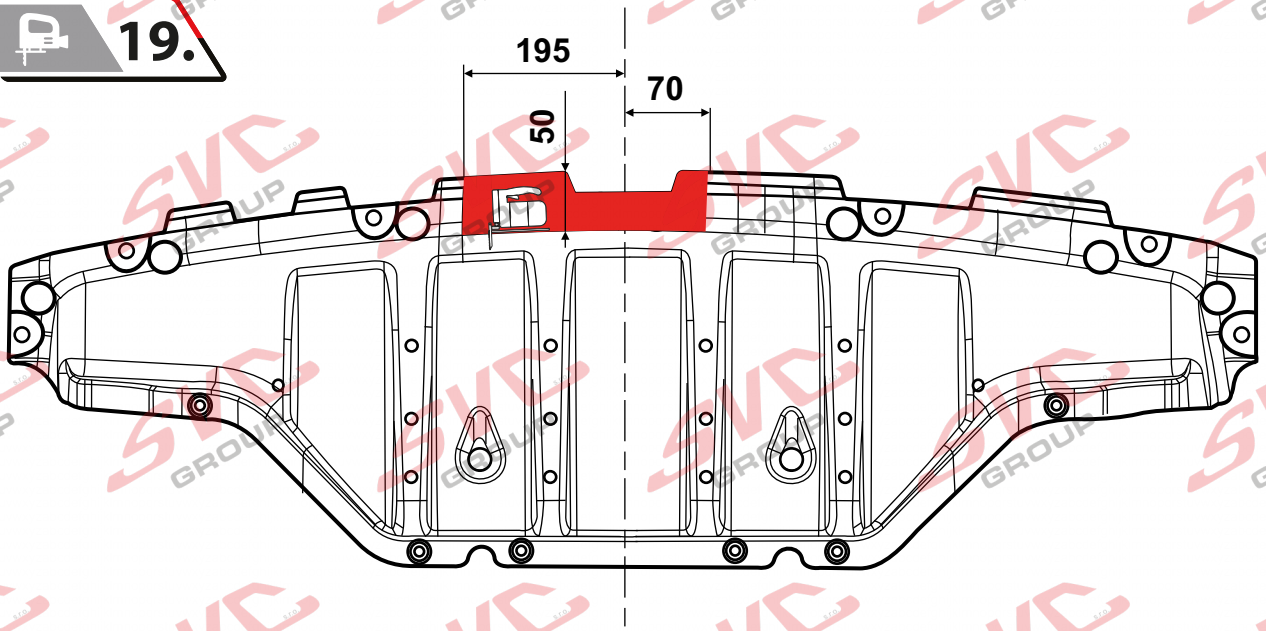

20.

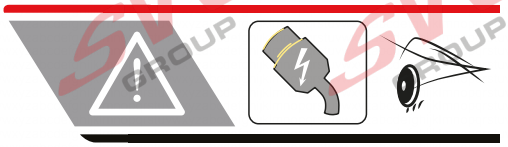

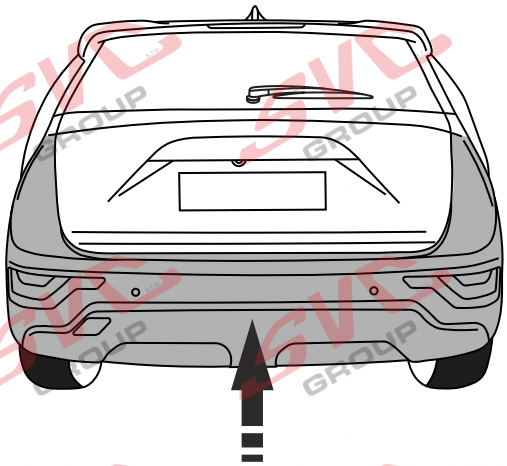

21.

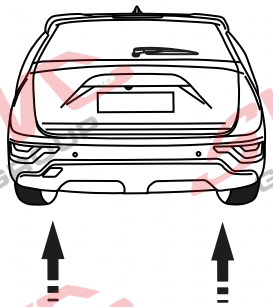

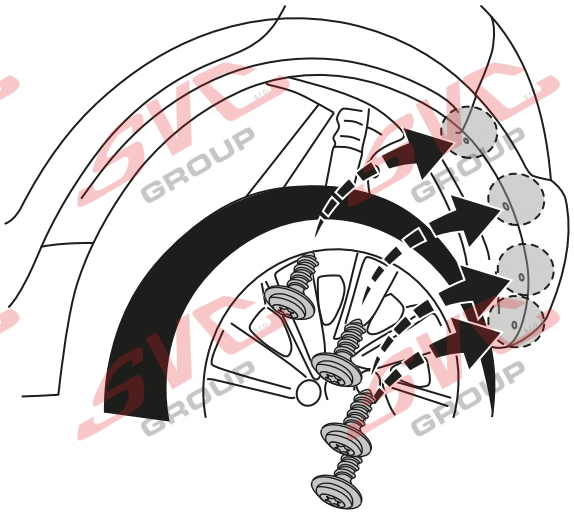

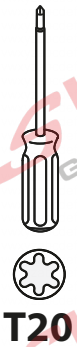

SVC GROUP s.r.o. Průmyslová zóna - 179 547 01 Náchod-ČR www.svcgroup.cz e-mail: svc@svcgroup.cz Tel.:+420 491421021 +420 491421022 mob.: +420 603360607

QR kódem stáhnete rozšířený montážní návod / مع رمز الاستجابة السريعة يمكنك تنزيل تعليمات التجميع الموسعة

SVC GROUP © - 05/19

22.

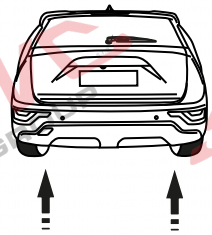

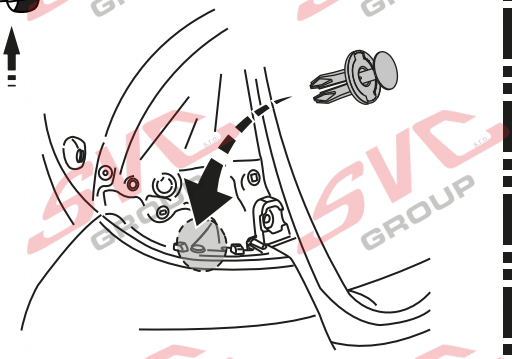

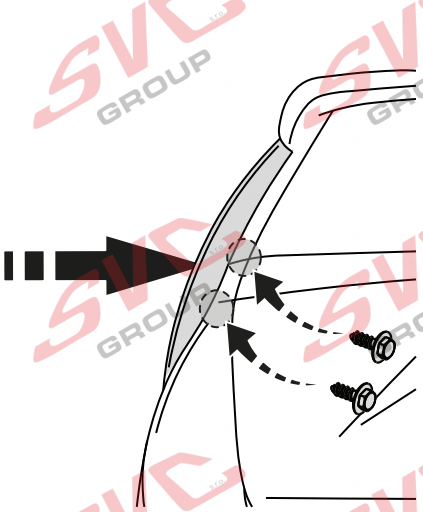

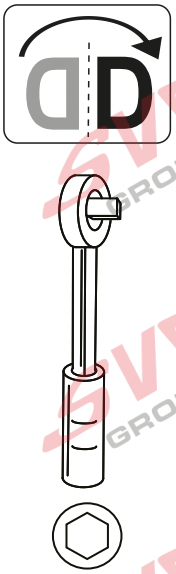

23.

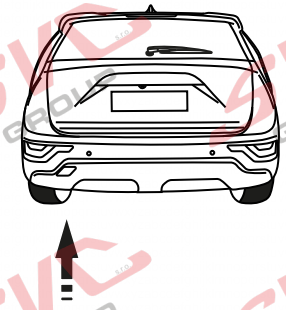

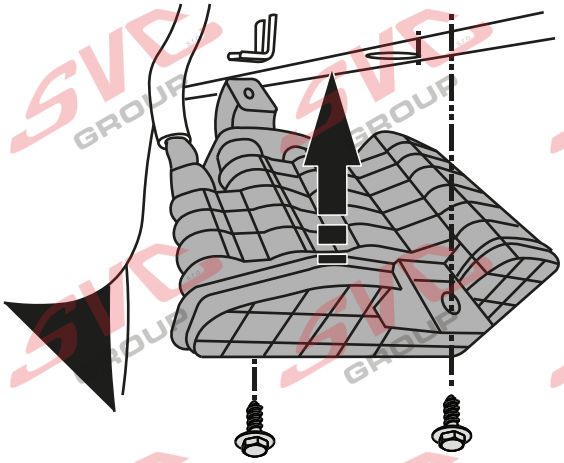

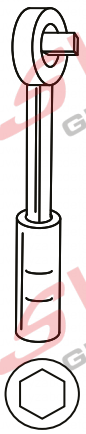

24.

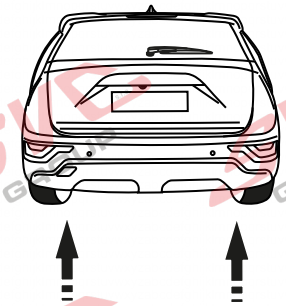

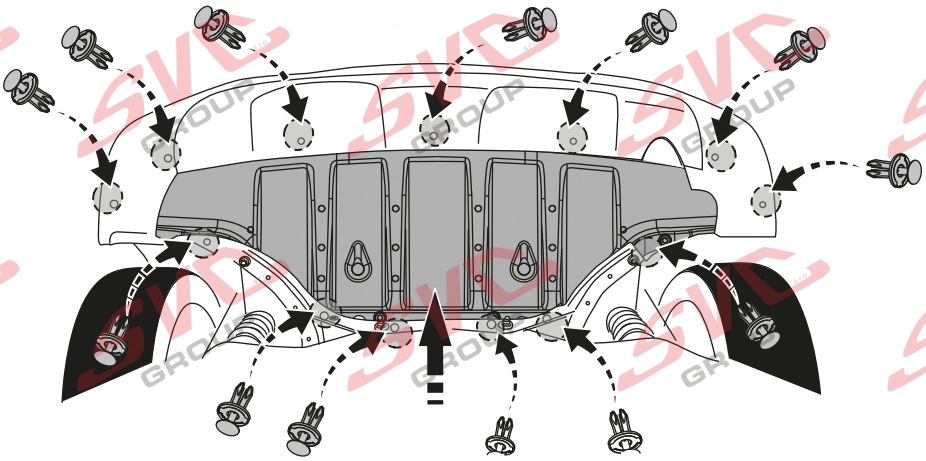

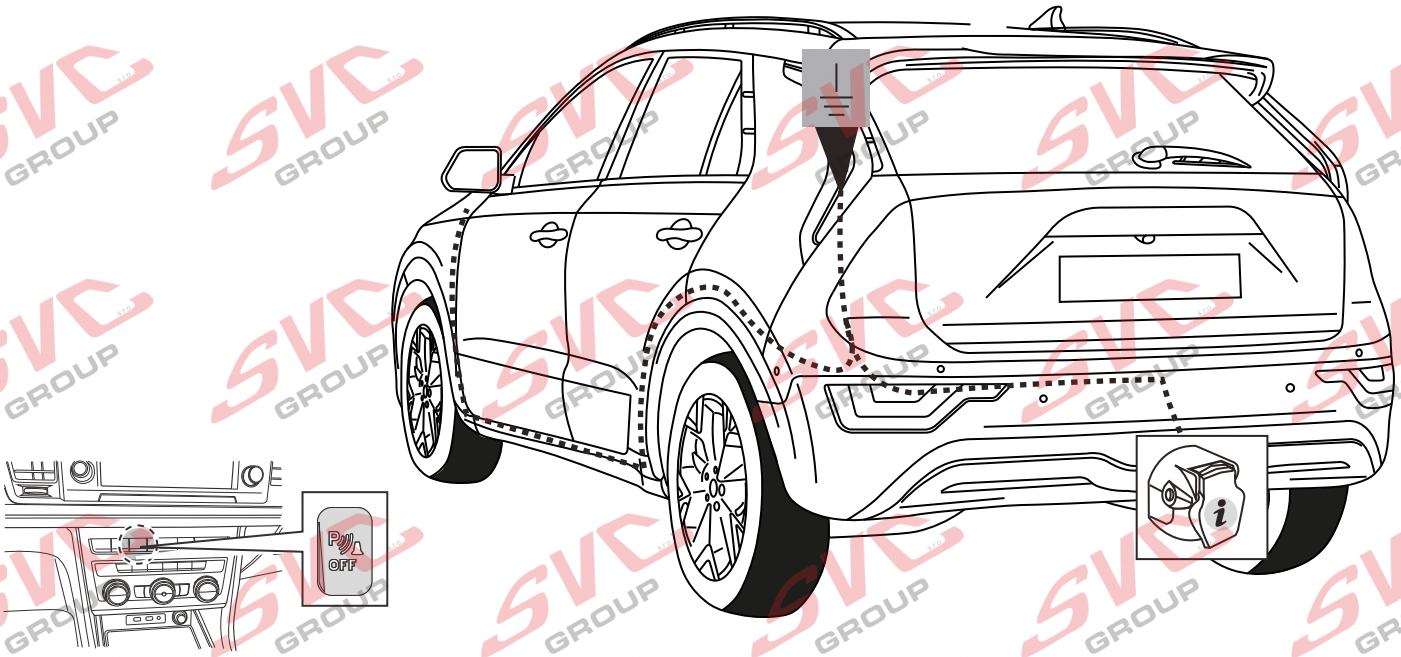

Informace pro odpojování couvacích senzorů PDC pro tažné zařízení

Vypínač pro vypínání couvacích senzoru PCD je umístněný na palubní desce vozu.

Nemusíte tedy pracně na elektro instalaci vozu napojovat odpojování couvacích senzorů PDC a zpětných kamer od elektro přípojky tažných zařízení.

Pokud chcete senzory vypnout, použijte vypínač na palubní desce.

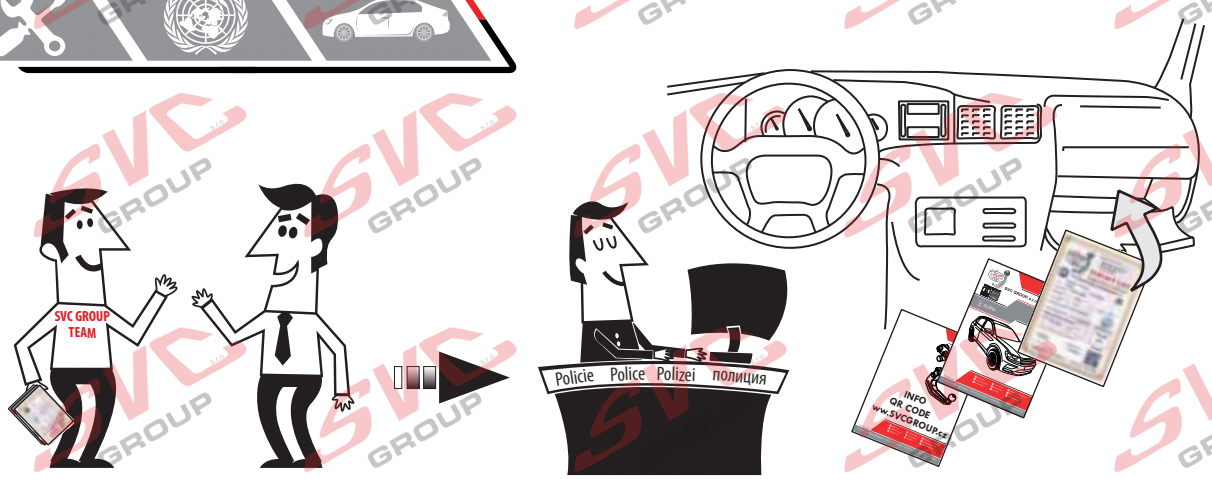

SVC GROUP

Děkuje za důvěru / Ďakuje za dôveru
Thank you for your trust / Danke Für dein Vertrauen
Merci pour votre conance / Grazie per la tua ducia
Tankewol foar jo fertrouwen / Спасибо за ваше доверие

Registrace / Registrácia
Registration / Registrierung
Inscription / Registrazione
Rekisteröinti / Регистрация

SVC GROUP ©- 15/2020

SVC GROUP s.r.o. Průmyslová zóna - 179 547 01 Náchod-ČR
www.svcgroup.cz
e-mail: svc@svcgroup.cz
Tel.:+420 491421021
+420 491421022
mob.: +420 603360607

QR kódem stáhnete rozšířený montážní návod / QR kódom stiahnete rozšírené montážny návod

SVC GROUP ©- 05/19

CZ Informace k provozu / homologaci

Výrobek je vyráběný dle platných norem EHK-55 R pro prodej ve státech EU. Informace pro použití, provoz a záruky pro tažné zařízení naleznete na našem webu, www.svcgroup.cz
Technické informace > Tažné zařízení > Všeobecné podmínky použití výrobku. Nebo si je stáhněte aplikace přes přiložený QR-cod

Součástí dodávky tažného zařízení je dodán TYPOVÝ LIST. Tento typový list slouží pro zapsání výrobku do technického průkazu vozidla, a obsahuje základní podmínky pro použití výrobku. Typový list slouží i jako záruční lis proto jej uschovejte v dokumentaci vozidla.

SK Informácie na prevádzku / homologáciu

Výrobok je vyrábaný podľa platných noriem EHK-55 R pre predaj v štátoch EÚ. Informácie pre použitie, prevádzku a záruky pre ťažné zariadenie nájdete na našom webe, www.svcgroup.cz
Technické informácie> Ťažné zariadenie> Všeobecné podmienky použitia výrobku. Alebo si ich stiahnite aplikácie cez priložený QR-cod
Súčasťou dodávky ťažného zariadenia je dodaný TYPOVÝ LIST. Tento typový list slúži pre zapísanie výrobku do technického preukazu vozidla, a obsahuje základné podmienky použitia výrobku. Typový list slúži aj ako záručný lis preto ho uschovajte v dokumentácii vozidla.

EN Operating / homologation information

The product is manufactured according to the applicable EHK-55 R standards for sale in EU countries. Information on the use, operation and warranties for the towbar can be found on our website, www.svcgroup.com
Technical information> Towing hitch> General conditions of use. Or download them via QR-cod
The towing device is supplied with a TYPE SHEET. This data sheet is used to enter the product in the vehicle registration document and contains the basic conditions for use of the product. The data sheet also serves as a warranty press, so keep it in the vehicle documentation.

DE Betriebs / Zulassungsinformationen

Das Produkt wird gemäß den geltenden EHK-55 R-Standards für den Verkauf in EU-Ländern hergestellt. Informationen zu Verwendung, Betrieb und Gewährleistung der Anhängerkupplung finden Sie auf unserer Website www.svcgroup.com
Technische Informationen> Anhängerkupplung> Allgemeine Nutzungsbedingungen. Oder laden Sie sie per QR-Code herunter
Die Anhängevorrichtung wird mit einem TYPENBLATT geliefert. Dieses Datenblatt dient zur Eintragung des Produkts in das Kfz-Kennzeichen und enthält die Grundbedingungen für die Verwendung des Produkts. Das Datenblatt dient auch als Garantiepresse. Bewahren Sie es daher in der Fahrzeugdokumentation auf.

HU Üzemeltetési / homologációs információk

Das Produkt wird gemäß den geltenden EHK-55 R-Standards für den Verkauf in EU-Ländern hergestellt. Informationen zu Verwendung, Betrieb und Gewährleistung der Anhängerkupplung finden Sie auf unserer Website www.svcgroup.com
Technische Informationen> Anhängerkupplung> Allgemeine Nutzungsbedingungen. Oder laden Sie sie per QR-Code herunter
Die Anhängevorrichtung wird mit einem TYPENBLATT geliefert. Dieses Datenblatt dient zur Eintragung des Produkts in das Kfz-Kennzeichen und enthält die Grundbedingungen für die Verwendung des Produkts. Das Datenblatt dient auch als Garantiepresse. Bewahren Sie es daher in der Fahrzeugdokumentation auf.

FR Informations d'exploitation / homologation

Le produit est fabriqué conformément aux normes EHK-55 R applicables pour la vente dans les pays de l'UE. Des informations sur l'utilisation, le fonctionnement et les garanties de l'attelage sont disponibles sur notre site Web, www.svcgroup.com.
Informations techniques> Attelage de remorquage> Conditions générales d'utilisation. Ou téléchargez-les via QR-cod
Le dispositif de remorquage est fourni avec une feuille de type. Cette fiche technique est utilisée pour entrer le produit dans le certificat d'immatriculation du véhicule et contient les conditions de base pour l'utilisation du produit. La fiche technique sert également de presse de garantie, conservez-la dans la documentation du véhicule.

IT Informazioni sull'operazione / omologazione

Il prodotto è fabbricato secondo le norme EHK-55 R applicabili in vendita nei paesi dell'UE. Informazioni sull'uso, il funzionamento e le garanzie per il gancio di traino sono disponibili sul nostro sito Web www.svcgroup.com
Informazioni tecniche> Gancio di traino> Condizioni generali d'uso. Oppure scaricali tramite QR-cod
Il dispositivo di rimorchio viene fornito con una SCHEDA TIPO. Questa scheda tecnica viene utilizzata per inserire il prodotto nel certificato di immatricolazione del veicolo e contiene le condizioni di base per l'uso del prodotto. La scheda tecnica funge anche da pressa di garanzia, quindi conservala nella documentazione del veicolo.

NL Monteringsanvisningar

Het product is vervaardigd volgens de toepasselijke EHK-55 R-normen voor verkoop in EU-landen. Informatie over het gebruik, de werking en de garanties voor de trekhaak vindt u op onze website, www.svcgroup.com *Technische informatie> Trekhaak> Algemene gebruiksvoorwaarden*. Of download ze via QR-cod
Het sleepapparaat wordt geleverd met een TYPE BLAD. Dit gegevensblad wordt gebruikt om het product in het voertuigregistratiedocument in te voeren en bevat de basisvoorwaarden voor het gebruik van het product. Het gegevensblad dient ook als garantiepers, dus bewaar het in de voertuigdocumentatie.

ES Instrucciones de montaje

El producto se fabrica de acuerdo con los estándares EHK-55 R aplicables para la venta en países de la UE. Puede encontrar información sobre el uso, el funcionamiento y las garantías de la barra de remolque en nuestro sitio web, www.svcgroup.com *Información técnica> Enganche de remolque> Condiciones generales de uso*. O descárguelos a través de QR-cod
El dispositivo de remolque se suministra con una HOJA DE TIPO. Esta hoja de datos se utiliza para ingresar el producto en el documento de registro del vehículo y contiene las condiciones básicas para el uso del producto. La hoja de datos también sirve como una prensa de garantía, por lo tanto, consérvela en la documentación del vehículo.

FIN Montage-instructie

Tuote on valmistettu EU-maissa myytävien EHK-55 R -standardien mukaisesti. Tietoja vetokoukun käytöstä, käytöstä ja takuista löytyy verkkosivuiltamme www.svcgroup.com *Tekniset tiedot> Vetokoukku> Yleiset käyttöolosuhteet*. Tai lataa ne QR-koodin kautta
Hinauslaite toimitetaan TYYPPI-ARKKI. Tätä lomaketta käytetään tuotteen syöttämiseen ajoneuvon rekisteröintitodistukseen, ja se sisältää tuotteen käytön perusedellytykset. Tietolomake toimii myös takuupuristimena, joten säilytä se ajoneuvon dokumenteissa.

SL

Izdelek je izdelan po veljavnih standardih EHK-55 R za prodajo v državah EU. Informacije o uporabi, delovanju in garancijah za vlečno ploščo najdete na našem spletnem mestu www.svcgroup.com *Tehnični podatki> Vlečna kljuka> Splošni pogoji uporabe*. Ali pa jih prenesite preko QR-kod
Vlečna naprava je opremljena s TIPNIM LISTOM. Ta podatkovni list se uporablja za vnos izdelka v registracijski dokument vozila in vsebuje osnovne pogoje za uporabo izdelka. Podatkovni list služi tudi kot garancijski tisk, zato ga hranite v dokumentaciji vozila.

NOR Drifts- / homologasjonsinformasjon

Produktet er produsert i henhold til gjeldende EHK-55 R standarder for salg i EU-land. Informasjon om bruk, drift og garantier for tilhengerfeste finner du på vår hjemmeside, www.svcgroup.com
Teknisk informasjon> Tilhengerfeste> Generelle bruksbetingelser. Eller last dem ned via QR-koding
Taueanordningen leveres med TYPEBLAD. Dette databladet brukes til å oppgi produktet i kjøretøyets registreringsbevis og inneholder de grunnleggende betingelsene for bruk av produktet. Databladet fungerer også som garantipresse, så hold det i bilens dokumentasjon.

PL Informacje dotyczące pracy / homologacji

Produkt jest wytwarzany zgodnie z obowiązującymi normami EHK-55 R na sprzedaż w krajach UE. Informacje na temat użytkowania, obsługi i gwarancji na hak holowniczy można znaleźć na naszej stronie internetowej www.svcgroup.com *Informacje techniczne> Zaczep holowniczy> Ogólne warunki użytkowania*. Lub pobierz je za pomocą kodu QR
Urządzenie holownicze jest dostarczane z ARKUSZEM TYPU. Ta karta danych służy do wpisania produktu do dokumentu rejestracyjnego pojazdu i zawiera podstawowe warunki użytkowania produktu. Karta danych służy również jako prasa gwarancyjna, dlatego przechowuj ją w dokumentacji pojazdu.

RU Информация о работе / омологации

El producto se fabrica de acuerdo con los estándares EHK-55 R aplicables para la venta en países de la UE. Puede encontrar información sobre el uso, el funcionamiento y las garantías de la barra de remolque en nuestro sitio web, www.svcgroup.com
Información técnica> Enganche de remolque> Condiciones generales de uso. O descárguelos a través de QR-cod
El dispositivo de remolque se suministra con una HOJA DE TIPO. Esta hoja de datos se utiliza para ingresar el producto en el documento de registro del vehículo y contiene las condiciones básicas para el uso del producto. La hoja de datos también sirve como una prensa de garantía, por lo tanto, consérvela en la documentación del vehículo.

Homologace - registrační certifikát
Exx -55R-01 x.01
EHC R-55
EHK 55-R

PODMÍNKY HOMOLOGACE

E-1

Montážní instrukce - Montažny inštrukcia - Installation insrtuktion - Montageanleitung - Istruzioni di montaggio - Instrukcja montażu - Manual de montaje Monteringsvejledning - Paigaldusjuhe nd - Asennusohje - Notice de montage - Sz. szerelési útmuutató - Montagehandleiding - Monteringsanvisning - Insructioni de montaj -Teringsanvisningar - Инструкции по монтажу

CZ Volný prostor dle přílohy VII, směrnicеč. EC 55-R EU musí být dodržen.

SK Volný priestor podľa prílohy VII, směrniceč. EC 55-R EÚ musí byť dodržaný.

EN The clerarance specied in appendix VII, diagram 25 ofguideline EC r-55 EU must be guaranteed.

DE Der Freiraum nach Anhang VII, Abbildung 25 der Richtlinie EC R-55 EU ist zu gewährleisten.

HU Az EC 55-R EU irányelv VII. mellékletében, a 25. ábrán a vonógömb elhelyezése számára elírt szabad tér-adatokat bizitosítani ke

FR La zone de dégagement doitément àannexe VII, illustration 25 de la directive EC 55-R EU.

IT Deve essere garantito lo spazio libero secondo l'allegato VII, gura 25 della direttiva EC 55-R EU.

NL De tussenruimte conform supplement VII, afbeelding 25 van de richtlijn EC 55-R moet in acht worden genomen.

ES Debe garantizarse el espacio libre, conforme al anexo VII, gura 25 de la directiva comunitaria EC 55-R EU.

FIN Vapaa tila on taattava direktiivin EC 55-R EU liitteen VII, kuvan 25 mukaisesti.

SV Spelrummet enligt bilaga VII, Figur 25 i riktlinje EC 55-R EU skall garanteras.

NOR Frirommet etter tillegg VII, gur 25 i direktiv EC 55-R EU skal overholdes.

PL Należy zapewnić szczelność zgodnie z rysunkiem nr 25 dyrektywy EC 55-R zawartej w załączniku nr VII.

RU Шарика в приложении VII. Директивы EC 55-R eu.

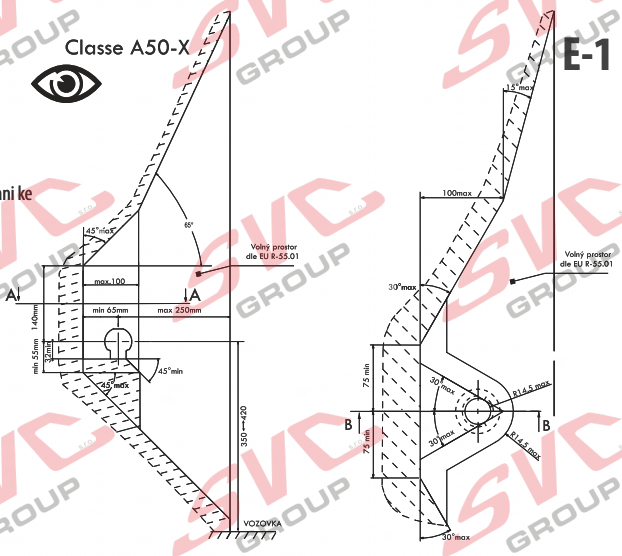

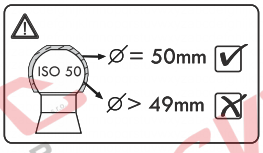

CZ Při celkové přípustné hmotnosti vozidla SK Pri celkovej prípustnej hmotnosti vozidla EN At laden weight ofthe vehicle

DE Bei zulässigem Gesamtgewicht des Fahrzeuges HU Rakománnyal terhelt jármsúly eseltén FR Pour poids total en charge autorisé du véhicule

IT Per un peso complessivo ammesso del veicolo NL Bij toelaatbaar totaal gewicht van het voertuig ES Con peso total autorizado del vehiculo FIN Ajoneuvon suurimmalla sallitulla kokonaispainola

SV Vid fordonets tillltna totlvikt NOR Ved kjøretøyets tillatte totalvekt PL W przypadku najwikszej dozwolonej masy cakowitej RU В случае нагруженного автомобиля

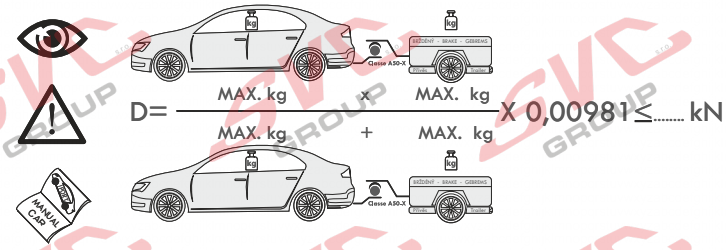

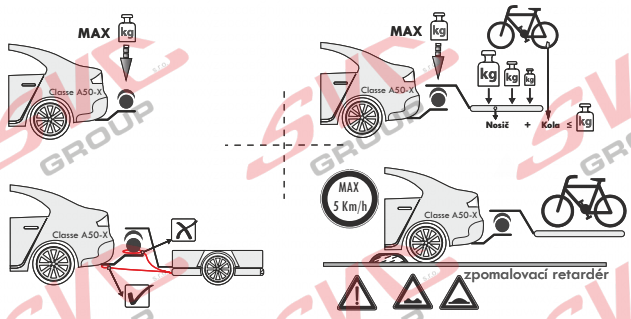

CZ Pokud jsou v technickém průkazu vozidla uvedené nižší hodnoty než zveřejněné k dokumentaci výrobku . Jsou tyto hodnoty výrobce vozu směrodatné pro zapsání do technického průkazu vozidla.

SK Pokiaľ sú v technickom preukaze vozidla uvedenej nižšie hodnoty než zverejnené k dokumentácii výrobku. Sú tieto hodnoty výrobcu vozidla smerodajné pre zapísanie do technického preukazu vozidla.

EN If the vehicle's certicate of roadworthiness indicates lower values than those published in the product documentation. These values by the vehicle manufacturer are decisive for the entering into the vehicle's certificate of roadworthiness.

DE Falls im KFZ-Brief des Fahrzeugs niedrigere, als in der Dokumentation des Produkts verö entlichte Werte angeführt sind, sind diese Werte des Fahrzeugherstellers für den Eintrag in den KFZ-Brief des Fahrzeugs maßgebend.

HU Amennyiben a forgalmi engedélybe jegyzett adatok a gépjármű dokumentációban feltüntetetett adatoktól alacsonyabb értékűek lennének, úgy a gépjármű gyártója által megadott és a forgalmi engedélybe pontosan bejegyzendő adatokat kell irányadóként minősíteni.

FR Si, sur la carte grise du véhicule, vous trouvez des valeurs inférieures à celles publiées dans la documentation du produit, les valeurs du fabricant du véhicule sont déterminantes et devront être inscrites sur la carte grise du véhicule.

IT Se nella carta di circolazione del veicolo sono riportati valori inferiori a quelli indicati nella documentazione del prodotto. Questi valori del produttore del veicolo sono decisivi per la registrazione nella carta di circolazione del veicolo.

NL Als in het kentekenbewijs van het voertuig lagere waarden vermeld staan dan gepubliceerd in de productdocumentatie, dan zijn deze waarden van de fabrikant van het voertuig bindend voor inschrijving in het kentekenbewijs van het voertuig.

ES Si en la cha técnica del vehículo se indican valores menores que los publicados en la documentación del producto, estos valores facilitados por el fabricante del vehículo son decisivos para la inscripción en la ficha técnica del vehículo.

FIN Jos ajoneuvon rekisteriotteessa on esitetty alempia arvoja kuin tuotteen dokumentaatiossa esitetyt, ovat nämä ajoneuvon valmistajan antamat arvot ratkaisevia ajoneuvon rekisteriotteeseen merkitsemistä varten.

SV Om det i fordonets registreringsbevis nns angivna lägre värden än de som är angivna i produktens dokumentation, är dessa värden från fordonets tillverkare riktgivande för det som anteckna i fordonets registreringsbevis.

NOR Dersom det i kjøretøyets vognkort er oppgitt lavere verdier enn de som er o entliggjort som produktdokumentasjon, er disse angivelsene fra kjøretøysprodusenten retningsgivende for å noteres ned i kjøretøyets vognkort.

PL Jeżeli w dowodzie rejestracyjnym pojazdu są podane wartości niższe od tych, które znajdują się w dokumentacji wyrobu, to te dane producenta samochodu są miarodajne do wpisania ich do dowodu rejestracyjnego pojazdu.

RU Если в паспорте транспортного средства указаны более низкие значения, чем указанные в документации на изделие, эти значения производителя являются определяющими для записи в паспорт транспортного средства.

SVC GROUP s.r.o. Průmyslová zóna - 179 547 01 Náchod-ČR www.svcgroup.cz e-mail: svc@svcgroup.cz Tel.:+420 491421021 +420 491421022 mob.: +420 603360607

QR kódem stáhnete rozšířený montážní návod / Com o código QR, você pode baixar as instruções de montagem estendidas

SVC GROUP ©- 05/19

CZ Pozor informace k záruce
SK Pozor informácie k záruke
EN Note the warranty information
DE Beachten Sie die Garantieinformationen
HU Vegye gyelembe a jótállási információkat
FR Notez les informations de garantie
IT Nota le informazioni sulla garanzia
NL Let op de garantie-informatie
ES Atención
FIN Huomio
PL Uwaga
RU Внимание

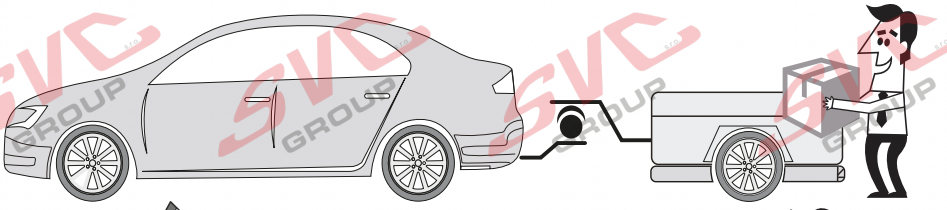

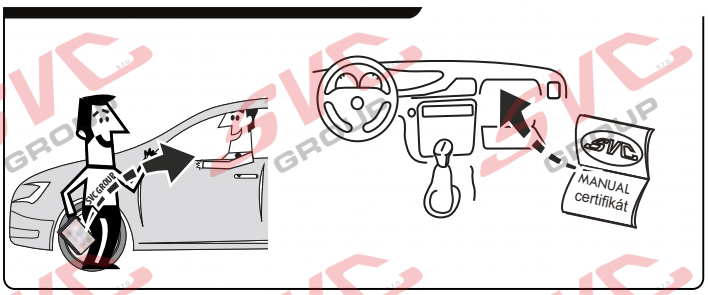

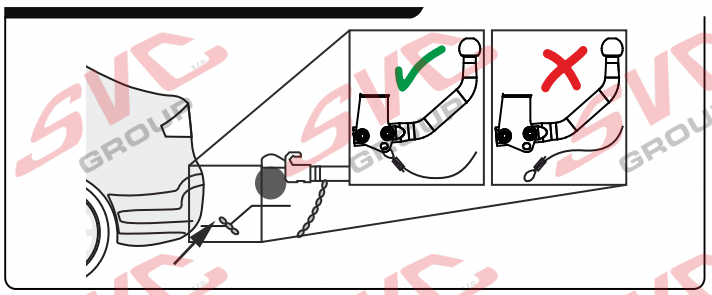

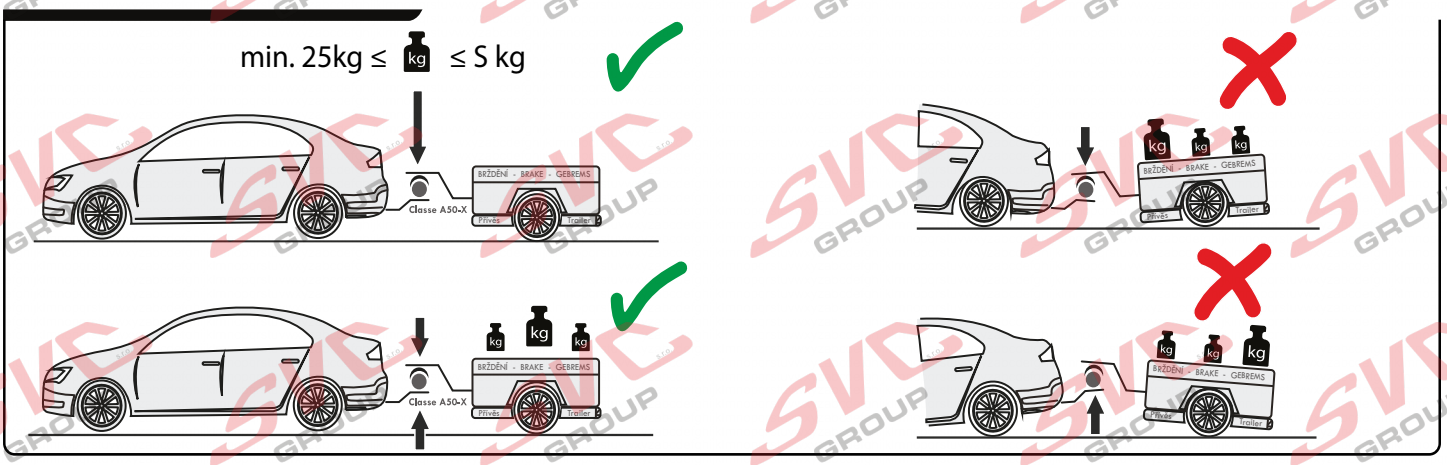

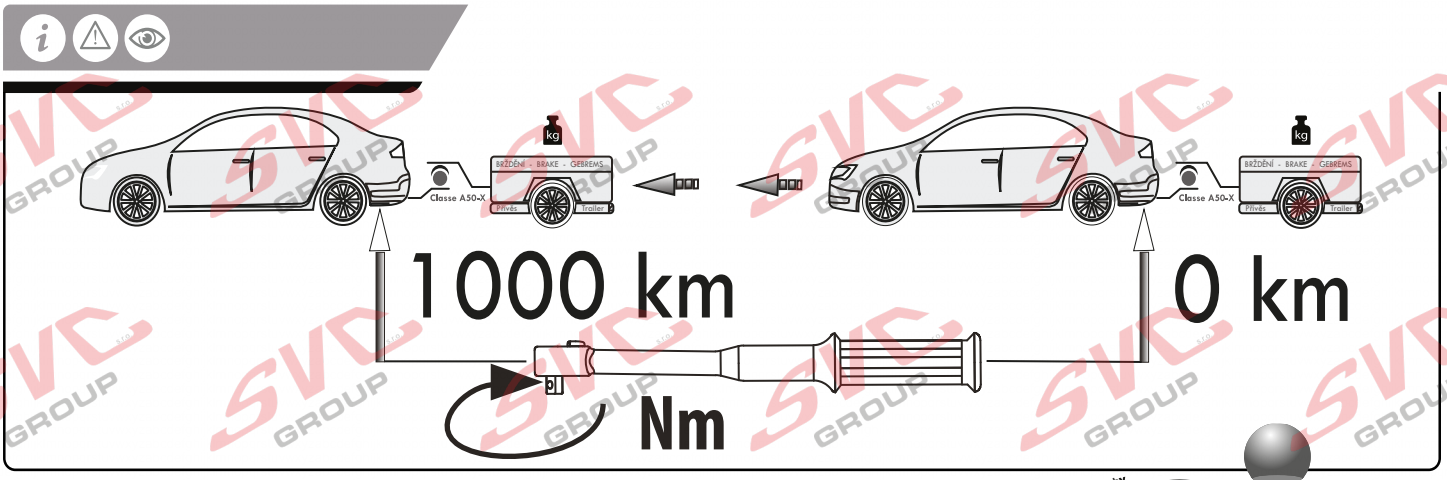

Vysokov 179
547 01 Náchod, Česká Republika
+420 603 360 607 +420 491421021
www.svcgroup.cz

SVC GROUP © -08-2019

Service Vitver Centrum

CZ Pozor informace k záruce
SK Pozor informácie k záruke
EN Note the warranty information
DE Beachten Sie die Garantieinformationen
HU Vegye gyelembe a jótállási információkat
FR Notez les informations de garantie
IT Nota le informazioni sulla garanzia
NL Let op de garantie-informatie
ES Atención
FIN Huomio
PL Uwaga
RU Внимание

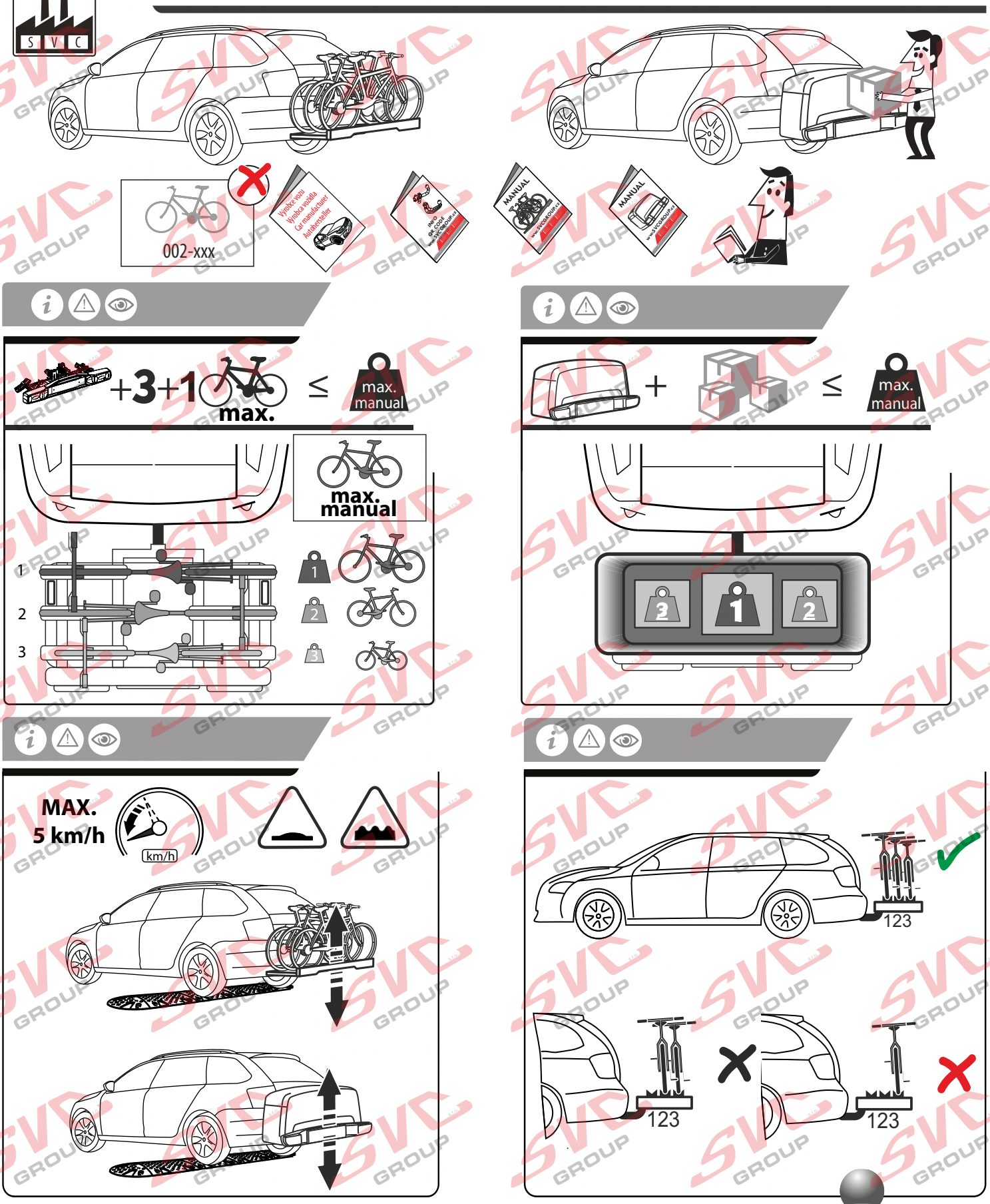

Vysokov 179
547 01 Náchod, Česká Republika
+420 603 360 607 +420 491421021

TAŽNÁ ZAŘÍZENÍ SVC GROUP ORIGINAL

www.svcgroup.cz

Service Vitver Centrum

SVC GROUP © 08-2019

KIA NIRO 07/2022 ->
Kia NIRO HEV 07/2022 ->
KIA NIRO E-Niro a PHEV - pokud povoluje výrobce vozu

CZ	Špatně	Správně
SK	Zle	Spávně
EN	Incorrect	Correct
DE	Falsch	Richtig
HU	Helytelen	Helyes
FR	Incorrect	Correct
IT	Sbagliato	Giusto
NL	Fout	Goed
ES	Incorrecto	Correcto
FIN	Väärä	Oikea
SV	Fel	Rätt
NOR	Feil	Riktig
PL	Nieprawidłowo	Prawidłowo
RU	Неправилъно	Правилъно

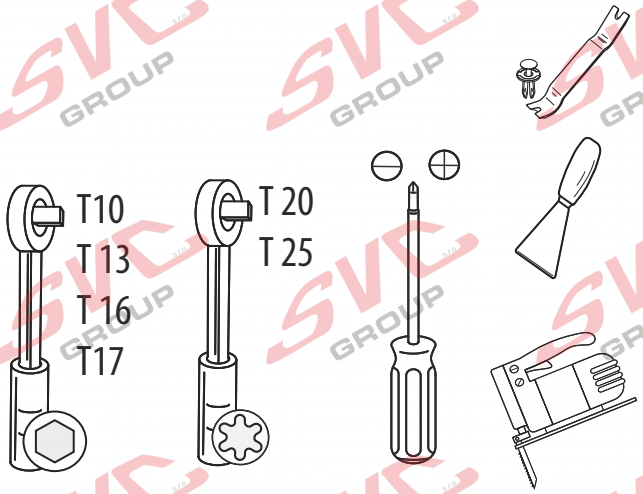

CZ	Ručně	Celkově utáhnout	Pozor	Prohlédnout
SK	Ručne	Celkovo utiahnuť	Pozor	Prezrieť
EN	Manually	Tighten overall	Attention	Inspect
DE	Mit manueller Kraft	Insgesamt festziehen	Achtung	Überprüfen
HU	À la main		Figyelem	Vizsgálja meg
FR	Con forza manuale		Attention	Examiner
IT	Mer de hand		Attenzione	Esaminare
NL	A mano		Let op	Controleren
ES	Kädenvoimalla		Atención	Revise
FIN	Manuellt		Huomio	Tutki
SV	Bruk bare hàndkraft		Vaming	Kontrollera
NOR	Kézi erövel		Pass pà	Undersøk
PL	Ręcznie		Uwaga	Należy sprawdzić
RU	Вручную		Внимание	Проверъте

CZ	Chránit proti korozi	Na obouch stranách	Elektrické připojení	
SK	Chrániť proti korózii	Na oboch stranách	Elektrické pripojenie	
EN	Protect it against corrosion	In both sides	Electrical connection	
DE	Gegen Korrosion schützen	Auf beiden Seiten	Elektroanschluss	
HU	Védje korrózió ellen	Mindkét oldalon	Elektromos csatlakozás	
FR	Protéger contre la corrosion	Tous les deux côtés	Connexion électrque	
IT	Proteggere dalla corrosione	Su entrambi i lati	Collegamento elettrico	
NL	Beschermen gegen corrosie	Aan beide kanten	Elektrische aansluiting	
ES	Proteger contra la corrosión	En ambos lados	Conexión eléctrica	
FIN	Suoja ruostumisesta	Molempi sivu	Sähköliitäntä	
SV	Skydda mot korrosion	På båda sidorna	Elektrisk anslutning	
NOR	Beskytt mot korrosjon	På begge sider	Elektrisk kontakt	
PL	Chronić przed korozją	Z obu stron	Podłączenie do prądu	
RU	Защищатъ от коррозии	На обеих сторонах	Електрическое соединение	

SVC GROUP s.r.o. Průmyslová zóna - 179 547 01 Náchod-ČR www.svcgroup.cz e-mail: svc@svcgroup.cz Tel.:+420 491421021 +420 491421022 mob.: +420 603360607
QR kódem stáhnete rozšířený montážní návod / Con el código QR puede descargar las instrucciones de montaje extendidas

KIA NIRO 2022 ->

ES - EHK 55

Výrobní štítek se upevňuje dvěmi variantami

Manufacturing label is made and is fastened in two versions

1) Samolepící hliníková folie

Je vyráběn a ze speciální folie opatřená tiskem, obr.1. Do jednotlivých kolonek jsou doplněné údaje, dle parametrů tažného zařízení a sériového čísla pro potřeby výrobce.
Výrobní štítek je na výrobek nalepen a umístněný dle výkresové dokumentace k výrobku.
Self-adhesive aluminium foil – is made of special foil with printing, see pic.1. Data are put into columns according to tow bar parameters and a manufacture serial number for manufacturer needs. Manufacturing label is stuck on a product and placed according to drawing documentation of the product.

2) Hliníkový plech

Je vyrábí ze slabého hliníkového plechu opatřená tiskem, obr.1. Do jednotlivých kolonek jsou doplněné údaje, dle parametrů tažného zařízení a sériového čísla pro potřeby výrobce.
Výrobní štítek je na výrobek upevněn pomocí dvou nýtů o průměru 2 mm a umístněný dle výkresové dokumentace k výrobku.
Sheet aluminium – is made of thin sheet aluminium with printing, see pic.1. Data are put into columns according to tow bar parameters and manufacture serial number for manufacturer needs. Manufacturing label is fastened by using two rivets (2 mm) and placed according to drawing documentation of the product.

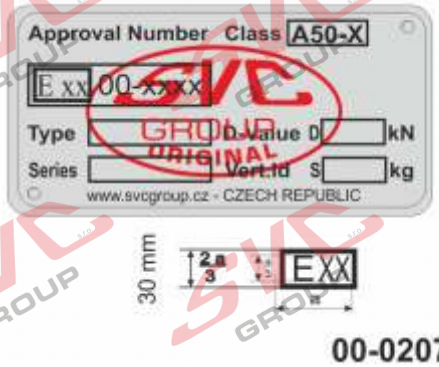
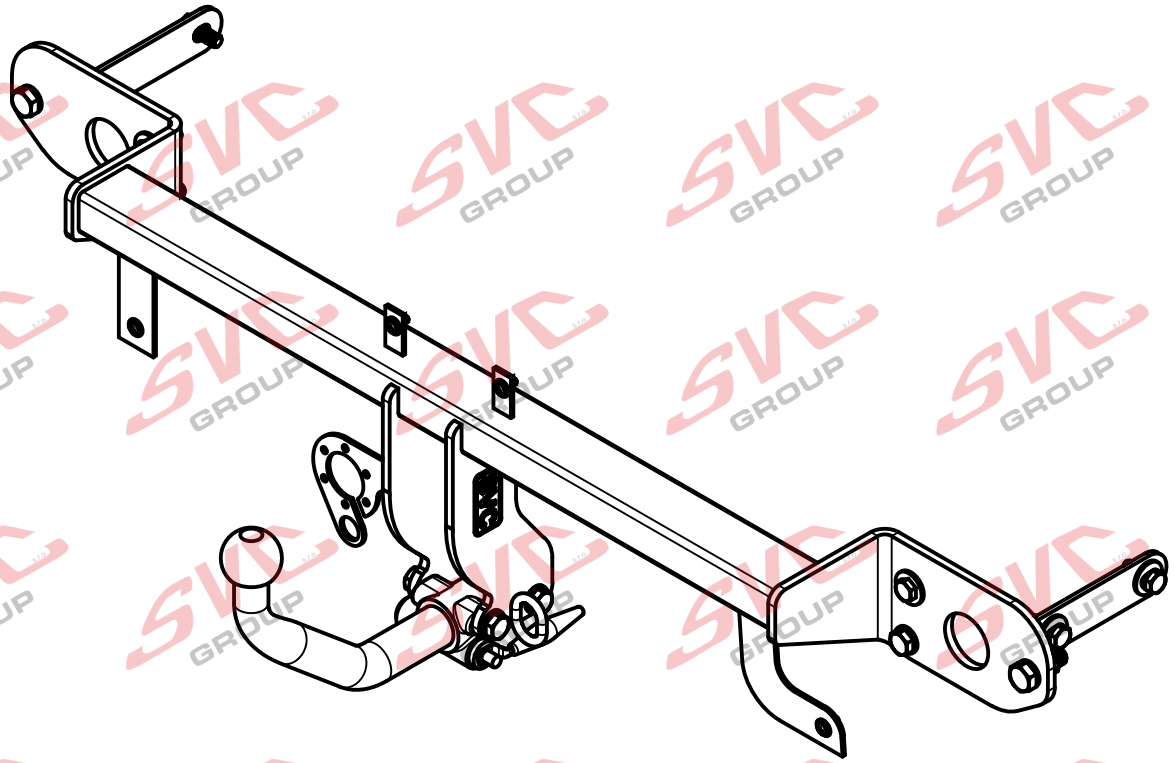
Výkres úchytných bodů vozu / drawing of fixing points of a car