Montážní návod

(Montážny návod, Fitting instruction, Montageanleitumg, Instruzioni di montaggio, Monteringshandledning, Asennusohje, Instruction de montage, Montegehandleiding, Инструкция по установке)

Elektropřípojka

VOLKSWAGEN Multivan + Caravelle T6.1 12/2019->08/2021

Elektroprípojka
Wiring kit
Trekhaakkabelset
E-satz
Faisceau D'attelage
Barra de remolque
Wiązka elektryczna
Vetokoukun vaijerisarja
Гачковий джгут

výrobce / dodavatel

SVC Group s.r.o.

Odkaz na produkt:
https://www.svcgroup.cz/tazne-zarizeni-sroubу-pevny-skoda-rapid-monte-carlo-10-2012-2018-p7283-v960

www.svcgroup.cz

VW Transporter T6.1/ T7

11/2019 ->

VW Transporter T6 / T6.1 s přípravou (konektory v pravém podběhu a elektro instalace pro přípojku tažného zařízení

Pokud má vozidlo konektory v zadním pravém podběhu použijte přípojky :

pro 7 pinů : VW-165-B1
pro 13 Pinů VW-165-D1

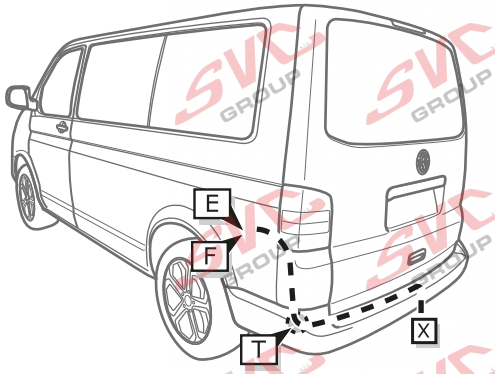

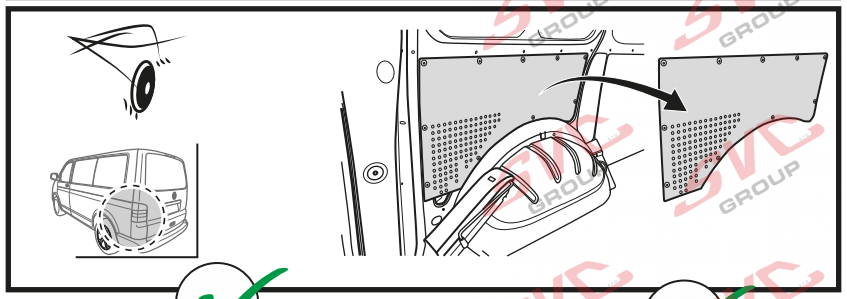

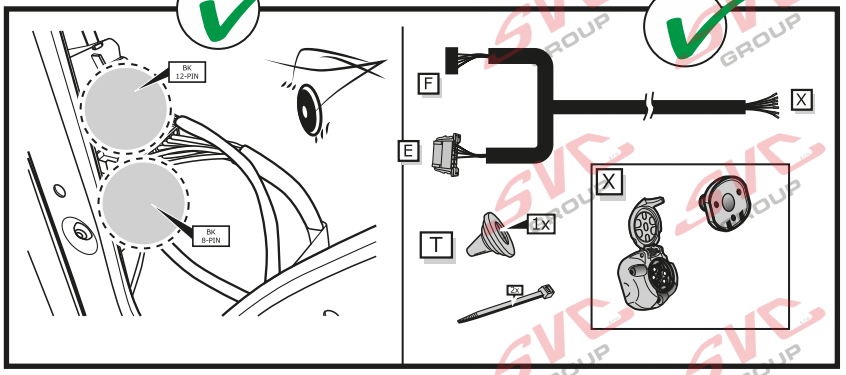

VW Transporter T6 / T6.1 Bez přípravy - konektory v pravém podběhu nejsou pro přípojku tažného zařízení

Pokud vozidlo nemá konektory v zadním pravém podběhu použijte přípojky :

pro 7 pinů : VW-252-B1 Nahrazuje nový typ přípojky: VW-277-F1
pro 13 Pinů VW-252-D1 Nahrazuje nový typ přípojky: VW-277-H1

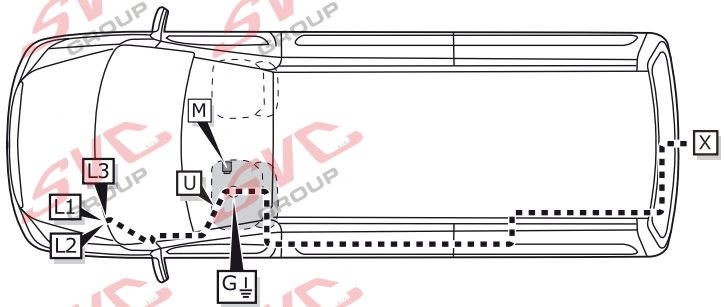

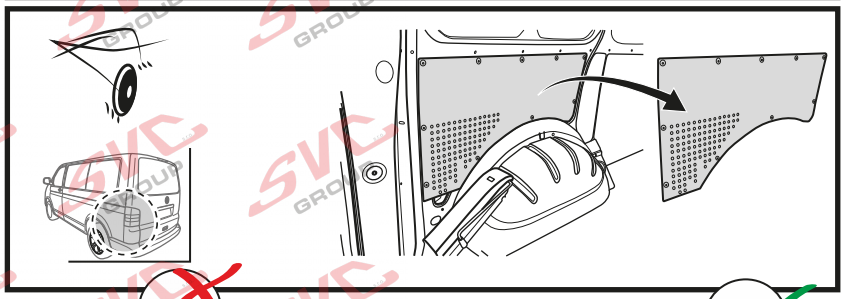

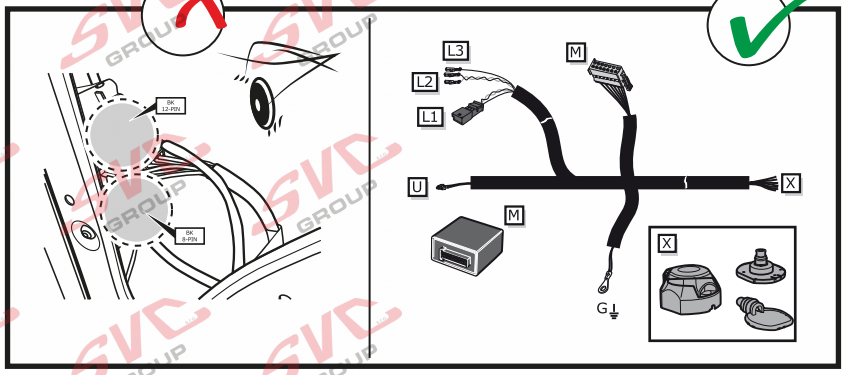

Nevíte si rady? Potřebujete poradit?

Náš zakaznický servis je vám k dispozici

+420 491 421 021

svc@svcgroup.cz

TAŽNÁ ZAŘÍZENÍ ®
SVC s.r.o.
GROUP
ORIGINAL

Opravdový specialista a Certifikovaný výrobce tažných zařízení s největším sortimentem v ČR. Rodinná firma s více jak 30letou ověřenou tradicí výroby, prodeje a montáže.

www.svcgroup.cz