# Tažné zařízení MUSSO / GRAND MUSSO

*Originál SVC GROUP s.r.o.*

**04/2019->**
**03/2022->**

Tažné zařízení
Attelages
ANHÄNGEVORRICHTUNGEN
TOWBARS

**SVC GROUP s.r.o.**
**Vysokov 179, 547 01 Náchod, Česká Republika**
www.svcgroup.cz

TAŽNÁ ZAŘÍZENÍ SVC GROUP ORIGINAL

FWD/2WD | ELEKTRO | Hybrid | Parking sensors PDC

*Katalogové číslo / Catalogue number / Katalognummer / Numero di catalogo:* **VTZ 004-537**

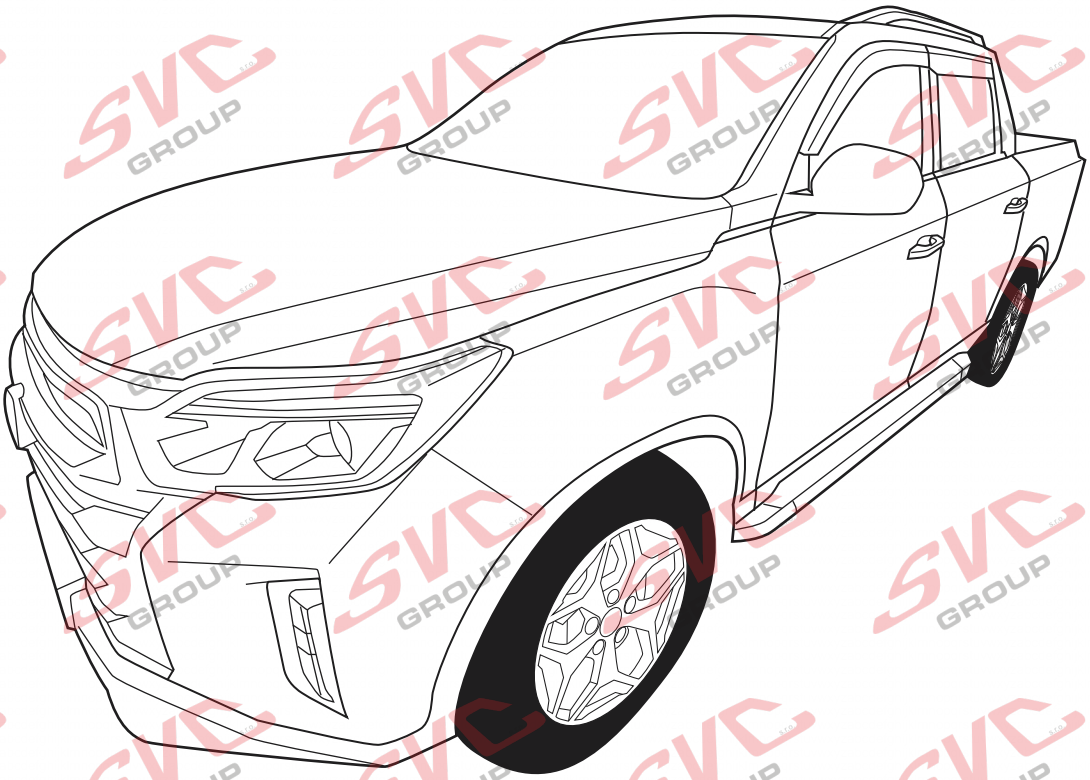

5-10 min

**SK** - Ťažné zariadenie, **GB** - Towbars, **PL** - Haki holownicze, **DE** - Anhängevorrichtungen, **FR** - Attelages, **SPA** - Ganchos, **HUN** – Vonohorgok, **RO** - Cârlig de remorcare

SCAN ME

PDF

35 let

| | |
|---|---|
| CZ | Pro podrobné montážní instrukce a podmínky výrobku si naskenujte QR kód |
| SK | Pre podrobné montážne pokyny a podmienky produktu si môžete skenovať QR kód |
| GB | For detailed installation instructions and product conditions, scan the QR code |
| DE | Scannen Sie den QR-Code, um detaillierte Installationsanweisungen und Produktbedingungen zu erhalten |
| FR | Pour des instructions d'installation détaillées et les conditions du produit, scannez le code QR |
| ITA | Per istruzioni di installazione dettagliate e condizioni del prodotto, eseguire la scansione del codice QR |
| PL | Aby uzyskać szczegółowe instrukcje dotyczące instalacji i warunki produktu, zeskanuj kod QR |
| SP | Para obtener instrucciones detalladas de instalación y condiciones del producto, escanee el código QR |
| NL | Voor gedetailleerde installatie-instructies en productvoorwaarden, scan de QR-code |
| FIN | Tarkemmat asennusohjeet ja tuotteen ehdot on tarkistettava QR-koodilla |
| HU | A részletes telepítési utasítások és a termék feltételei között olvassa el a QR kódot |
| SLO | Za podrobna navodila za namestitev in pogoje izdelka skenirajte kodo QR |
| RU | Подробные инструкции по установке и условиям продукта отсканируйте QR-код. |

e-mail: svc@scvgroup.cz Tel.:+420 491421021 +420 491421022 mob.: +420 603360607

© SVC GROUP s.r.o.

# Tažné zařízení SangYong Musso a Grand Musso

*Originál SVC GROUP s.r.o.*

04/2019->
03/2022->

**55R-01-0644**

**VTZ 004-537**

| 180 | 3 500 | D= | 15,8 |
|---|---|---|---|
| kg | kg | | kN |

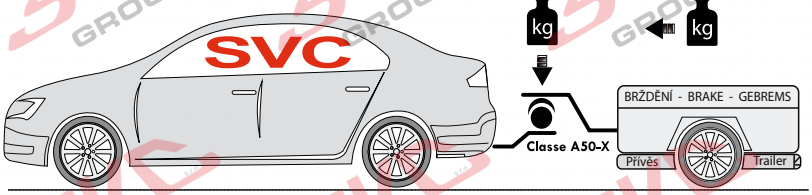


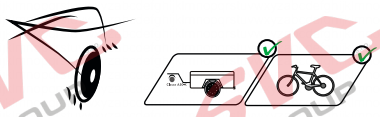

2->2,5 h

SCAN ME

PDF

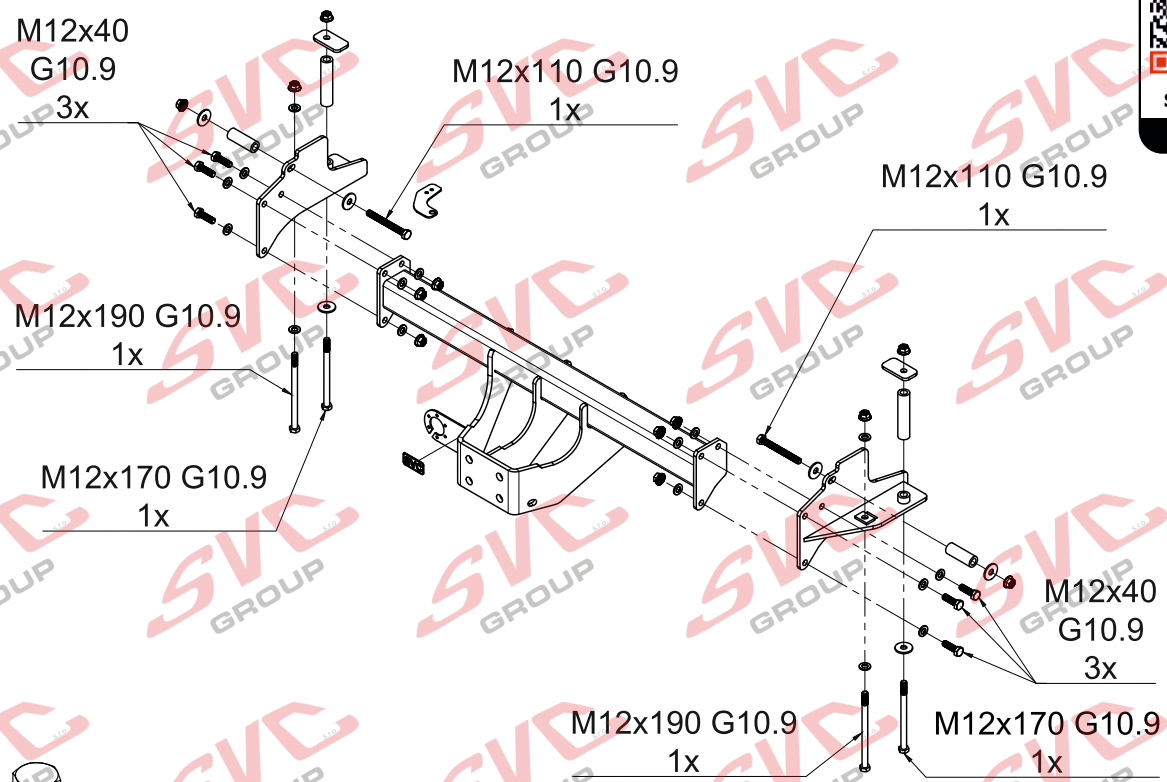


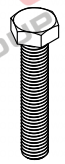

| | | |
|---|---|---|
| M12x190 | G10.9 | 2x |
| M12x170 | G10.9 | 2x |
| M12x110 | G10.9 | 2x |
| M12x40 | G10.9 | 6x |

ø12 6x

ø12 16x

ø12 12x

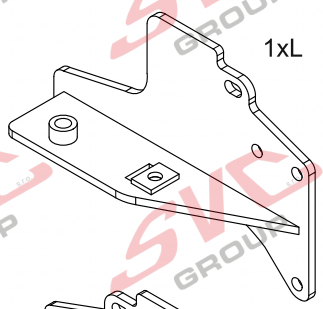

1xL

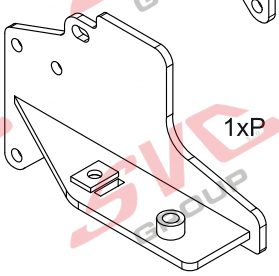

1xP

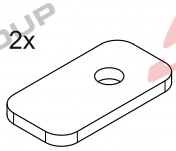

2x

2x

2x


**SVC GROUP s.r.o.** Průmyslová zóna - 179
547 01 Náchod-ČR

www.svcgroup.cz
e-mail: svc@svcgroup.cz

Tel.:+420 491421021
+420 491421022
mob.: +420 603360607


*QR kódem si stáhnete si rozšířený montážní návod / With QR code you can download the extended assembly instructions*

SVC GROUP © - 09/23

CZ

Montážní návod Ssang Yong Musso Grand

1.Odmontujte elektrickou přípojku z levé strany rámu vozidla.

2.Namontujte pravý a levý bok tažného zařízení dle obrázku k rámu vozidla (nedotahujte). Na spodní část korby vozidla namontujte držák elektrické instalace a tuto k němu namontujte.

3.Mezi takto připravené boky namontujte hlavní nosník tažného zařízení. Vše vyrovnejte a dotáhněte dle utahovacích momentů. Zkontrolujte elektrickou instalaci.

EN

Installation instructions Ssang Yong Musso Grand

1.Remove the electrical connection from the left side of the vehicle frame.

2.Install the right and left sides of the towing bracket as shown to the vehicle frame (do not tighten). Mount the electrical installation bracket on the lower part of the vehicle body and attach it to the vehicle body.

3.Mount the main towing bracket between the sides thus prepared. Align and tighten according to the tightening torques. Check the electrical installation.

DE

Einbauanleitung Ssang Yong Musso Grand

1.entfernen Sie den elektrischen Anschluss auf der linken Seite des Fahrzeugrahmens.

2.Montieren Sie die rechte und linke Seite der Anhängevorrichtung wie gezeigt am Fahrzeugrahmen (nicht festziehen). Montieren Sie die Elektroinstallationshalterung am unteren Teil der Fahrzeugkarosserie und befestigen Sie sie an der Fahrzeugkarosserie.

3.Montieren Sie die Hauptzugvorrichtung zwischen den so vorbereiteten Seiten. Richten Sie sie aus und ziehen Sie sie gemäß den Anzugsdrehmomenten fest. Prüfen Sie die Elektroinstallation.

IT

Istruzioni di montaggio Ssang Yong Musso Grand

1.Rimuovere il collegamento elettrico dal lato sinistro del telaio del veicolo.

2.Installare i lati destro e sinistro della staffa di traino come illustrato sul telaio del veicolo (non serrare). Montare la staffa di installazione elettrica sulla parte inferiore della carrozzeria del veicolo e fissarla alla carrozzeria del veicolo.

3.Montare la staffa di traino principale tra i lati così preparati. Allineare e serrare secondo le coppie di serraggio. Controllare l'installazione elettrica.

ES

Instrucciones de montaje Ssang Yong Musso Grand

1.Retire la conexión eléctrica del lado izquierdo del bastidor del vehículo.

2.Instale los lados derecho e izquierdo del soporte de remolque tal como se muestra en el bastidor del vehículo (no apriete). Monte el soporte de instalación eléctrica en la parte inferior de la carrocería del vehículo y fíjelo a la carrocería del vehículo.

3.Monte el soporte de remolque principal entre los laterales así preparados. Alinee y apriete según los pares de apriete. Compruebe la instalación eléctrica.

FR

Instructions de montage Ssang Yong Musso Grand

1.Retirer la connexion électrique du côté gauche du châssis du véhicule.

2.Installer les côtés droit et gauche du support de remorquage comme indiqué sur le châssis du véhicule (ne pas serrer). Montez le support d'installation électrique sur la partie inférieure de la carrosserie du véhicule et fixez-le à la carrosserie du véhicule.

3.Monter le support de remorquage principal entre les côtés ainsi préparés. Alignez et serrez selon les couples de serrage. Vérifier l'installation électrique.

SLO

Navodila za namestitev Ssang Yong Musso Grand

1.Odstranite električni priključek z leve strani okvirja vozila.

2.Na okvir vozila namestite desno in levo stran vlečnega nosilca, kot je prikazano na sliki (ne zategujte). 3. Na spodnji del karoserije vozila namestite nosilec za električno napeljavo in ga pritrdite na karoserijo vozila.

3.Glavni nosilec za vleko namestite med tako pripravljene stranice. Izravnajte in zategnite v skladu z navori za zategovanje. Preverite električno namestitev.

SCAN ME

PDF

## 1

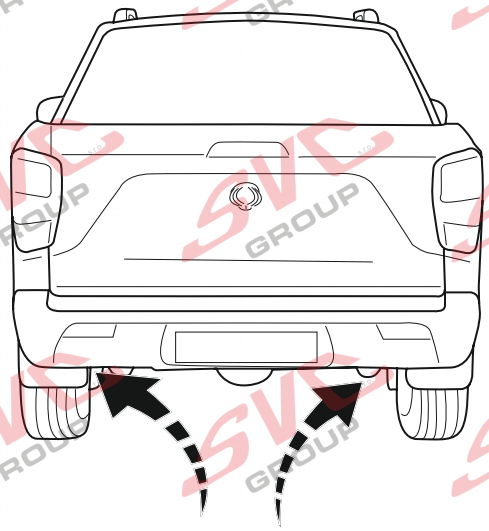

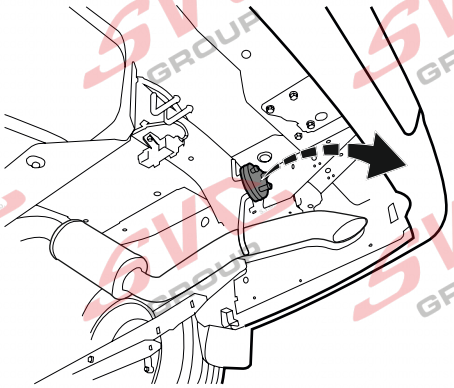

## 2

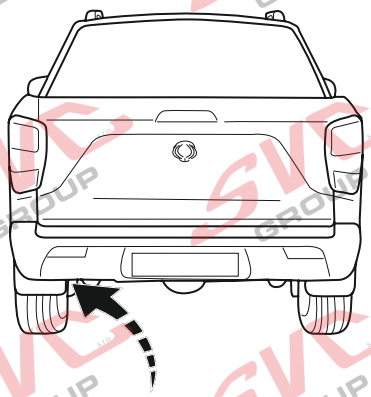

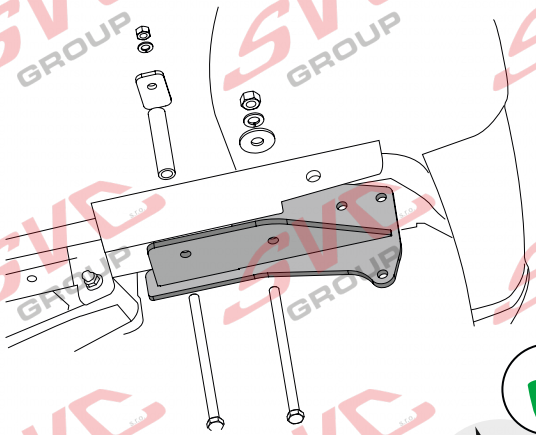

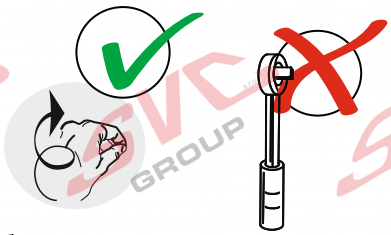

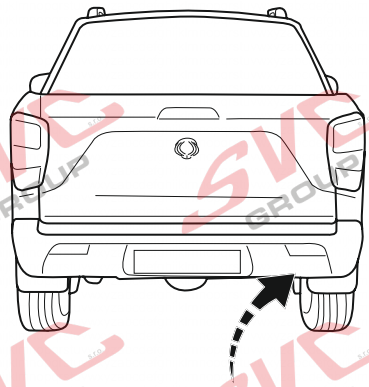

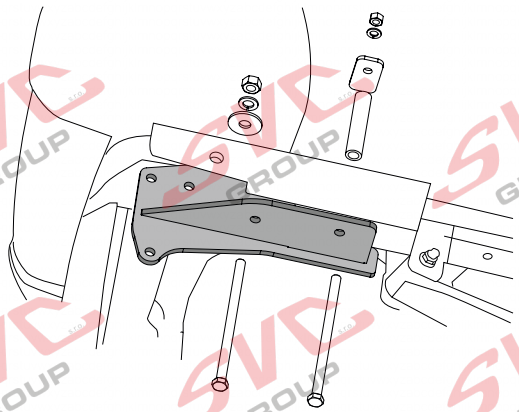



SVC GROUP s.r.o. Průmyslová zóna - 179 547 01 Náchod-ČR www.svcgroup.cz e-mail: svc@svcgroup.cz Tel.:+420 491421021 +420 491421022 mob.: +420 603360607

QR kódem stáhnete rozšířený montážní návod / Met QR-code kunt u de uitgebreide montage-instructies downloaden

SVC GROUP © - 05/19

## 3

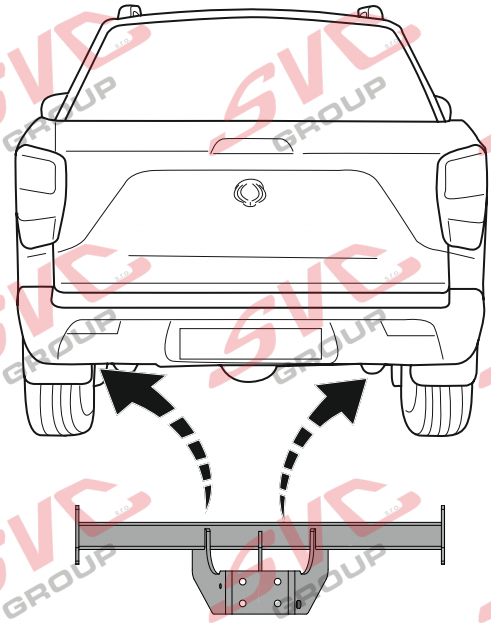

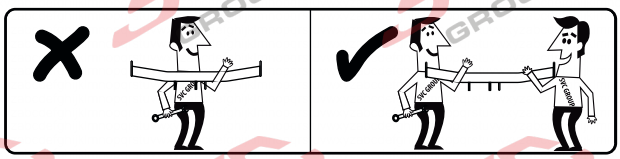

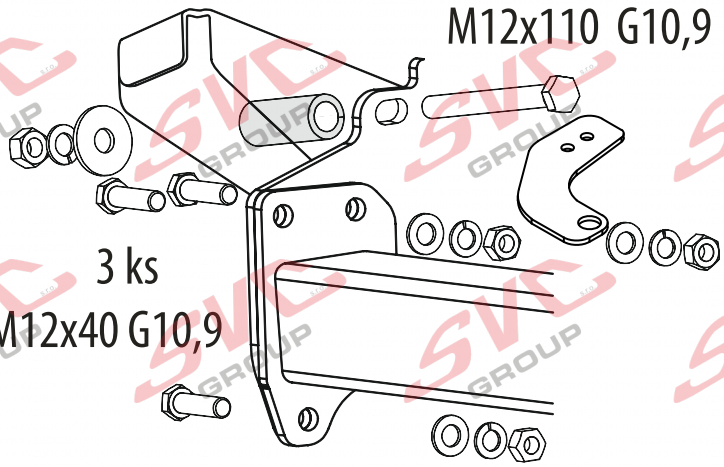


## 4

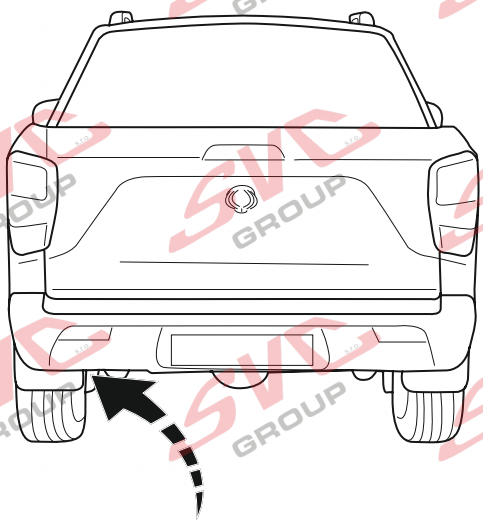

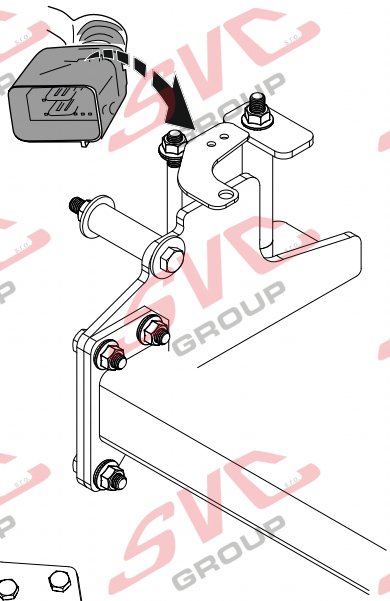

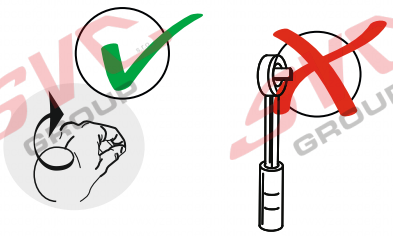

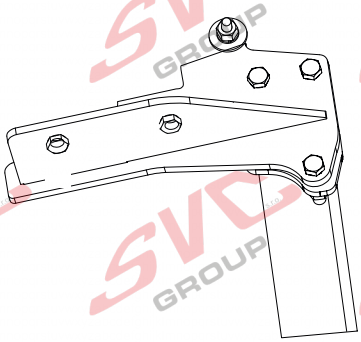

5

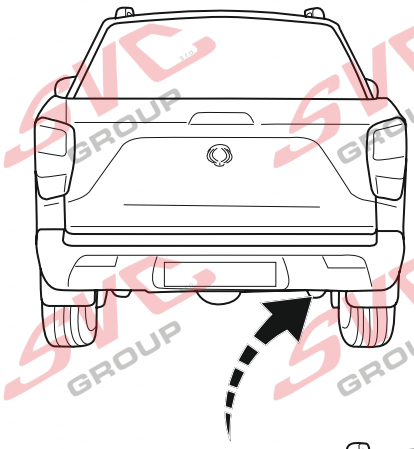

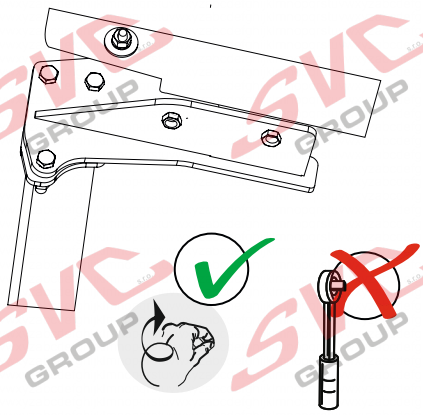

6

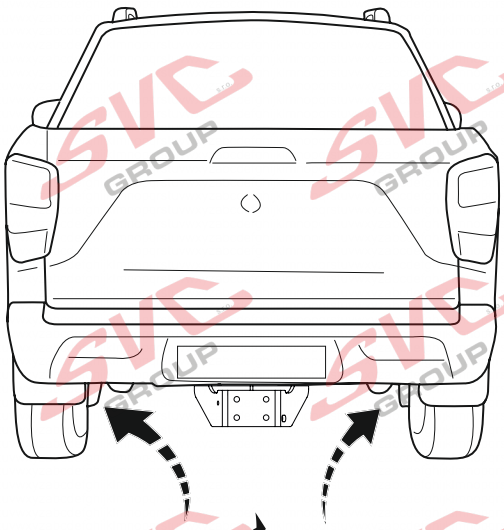

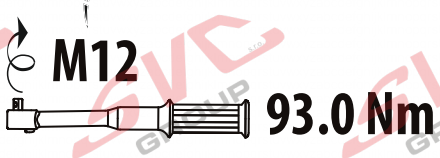


6

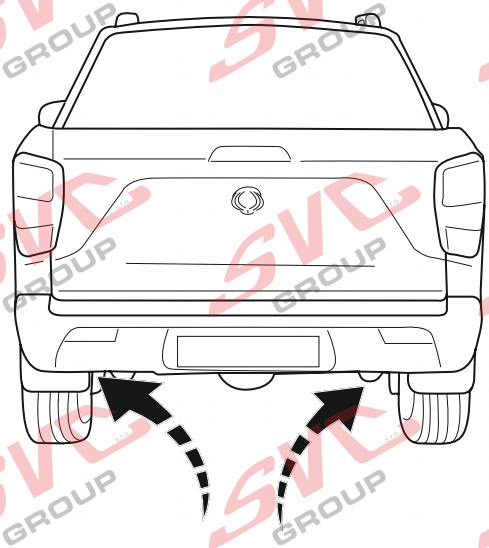

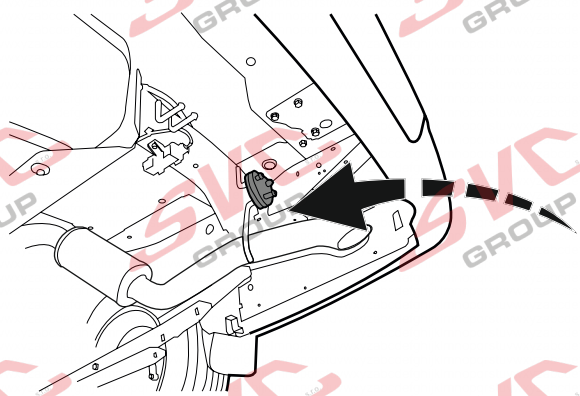

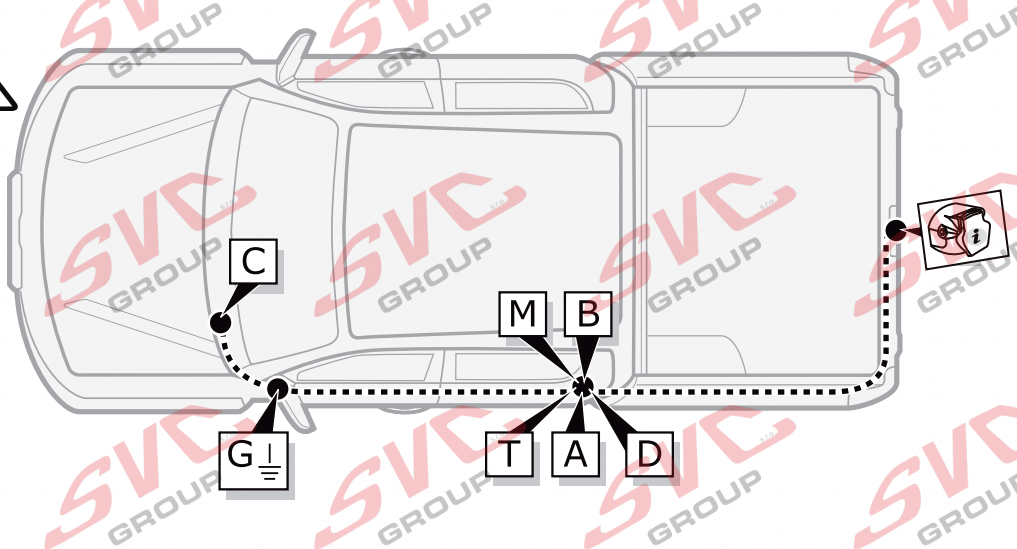


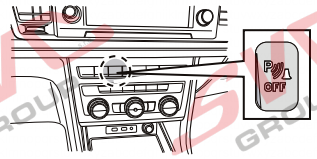


Informace pro odpojování couvacích senzorů PDC pro tažné zařízení

Vypínač pro vypínání couvacích senzoru PCD je umístněný na palubní desce vozu.

Nemusíte tedy pracně na elektro instalaci vozu napojovat odpojování couvacích senzorů PDC a zpětných kamer od elektro přípojky tažných zařízení.

Pokud chcete senzory vypnout, použijte vypínač na palubní desce.

Zapište si číslo klíče
Zapíšte si číslo kľúča
Write down the key number
Notieren Sie die Schlüsselnummer

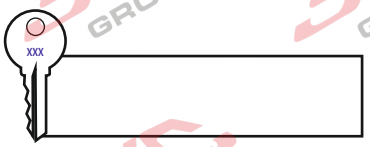


Katalogové číslo: 004-537

Homologace EHK 55-R

| | | | |
|---|---|---|---|
| CZ | Informace k provozu / homologaci | NL | Monteringsanvisningar |
| SK | Informácie na prevádzku / homologáciu | ES | Instrucciones de montaje |
| EN | Operating / homologation information | FIN | Montage-instructie |
| DE | Betriebs- / Zulassungsinformationen | SV | Asennusohjeet |
| HU | Üzemeltetési / homologációs információk | NOR | Drifts- / homologasjonsinformasjon |
| FR | Informations d'exploitation / homologatio | PL | Informacje dotyczące pracy / homologacji |
| IT | Informazioni sull'operazione / omologazio | RU | Информация о работе / омологации |

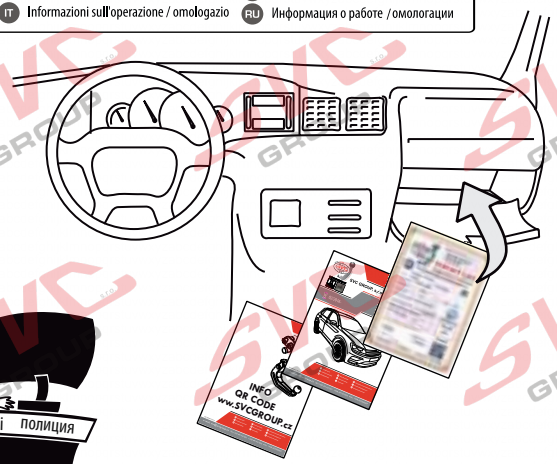


## SVC GROUP

Děkuje za důvěru / Ďakuje za dôveru
Thank you for your trust / Danke Für dein Vertrauen
Merci pour votre conance / Grazie per la tua ducia
Tankewol foar jo fertrouwen / Спасибо за ваше доверие

Registrace / Registrácia
Registration / Registrierung
Inscription / Registrazione
Rekisteröinti / Регистрация

SVC GROUP ©- 15/2020

SVC GROUP s.r.o. Průmyslová zóna - 179 547 01 Náchod-ČR www.svcgroup.cz e-mail: svc@svcgroup.cz Tel.:+420 491421021 +420 491421022 mob.: +420 603360607

QR kódem stáhnete rozšířený montážní návod / QR kódom stiahn te rozšírené montážny návod

SVC GROUP ©- 05/19

## CZ Informace k provozu / homologaci

Výrobek je vyráběný dle platných norem EHK-55 R pro prodej ve státech EU. Informace pro použití, provoz a záruky pro tažné zařízení naleznete na našem webu, www.svcgroup.cz
*Technické informace > Tažné zařízení > Všeobecné podmínky použití výrobku*. Nebo si je stáhněte aplikace přes přiložený QR-cod
Součástí dodávky tažného zařízení je dodán TYPOVÝ LIST. Tento typový list slouží pro zapsání výrobku do technického průkazu vozidla, a obsahuje základní podmínky pro použití výrobku. Typový list slouží i jako záruční lis proto jej uschovejte v dokumentaci vozidla.

## SK Informácie na prevádzku / homologáciu

Výrobok je vyrábaný podľa platných noriem EHK-55 R pre predaj v štátoch EÚ. Informácie pre použitie, prevádzku a záruky pre ťažné zariadenie nájdete na našom webe, www.svcgroup.cz
*Technické informácie> Ťažné zariadenie> Všeobecné podmienky použitia výrobku*. Alebo si ich stiahnite aplikácie cez priložený QR-cod
Súčasťou dodávky ťažného zariadenia je dodaný TYPOVÝ LIST. Tento typový list slúži pre zapísanie výrobku do technického preukazu vozidla, a obsahuje základné podmienky použitia výrobku. Typový list slúži aj ako záručný lis preto ho uschovajte v dokumentácii vozidla.

## EN Operating / homologation information

The product is manufactured according to the applicable EHK-55 R standards for sale in EU countries. Information on the use, operation and warranties for the towbar can be found on our website, www.svcgroup.com
Technical information> Towing hitch> General conditions of use. Or download them via QR-cod
The towing device is supplied with a TYPE SHEET. This data sheet is used to enter the product in the vehicle registration document and contains the basic conditions for use of the product. The data sheet also serves as a warranty press, so keep it in the vehicle documentation.

## DE Betriebs / Zulassungsinformationen

Das Produkt wird gemäß den geltenden EHK-55 R-Standards für den Verkauf in EU-Ländern hergestellt. Informationen zu Verwendung, Betrieb und Gewährleistung der Anhängerkupplung finden Sie auf unseer Website www.svcgroup.com
Technische Informationen> Anhängerkupplung> Allgemeine Nutzungsbedingungen. Oder laden Sie sie per QR-Code herunter
Die Anhängevorrichtung wird mit einem TYPENBLATT geliefert. Dieses Datenblatt dient zur Eintragung des Produkts in das Kfz-Kennzeichen und enthält die Grundbedingungen für die Verwendung des Produkts. Das Datenblatt dient auch als Garantiepresse. Bewahren Sie es daher in der Fahrzeugdokumentation auf.

## HU Üzemeltetési / homologációs információk

Das Produkt wird gemäß den geltenden EHK-55 R-Standards für den Verkauf in EU-Ländern hergestellt. Informationen zu Verwendung, Betrieb und Gewährleistung der Anhängerkupplung finden Sie auf unseer Website www.svcgroup.com
Technische Informationen> Anhängerkupplung> Allgemeine Nutzungsbedingungen. Oder laden Sie sie per QR-Code herunter
Die Anhängevorrichtung wird mit einem TYPENBLATT geliefert. Dieses Datenblatt dient zur Eintragung des Produkts in das Kfz-Kennzeichen und enthält die Grundbedingungen für die Verwendung des Produkts. Das Datenblatt dient auch als Garantiepresse. Bewahren Sie es daher in der Fahrzeugdokumentation auf.

## FR Informations d'exploitation / homologation

Le produit est fabriqué conformément aux normes EHK-55 R applicables pour la vente dans les pays de l'UE. Des informations sur l'utilisation, le fonctionnement et les garanties de l'attelage sont disponibles sur notre site Web, www.svcgroup.com.
Informations techniques> Attelage de remorquage> Conditions générales d'utilisation. Ou téléchargez-les via QR-cod
Le dispositif de remorquage est fourni avec une feuille de type. Cette fiche echnique est utilisée pour entrer le produit dans le cerrtifi t d'immatriculation du véhicule et contient les conditions de base pour l'utilisation du produit. La fiche echnique sert également de presse de garantie, conservez-la dans la documentation du véhicule.

## IT Informazioni sull'operazione / omologazione

Il prodotto è fabbricato secondo le norme EHK-55 R applicabili in vendita nei paesi dell'UE. Informazioni sull'uso, il funzionamento e le garanzie per il gancio di traino sono disponibili sul nostro sito Web www.svcgroup.com
Informazioni tecniche> Gancio di traino> Condizioni generali d'uso. Oppure scaricali tramite QR-cod
Il dispositivo di rimorchio viene fornito con una SCHEDA TIPO. Questa scheda tecnica viene utilizzata per inserire il prodotto nel certificto di immatricolazione del veicolo e contiene le condizioni di base per l'uso del prodotto. La scheda tecnica funge anche da pressa di garanzia, quindi conservala nella documentazione del veicolo.

**SVC GROUP s.r.o.** Průmyslová zóna - 179
547 01 Náchod-ČR
www.svcgroup.cz
e-mail: svc@svcgroup.cz
Tel.:+420 491421021
+420 491421022
mob.: +420 603360607
*QR kódem si stáhnete si rozšířeny montážní návod / With QR code you can download the extended assembly instructions*
SVC GROUP ©- 09/23

FI

Asennusohjeet Ssang Yong Musso Grand

1.Irrota sähköliitäntä ajoneuvon rungon vasemmalta puolelta.

2.Asenna vetokoukun oikea ja vasen puoli kuvan mukaisesti ajoneuvon runkoon (älä kiristä). Asenna sähköasennuskannatin ajoneuvon rungon alaosaan ja kiinnitä se ajoneuvon runkoon.

3.Asenna päähinausteline näin valmisteltujen sivujen väliin. Kohdista ja kiristä kiristysmomenttien mukaisesti. Tarkista sähköasennus.

PL

Instrukcja montażu Ssang Yong Musso Grand

1.usunąć połączenie elektryczne z lewej strony ramy pojazdu.

2.Zamontuj prawą i lewą stronę wspornika holowniczego, jak pokazano na rysunku, do ramy pojazdu (nie dokręcaj). Zamontuj wspornik instalacji elektrycznej w dolnej części nadwozia pojazdu i przymocuj go do nadwozia pojazdu.

3.Zamontuj główny wspornik holowniczy pomiędzy tak przygotowanymi bokami. Wyrównaj i dokręć zgodnie z momentami dokręcania. Sprawdź instalację elektryczną.

NO

Monteringsanvisning Ssang Yong Musso Grand

1.Fjern den elektriske tilkoblingen fra venstre side av kjøretøyrammen.

2.Monter høyre og venstre side av tilhengerfestet på kjøretøyets ramme som vist (ikke stram til). Monter den elektriske monteringsbraketten på den nedre delen av karosseriet og fest den til karosseriet.

3.Monter hovedtilhengerfestet mellom de forberedte sidene. Juster og stram til i henhold til tiltrekkingsmomentene. Kontroller den elektriske installasjonen.

NL

Installatie-instructies Ssang Yong Musso Grand

1.Verwijder de elektrische aansluiting aan de linkerkant van het voertuigframe.

2.Installeer de rechter- en linkerzijde van de trekhaak zoals afgebeeld op het voertuigframe (niet vastdraaien). Monteer de elektrische installatiebeugel op het onderste deel van de carrosserie van het voertuig en bevestig deze aan de carrosserie van het voertuig.

3.Monteer de belangrijkste trekhaak tussen de aldus voorbereide zijden. Lijn uit en draai vast volgens de aandraaimomenten. Controleer de elektrische installatie.

HU

Telepítési útmutató Ssang Yong Tivoli 2019->

1.Távolítsa el az elektromos csatlakozót a járműváz bal oldaláról.

2.Szerelje fel a vontatókonzol jobb és bal oldalát a képen látható módon a járművázra (ne húzza meg). 3. Szerelje fel az elektromos szerelési konzolt a járműváz alsó részére, és rögzítse a járművázhoz.

3.Szerelje fel a fő vontatókonzolt az így előkészített oldalak közé. Igazítsa ki és húzza meg a meghúzási nyomatékoknak megfelelően. Ellenőrizze az elektromos szerelést.

## NL Monteringsanvisningar

Het product is vervaardigd volgens de toepasselijke EHK-55 R-normen voor verkoop in EU-landen. Informatie over het gebruik, de werking en de garanties voor de trekhaak vindt u op onze website, www.svcgroup.com *Technische informatie> Trekhaak> Algemene gebruiksvoorwaarden*. Of download ze via QR-cod
Het sleepapparaat wordt geleverd met een TYPE BLAD. Dit gegevensblad wordt gebruikt om het product in het voertuigregistratiedocument in te voeren en bevat de basisvoorwaarden voor het gebruik van het product. Het gegevensblad dient ook als garantiepers, dus bewaar het in de voertuigdocumentatie.

## ES Instrucciones de montaje

El producto se fabrica de acuerdo con los estándares EHK-55 R aplicables para la venta en países de la UE. Puede encontrar información sobre el uso, el funcionamiento y las garantías de la barra de remolque en nuestro sitio web, www.svcgroup.com *Información técnica> Enganche de remolque> Condiciones generales de uso*. O descárguelos a través de QR-cod
El dispositivo de remolque se suministra con una HOJA DE TIPO. Esta hoja de datos se utiliza para ingresar el producto en el documento de registro del vehículo y contiene las condiciones básicas para el uso del producto. La hoja de datos también sirve como una prensa de garantía, por lo tanto, consérvela en la documentación del vehículo.

## FIN Montage-instructie

Tuote on valmistettu EU-maissa myytävien EHK-55 R -standardien mukaisesti. Tietoja vetokoukun käytöstä, käytöstä ja takuista löytyy verkkosivuiltamme www.svcgroup.com *Tekniset tiedot> Vetokoukku> Yleiset käyttöolosuhteet*. Tai lataa ne QR-koodin kautta
Hinauslaite toimitetaan TYYPPI-ARKKI. Tätä lomaketta käytetään tuotteen syöttämiseen ajoneuvon rekisteröintitodistukseen, ja se sisältää tuotteen käytön perusedellytykset. Tietolomake toimii myös takuupuristimena, joten säilytä se ajoneuvon dokumenteissa.

## SL

Izdelek je izdelan po veljavnih standardih EHK-55 R za prodajo v državah EU. Informacije o uporabi, delovanju in garancijah za vlečno ploščo najdete na našem spletnem mestu www.svcgroup.com *Tehnični podatki> Vlečna kljuka> Splošni pogoji uporabe*. Ali pa jih prenesite preko QR-kod
Vlečna naprava je opremljena s TIPNIM LISTOM. Ta podatkovni list se uporablja za vnos izdelka v registracijski dokument vozila in vsebuje osnovne pogoje za uporabo izdelka. Podatkovni list služi tudi kot garancijski tisk, zato ga hranite v dokumentaciji vozila.

## NOR Drifts- / homologasjonsinformasjon

Produktet er produsert i henhold til gjeldende EHK-55 R standarder for salg i EU-land. Informasjon om bruk, drift og garantier for tilhengerfeste finner du på år hjemmeside, www.svcgroup.com
*Teknisk informasjon> Tilhengerfeste> Generelle bruksbetingelser*. Eller last dem ned via QR-koding
Taueanordningen leveres med TYPEBLAD. Dette databladet brukes til å oppgi produktet i kjøretøyets registreringsbevis og inneholder de grunnleggende betingelsene for bruk av produktet. Databladet fungerer også som garantipresse, så hold det i bilens dokumentasjon.

## PL Informacje dotyczące pracy / homologacji

Produkt jest wytwarzany zgodnie z obowiązującymi normami EHK-55 R na sprzedaż w krajach UE. Informacje na temat użytkowania, obsługi i gwarancji na hak holowniczy można znaleźć na naszej stronie internetowej www.svcgroup.com *Informacje techniczne> Zaczep holowniczy> Ogólne warunki użytkowania*. Lub pobierz je za pomocą kodu QR
Urządzenie holownicze jest dostarczane z ARKUSZEM TYPU. Ta karta danych służy do wpisania produktu do dokumentu rejestracyjnego pojazdu i zawiera podstawowe warunki użytkowania produktu. Karta danych służy również jako prasa gwarancyjna, dlatego przechowuj ją w dokumentacji pojazdu.

## RU Информация о работе /омологации

El producto se fabrica de acuerdo con los estándares EHK-55 R aplicables para la venta en países de la UE. Puede encontrar información sobre el uso, el funcionamiento y las garantías de la barra de remolque en nuestro sitio web, www.svcgroup.com
Información técnica> Enganche de remolque> Condiciones generales de uso. O descárguelos a través de QR-cod
El dispositivo de remolque se suministra con una HOJA DE TIPO. Esta hoja de datos se utiliza para ingresar el producto en el documento de registro del vehículo y contiene las condiciones básicas para el uso del producto. La hoja de datos también sirve como una prensa de garantía, por lo tanto, consérvela en la documentación del vehículo.

Homologace - registrační certifikát
Exx -55R-01 x.01
EHC R-55
EHK 55-R

# PODMÍNKY HOMOLOGACE

E-1

Montážní instrukce - Montažny inštrukcia - Installation insrtuktion - Montageanleitung - Istruzioni di montaggio - Instrukcja montażu - Manual de montaje Monteringsvejledning - Paigaldusjuhe nd - Asennusohje - Notice de montage - Sz. szerelési útmuutató - Montagehandleiding - Monteringsanvisning - Insructioni de montaj -Teringsanvisningar - Инструкции по монтажу

CZ Volny prostor dle přílohy VII, směrnicеč. EC 55-R EU musí být dodržen.

SK Volny priestor podľa prílohy VII, směrnicеč. EC 55-R EÚ musí byť dodržaný.

EN The clerarance specied in appendix VII, diagram 25 ofguideline EC r-55 EU must be guaranteed.

DE Der Freiraum nach Anhang VII, Abbildung 25 der Richtlinie EC R-55 EU ist zu gewährleisten.

HU Az EC 55-R EU irányelv VII. mellékletében, a 25. ábrán a vonógömb elhelyezése számára elírt szabad tér-adatokat bizitosítani ke

FR La zone de dégagement doitément àannexe VII, illustration 25 de la directive EC 55-R EU.

IT Deve essere garantito lo spazio libero secondo lallegato VII, gura 25 della direttiva EC 55-R EU.

NL De tussenruimte conform supplement VII, afbeelding 25 van de richtlijn EC 55-R moet in acht worden genomen.

ES Debe garantizarse el espacio libre, conforme al anexo VII, gura 25 de la directiva comunitaria EC 55-R EU.

FIN Vapaa tila on taattava direktiivin EC 55-R EU liitteen VII, kuvan 25 mukaisesti.

SV Spelrummet enligt bilaga VII, Figur 25 i riktlinje EC 55-R EU skall garanteras.

NOR Frirommente etter tillegg VII, gur 25 i direktiv EC 55-R EU skal overholdes.

PL Należy zapewnić szczelność zgodnie z rysunkiem nr 25 dyrektywy EC 55-R zawartej w załączniku nr VII.

RU Шарика в приложении VII. Директивы EC 55-R eu.

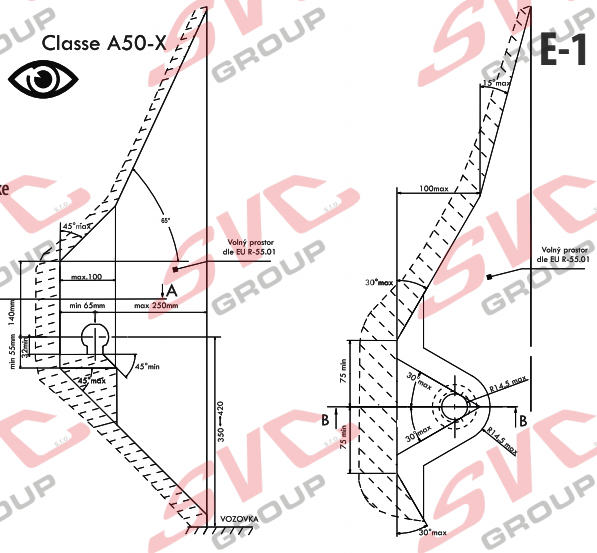


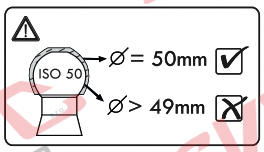


CZ Při celkové přípustné hmotnosti vozidla SK Pri celkovej přípustnej hmotnosti vozidla EN At laden weight ofthe vehicle

DE Bei zulässigem Gesamtgewicht des Fahrzeuges HU Rakománnyal terhelt jármsúly eseltén FR Pour poids total en charge autorisé du véhicule

IT Per un peso complessivo ammesso del veicolo NL Bij toelaatbaar totaal gewicht van het voertuig ES Con peso total autorizado del vehiculo FIN Ajoneuvon suurimmalla sallitulla kokonaispainola

SV Vid fordonets tillltna totlvikt NOR Ved kjøretøyets tillatte totalvekt PL W przypadku najwikszej dozwolonej masy cakowitej RU В случае нагруженного автомобиля

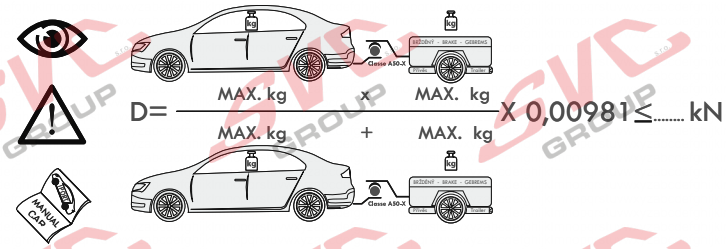


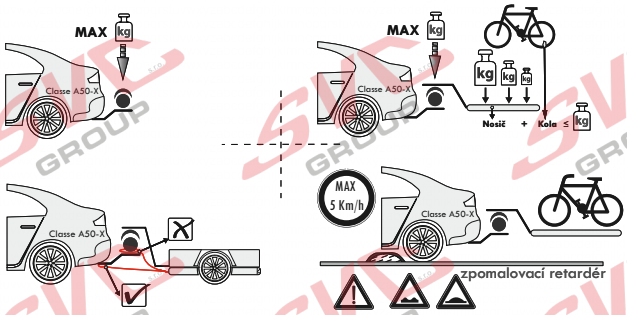


CZ Pokud jsou v technickém průkazu vozidla uvedené nižší hodnoty než zveřejněné k dokumentaci výrobku . Jsou tyto hodnoty výrobce vozu směrodatné pro zapsání do technického průkazu vozidla.

SK Pokiaľ sú v technickom preukaze vozidla uvedenej nižšie hodnoty než zverejnené k dokumentácii výrobku. Sú tieto hodnoty výrobcu vozidla smerodajné pre zapísanie do technického preukazu vozidla.

EN If the vehicle's certicate of roadworthiness indicates lower values than those published in the product documentation. These values by the vehicle manufacturer are decisive for the entering into the vehicle's certificte of roadworthiness.

DE Falls im KFZ-Brief des Fahrzeugs niedrigere, als in der Dokumentation des Produkts veröentlichte Werte angeführt sind, sind diese Werte des Fahrzeugherstellers für den Eintrag in den KFZ-Brief des Fahrzeugs maßgebend.

HU Amennyiben a forgalmi engedélybe jegyzett adatok a gépjármű dokumentációban feltüntetetett adatoktól alacsonyabb értékűek lennének, úgy a gépjármű gyártója által megadott és a forgalmi engedélybe pontosan bejegyzendő adatokat kell irányadóként minősíteni.

FR Si, sur la carte grise du véhicule, vous trouvez des valeurs inférieures à celles publiées dans la documentation du produit, les valeurs du fabricant du véhicule sont déterminantes et devront être inscrites sur la carte grise du véhicule.

IT Se nella carta di circolazione del veicolo sono riportati valori inferiori a quelli indicati nella documentazione del prodotto. Questi valori del produttore del veicolo sono decisivi per la registrazione nella carta di circolazione del veicolo.

NL Als in het kentekenbewijs van het voertuig lagere waarden vermeld staan dan gepubliceerd in de productdocumentatie, dan zijn deze waarden van de fabrikant van het voertuig bindend voor inschrijving in het kentekenbewijs van het voertuig.

ES Si en la cha técnica del vehículo se indican valores menores que los publicados en la documentación del producto, estos valores facilitados por el fabricante del vehículo son decisivos para la inscripción en la ficha écnica del vehículo.

FIN Jos ajoneuvon rekisteriotteessa on esitetty alempia arvoja kuin tuotteen dokumentaatiossa esitetyt, ovat nämä ajoneuvon valmistajan antamat arvot ratkaisevia ajoneuvon rekisteriotteeseen merkitsemistä varten.

SV Om det i fordonets registreringsbevis nns angivna lägre värden än de som är angivna i produktens dokumentation, är dessa värden från fordonets tillverkare riktgivande för det som antecknas i fordonets registreringsbevis.

NOR Dersom det i kjøretøyets vognkort er oppgitt lavere verdier enn de som er o entliggjort som produktdokumentasjon, er disse angivelsene fra kjøretøysprodusenten retningsgivende for å noteres ned i kjøretøyets vognkort.

PL Jeżeli w dowodzie rejestracyjnym pojazdu są podane wartości niższe od tych, które znajdują się w dokumentacji wyrobu, to te dane producenta samochodu są miarodajne do wpisania ich do dowodu rejestracyjnego pojazdu.

RU Если в паспорте транспортного средства указаны более низкие значения, чем указанные в документации на изделие, эти значения производителя являются определяющими для записи в паспорт транспортного средства.

SVC GROUP s.r.o. Průmyslová zóna - 179 547 01 Náchod-ČR www.svcgroup.cz e-mail: svc@svcgroup.cz Tel.:+420 491421021 +420 491421022 mob.: +420 603360607

QR kódem stáhnete rozšířeny montážní návod / Com o código QR, você pode baixar as instruções de montagem estendidas

SVC GROUP ©- 05/19

CZ Pozor informace k záruce
SK Pozor informácie k záruke
EN Note the warranty information
DE Beachten Sie die Garantieinformationen
HU Vegye gyelembe a jótállási információkat
FR Notez les informations de garantie
IT Nota le informazioni sulla garanzia
NL Let op de garantie-informatie
ES Atención
FIN Huomio
PL Uwaga
RU Внимание

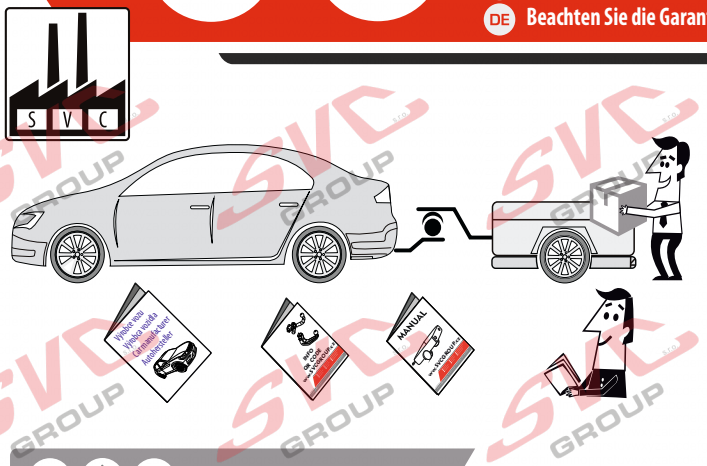


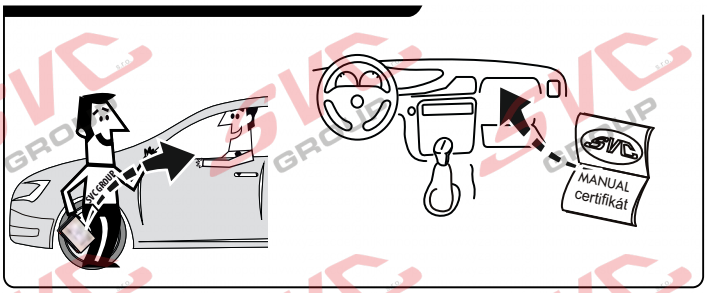


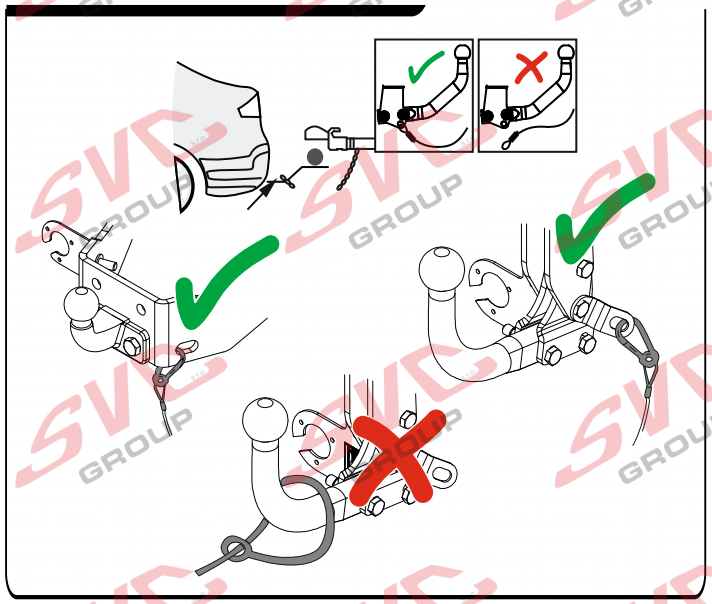

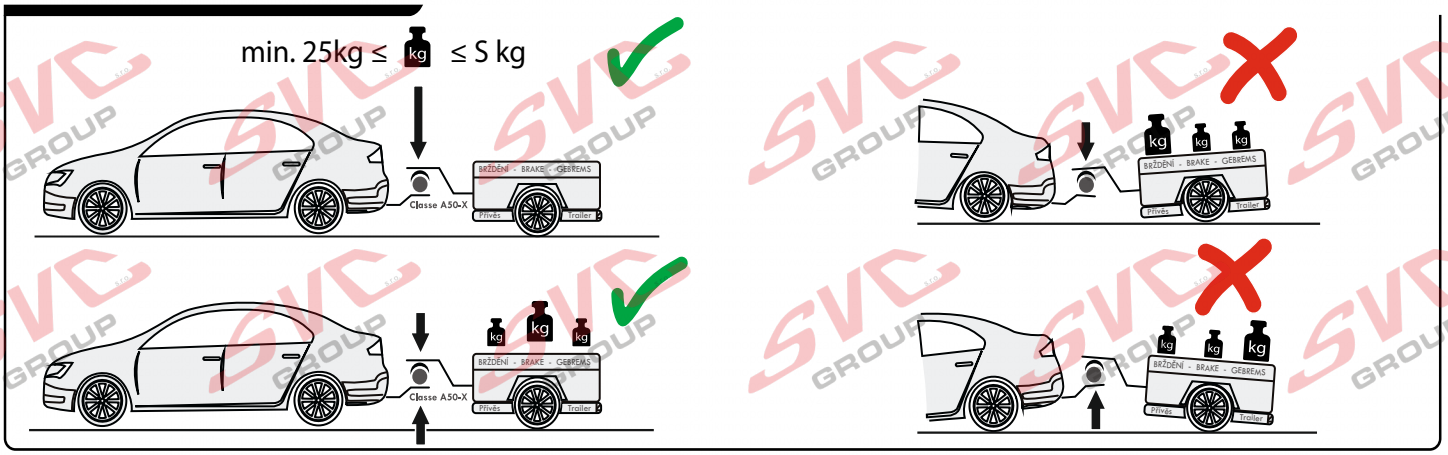


Potvrzení servisu pro plnění záruk
Potvrdenie o poskytnutí služby na účely plnenia záruk
Service confirmation, for the fulfilment of warranties
Leistungsbestätigung, für die Erfüllung von Garantieleistungen

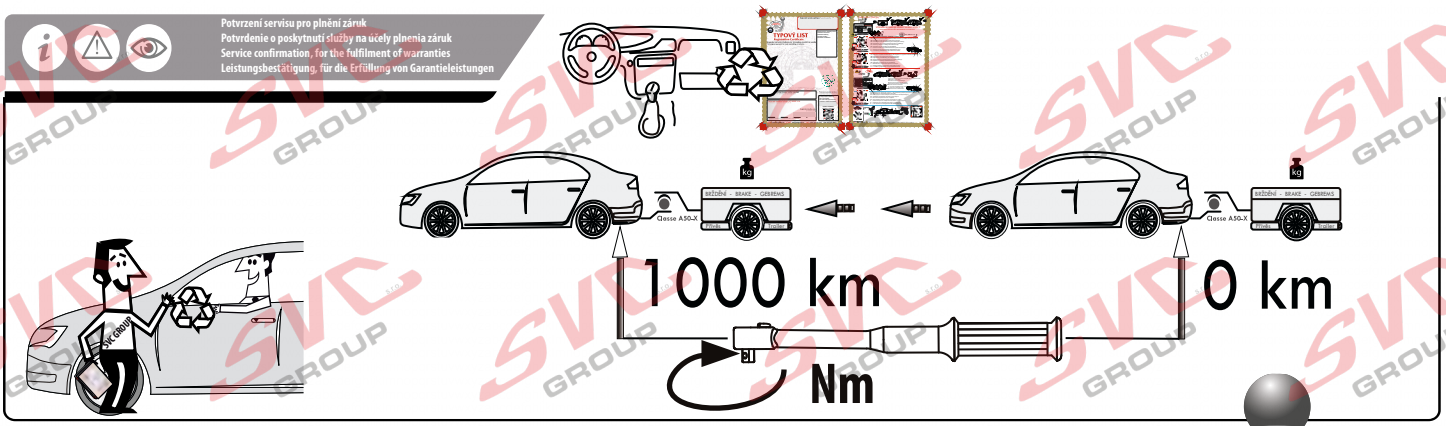


Vysokov 179
547 01 Náchod, Česká Republika
+420 603 360 607 +420 491421021
www.svcgroup.cz

SVC GROUP © -09-2019

Service Vitver Centrum

CZ Pozor informace k záruce
SK Pozor informácie k záruke
EN Note the warranty information
DE Beachten Sie die Garantieinformationen
HU Vegye gyelembe a jótállási információkat
FR Notez les informations de garantie
IT Nota le informazioni sulla garanzia
NL Let op de garantie-informatie
ES Atención
FIN Huomio
PL Uwaga
RU Внимание

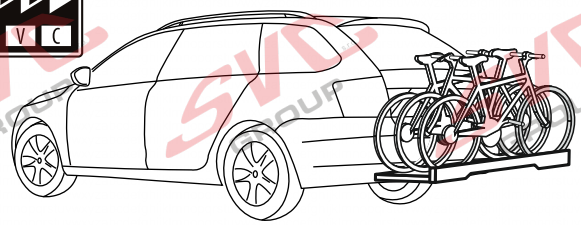

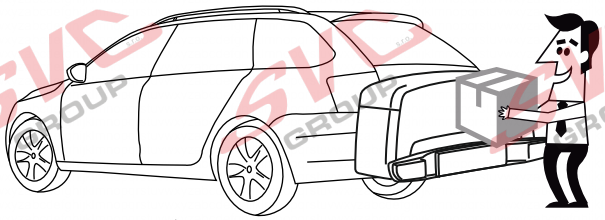

**VTZ 001-xxx**
**VTZ 003-xxx**

**VTZ 002-xxx**

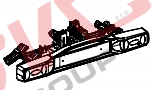

**3** max. ≤ max. manual

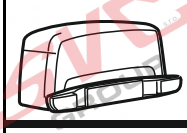

+

≤ max. manual

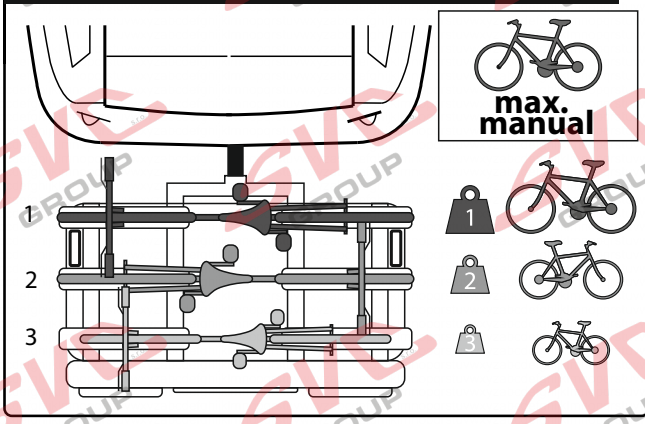


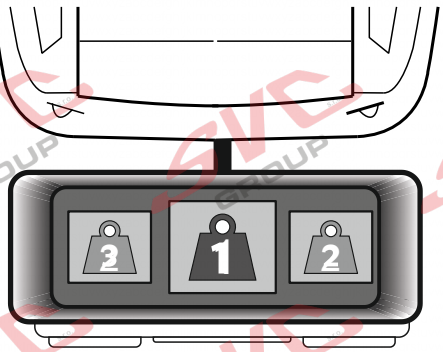


**MAX.**
**5 km/h**

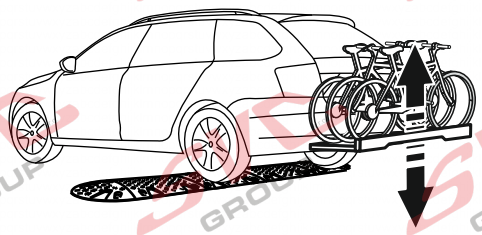

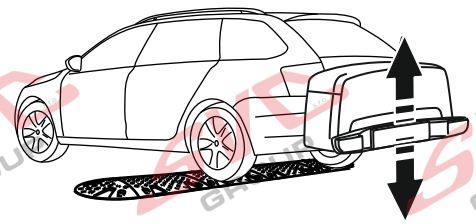

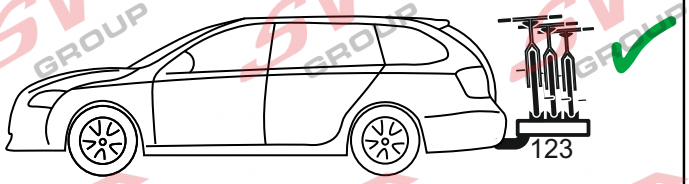


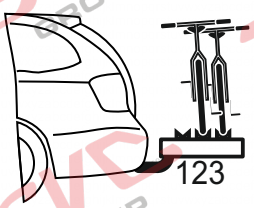


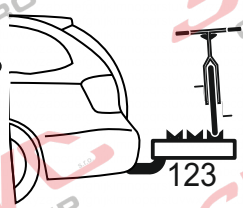


Vysokov 179
547 01 Náchod, Česká Republika
+420 603 360 607 +420 491421021
www.svcgroup.cz

zboží/zeter CR-výroby
TAŽNÁ ZAŘÍZENÍ
SVC GROUP
ORIGINAL
Service Vitver Centrum

SVC GROUP © 09-2019-1