Tažné zařízení Ford Transit Custom / Tourneo Custom
Tažné zařízení VW Transporter / Multivan T7

Originál SVC GROUP

Tažné zařízení
Attelages
ANHÄNGEVORRICHTUNGEN
TOWBARS

SVC GROUP s.r.o.
Vysokov 179, 547 01 Náchod, Česká Republika
www.svcgroup.cz

TAŽNÁ ZAŘÍZENÍ SVC GROUP ORIGINAL

Katalogové číslo / Catalogue number / Katalognummer / Numero di catalogo:

VTZ 001-538

VTZ 003-538

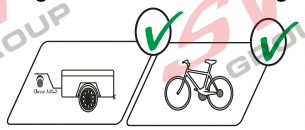

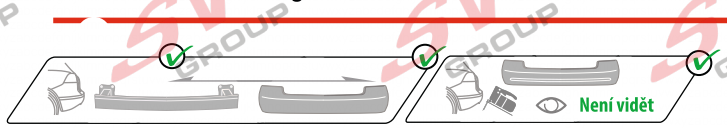

VTZ 002-538

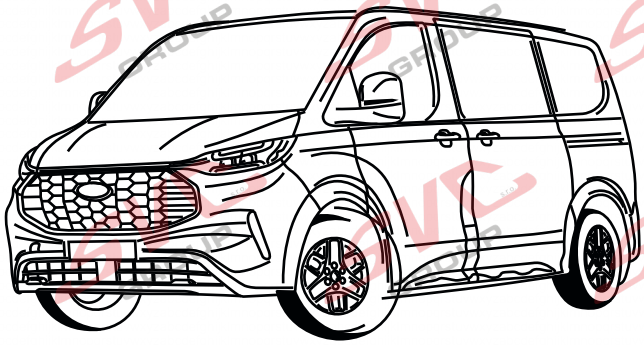

Ford

Transit Custom V710	10/2023 >>
Tourneo Custom V710	10/2023 >>
e-Transit Custom V710	07/2024 >>
e-Tourneo Custom V710	03/2025 >>
Transporter T7 BUS	07/2024 >>
e-Transporter T7 BUS	07/2024 >>

Volkswagen

Transporter T7	01/2025 >>
e-Transporter T7	01/2025 >>
Caravelle T7	04/2025 >>
e-Caravelle T7	04/2025 >>
Caravelle T7 BUS	07/2024 >>
e-Caravelle T7 BUS	07/2024 >>

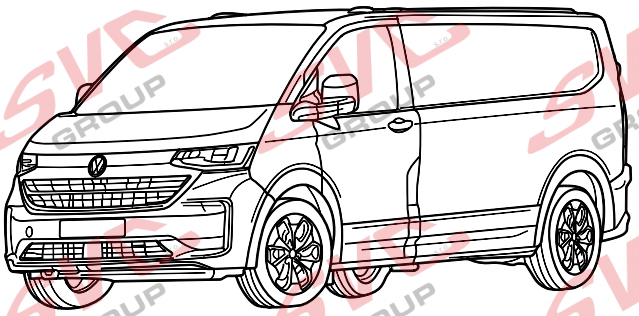

Ful version instruction SCAN ME

40 let

CZ	Pro podrobné montážní instrukce a podmínky výrobku si naskenujte QR kód
SK	Pre podrobné montážne pokyny a podmienky produktu si môžete skenovať QR kód
GB	For detailed installation instructions and product conditions, scan the QR code
DE	Scannen Sie den QR-Code, um detaillierte Installationsanweisungen und Produktbedingungen zu erhalten
FR	Pour des instructions d'installation détaillées et les conditions du produit, scannez le code QR
ITA	Per istruzioni di installazione dettagliate e condizioni del prodotto, eseguire la scansione del codice QR
PL	Aby uzyskać szczegółowe instrukcje dotyczące instalacji i warunki produktu, zeskanuj kod QR
SP	Para obtener instrucciones detalladas de instalación y condiciones del producto, escanee el código QR
NL	Voor gedetailleerde installatie-instructies en productvoorwaarden, scan de QR-code
FIN	Tarkemmat asennusohjeet ja tuotteen ehdot on tarkistettava QR-koodilla
HU	A részletes telepítési utasítások és a termék feltételei között olvassa el a QR kódot
SLO	Za podrobna navodila za namestitev in pogoje izdelka skenirajte kodo QR

SK - Ťažné zariadenie, GB - Towbars, PL - Haki holownicze, DE - Anhängevorrichtungen, FR - Atelages, SPA - Ganchos, HUN – Vonohorgok, RO - Cârlig de remorcare

SVC GROUP s.r.o. Průmyslová zóna - 179 547 01 Náchod-ČR
www.svcgroup.cz
e-mail: svc@svcgroup.cz
Tel.:+420 491421021
+420 491421022
mob.: +420 603360607

QR kódem stáhnete rozšířeny montážní návod / QR kódom stiahn te rozšírené montážny návod

SVC GROUP ©- 03/2025

Tažné zařízení Ford Transit Custom / Tourneo Custom

type: V710 01/2023->

Originál SVC GROUP s.r.o.

Tažné zařízení VW Transporter / Multivan T7 type NXN

07/2024->

55R 01-0724

188	2 900	D= 15,39
kg	kg	kN

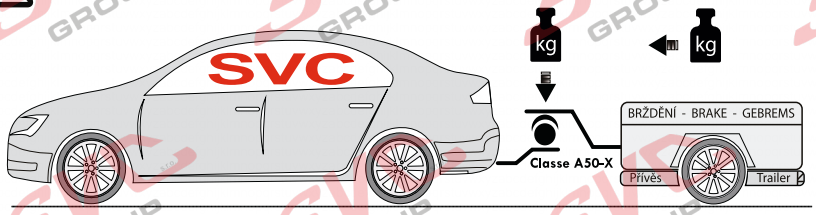

VTZ 001-538

VTZ 002-538

VTZ 003-538

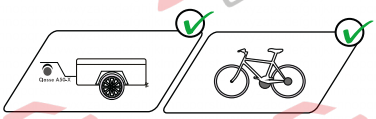

Ful version instruction SCAN ME

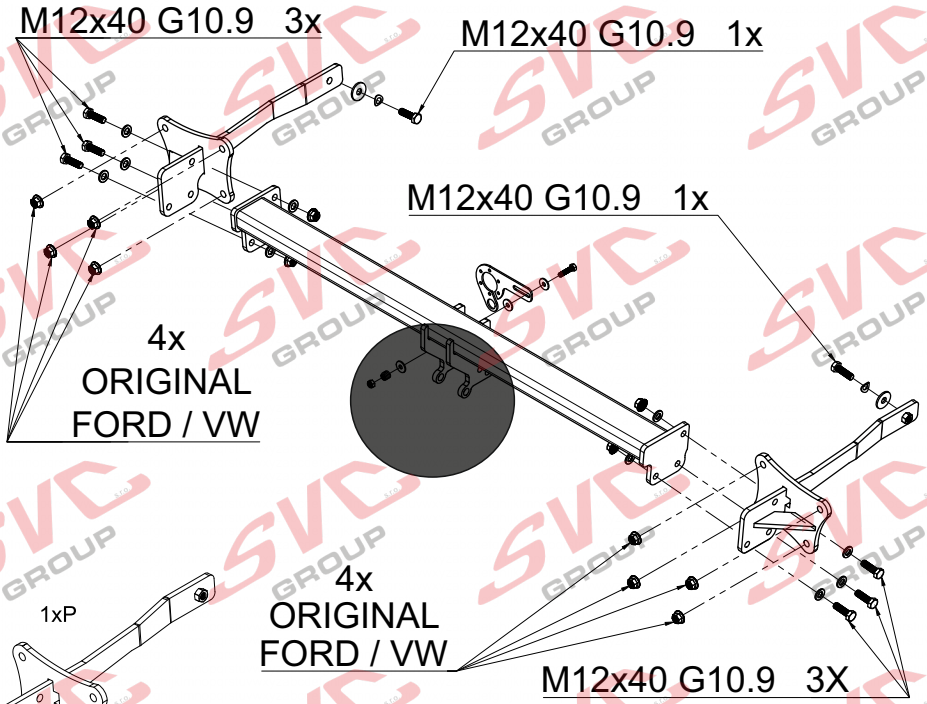

M12x40	G10.9	8x
M10x30		1x
Ø12		2x
Ø12		12x
Ø10		1x
Ø12		2x
Ø10		1x
M12		6x
M10		1x
Ø5		6x

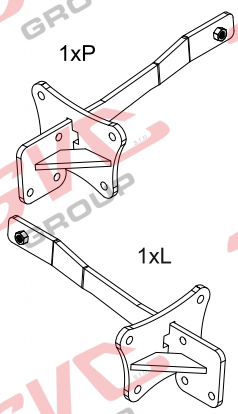

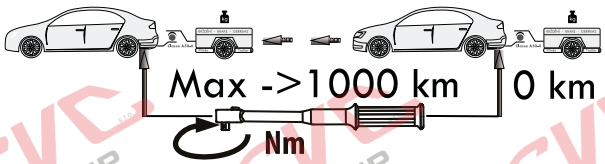

Nm

Pevnost	8,8	10,9	12,9
M6	9,7	14,3	16,1
M8	24,5	35,9	42,0
M10	48,4	71,0	83,0
M12	84,0	123,0	144,0
M14	133,0	196,0	229,0
M16	137,0	307,0	359,0

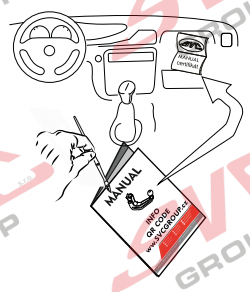

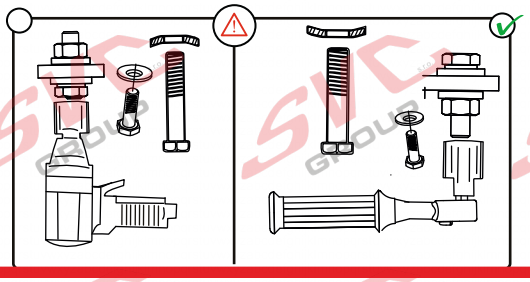

SVC GROUP s.r.o. Průmyslová zóna - 179 547 01 Náchod-ČR www.svcgroup.cz e-mail: svc@svcgroup.cz Tel.:+420 491421021 +420 491421022 mob.: +420 603360607

QR kódem stáhnete rozšířeny montážní návod / QR kódom stiahn te rozšírené montážny návod

SVC GROUP ©- 03/2025

Originál SVC GROUP s.r.o.

CS Montážní návod

Pro podrobné montážní instrukce a podmínky výrobku si naskenujte QR kód

1. Odmontujte zadní světla, zadní nárazník a jeho výztuhu (tato nebude již zapotřebí). Pozor na plastové příchytky pod světly na nárazník.
2. Do nosníků vsuňte pravý a levý bok tažného zařízení a přichyťte k nosníkům šrouby M12x40 (10.9) přes velkoplošné podložky.
   K zadnímu čelu přichyťte stávajícími maticemi po výztuze nárazníku (nedotahujte).
3. Mezi takto připravené boky namontujte hlavní nosník tažného zařízení šrouby M12x40 (10.9). Poté vše vyrovnejte a dotáhněte dle utahovacích momentů.
4. Zhotovte výřez nárazníku dle typu tažného zařízení a opatrně namontujte zpět všechny díly odmontované v bodě č. 1.
   K tažnému zařízení na přírubový čep namontujte držák zásuvky.

EN Installation instructions

For detailed installation instructions and product conditions, scan the QR code

1. Remove the tail lights, rear bumper and its reinforcement (this will no longer be needed). Note the plastic clips under the lights on the bumper.
2. Slide the right and left side of the tow bar into the beams and attach to the beams with M12x40 bolts (10.9) through the large washers.
   Attach to the rear face with the existing nuts along the bumper reinforcement (do not tighten).
3. Fit the main towing bracket between the sides prepared in this way using M12x40 (10.9) bolts. Then align and tighten according to the tightening torques.
4. Make the bumper cut-out according to the type of towing bracket and carefully reinstall all the parts removed in step 1.
   Fit the socket holder to the towing bracket on the flange pin.

SK Montážny návod

Pre podrobné montážne pokyny a podmienky produktu si môžete skenovať QR kód

1. Odstranite zadnje luči, zadnji odbijač in njegovo ojačitev (ta ne bo več potrebna). Upoštevajte plastične sponke pod lučmi na odbijaču.
2. Desno in levo stran vlečne kljuke potisnite v nosilce in jih z vijaki M12x40 (10.9) skozi velike podložke pritrdite na nosilce.
   Na zadnjo stran pritrdite z obstoječimi maticami vzdolž ojačitve odbijača (ne zategujte).
3. Glavni nosilec za vleko namestite med tako pripravljene stranice z vijaki M12x40 (10.9). Nato jih poravnajte in zategnite v skladu z zategovalnimi momenti.
4. Naredite izrez v odbijaču glede na vrsto vlečnega nosilca in previdno ponovno namestite vse dele, odstranjene v 1. koraku.
   Nosilec vtičnice namestite na vlečni nosilec na prirobničnem čepu.

DE Montageanleitung

Scannen Sie den QR-Code, um detaillierte Installationsanweisungen und Produktbedingungen zu erhalten

1. entfernen Sie die Rückleuchten, den hinteren Stoßfänger und dessen Verstärkung (diese wird nicht mehr benötigt).
   Beachten Sie die Kunststoffclips unter den Leuchten am Stoßfänger.
2. Schieben Sie die rechte und linke Seite der Abschleppstange in die Träger und befestigen Sie sie mit M12x40-Schrauben (10.9) durch die großen Unterlegscheiben an den Trägern. Mit den vorhandenen Muttern entlang der Stoßfängerverstärkung an der Rückwand befestigen (nicht festziehen).
3. Die Hauptabschleppkonsole mit den Schrauben M12x40 (10.9) zwischen den so vorbereiteten Seiten montieren.
   Anschließend ausrichten und gemäß den Anzugsdrehmomenten festziehen.
4. Den Stoßfängerausschnitt entsprechend dem Typ der Anhängevorrichtung herstellen und alle in Schritt 1 entfernten Teile vorsichtig wieder einbauen. Den Steckdosenhalter an der Anhängevorrichtung auf den Flanschstift montieren.

PL Instrukcja montażu

Aby uzyskać szczegółowe instrukcje instalacji i warunki produktu, zeskanuj kod QR

1. zdemontować tylne światła, tylny zderzak i jego wzmocnienie (nie będą już potrzebne). Zwróć uwagę na plastikowe klipsy pod światłami na zderzaku.
2. Wsuń prawą i lewą stronę haka holowniczego w belki i przymocuj do belek za pomocą śrub M12x40 (10.9) przez duże podkładki.
   Przymocuj do tylnej ściany za pomocą istniejących nakrętek wzdłuż wzmocnienia zderzaka (nie dokręcaj).
3. Zamontuj główny wspornik holowniczy między tak przygotowanymi bokami za pomocą śrub M12x40 (10.9).
   Następnie wyrównaj i dokręć zgodnie z momentami dokręcania.
4. Wykonaj wycięcie w zderzaku zgodnie z typem haka holowniczego i ostrożnie zamontuj wszystkie części zdemontowane w kroku 1.
   Zamontuj uchwyt gniazda do haka holowniczego na sworzniu kołnierza.

FR Notice de montage

Pour des instructions d'installation détaillées et les conditions du produit, scannez le code QR

1. Enlever les feux arrière, le pare-chocs arrière et son renfort (il ne sera plus nécessaire). Noter les clips en plastique sous les feux sur le pare-chocs.
2. Glisser les côtés droit et gauche de la barre de remorquage dans les poutres et fixer aux poutres avec des boulons M12x40 (10.9) à travers les grandes rondelles.
   Fixer à la face arrière avec les écrous existants le long du renforcement du pare-chocs (ne pas serrer).
3. Monter le support de remorquage principal entre les côtés ainsi préparés à l'aide de boulons M12x40 (10.9). Ensuite, alignez et serrez selon les couples de serrage
4. Faites la découpe du pare-chocs en fonction du type de support de remorquage et réinstallez soigneusement toutes les pièces retirées à l'étape 1.
   Montez le support de douille sur le support d'attelage sur la goupille de la bride.

FI Asennusohje

Tarkemmat asennusohjeet ja tuotteen ehdot on tarkistettava QR-koodilla

1. Irrota takavalot, takapuskuri ja sen vahvike (tätä ei enää tarvita). Huomioi puskurissa olevien valojen alla olevat muoviklipsit.
2. Liu'uta vetokoukun oikea ja vasen puoli palkkien sisään ja kiinnitä palkkeihin M12x40-pulteilla (10.9) suurten aluslevyjen läpi.
   Kiinnitä takapuolelle olemassa olevilla muttereilla puskurin vahvistusta pitkin (älä kiristä).
3. Asenna päähinauskannatin näin valmisteltujen sivujen väliin M12x40 (10.9) -pulteilla. Kohdista ja kiristä sitten kiristysmomenttien mukaisesti.
4. Tee puskurin leikkaus vetokoukun tyypin mukaan ja asenna kaikki vaiheessa 1 irrotetut osat varovasti takaisin paikalleen.
   Asenna [illegible]rasian pidike hinauskiinnikkeeseen laippatappiin.

SVC GROUP s.r.o. Průmyslová zóna - 179 547 01 Náchod-ČR
www.svcgroup.cz e-mail: svc@svcgroup.cz
Tel.:+420 491421021 +420 491421022 mob.: +420 603360607

QR kódem stáhnete rozšířeny montážní návod / QR kódom stiahn te rozšírené montážny návod

SVC GROUP ©- 03/2025

1.

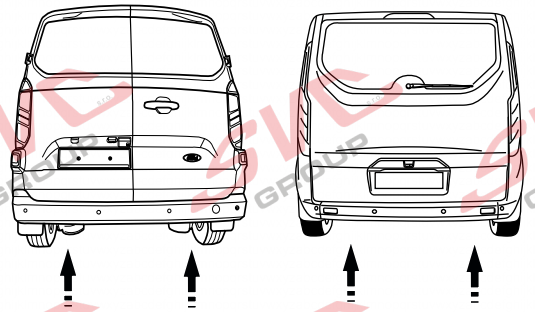

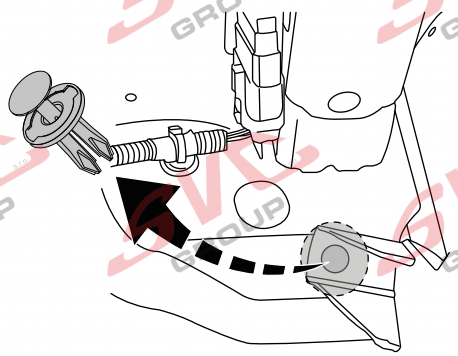

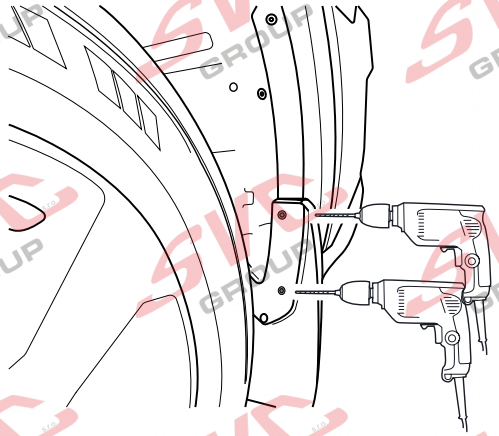

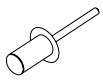

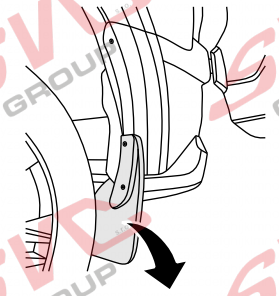

2.

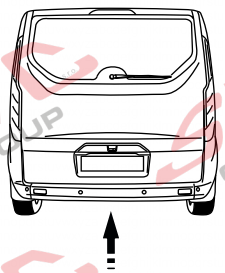

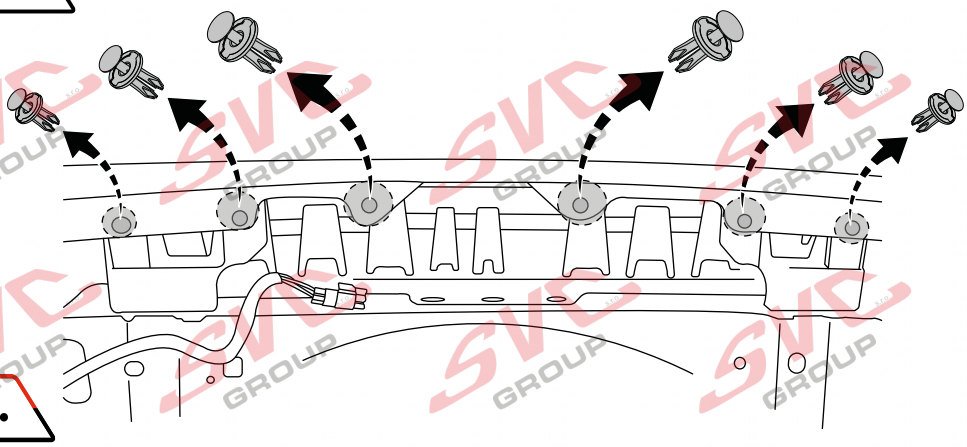

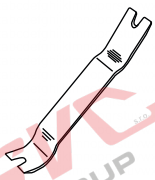

3.

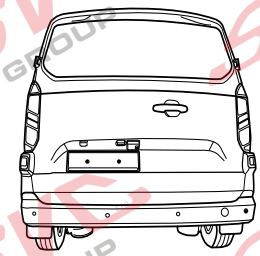

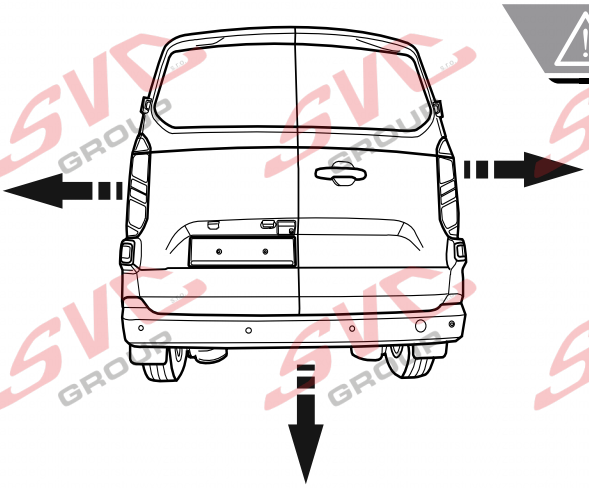

4.

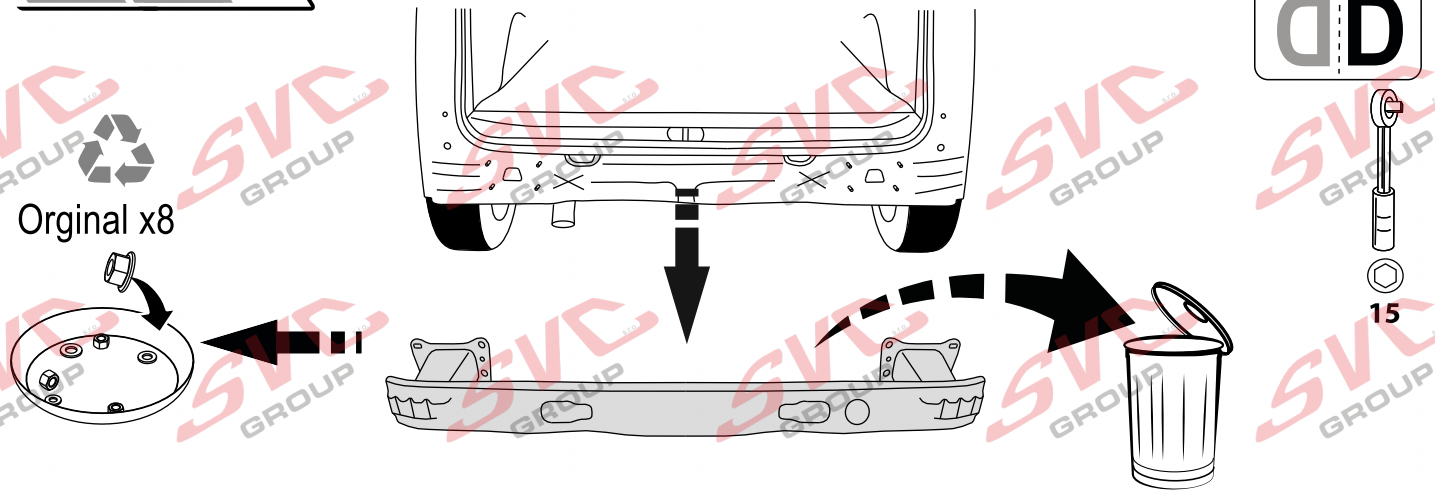

5.

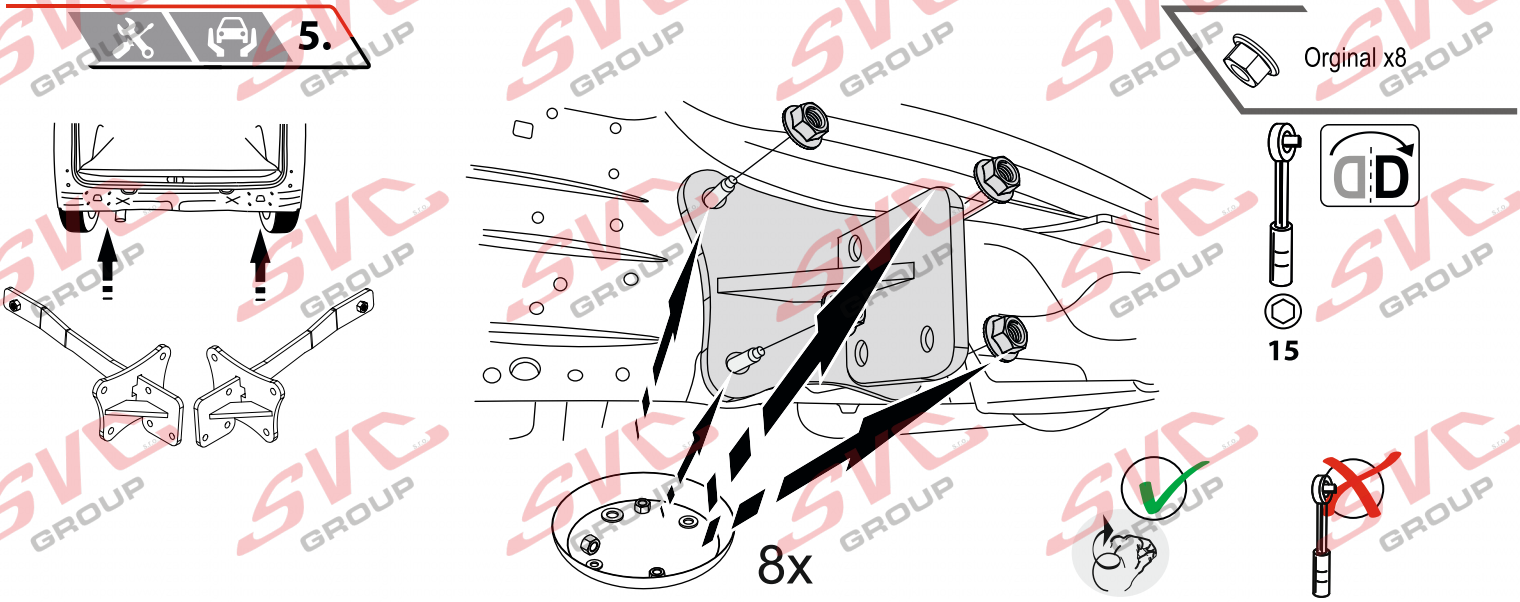

6.

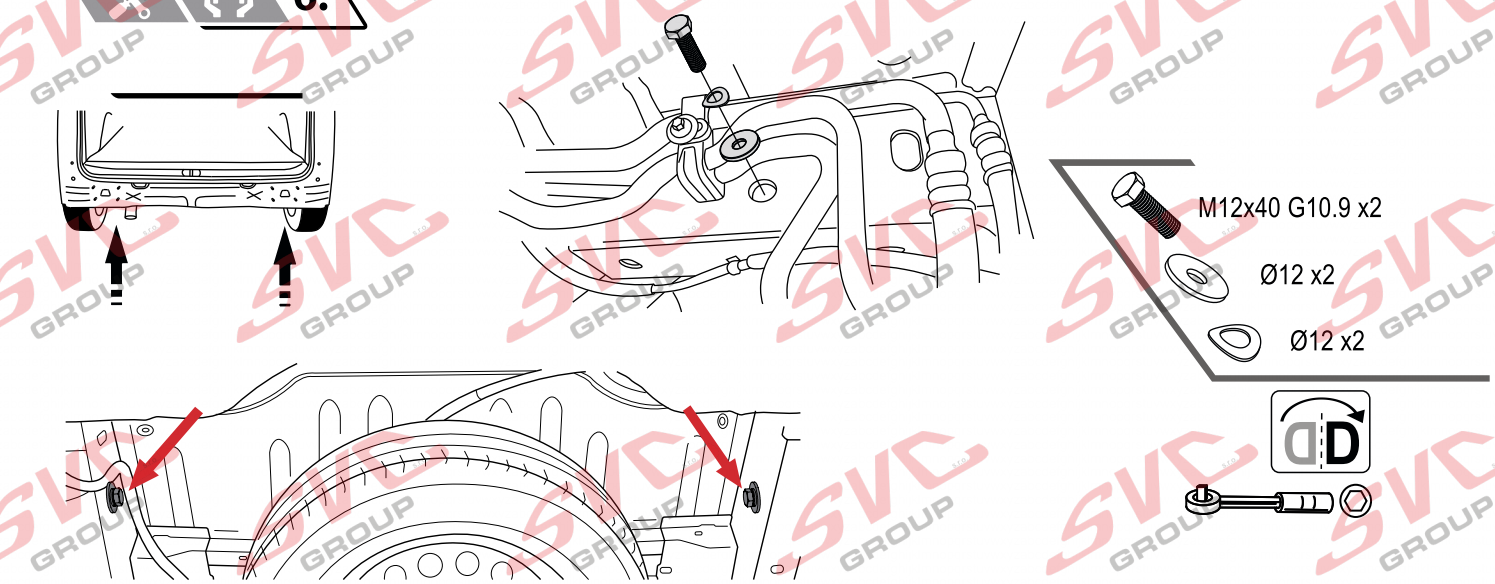

7.

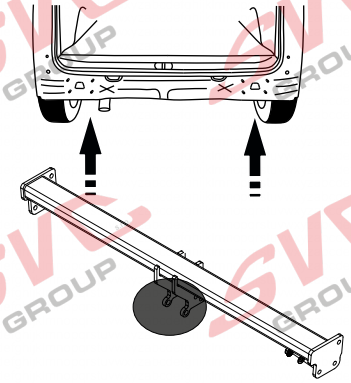

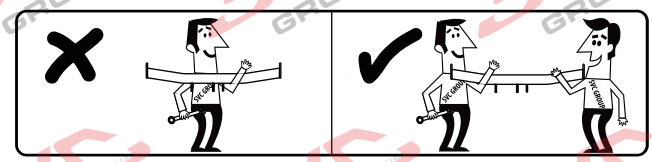

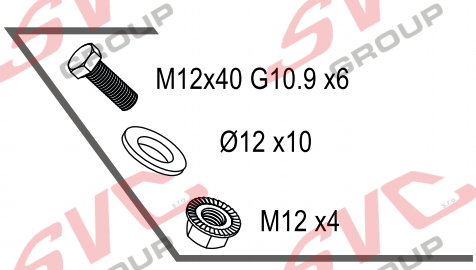

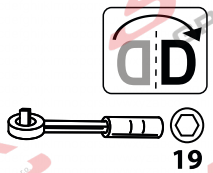

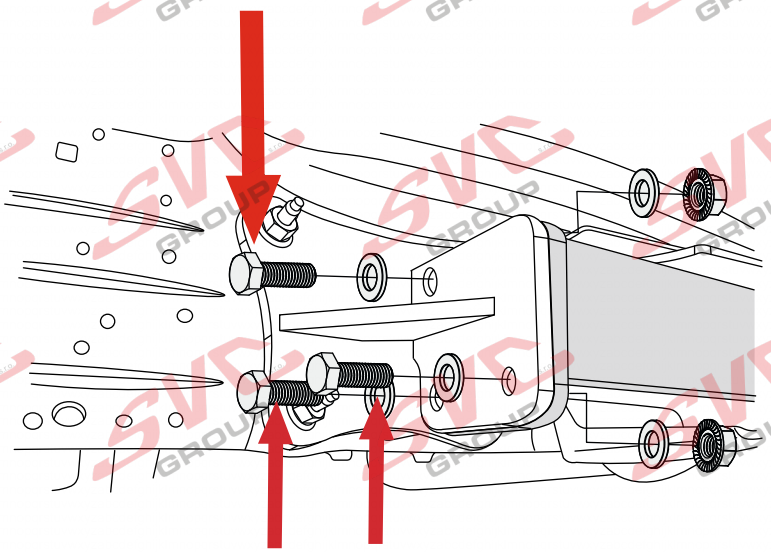

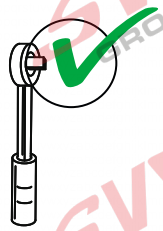

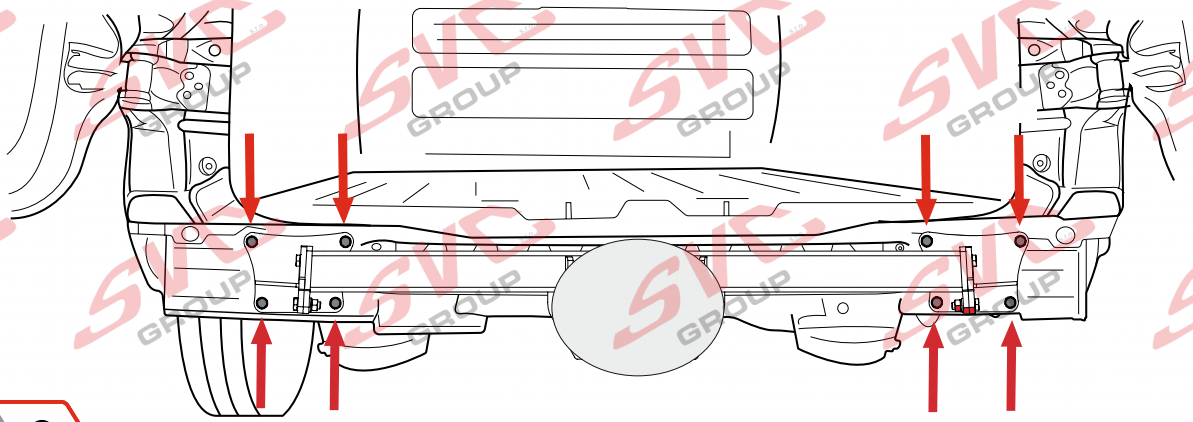

8.

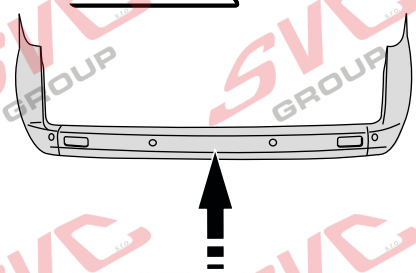

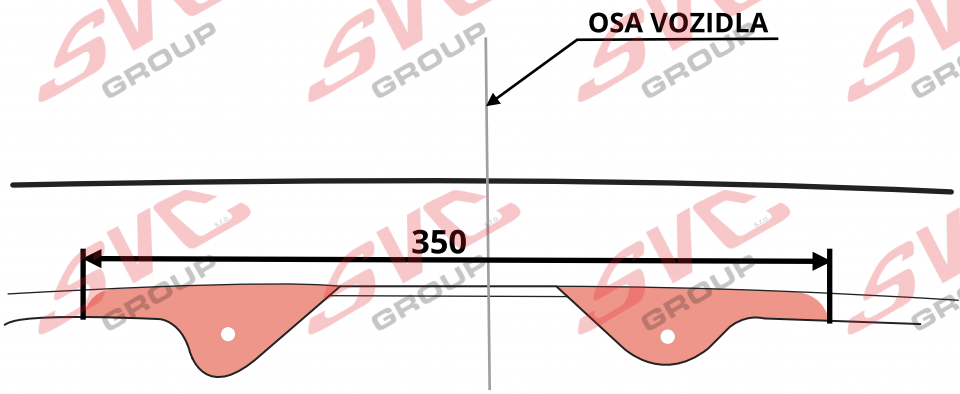

9.

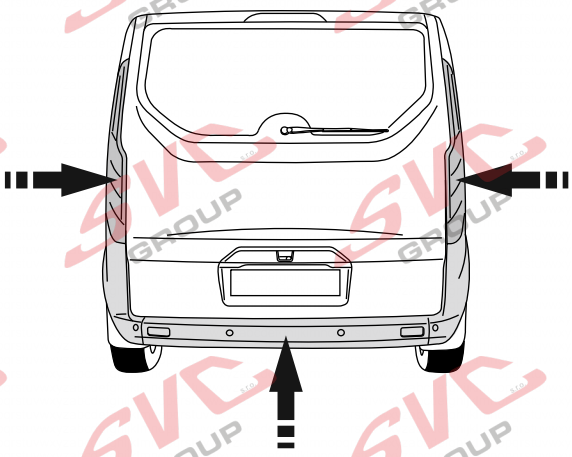

10.

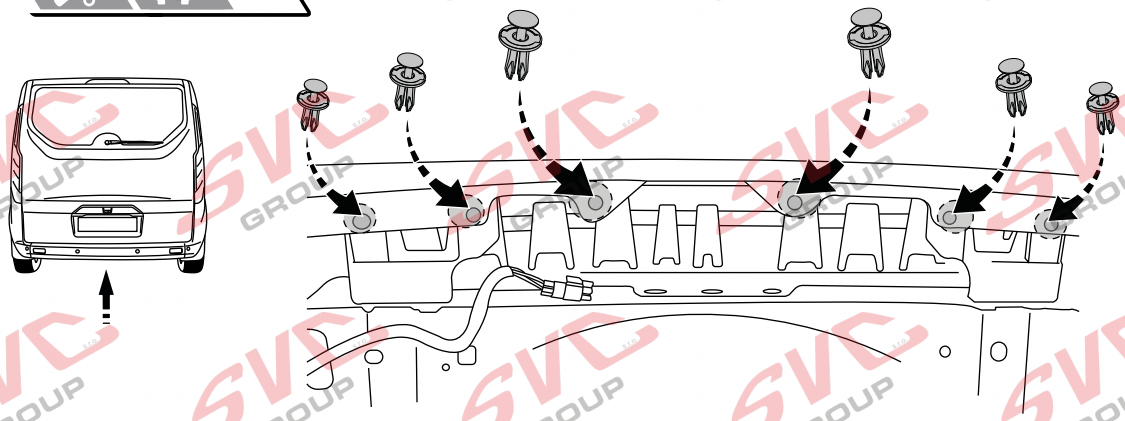

11.

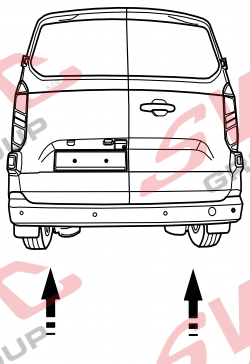

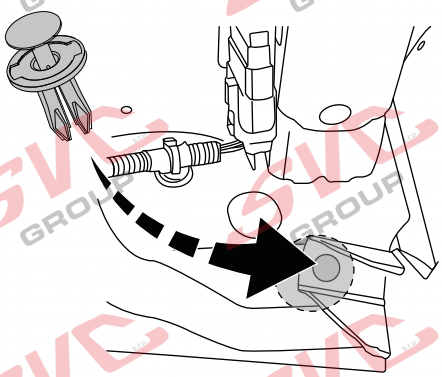

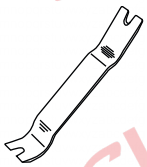

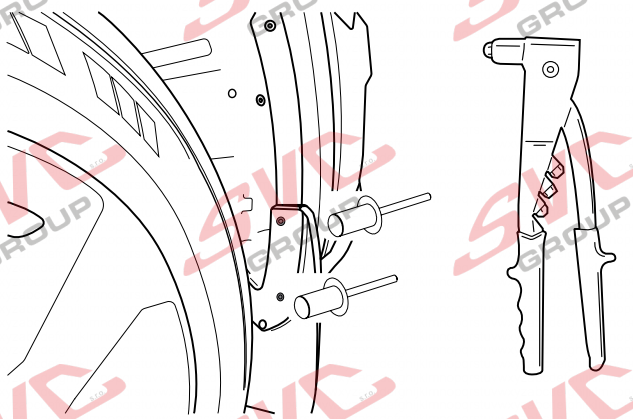

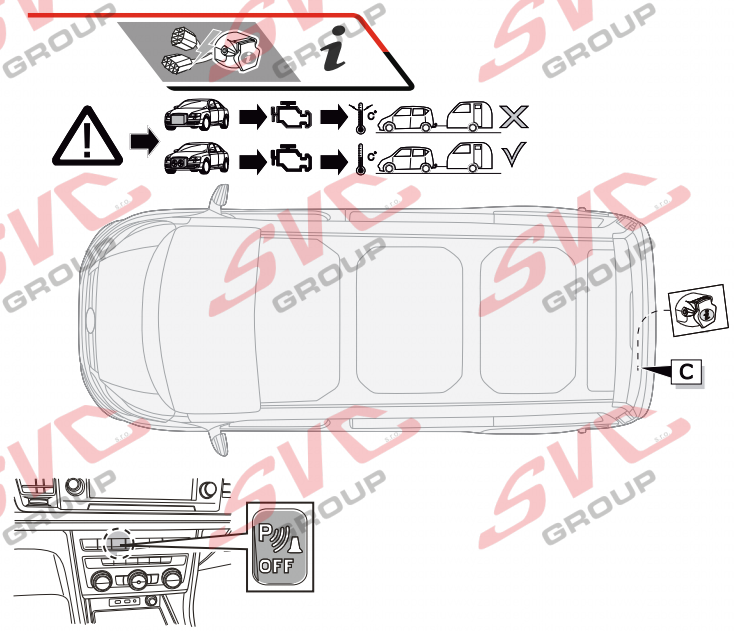

	Max. přípustná hmotnost vozu	Max. hmotnost brzděného přívěsu	Max. přípustná hmotnost jízdní soupravy
L1			
6st. manuální, přední	3115-3160	2300-2500	5415-5660
8st. automatická, přední	3175-3195	2500	5675-5695
8st. automatická, AWD	3225-3265	2400	5625-5665
L2			
6st. manuální, přední	3175-3225	2300-2500	5475-5725
8st. automatická, přední	3225	2500	5725
8st. automatická, AWD	3300	2400	5700

Informace pro odpojování couvacích senzorů PDC pro tažné zařízení

Vypínač pro vypínání couvacích senzoru PCD je umístněný na palubní desce vozu.
od elektropřípojky tažných zařízení.
Nemusíte tedy pracně na elektroinstalaci vozu napojovat odpojování couvacích senzorů PDC a zpětných kamer
Pokud chcete senzory vypnout, použijte vypínač na palubní desce.

Zapište si číslo klíče
Zapíšte si číslo kľúča
Write down the key number
Notieren Sie die Schlüsselnummer

Homologace EHK 55-R

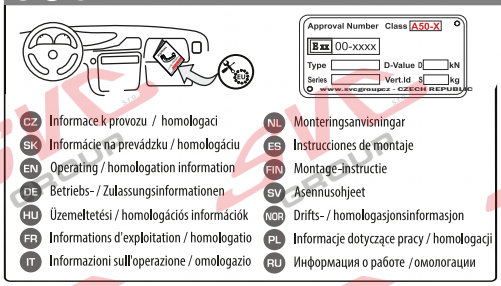

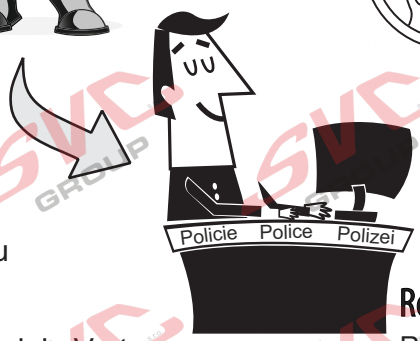

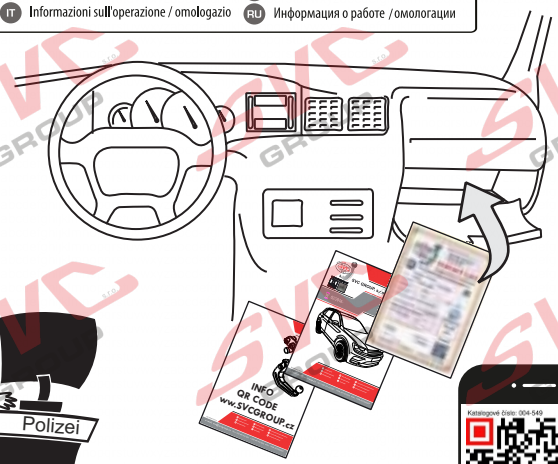

SVC GROUP TEAM

Děkuje za důvěru / Ďakuje za dôveru

Registration / Registrierung

Thank you for your trust / Danke Für dein Vertrauen

Merci pour votre conance / Grazie per la tua ducia

Tankewol foar jo fertrouwen

Registrace / Registrácia

Registration /
Registrierung
Inscription /
Registrazione
Rekisteröinti /
Регистрация

SVC GROUP s.r.o. Průmyslová zóna - 179 547 01 Náchod-ČR
www.svcgroup.cz
e-mail: svc@svcgroup.cz
Tel.:+420 491421021
+420 491421022
mob.: +420 603360607

QR kódem stáhnete rozšířeny montážní návod / QR kódom stiahn te rozšírené montážny návod

SVC GROUP ©- 03/2025

NL Monteringsanvisningar

Het product is vervaardigd volgens de toepasselijke EHK-55 R-normen voor verkoop in EU-landen. Informatie over het gebruik, de werking en de garanties voor de trekhaak vindt u op onze website, www.svcgroup.com *Technische informatie> Trekhaak> Algemene gebruiksvoorwaarden*. Of download ze via QR-cod
Het sleepapparaat wordt geleverd met een TYPE BLAD. Dit gegevensblad wordt gebruikt om het product in het voertuigregistratiedocument in te voeren en bevat de basisvoorwaarden voor het gebruik van het product. Het gegevensblad dient ook als garantiepers, dus bewaar het in de voertuigdocumentatie.

ES Instrucciones de montaje

El producto se fabrica de acuerdo con los estándares EHK-55 R aplicables para la venta en países de la UE. Puede encontrar información sobre el uso, el funcionamiento y las garantías de la barra de remolque en nuestro sitio web, www.svcgroup.com *Información técnica> Enganche de remolque> Condiciones generales de uso*. O descárguelos a través de QR-cod
El dispositivo de remolque se suministra con una HOJA DE TIPO. Esta hoja de datos se utiliza para ingresar el producto en el documento de registro del vehículo y contiene las condiciones básicas para el uso del producto. La hoja de datos también sirve como una prensa de garantía, por lo tanto, consérvela en la documentación del vehículo.

FIN Montage-instructie

Tuote on valmistettu EU-maissa myytävien EHK-55 R -standardien mukaisesti. Tietoja vetokoukun käytöstä, käytöstä ja takuista löytyy verkkosivuiltamme www.svcgroup.com *Tekniset tiedot> Vetokoukku> Yleiset käyttöolosuhteet*. Tai lataa ne QR-koodin kautta
Hinauslaite toimitetaan TYYPPI-ARKKI. Tätä lomaketta käytetään tuotteen syöttämiseen ajoneuvon rekisteröintitodistukseen, ja se sisältää tuotteen käytön perusedellytykset. Tietolomake toimii myös takuupuristimena, joten säilytä se ajoneuvon dokumenteissa.

SL

Izdelek je izdelan po veljavnih standardih EHK-55 R za prodajo v državah EU. Informacije o uporabi, delovanju in garancijah za vlečno ploščo najdete na našem spletnem mestu www.svcgroup.com *Tehnični podatki> Vlečna kljuka> Splošni pogoji uporabe*. Ali pa jih prenesite preko QR-kod
Vlečna naprava je opremljena s TIPNIM LISTOM. Ta podatkovni list se uporablja za vnos izdelka v registracijski dokument vozila in vsebuje osnovne pogoje za uporabo izdelka. Podatkovni list služi tudi kot garancijski tisk, zato ga hranite v dokumentaciji vozila.

NOR Drifts- / homologasjonsinformasjon

Produktet er produsert i henhold til gjeldende EHK-55 R standarder for salg i EU-land. Informasjon om bruk, drift og garantier for tilhengerfeste finner du på år hjemmeside, www.svcgroup.com
Teknisk informasjon> Tilhengerfeste> Generelle bruksbetingelser. Eller last dem ned via QR-koding
Taueanordningen leveres med TYPEBLAD. Dette databladet brukes til å oppgi produktet i kjøretøyets registreringsbevis og inneholder de grunnleggende betingelsene for bruk av produktet. Databladet fungerer også som garantipresse, så hold det i bilens dokumentasjon.

PL Informacje dotyczące pracy / homologacji

Produkt jest wytwarzany zgodnie z obowiązującymi normami EHK-55 R na sprzedaż w krajach UE. Informacje na temat użytkowania, obsługi i gwarancji na hak holowniczy można znaleźć na naszej stronie internetowej www.svcgroup.com *Informacje techniczne> Zaczep holowniczy> Ogólne warunki użytkowania*. Lub pobierz je za pomocą kodu QR
Urządzenie holownicze jest dostarczane z ARKUSZEM TYPU. Ta karta danych służy do wpisania produktu do dokumentu rejestracyjnego pojazdu i zawiera podstawowe warunki użytkowania produktu. Karta danych służy również jako prasa gwarancyjna, dlatego przechowuj ją w dokumentacji pojazdu.

RU Информация о работе /омологации

El producto se fabrica de acuerdo con los estándares EHK-55 R aplicables para la venta en países de la UE. Puede encontrar información sobre el uso, el funcionamiento y las garantías de la barra de remolque en nuestro sitio web, www.svcgroup.com
Información técnica> Enganche de remolque> Condiciones generales de uso. O descárguelos a través de QR-cod
El dispositivo de remolque se suministra con una HOJA DE TIPO. Esta hoja de datos se utiliza para ingresar el producto en el documento de registro del vehículo y contiene las condiciones básicas para el uso del producto. La hoja de datos también sirve como una prensa de garantía, por lo tanto, consérvela en la documentación del vehículo.

ES Manual de montaje

Para obtener instrucciones detalladas de instalación y condiciones del producto, escanee el código Q

1. Retire las luces traseras, el parachoques trasero y su refuerzo (esto ya no será necesario). Observe los clips de plástico debajo de las luces en el parachoques.
2. Deslice el lado derecho e izquierdo de la barra de remolque en las vigas y adjuntar a las vigas con tornillos M12x40 (10.9) a través de las arandelas grandes. Fíjelo a la cara trasera con las tuercas existentes a lo largo del refuerzo del parachoques (no apriete).
3. Coloque el soporte de remolque principal entre los laterales preparados de esta manera utilizando pernos M12x40 (10.9) A continuación, alinee y apriete según los pares de apriete.
4. Realice el recorte del parachoques de acuerdo con el tipo de soporte de remolque y vuelva a instalar cuidadosamente todas las piezas retiradas en el paso 1. 5. Monte el soporte de la toma en el soporte deremolque en el pasador de la brida.

IT Istruzioni dimontaggio per la

Per istruzioni di installazione dettagliate e condizioni del prodotto, eseguire la scansione del codic

1. Rimuovere le luci posteriori, il paraurti posteriore e il relativo rinforzo (non sarà più necessario). Osservare i fermi di plastica sotto le luci sul paraurti.
2. Far scorrere il lato destro e sinistro del gancio di traino nelle travi e fissarlo alle travi con i bulloni M12x40 (10.9) attraverso le rondelle grandi. Fissare alla parte posteriore con i dadi esistenti lungo il rinforzo del paraurti (non serrare).
3. Montare la staffa di traino principale tra le fiancate così preparate utilizzando i bulloni M12x40 (10.9). Allineare e serrare secondo le coppie di serraggio.
4. Eseguire il taglio del paraurti in base al tipo di staffa di traino e reinstallare con cautela tutti i componenti rimossi al punto 1. Montare il supporto della presa sulla staffa di traino sul perno della flangia

NO Monteringsanvisning

For installasjonsinstruksjoner og produktbetingelser, skann QR-koden

1. Fjern baklyktene, den bakre støtfangeren og forsterkningen (dette er ikke lenger nødvendig). Legg merke til plastklemmene under lyktene på støtfangeren.
2. Skyv høyre og venstre side av tilhengerfestet inn i bjelkene og fest det til bjelkene med M12x40-bolter (10.9) gjennom de store skivene. Fest til baksiden med de eksisterende mutrene langs støtfangerforsterkningen (ikke stram til).
3. Monter hovedtilhengerfestet mellom sidene som er klargjort på denne måten, med M12x40-bolter (10.9). Juster og stram til i henhold til tiltrekkingsmomentene.
4. Lag utskjæringen i støtfangeren i henhold til typen tilhengerfeste, og monter forsiktig alle delene som ble fjernet i trinn 1. Monter hylseholderen til tilhengerfestet på flensbolten.

NL Montagehandleiding

Scan de QR-code voor installatie-instructies en instructies voor productcondities

1. Verwijder de achterlichten, achterbumper en de versteviging (deze zijn niet meer nodig). Let op de plastic clips onder de lichten op de bumper.
2. Schuif de rechter- en linkerkant van de trekhaak in de balken en bevestig aan de balken met M12x40 bouten (10,9) door de grote ringen. Bevestig aan de achterkant met de bestaande moeren langs de bumperversteviging (niet vastdraaien).
3. Monteer de hoofdtrekhaak tussen de op deze manier voorbereide zijkanten met M12x40 (10.9) bouten. Lijn vervolgens uit en draai vast volgens de aandraaimomente
4. Maak de uitsparing in de bumper afhankelijk van het type trekhaak en monteer alle in stap 1 verwijderde onderdelen voorzichtig opnieuw. Monteer de contactdooshouder aan de trekhaak op de flenspen.

HU Szerelési útmutató

A telepítési és a termékfeltételekkel kapcsolatos utasításokat olvassa be a QR-kódot

1. Távolítsa el a hátsó lámpákat, a hátsó lökhárítót és annak megerősítését (erre már nem lesz szükség). Figyelje meg a lökhárítón lévő lámpák alatti műanyag kapcsokat.
2. Csúsztassa a vonóhorog jobb és bal oldalát a gerendákba, és rögzítse a gerendákhoz M12x40-es csavarokkal (10.9) a nagy alátéteken keresztül. Rögzítse a hátsó oldalhoz a meglévő anyákkal a lökhárító megerősítése mentén (ne húzza meg).
3. Szerelje be a fő vontatótartót az így előkészített oldalak közé M12x40 (10.9) csavarokkal. Ezután igazítsa ki és húzza meg a meghúzási nyomatékoknak megfelelően.
4. Készítse el a lökhárító kivágását a vontatótartó típusának megfelelően, és óvatosan szerelje vissza az 1. lépésben eltávolított összes alkatrészt. Szerelje fel a csatlakozóaljzat-tartót a vontatótartóhoz a peremcsapra.

RU Инструкция по монтажу

Подробные инструкции по установке и условиям продукта отсканируйте QR-к

1. Снимите задние фонари, задний бампер и его усиление (оно больше не понадобится). Обратите внимание на пластиковые клипсы под фонарями на бампере
2. Вставьте правую и левую части фаркопа в балки и прикрепите их болтами M12x40 (10.9) через большие шайбы. Закрепите на задней панели имеющимися гайками вдоль усиления бампера (не затягивайте).
3. Установите основной буксировочный кронштейн между подготовленными таким образом сторонами с помощью болтов M12x40 (10.9). Затем выровняйте и затяните в соответствии с моментами затяжки.
4. Сделайте вырез в бампере в соответствии с типом буксировочного кронштейна и аккуратно установите все детали, снятые на шаге 1. Установите держатель розетки на буксировочный кронштейн на фланцевый штифт.

NL Monteringsanvisningar

Het product is vervaardigd volgens de toepasselijke EHK-55 R-normen voor verkoop in EU-landen. Informatie over het gebruik, de werking en de garanties voor de trekhaak vindt u op onze website, www.svcgroup.com *Technische informatie> Trekhaak> Algemene gebruiksvoorwaarden*. Of download ze via QR-cod
Het sleepapparaat wordt geleverd met een TYPE BLAD. Dit gegevensblad wordt gebruikt om het product in het voertuigregistratiedocument in te voeren en bevat de basisvoorwaarden voor het gebruik van het product. Het gegevensblad dient ook als garantiepers, dus bewaar het in de voertuigdocumentatie.

ES Instrucciones de montaje

El producto se fabrica de acuerdo con los estándares EHK-55 R aplicables para la venta en países de la UE. Puede encontrar información sobre el uso, el funcionamiento y las garantías de la barra de remolque en nuestro sitio web, www.svcgroup.com *Información técnica> Enganche de remolque> Condiciones generales de uso*. O descárguelos a través de QR-cod
El dispositivo de remolque se suministra con una HOJA DE TIPO. Esta hoja de datos se utiliza para ingresar el producto en el documento de registro del vehículo y contiene las condiciones básicas para el uso del producto. La hoja de datos también sirve como una prensa de garantía, por lo tanto, consérvela en la documentación del vehículo.

FIN Montage-instructie

Tuote on valmistettu EU-maissa myytävien EHK-55 R -standardien mukaisesti. Tietoja vetokoukun käytöstä, käytöstä ja takuista löytyy verkkosivuiltamme www.svcgroup.com *Tekniset tiedot> Vetokoukku> Yleiset käyttöolosuhteet*. Tai lataa ne QR-koodin kautta
Hinauslaite toimitetaan TYYPPI-ARKKI. Tätä lomaketta käytetään tuotteen syöttämiseen ajoneuvon rekisteröintitodistukseen, ja se sisältää tuotteen käytön perusedellytykset. Tietolomake toimii myös takuupuristimena, joten säilytä se ajoneuvon dokumenteissa.

SL

Izdelek je izdelan po veljavnih standardih EHK-55 R za prodajo v državah EU. Informacije o uporabi, delovanju in garancijah za vle éno plošč é najdete na našem spletnem mestu www.svcgroup.com *Tehni éni podatki> Vle éna kljuka> Splošni pogoji uporabe*. Ali pa jih prenesite preko QR-kod
Vle éna napa va je opremljena s TIPNIM LISTOM. Ta podatkovni list se uporablja za vnos izdelka v registracijski dokument vozila in vsebuje osnovne pogoje za uporabo izdelka. Podatkovni list služi tudi kot garancijski tisk, zato ga hranite v dokumentaciji vozila.

NOR Drifts- / homologasjonsinformasjon

Produktet er produsert i henhold til gjeldende EHK-55 R standarder for salg i EU-land. Informasjon om bruk, drift og garantier for tilhengerfeste finner du på år hjemmeside, www.svcgroup.com
Teknisk informasjon> Tilhengerfeste> Generelle bruksbetingelser. Eller last dem ned via QR-koding
Taueanordningen leveres med TYPEBLAD. Dette databladet brukes til å oppgi produktet i kjøretøyets registreringsbevis og inneholder de grunnleggende betingelsene for bruk av produktet. Databladet fungerer også som garantipresse, så hold det i bilens dokumentasjon.

PL Informacje dotyczące pracy / homologacji

Produkt jest wytwarzany zgodnie z obowi ązującymi normami EHK-55 R na sprzeda'' w krajach UE. Informacje na temat u''ytkowania, obsługi i gwarancji na hak holowniczy mo''na znale'5 na naszej stronie internetowej www.svcgroup.com *Informacje techniczne> Zaczep holowniczy> Ogólne warunki u>Oytkowania*. Lub pobierz je za pomoc ą kodu QR
Urz ądzenie holownicze jest dostarczane z ARKUSZEM TYPU. Ta karta danych słu''y do wpisania produktu do dokumentu rejestracyjnego pojazdu i zawiera podstawowe warunki u''ytkowania produktu. Karta danych słu''y równie'' jako prasa gwarancyjna, dlatego przechowuj j ą w dokumentacji pojazdu.

RU Информация о работе / омологации

El producto se fabrica de acuerdo con los estándares EHK-55 R aplicables para la venta en países de la UE. Puede encontrar información sobre el uso, el funcionamiento y las garantías de la barra de remolque en nuestro sitio web, www.svcgroup.com
Información técnica> Enganche de remolque> Condiciones generales de uso. O descárguelos a través de QR-cod
El dispositivo de remolque se suministra con una HOJA DE TIPO. Esta hoja de datos se utiliza para ingresar el producto en el documento de registro del vehículo y contiene las condiciones básicas para el uso del producto. La hoja de datos también sirve como una prensa de garantía, por lo tanto, consérvela en la documentación del vehículo.

Tažné zařízení
Attelages
ANHÄNGEVORRICHTUNGEN
TOWBARS

Homologace - registrační certifikát
Exx -55R-01 x.01
EHC R-55
EHK 55-R

Podnínky homologace a provozu
Podmienky homologácie a prevádzky
Conditions for approval and operation
Zulassungs- und Betriebsbedingungen

E-1

Montážní instrukce - Montažny inštrukcia - Installation insrtuktion - Montageanleitung - Istruzioni di montaggio - Instrukcja montażu - Manual de montaje Monteringsvejledning - Paigaldusjuhe nd -Asennusohje - Notice de montage - Sz. szerelési útmutató - Montagehandleiding - Monteringsanvisning - Insructioni de montaj -Teringsanvisningar -

CZ Volny prostor dle přílohy VII, směrniceč. EC 55-R EU musí být dodržen.

SK Volny priestor podľa prílohy VII, směrniceč. EC 55-R EÚ musí byť dodržaný.

EN The clerarance specied in appendix VII, diagram 25 ofguideline EC r-55 EU must be guaranteed.

DE Der Freiraum nach Anhang VII, Abbildung 25 der Richtlinie EC R-55 EU ist zu gewährleisten.

HU Az EC 55-R EU irányelv VII. mellékletében, a 25. ábrán a vonógömb elhelyezése számára elírt szabad tér-adatokat bizitosítani ke

FR La zone de dégagement doitément àannexe VII, illustration 25 de la directive EC 55-R EU.

IT Deve essere garantito lo spazio libero secondo l'allegato VII, gura 25 della direttiva EC 55-R EU.

NL De tussenruimte conform supplement VII, afbeelding 25 van de richtlijn EC 55-R moet in acht worden genomen.

ES Debe garantizarse el espacio libre, conforme al anexo VII, gura 25 de la directiva comunitaria EC 55-R EU.

FIN Vapaa tila on taattava direktiivin EC 55-R EU liitteen VII, kuvan 25 mukaisesti.

SV Spelrummet enligt bilaga VII, Figur 25 i riktlinje EC 55-R EU skall garanteras.

NOR Frirommet etter tillegg VII, gur 25 i direktiv EC 55-R EU skal overholdes.

PL Należy zapewnić szczelność zgodnie z rysunkiem nr 25 dyrektywy EC 55-R zawartej w załączniku nr VII.

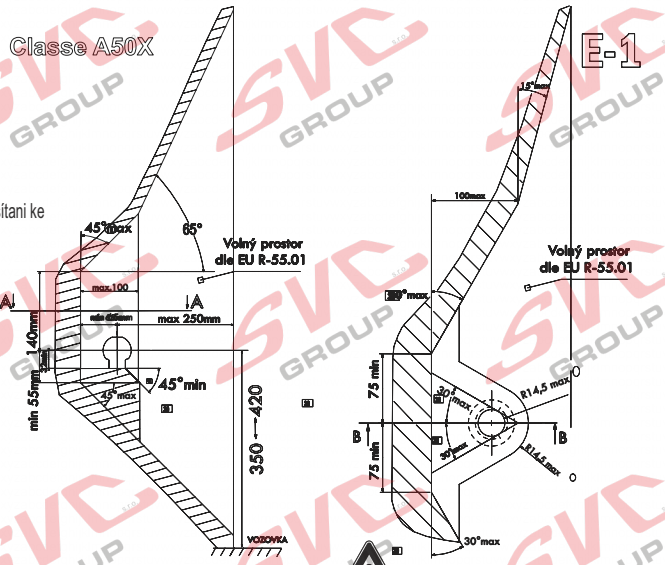

CZ Při celkové přípustné hmotnosti vozidla SK Pri celkovej povolennej hmotnosti vozidla EN With a total permissible vehicle weight

DE Bei einem zulässigen Gesamtgewicht des Fahrzeugs HU A jármű teljes megengedett tömegénél

FR Pour un poids total autorisé du véhicule IT Con peso totale ammesso del veicolo

ES Con el peso total admisible del vehículo FIN Ajoneuvon kokonaispaino SV Pri skupni dovoljeni maso vozila

NOR Ved total tillatt kjøretøyets vekt PL Przy całkowitej dopuszczalnej masie pojazdu NL Bij een totaal toegestaan voertuiggewicht

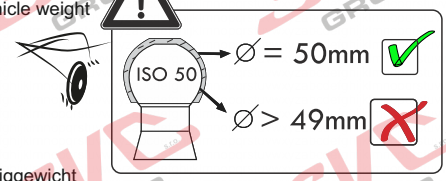

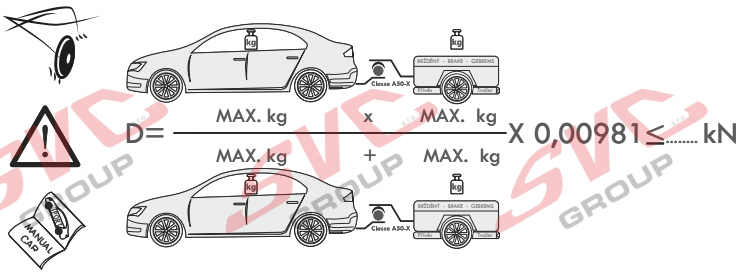

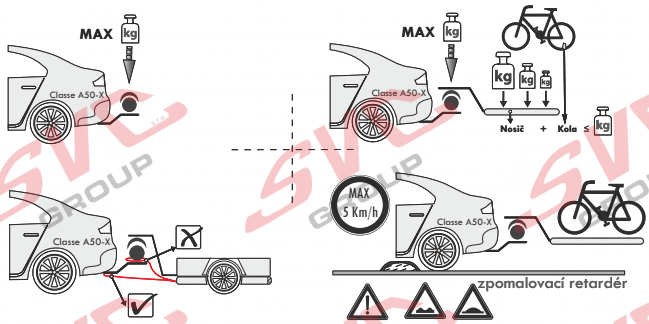

CZ Pokud jsou v technickém průkazu vozidla uvedené nižší hodnoty než zveřejněné k dokumentaci výrobku . Jsou tyto hodnoty výrobce vozu směrodatné pro zapsání do technického průkazu vozidla.

SK Pokiaľ sú v technickom preukaze vozidla uvedenej nižšie hodnoty než zverejnené k dokumentácii výrobku. Sú tieto hodnoty výrobcu vozidla smerodajné pre zapísanie do technického preukazu vozidla.

EN If the vehicle's certicate of roadworthiness indicates lower values than those published in the product documentation. These values by the vehicle manufacturer are decisive for the entering into the vehicle's certificte of roadworthiness.

DE Falls im KFZ-Brief des Fahrzeugs niedrigere, als in der Dokumentation des Produkts veröffentlichte Werte angeführt sind, sind diese Werte des Fahrzeugherstellers für den Eintrag in den KFZ-Brief des Fahrzeugs maßgebend.

HU Amennyiben a forgalmi engedélybe jegyzett adatok a gépjármű dokumentációban feltüntetett adatoktól alacsonyabb értékűek lennének, úgy a gépjármű gyártója által megadott és a forgalmi engedélybe pontosan bejegyzendő adatokat kell irányadóként minősíteni.

FR Si, sur la carte grise du véhicule, vous trouvez des valeurs inférieures à celles publiées dans la documentation du produit, les valeurs du fabricant du véhicule sont déterminantes et devront être inscrites sur la carte grise du véhicule.

IT Se nella carta di circolazione del veicolo sono riportati valori inferiori a quelli indicati nella documentazione del prodotto. Questi valori del produttore del veicolo sono decisivi per la registrazione nella carta di circolazione del veicolo.

NL Als in het kentekenbewijs van het voertuig lagere waarden vermeld staan dan gepubliceerd in de productdocumentatie, dan zijn deze waarden van de fabrikant van het voertuig bindend voor inschrijving in het kentekenbewijs van het voertuig.

ES Si en la cha técnica del vehículo se indican valores menores que los publicados en la documentación del producto, estos valores facilitados por el fabricante del vehículo son decisivos para la inscripción en la ficha técnica del vehículo.

FIN Jos ajoneuvon rekisteriotteessa on esitetty alempia arvoja kuin tuotteen dokumentaatiossa esitetyt, ovat nämä ajoneuvon valmistajan antamat arvot ratkaisevia ajoneuvon rekisteriotteeseen merkitsemistä varten.

SV Om det i fordonets registreringsbevis nns angivna lägre värden än de som är angivna i produktens dokumentation, är dessa värden från fordonets tillverkare riktgivande för det som antecknas i fordonets registreringsbevis.

NOR Dersom det i kjøretøyets vognkort er oppgitt lavere verdier enn de som er oppgitt i produktdokumentasjon, er disse angivelsene fra kjøretøysprodusenten retningsgivende for å noteres ned i kjøretøyets vognkort.

PL Jeżeli w dowodzie rejestracyjnym pojazdu są podane wartości niższe od tych, które znajdują się w dokumentacji wyrobu, to te dane producenta samochodu są miarodajne do wpisania ich do dowodu rejestracyjnego pojazdu.

Podmínky provozu po státech v EU / Operating conditionsorarms in the EU BeBeBetriebsbedingungen für landwirtschaftlitriebe in der EU / Podmienky prevádzky po štátoch v EÚ / Conditions d'exploitation dans les exploitations agricoles de l'UE / Condiciones de funcionamiento por estados de la UE / Condizioni di esercizio nelle aziende agricole dell'UE / Warunki prowadzenia działalności rolniczej w UE / Az EU-ban érvényes üzemeltetési feltételek / Voorwaarden voor het gebruik van landbouwgrond in de EU

SVC GROUP s.r.o. Průmyslová zóna - 179 547 01 Náchod-ČR
www.svcgroup.cz
e-mail: svc@svcgroup.cz
Tel.:+420 491421021
+420 491421022
mob.: +420 603360607

SVC GROUP ©- 03/2025

CZ Pozor informace k záruce
SK Pozor informácie k záruke
EN Note the warranty information
DE Beachten Sie die Garantieinformationen
HU Vegye gyelembe a jótállási információkat
FR Notez les informations de garantie
IT Nota le informazioni sulla garanzia
NL Let op de garantie-informatie
ES Atención
FIN Huomio
PL Uwaga
RU , , , , , , , ,

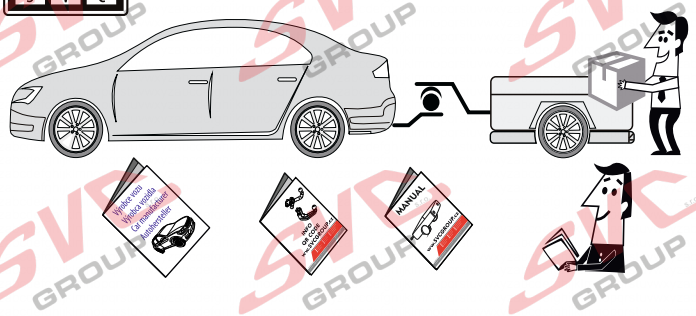

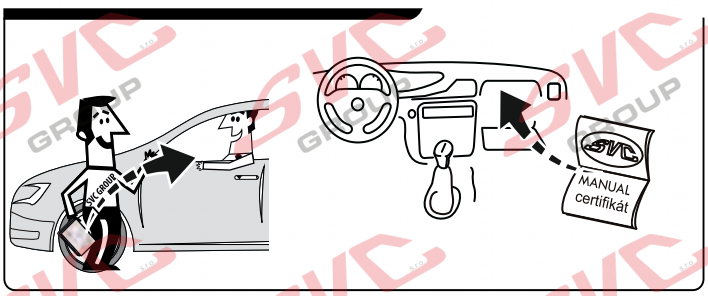

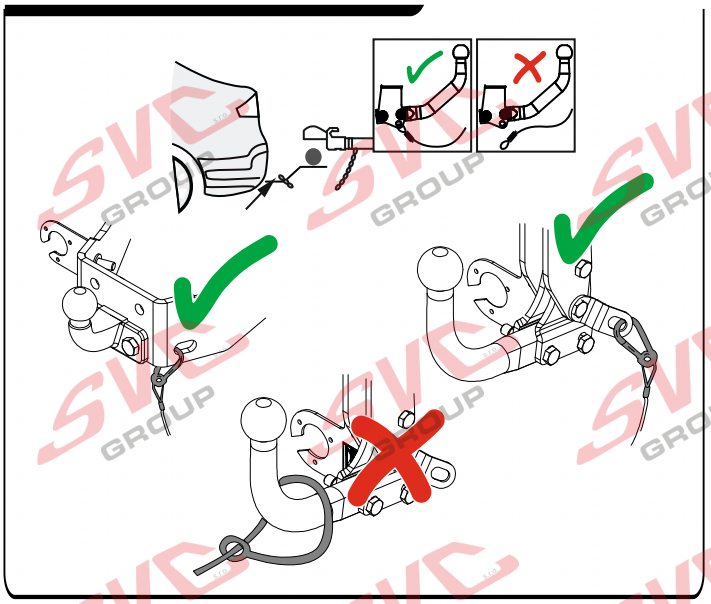

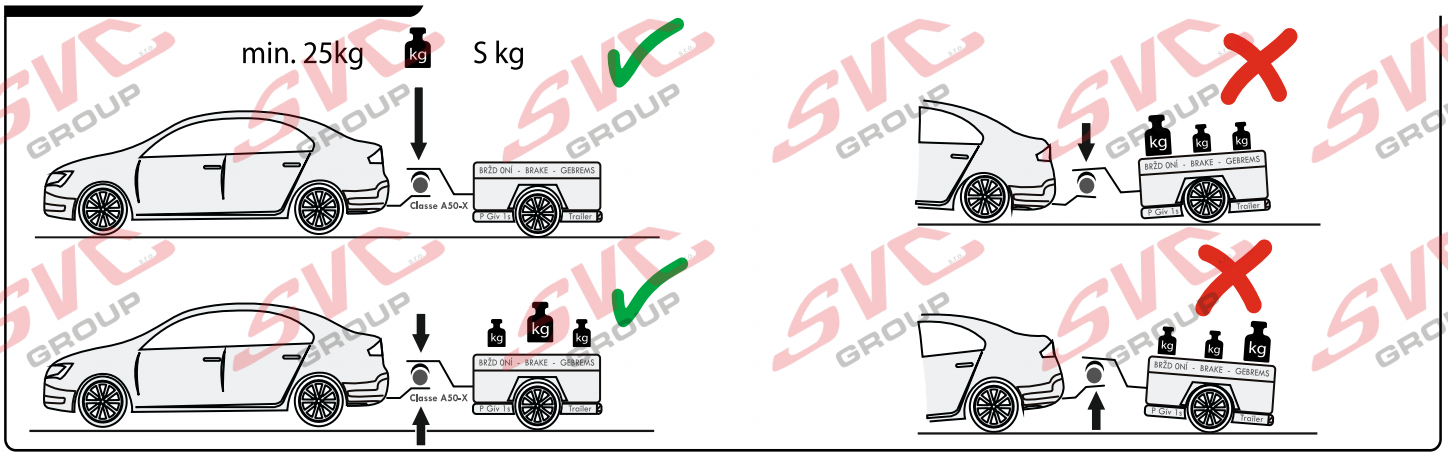

Potvrzení servisu pro pln ní záruk
Potvrdenie o poskytnutí služby na ú ely plnenia záruk
Service confirmation, for the fulfilment of warranties
Leistungsbestätigung, für die Erfüllung von Garantieleistungen

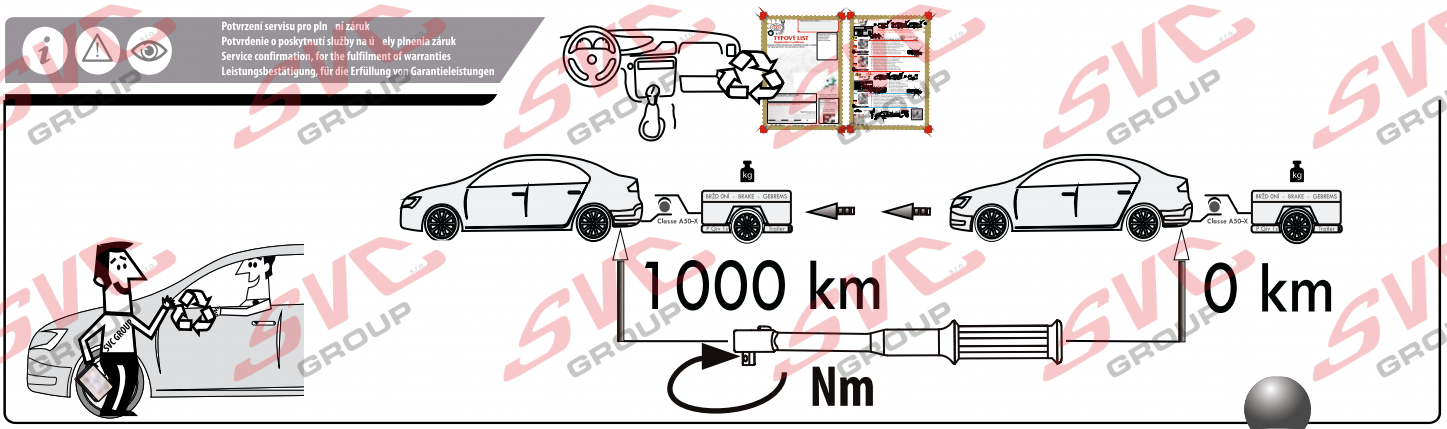

Vysokov 179
547 01 Náchod, Česká Republika
+420 603 360 607 +420 491421021
www.svcgroup.cz

SVC GROUP © -09-2019

Service Vitver Centrum

CZ Pozor informace k záruce
SK Pozor informácie k záruke
EN Note the warranty information
DE Beachten Sie die Garantieinformation
HU Vegye gyelembe a jótállási információkat
FR Notez les informations de garantie
IT Nota le informazioni sulla garanzia
NL Let op de garantie-informatie
ES Atención
FIN Huomio
PL Uwaga
RU Внимание

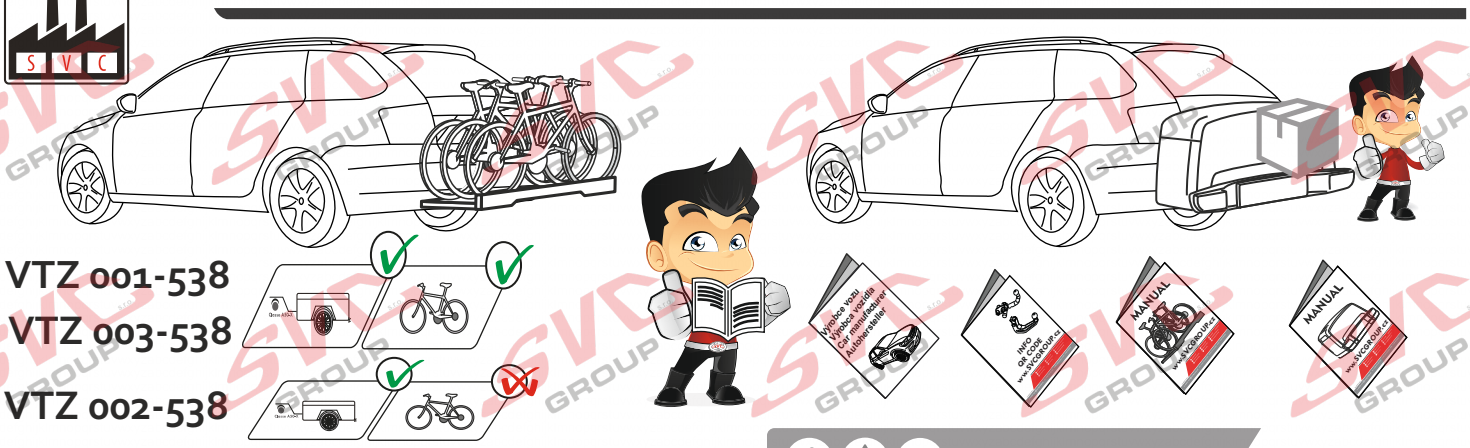

VTZ 001-538
VTZ 003-538
VTZ 002-538

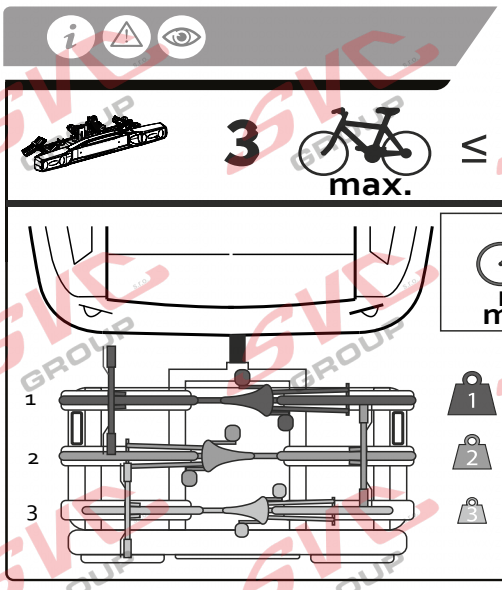

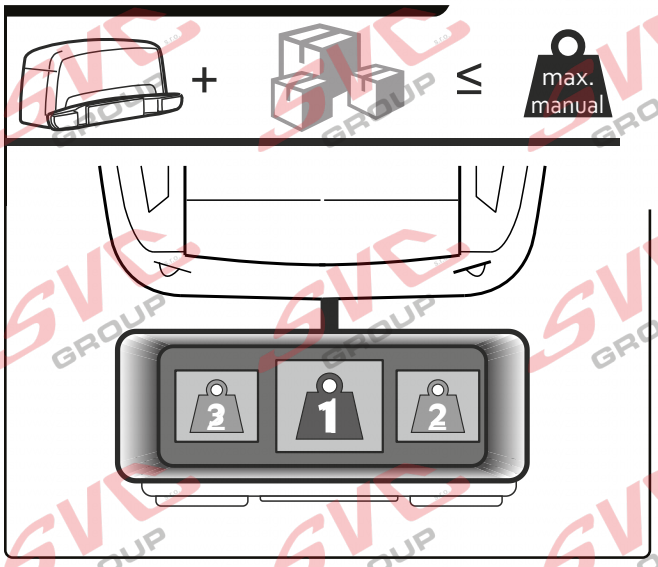

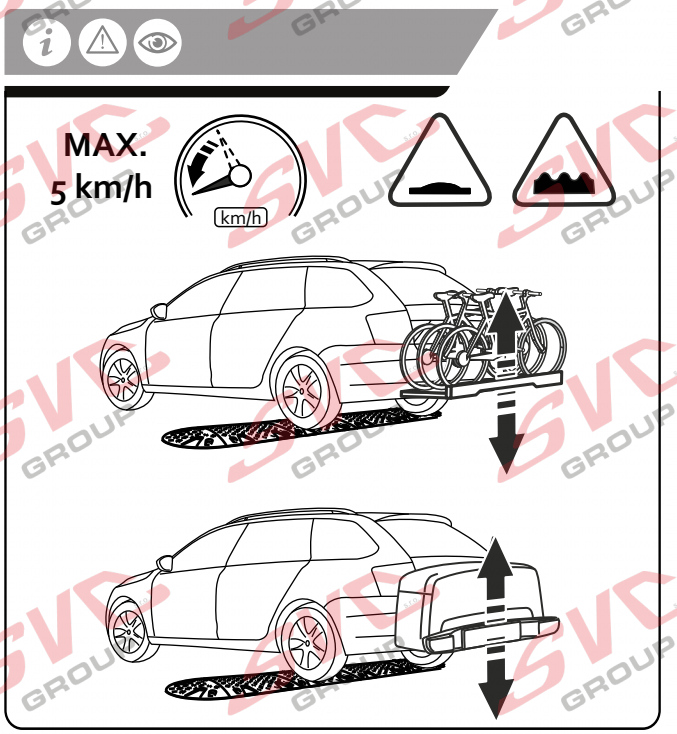

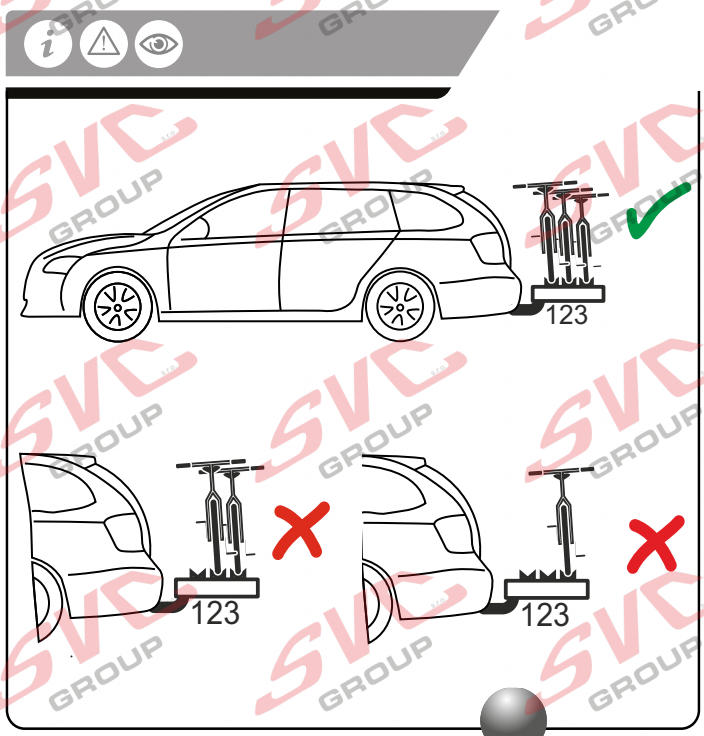

SVC GROUP s.r.o.
Vysokov 179 547 01 Náchod, Česká Republika +420 603 360 607 +420 491421021
www.svcgroup.cz

SVC GROUP ©-01-2025

Service Vitver Centrum