Tažné zařízení DACIA DUSTER 06/2024 ->

Tažné zařízení
Attelages
ANHÄNGEVORRICHTUNGEN
TOWBARS

Originál SVC GROUP s.r.o.

SVC GROUP s.r.o.
Vysokov 179, 547 01 Náchod, Česká Republika
www.svcgroup.cz

FWD/2WD | 4WD | ELEKTRO | Hybrid | Parking sensors PDC | AdBlue

Katalogové číslo / Catalogue number / Katalognummer / Numero di catalogo:

VTZ 001-543 **VTZ 002-543** **VTZ 003-543**

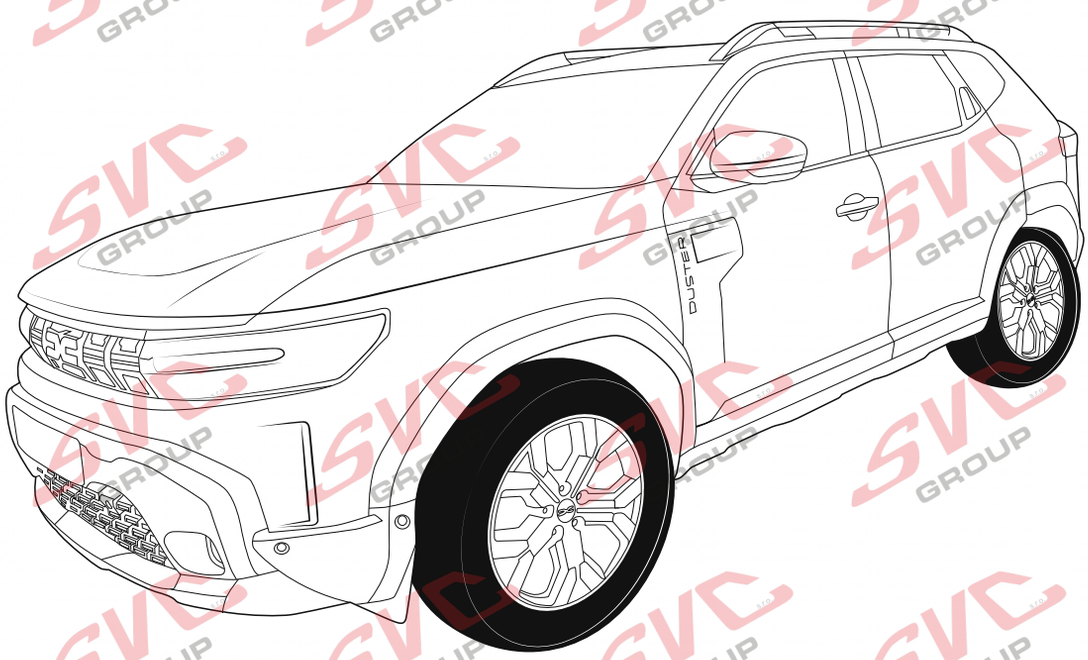

SK - Ťažné zariadenie, GB - Towbars, PL - Haki holownicze, DE - Anhängevorrichtungen, FR - Attelages, SPA - Ganchos, HUN – Vonohorgok, RO - Cârlig de remorcare

5-10 min

Ful version instruction SCAN ME

SCAN ME

PDF

35 let

CZ	Pro podrobné montážní instrukce a podmínky výrobku si naskenujte QR kód
SK	Pre podrobné montážne pokyny a podmienky produktu si môžete skenovať QR kód
GB	For detailed installation instructions and product conditions, scan the QR code
DE	Scannen Sie den QR-Code, um detaillierte Installationsanweisungen und Produktbedingungen zu erhalten
FR	Pour des instructions d'installation détaillées et les conditions du produit, scannez le code QR
ITA	Per istruzioni di installazione dettagliate e condizioni del prodotto, eseguire la scansione del codice QR
PL	Aby uzyskać szczegółowe instrukcje dotyczące instalacji i warunki produktu, zeskanuj kod QR
SP	Para obtener instrucciones detalladas de instalación y condiciones del producto, escanee el código QR
NL	Voor gedetailleerde installatie-instructies en productvoorwaarden, scan de QR-code
FIN	Tarkemmat asennusohjeet ja tuotteen ehdot on tarkistettava QR-koodilla
HU	A részletes telepítési utasítások és a termék feltételei között olvassa el a QR kódot
SLO	Za podrobna navodila za namestitev in pogoje izdelka skenirajte kodo QR
RU	Подробные инструкции по установке и условиям продукта отсканируйте QR-код.

e-mail: svc@scvgroup.cz Tel.:+420 491421021 +420 491421022 mob.: +420 603360607

© SVC GROUP s.r.o.

Tažné zařízení DACIA DUSTER 06/2024 -> Originál SVC GROUP s.r.o.

Tažné zařízení Attelages TOWBARS

EHK - 01-0692

80 | 1 700 | D= 8,85 kN

kg | kg

VTZ 001-543
VTZ 002-543
VTZ 003-543

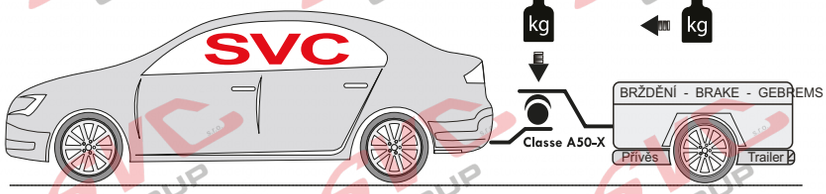

VTZ 001-543 | VTZ 002-543 | VTZ 003-543

2->2.5 h

SCAN ME

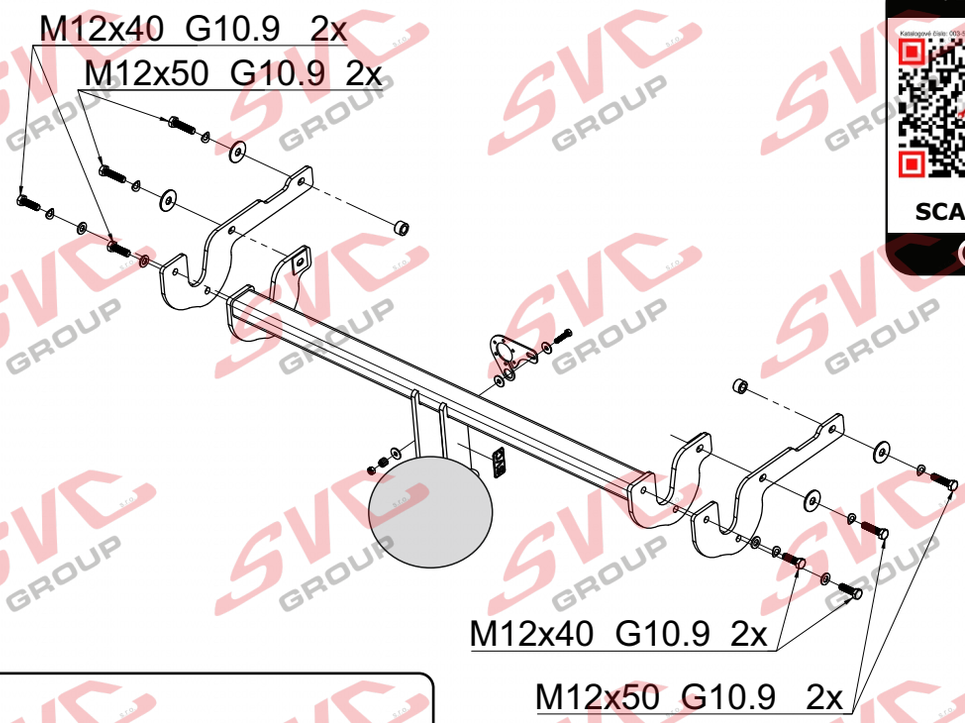

M12x40 G10.9	4x	
M12x50 G10.9	4x	
Ø12	6x	
Ø12	4x	
Ø12	4x	
M12	2x	
2x		

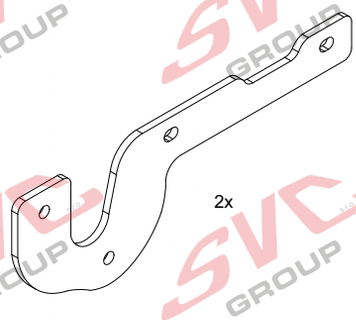

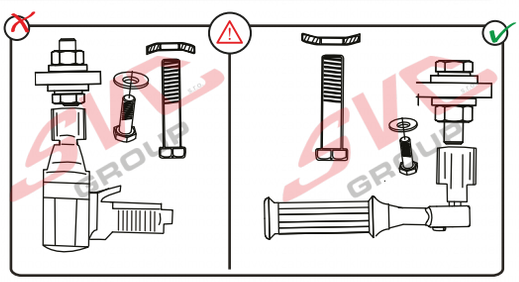

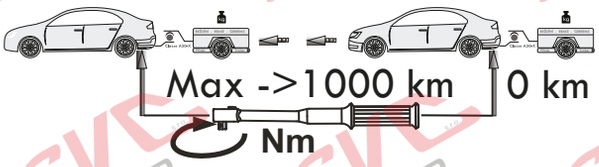

Pevnost	8,8	10,9	12,9
M6	9,7	14,3	16,1
M8	24,5	35,9	42,0
M10	48,4	71,0	83,0
M12	84,0	123,0	144,0
M14	133,0	196,0	229,0
M16	137,0	307,0	359,0

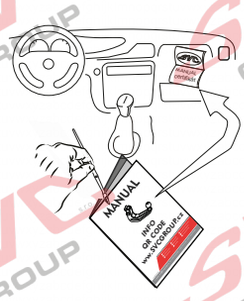

SVC GROUP s.r.o. Průmyslová zóna - 179
547 01 Náchod-ČR
www.svcgroup.cz
e-mail: svc@svcgroup.cz
Tel.:+420 491421021
+420 491421022
mob.: +420 603360607

QR kódem si stáhnete si rozšířeny montážní návod / With QR code you can download the extended assembly instructions

SVC GROUP ©- 09/23

SCAN ME

PDF

CS Montážní návod

Pro podrobné montážní instrukce a podmínky výrobku si naskenujte QR kód

1.Odmontujte zadní světla, zadní nárazník a jeho plastovou výztuhu (tato již nebude zapotřebí).
2.Odlepte záslepky z úchytných bodů a odstraňte případné přetoky na nosnících. Přichyťte pravý a levý bok tažného zařízení nejdále od zadního čela s distanční trubkou a šrouby M12 x 50 (10.9). Lehce přitáhněte.
3.Za pomoci druhého mechanika nasaďte hlavní nosník tažného zařízení a přichyťte k nosníku společně s bokem tažného zařízení. Šroubem M12 x 50 (10.9) a s hlavním nosníkem šroubem
M12 x 40 (10.9).
4.Poté vše řádně vyrovnejte a dotáhněte dle utahovacích momentů. Zhotovte výřez nárazníku dle obrázku a namontujte zpět všechny díly odmontované v bodě č. 1.

SK Montážny návod

Pre podrobné montážne pokyny a podmienky produktu si môžete skenovať QR kód

1. Demontujte zadné svetlá, zadný nárazník a jeho plastovú výstuž (tá už nebude potrebná).
2. Odlepte kryty z upevňovacích bodov a odstráňte prípadné pretečenia na nosníkoch. Pripevnite pravú a ľavú stranu ťažného zariadenia čo najďalej od zadnej časti pomocou distančnej rúrky a skrutiek M12 x 50 (10.9). Jemne dotiahnite.
3. S pomocou druhého mechanika nasaďte hlavný nosník ťažného zariadenia a pripevnite k nosníku spolu s bokom ťažného zariadenia. Skrutkou M12 x 50 (10.9) a s hlavným nosníkom skrutkou
M12 x 40 (10.9).
4. Potom všetko riadne vyrovnajte a dotiahnite podľa utahovacích momentov. Vyrobte výrez nárazníka podľa obrázku a namontujte späť všetky diely demontované v bode č. 1.

EN Installation instructions

For detailed installation instructions and product conditions, scan the QR code

1.Remove the rear lights, the rear bumper and its plastic reinforcement (this will no longer be needed).
2.Remove the tabs from the mounting points and remove any overflow on the beams. Attach the right and left sides of the towing bracket furthest from the rear face with the spacer tube and M12 x 50 screws (10.9). Tighten lightly.
3.Using a second mechanic, fit the main towing bracket and attach to the beam together with the side of the towing bracket. With the M12 x 50 (10.9) bolt and with the main beam bolt M12 x 40 (10.9).
4.Then align everything properly and tighten according to the tightening torques.
Make the cut-out of the bumper as shown and reinstall all the parts removed in step 1.

DE Montageanleitung

Scannen Sie den QR-Code, um detaillierte Installationsanweisungen und Produktbedingungen zu erhalten

1.Entfernen Sie die Rückleuchten, den hinteren Stoßfänger und dessen Kunststoffverstärkung (diese wird nicht mehr benötigt).
2.Entfernen Sie die Laschen an den Befestigungspunkten und entfernen Sie den Überlauf an den Trägern. Befestigen Sie die rechte und linke Seite der Abschlepphalterung, die am weitesten von der Rückseite entfernt ist, mit dem Distanzrohr und den Schrauben M12 x 50 (10.9). Ziehen Sie sie leicht an.
3.Setzen Sie mit einem zweiten Mechaniker die Hauptzugvorrichtung ein und befestigen Sie sie zusammen mit der Seite der Zugvorrichtung am Träger. Mit der Schraube M12 x 50 (10.9) und mit der Hauptträgerschraube
M12 x 40 (10.9).
4.Richten Sie dann alles richtig aus und ziehen Sie es entsprechend den Anzugsdrehmomenten fest. Den Ausschnitt des Stoßfängers wie gezeigt anfertigen und alle in Schritt 1 entfernten Teile wieder einbauen.

FR Notice de montage

Pour des instructions d'installation détaillées et les conditions du produit, scannez le code QR

1.Retirer les feux arrière, le pare-chocs arrière et son renfort en plastique (il ne sera plus nécessaire).
2.Retirer les languettes des points de fixation et enlever tout débordement sur les poutres. Fixer les côtés droit et gauche du support de remorquage le plus éloigné de la face arrière avec le tube d'écartement et les vis M12 x 50 (10.9). Serrer légèrement.
3.A l'aide d'un second mécanicien, monter le support de remorquage principal et le fixer à la poutre en même temps que le côté du support de remorquage. Avec le boulon M12 x 50 (10.9) et avec le boulon de la poutre principale
M12 x 40 (10.9).
4.Alignez ensuite le tout correctement et serrez selon les couples de serrage. Découpez le pare-chocs comme indiqué et réinstallez toutes les pièces retirées à l'étape 1.

ES Manual de montaje

Para obtener instrucciones detalladas de instalación y condiciones del producto, escanee el código Q

1.Retire las luces traseras, el parachoques trasero y su refuerzo de plástico (ya no será necesario).
2.Retire las lengüetas de los puntos de fijación y elimine los rebordes de los largueros. Fije los lados derecho e izquierdo del soporte de remolque más alejados de la cara trasera con el tubo distanciador y los tornillos M12 x 50 (10.9). Apriete ligeramente.
3.Utilizando un segundo mecánico, monte el soporte de remolque principal y fíjelo a la viga junto con el lateral del soporte de remolque. Con el perno M12 x 50 (10.9) y con el perno de la viga principal
M12 x 40 (10,9).
4.A continuación, alinee todo correctamente y apriételo según los pares de apriete. 5. Haga el recorte del parachoques como se muestra y vuelva a instalar todas las piezas retiradas en el paso 1.

SVC GROUP s.r.o. Průmyslová zóna - 179 547 01 Náchod-ČR www.svcgroup.cz e-mail: svc@svcgroup.cz Tel.:+420 491421021 +420 491421022 mob.: +420 603360607
QR kódem stáhnete rozšířený montážní návod / Verwenden Sie den QR-Code, um die erweiterte Montageanleitung herunterzuladen
SVC GROUP © 05/19

1.

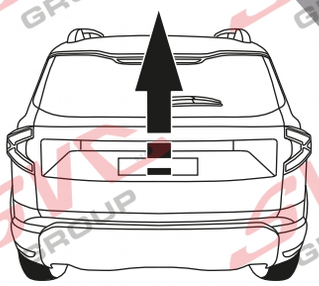

2.

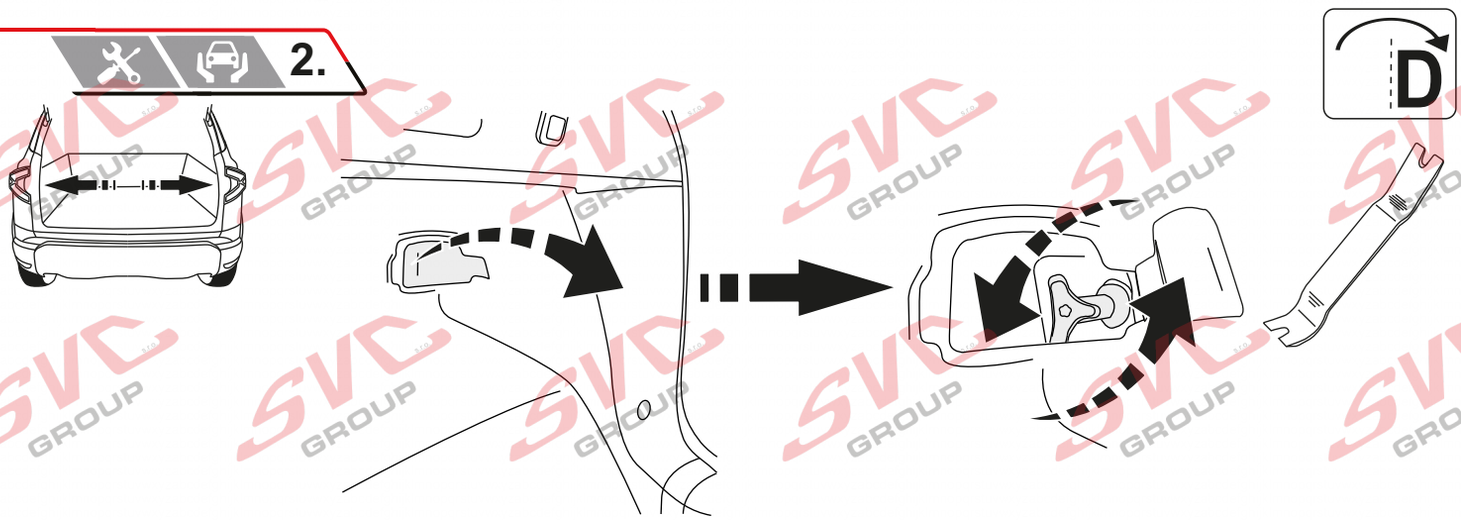

3.

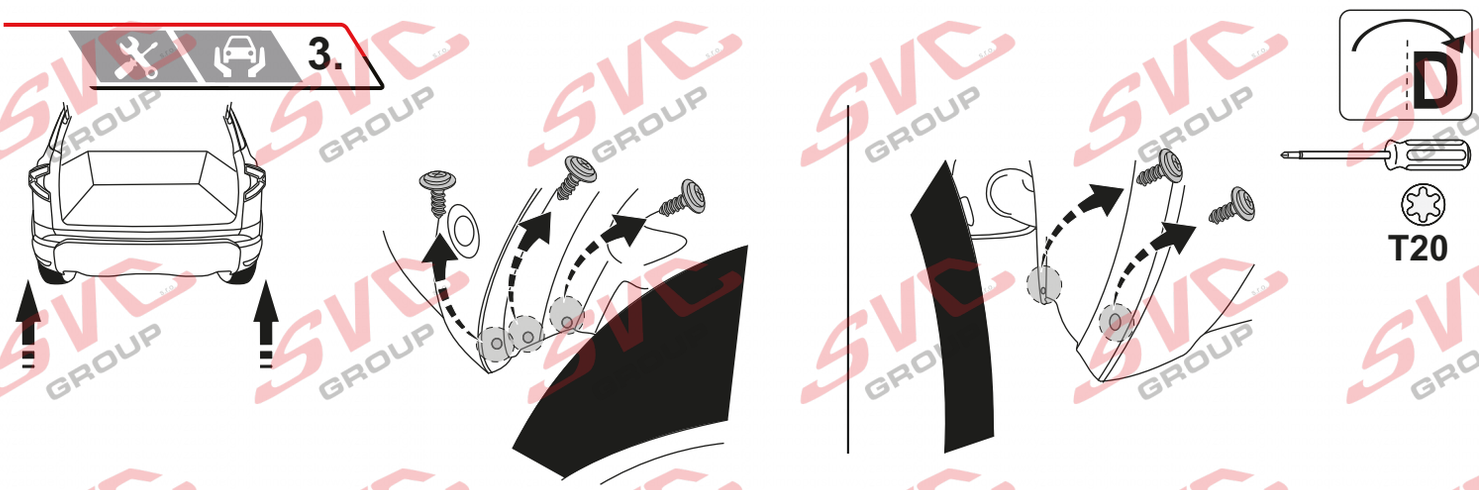

4.

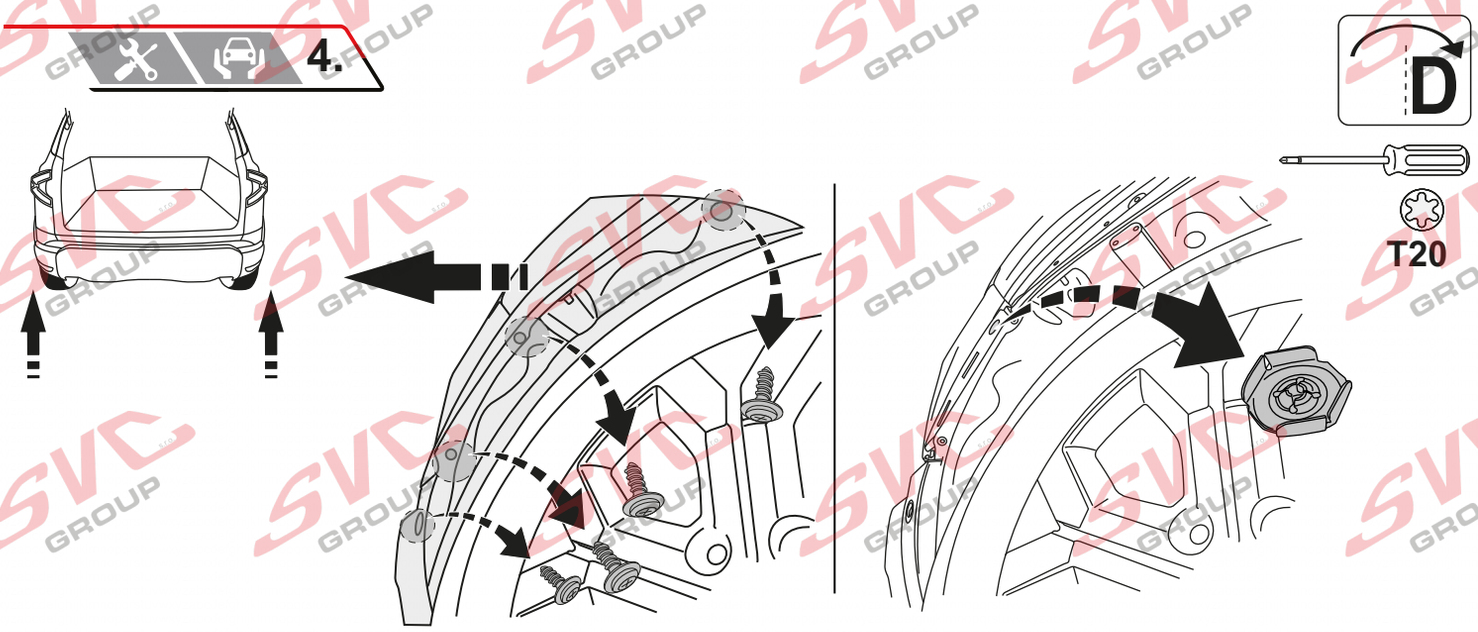

SVC GROUP ©- 15/2020

SVC GROUP s.r.o. Průmyslová zóna - 179
547 01 Náchod-ČR
www.svcgroup.cz
e-mail: svc@svcgroup.cz
Tel.: +420 491421021
+420 491421022
mob.: +420 603360607

QR kódem stáhnete rozšířeny montážní návod / Met QR-code kunt u de uitgebreide montage-instructies downloaden

SVC GROUP ©- 05/19

5.

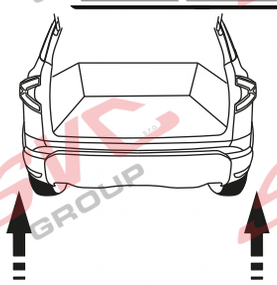

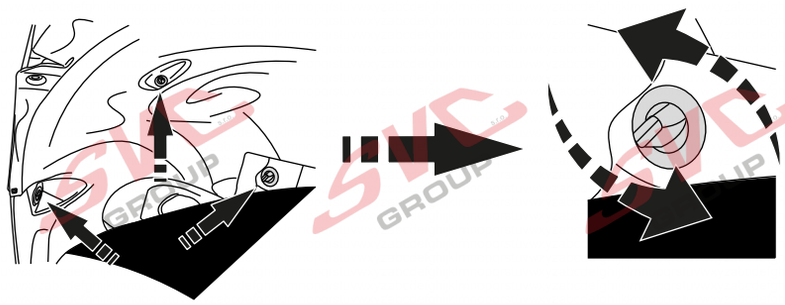

6.

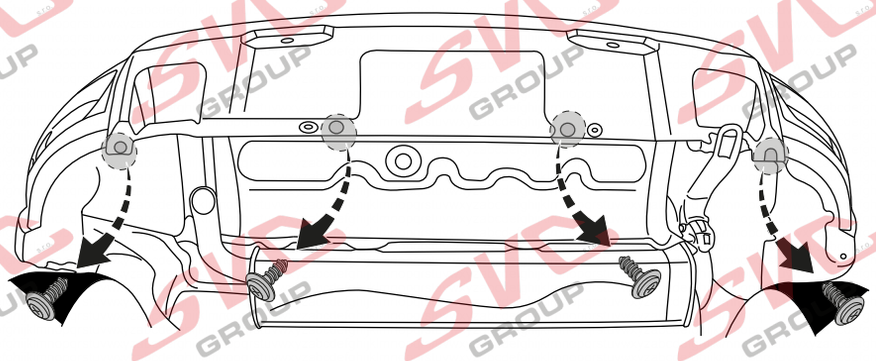

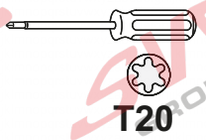

7.

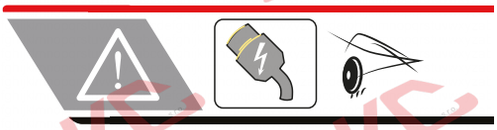

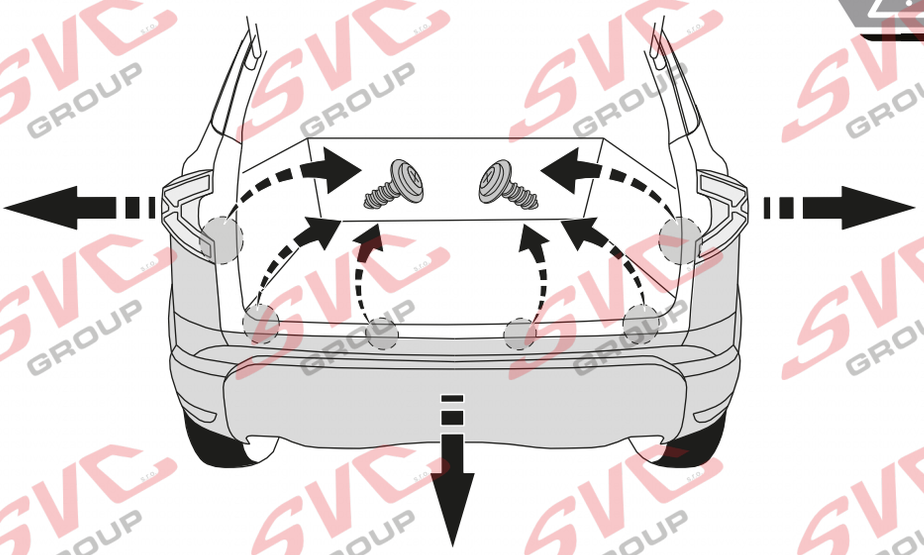

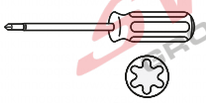

8.

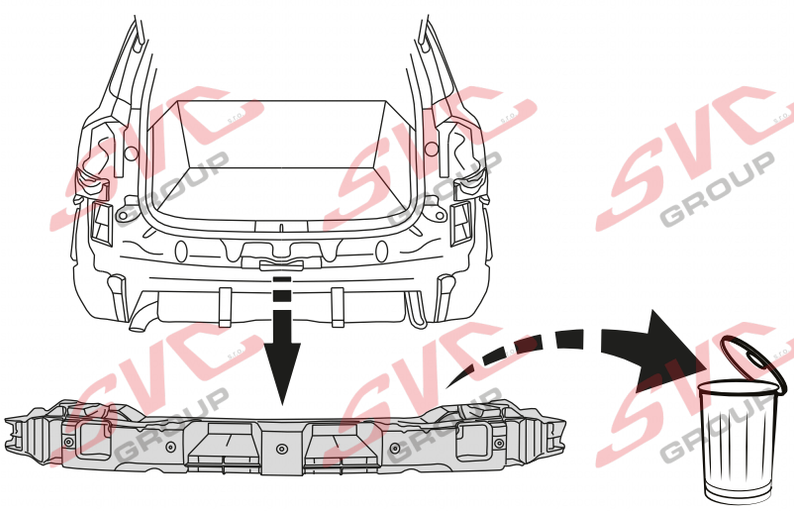

SVC GROUP s.r.o. Průmyslová zóna - 179 547 01 Náchod-ČR www.svcgroup.cz e-mail: svc@svcgroup.cz Tel.: +420 491421021 +420 491421022 mob.: +420 603360607

QR kódem stáhnete rozšířeny montážní návod / Met QR-code kunt u de uitgebreide montage-instructies downloaden

9.

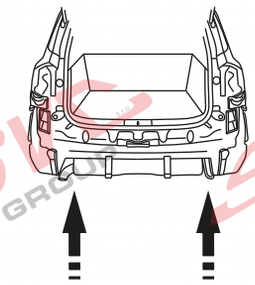

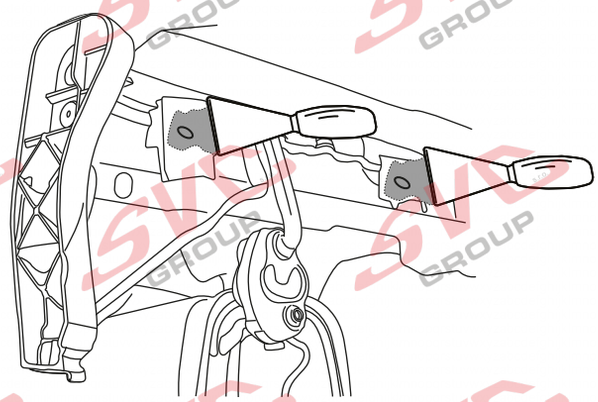

10.

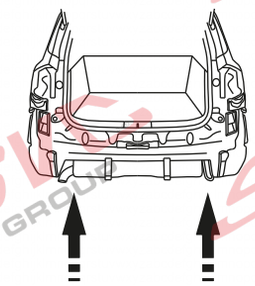

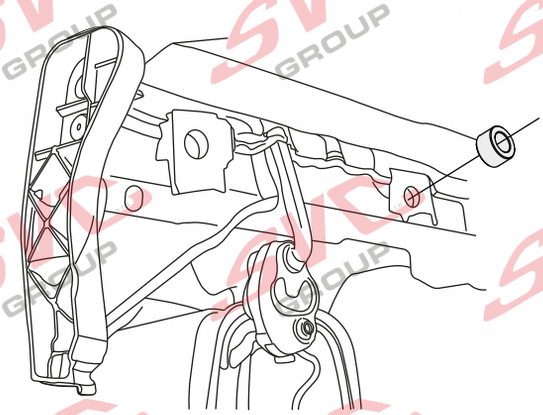

x2

11.

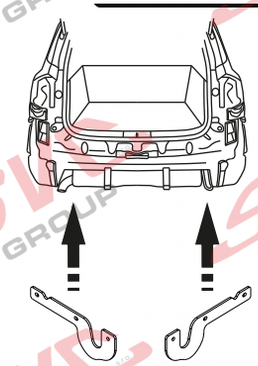

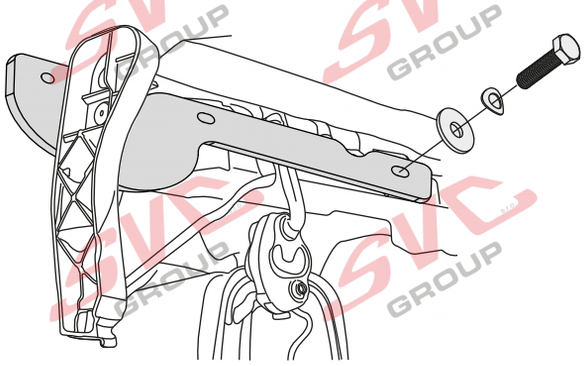

M12x50 G10.9 x2

Ø12 x2

Ø12 x2

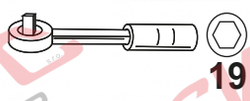

12.

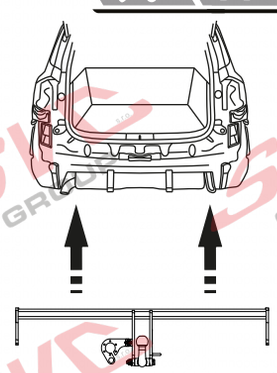

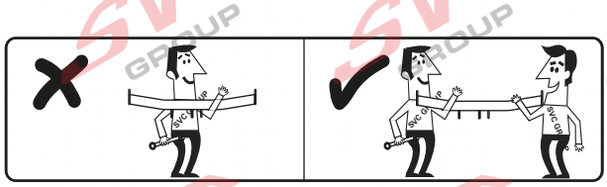

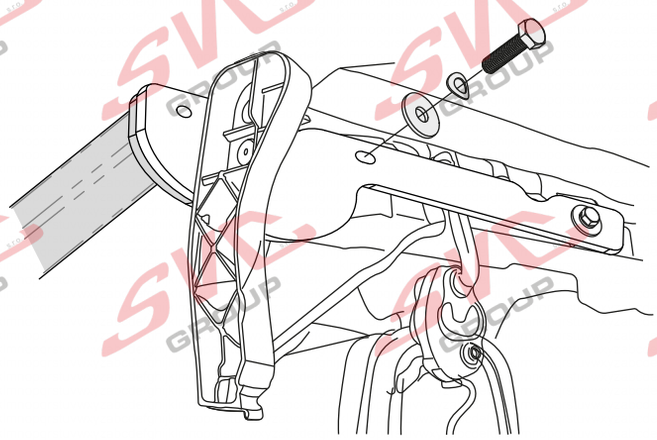

M12x50 G10.9 x2

Ø12 x2

Ø12 x2

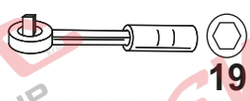

SVC GROUP s.r.o. Průmyslová zóna - 179 547 01 Náchod-ČR www.svcgroup.cz e-mail: svc@svcgroup.cz Tel.: +420 491421021 +420 491421022 mob.: +420 603360607

QR kódem stáhnete rozšířeny montážní návod / Met QR-code kunt u de uitgebreide montage-instructies downloaden

13.

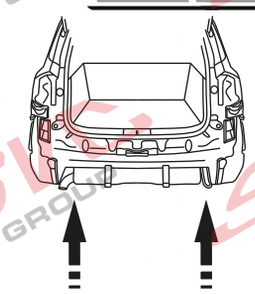

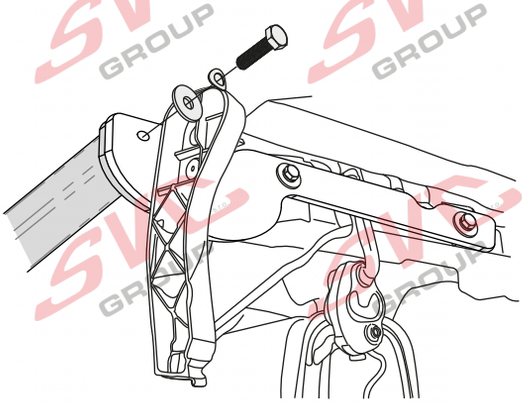

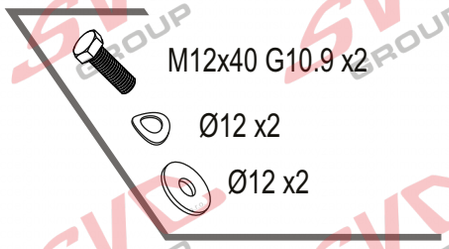

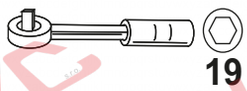

14.

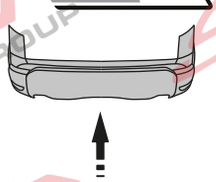

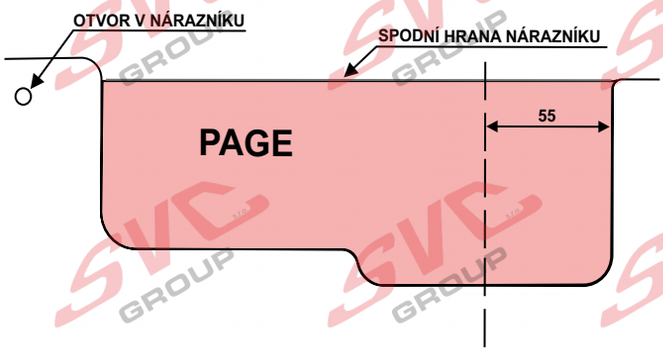

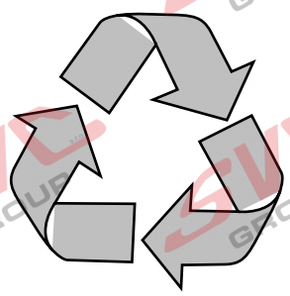

← L VLOŽIT ZEVNITŘ NÁRAZNÍKU P →

15.

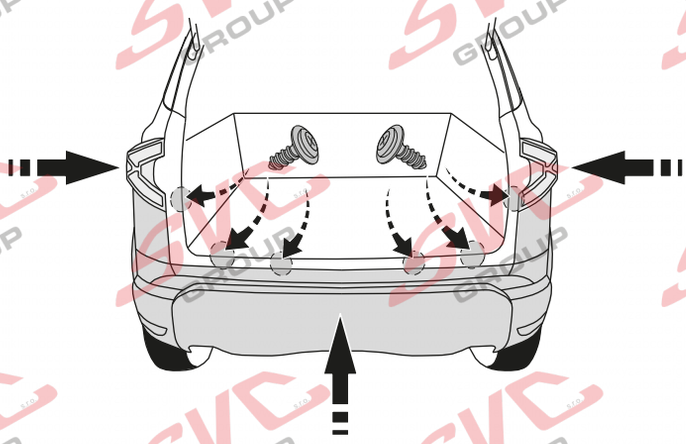

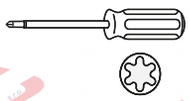

16.

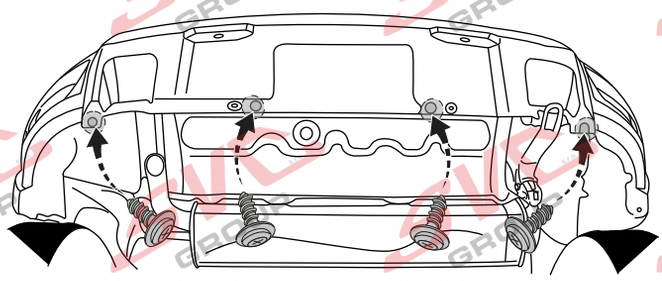

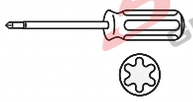

17.

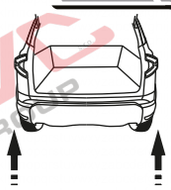

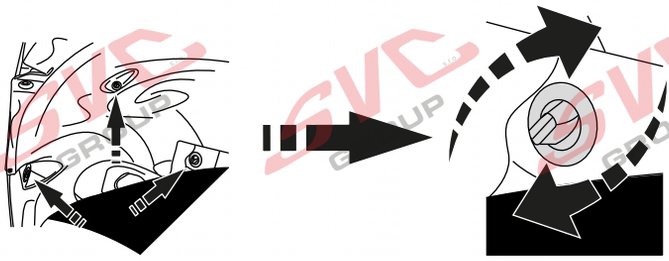

SVC GROUP ©- 15/2020

SVC GROUP s.r.o. Průmyslová zóna - 179
547 01 Náchod-ČR
www.svcgroup.cz
e-mail: svc@svcgroup.cz
Tel.: +420 491421021
+420 491421022
mob.: +420 603360607

QR kódem stáhnete rozšířeny montážní návod / Met QR-code kunt u de uitgebreide montage-instructies downloaden

SVC GROUP ©- 05/19

DACIA DUSTER 2024

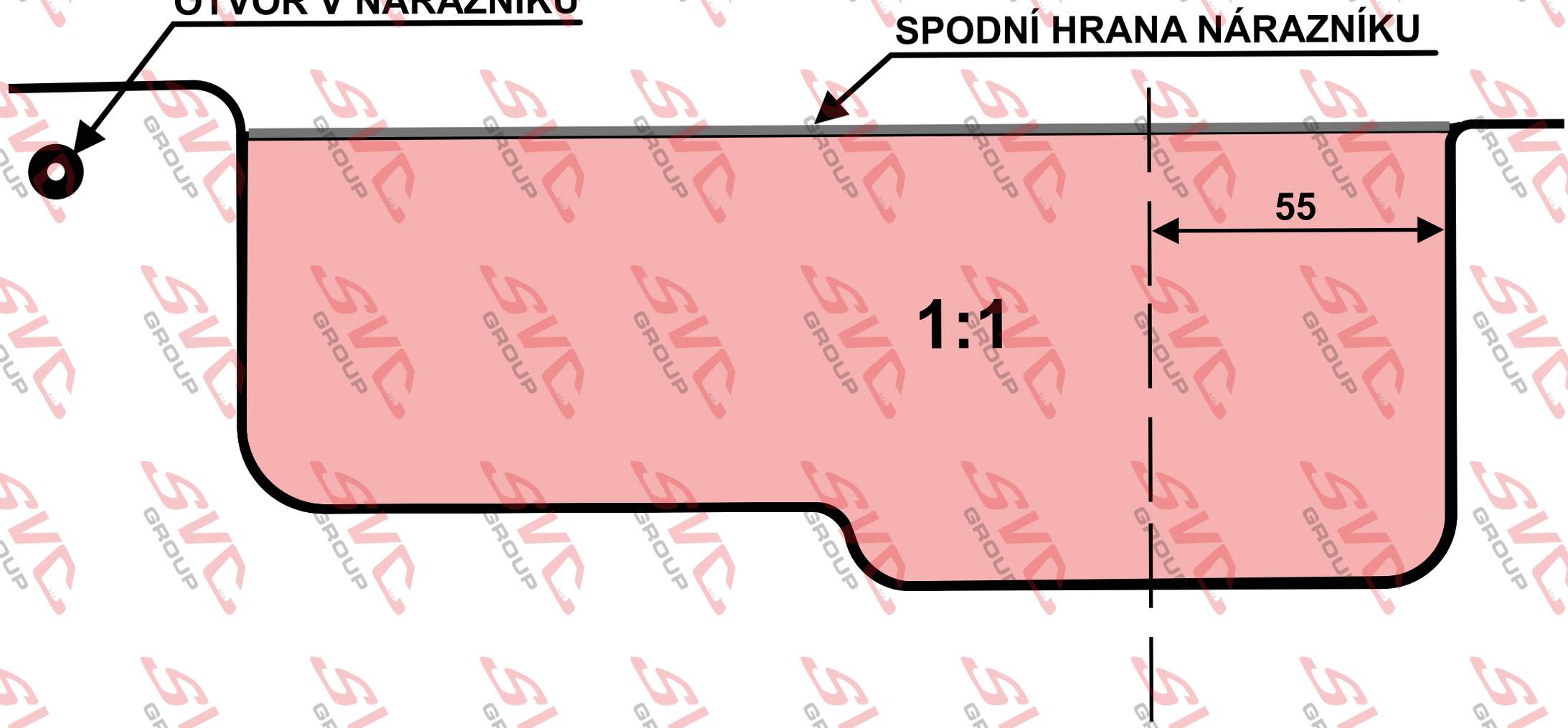

VLOŽIT ZEVNITŘ NÁRAZNÍKU

L

P

18.

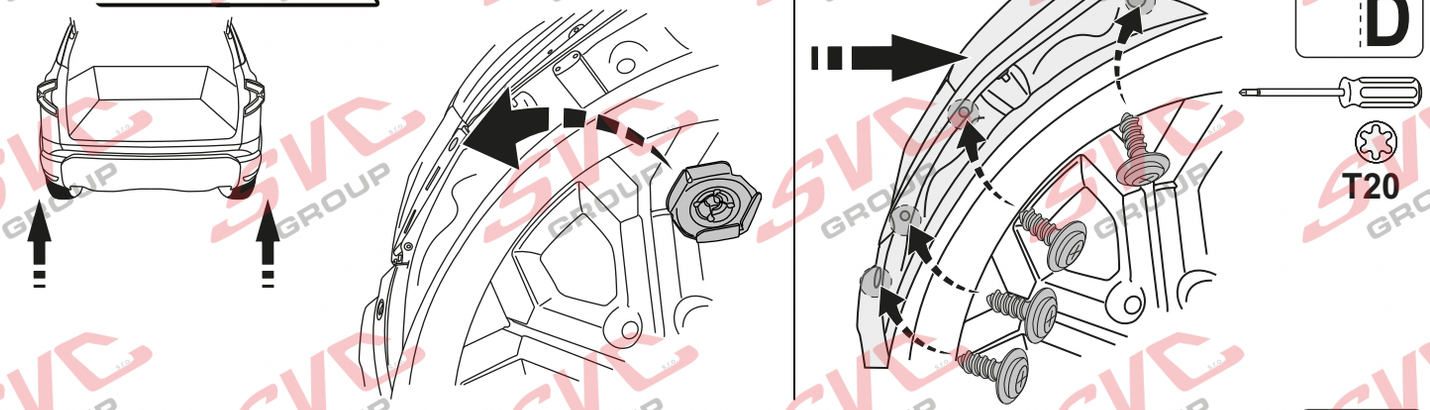

20.

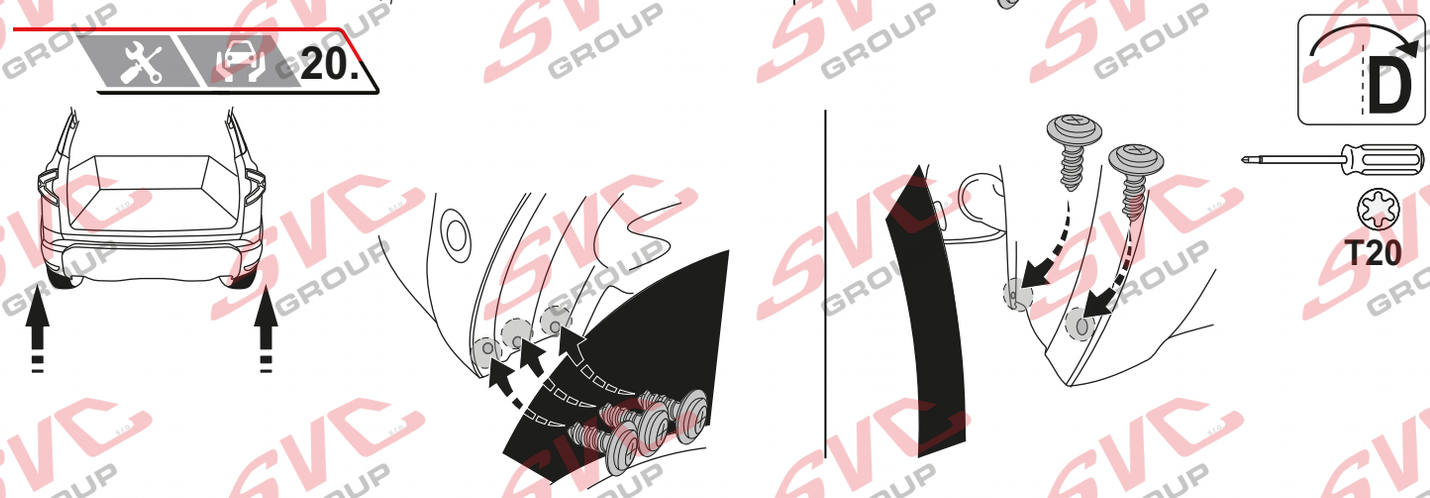

21.

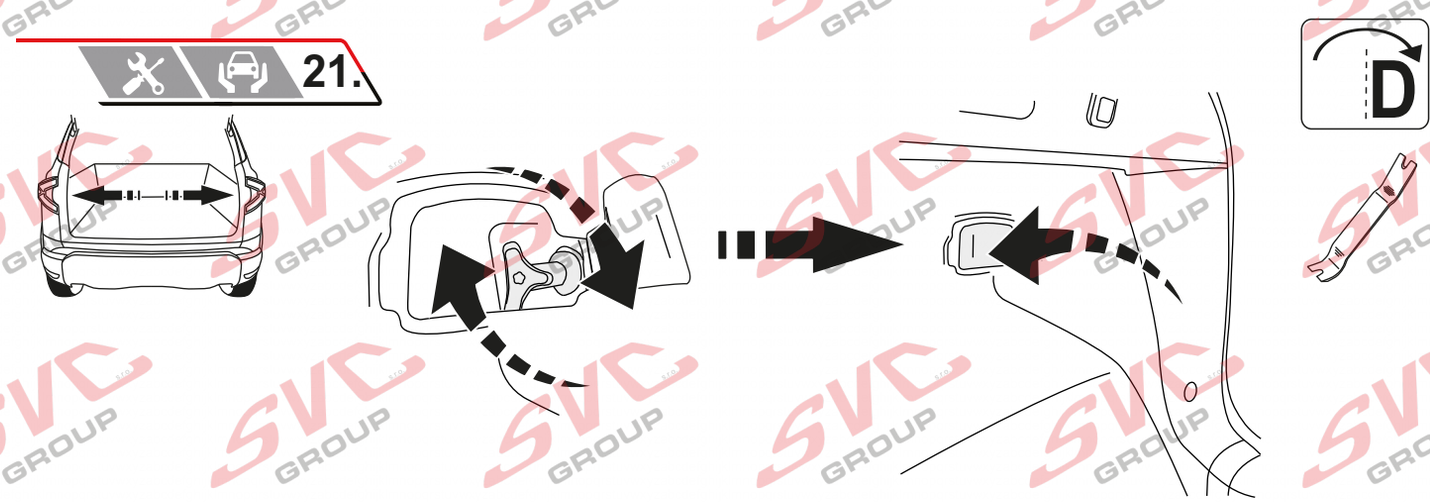

23.

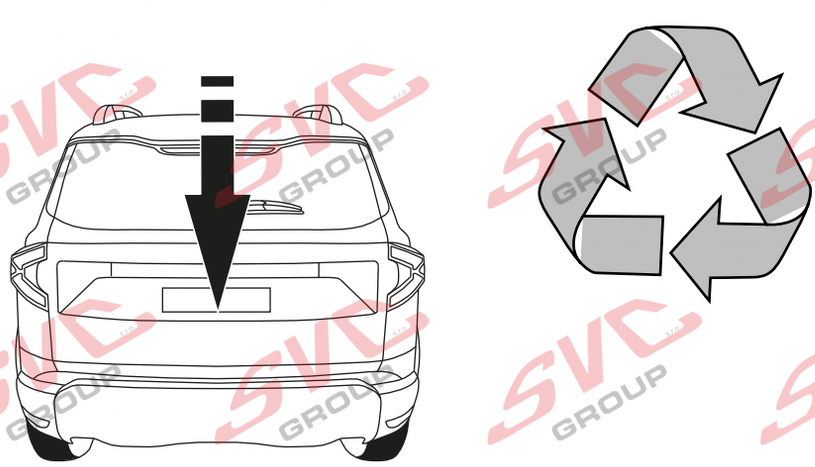

SVC GROUP ©- 15/2020

SVC GROUP s.r.o. Průmyslová zóna - 179 547 01 Náchod-ČR www.svcgroup.cz e-mail: svc@svcgroup.cz Tel.: +420 491421021 +420 491421022 mob.: +420 603360607

QR kódem stáhnete rozšířeny montážní návod / Met QR-code kunt u de uitgebreide montage-instructies downloaden

SVC GROUP ©- 05/19

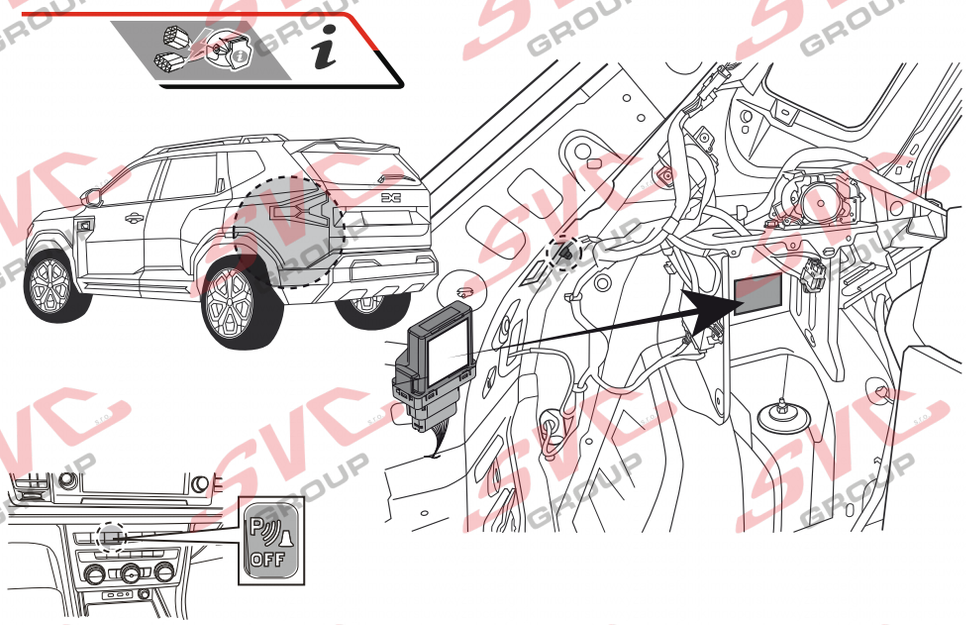

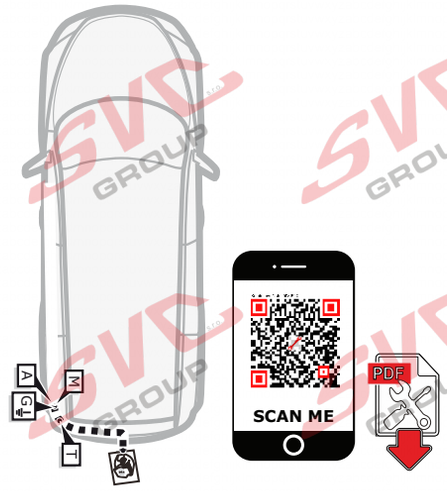

Ful version instruction SCAN ME

Informace pro odpojování couvacích senzorů PDC pro tažné zařízení

Vypínač pro vypínání couvacích senzoru PCD je umístněný na palubní desce vozu.
od elektropřípojky tažných zařízení.
Nemusíte tedy pracně na elektroinstalaci vozu napojovat odpojování couvacích senzorů PDC a zpětných kamer
Pokud chcete senzory vypnout, použijte vypínač na palubní desce.

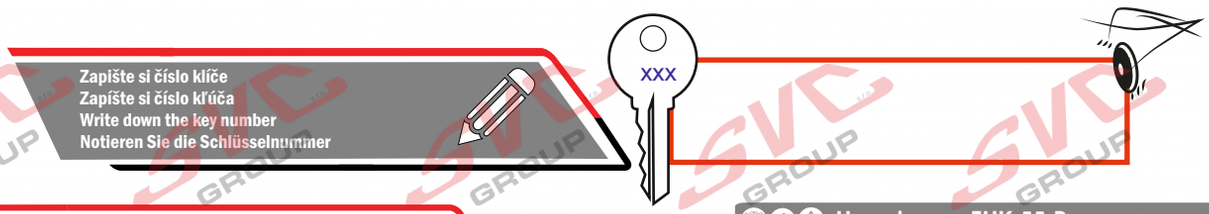

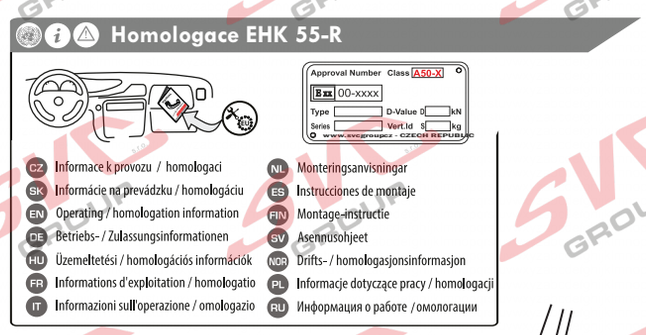

SVC GROUP TEAM

Děkuje za důvěru / Ďakuje za dôveru

Registration / Registrierung

Thank you for your trust / Danke Für dein Vertrauen

Merci pour votre conance / Grazie per la tua ducia

Tankewol foar jo fertrouwen

Registrace / Registrácia

Registration /
Registrierung
Inscription /
Registrazione
Rekisteröinti /
Регистрация

Tažné zařízení
Attelages
TOWBARS
ANHÄNGERKUPPLUNGEN

Homologace - registrační certifikát
Exx -55R-01 x.01
EHC R-55
EHK 55-R

Podmínky homologace a provozu
Podmienky homologácie a prevádzky
Conditions for approval and operation
Zulassungs- und Betriebsbedingungen

E-1

Montážní instrukce - Montažny inštrukcia - Installation insrtuktion - Montageanleitung - Istruzioni di montaggio - Instrukcja montażu - Manual de montaje Monteringsvejledning - Paigaldusjuhe nd -Asennusohje - Notice de montage - Sz. szerelési útmuutató - Montagehandleiding - Monteringsanvisning - Insructioni de montaj -Teringsanvisningar -

CZ Volný prostor dle přílohy VII, směrnicеč. EC 55-R EU musí být dodržen.

SK Volny priestor podľa prílohy VII, směrnicеč. EC 55-R EÚ musí byť dodržaný.

EN The clerarance specied in appendix VII, diagram 25 ofguideline EC r-55 EU must be guaranteed.

DE Der Freiraum nach Anhang VII, Abbildung 25 der Richtlinie EC R-55 EU ist zu gewährleisten.

HU Az EC 55-R EU irányelv VII. mellékletében, a 25. ábrán a vonógömb elhelyezése számára elírt szabad tér-adatokat bizitosítani ke

FR La zone de dégagement doitément àannexe VII, illustration 25 de la directive EC 55-R EU.

IT Deve essere garantito lo spazio libero secondo l'allegato VII, gura 25 della direttiva EC 55-R EU.

NL De tussenruimte conform supplement VII, afbeelding 25 van de richtlijn EC 55-R moet in acht worden genomen.

ES Debe garantizarse el espacio libre, conforme al anexo VII, gura 25 de la directiva comunitaria EC 55-R EU.

FIN Vapaa tila on taattava direktiivin EC 55-R EU liitteen VII, kuvan 25 mukaisesti.

SV Spelrummet enligt bilaga VII, Figur 25 i riktlinje EC 55-R EU skall garanteras.

NOR Frirommet etter tillegg VII, gur 25 i direktiv EC 55-R EU skal overholdes.

PL Należy zapewnić szczelność zgodnie z rysunkiem nr 25 dyrektywy EC 55-R zawartej w załączniku nr VII.

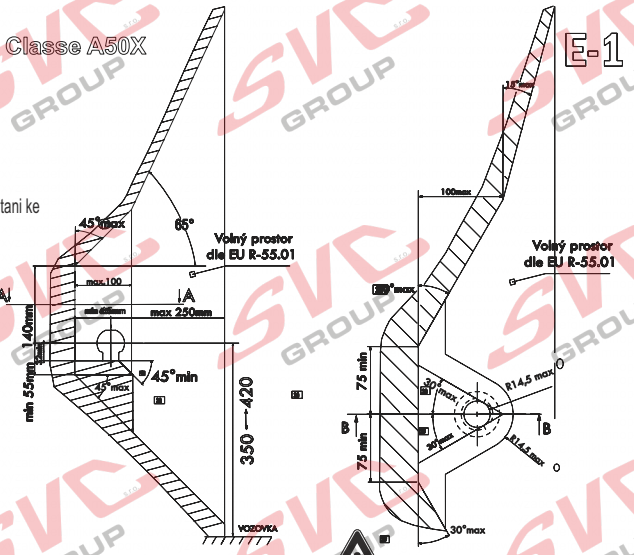

CZ Při celkové přípustné hmotnosti vozidla SK Pri celkovej povolennej hmotnosti vozidla EN With a total permissible vehicle weight

DE Bei einem zulässigen Gesamtgewicht des Fahrzeugs HU A jármű teljes megengedett tömegénél

FR Pour un poids total autorisé du véhicule IT Con peso totale ammesso del veicolo

ES Con el peso total admisible del vehículo FIN Ajoneuvon kokonaispaino SV Pri skupni dovoljeni maso vozila

NOR Ved total tillatt kjøretøyets vekt PL Przy całkowitej dopuszczalnej masie pojazdu NL Bij een totaal toegestaan voertuiggewicht

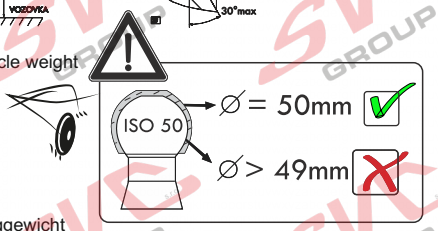

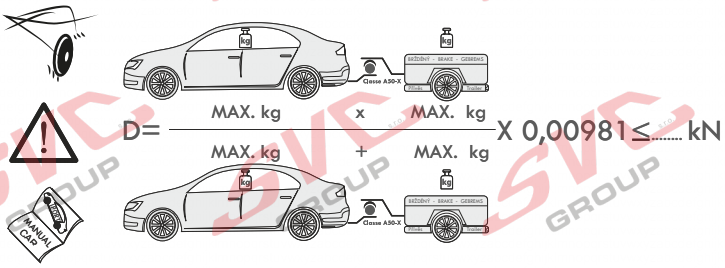

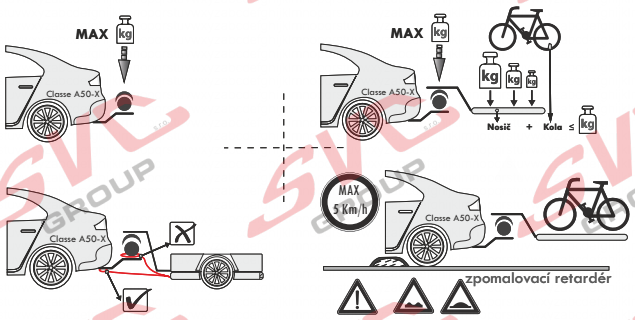

CZ Pokud jsou v technickém průkazu vozidla uvedené nižší hodnoty než zveřejněné k dokumentaci výrobku . Jsou tyto hodnoty výrobce vozu směrodatné pro zapsání do technického průkazu vozidla.

SK Pokiaľ sú v technickom preukaze vozidla uvedenej nižšie hodnoty než zverejnené k dokumentácii výrobku. Sú tieto hodnoty výrobcu vozidla smerodajné pre zapísanie do technického preukazu vozidla.

EN If the vehicle's certicate of roadworthiness indicates lower values than those published in the product documentation. These values by the vehicle manufacturer are decisive for the entering into the vehicle's certificte of roadworthiness.

DE Falls im KFZ-Brief des Fahrzeugs niedrigere, als in der Dokumentation des Produkts verö entlichte Werte angeführt sind, sind diese Werte des Fahrzeugherstellers für den Eintrag in den KFZ-Brief des Fahrzeugs maßgebend.

HU Amennyiben a forgalmi engedélybe jegyzett adatok a gépjármű dokumentációban feltüntetetett adatoktól alacsonyabb értékűek lennének, úgy a gépjármű gyártója által megadott és a forgalmi engedélybe pontosan bejegyzendő adatokat kell irányadóként minősíteni.

FR Si, sur la carte grise du véhicule, vous trouvez des valeurs inférieures à celles publiées dans la documentation du produit, les valeurs du fabricant du véhicule sont déterminantes et devront être inscrites sur la carte grise du véhicule.

IT Se nella carta di circolazione del veicolo sono riportati valori inferiori a quelli indicati nella documentazione del prodotto. Questi valori del produttore del veicolo sono decisivi per la registrazione nella carta di circolazione del veicolo.

NL Als in het kentekenbewijs van het voertuig lagere waarden vermeld staan dan gepublic eerd in de productdocumentatie, dan zijn deze waarden van de fabrikant van het voertuig bindend voor inschrijving in het kentekenbewijs van het voertuig.

ES Si en la cha técnica del vehículo se indican valores menores que los publicados en la documentación del producto, estos valores facilitados por el fabricante del vehículo son decisivos para la inscripción en la ficha ecnica del vehículo.

FIN Jos ajoneuvon rekisteriotteessa on esitetty alempia arvoja kuin tuotteen dokumentaatiossa esitetyt, ovat nämä ajoneuvon valmistajan antamat arvot ratkaisevia ajoneuvon rekisteriotteeseen merkitsemistä varten.

SV Om det i fordonets registreringsbevis nns angivna lägre värden än de som är angivna i produktens dokumentation, är dessa värden från fordonets tillverkare riktgivande för det som antecknas i fordonets registreringsbevis.

NOR Dersom det i kjøretøyets vognkort er oppgitt lavere verdier enn de som er o entliggjort som produktdokumentasjon, er disse angivelsene fra kjøretøysprodusenten retningsgivende for å noteres ned i kjøretøyets vognkort.

PL Jeżeli w dowodzie rejestracyjnym pojazdu są podane wartości niższe od tych, które znajdują się w dokumentacji wyrobu, to te dane producenta samochodu są miarodajne do wpisania ich do dowodu rejestracyjnego pojazdu.

Podmínky provozu po státech v EU / Operating conditions for farms in the EU Betriebsbedingungen für landwirtschaftliche Betriebe in der EU / Podmienky prevádzky po štátoch v EÚ / Conditions d'exploitation dans les exploitations agricoles de l'UE / Condiciones de funcionamiento por estados de la UE / Condizioni di esercizio nelle aziende agricole dell'UE / Warunki prowadzenia działalności rolniczej w UE / Az EU-ban érvényes üzemeltetési feltételek / Voorwaarden voor het gebruik van landbouwgrond in de EU

SVC GROUP s.r.o. Průmyslová zóna - 179 547 01 Náchod-ČR
www.svcgroup.cz Tel.:+420 491421021
+420 491421022
e-mail: svc@svcgroup.cz mob.: +420 603360607

SVC GROUP ©- 03/2025

CZ Informace k provozu / homologaci

www.svcgroup.com

Výrobek je vyráběný dle platných norem EHK-55 R pro prodej ve státech EU. Informace pro použití, provoz a záruky pro tažné zařízení naleznete na našem webu, www.svcgroup.cz
Technické informace > Tažné zařízení>Všeobecné podmínky použití výrobku. Nebo si je stáhněte aplikace přes přiložený QR-cod
Součástí dodávky tažného zařízení je dodán TYPOVÝ LIST. Tento typový list slouží pro zapsání výrobku do technického průkazu vozidla, a obsahuje základní podmínky pro použití výrobku.
Typový list slouží i jako záruční lis proto jej uschovejte v dokumentaci vozidla.

SK Informácie na prevádzku / homologáciu

www.svcgroup.com

Výrobok je vyrábaný podľa platných noriem EHK-55 R pre predaj v štátoch EÚ. Informácie pre použitie, prevádzku a záruky pre ťažné zariadenie nájdete na našom webe, www.svcgroup.cz
Technické informácie> Ťažné zariadenie> Všeobecné podmienky použitia výrobku. Alebo si ich stiahnite aplikácie cez priložený QR-cod
Súčasťou dodávky ťažného zariadenia je dodaný TYPOVÝ LIST. Tento typový list slúži pre zapísanie výrobku do technického preukazu vozidla, a obsahuje základné podmienky použitia výrobku.
Typový list slúži aj ako záručný lis preto ho uschovajte v dokumentácii vozidla.

EN Operating / homologation information

www.svcgroup.com

The product is manufactured according to the applicable EHK-55 R standards for sale in EU countries. Information on the use, operation and warranties for the towbar can be found
on our website, www.svcgroup.com
Technical information> Towing hitch> General conditions of use. Or download them via QR-cod
The towing device is supplied with a TYPE SHEET. This data sheet is used to enter the product in the vehicle registration document and contains the basic conditions for use of the product.
The data sheet also serves as a warranty press, so keep it in the vehicle documentation.

DE Betriebs / Zulassungsinformationen

www.svcgroup.com

Das Produkt wird gemäß den geltenden EHK-55 R-Standards für den Verkauf in EU-Ländern hergestellt. Informationen zu Verwendung, Betrieb und Gewährleistung der
Anhängerkupplung finden Sie auf unserer Website www.svcgroup.com
Technische Informationen> Anhängerkupplung> Allgemeine Nutzungsbedingungen. Oder laden Sie sie per QR-Code herunter
Die Anhängevorrichtung wird mit einem TYPENBLATT geliefert. Dieses Datenblatt dient zur Eintragung des Produkts in das Kfz-Kennzeichen und enthält die Grundbedingungen
für die Verwendung des Produkts. Das Datenblatt dient auch als Garantiepresse. Bewahren Sie es daher in der Fahrzeugdokumentation auf.

ES Instrucciones de montaje

www.svcgroup.com

El producto se fabrica de acuerdo con los estándares EHK-55 R aplicables para la venta en países de la UE.
Puede encontrar información sobre el uso, el funcionamiento y las garantías
de la barra de remolque en nuestro sitio web, Información técnica> Enganche de remolque> Condiciones generales de uso.
O descárguelos a través de QR-cod
El dispositivo de remolque se suministra con una HOJA DE TIPO. Esta hoja de datos se utiliza para ingresar el producto en el documento de registro del vehículo y contiene
las condiciones básicas para el uso del producto. La hoja de datos también sirve como una prensa de garantía, por lo tanto, consérvela en la documentación del vehículo.

FR Informations d'exploitation / homologation

www.svcgroup.com

Le produit est fabriqué conformément aux normes EHK-55 R applicables pour la vente dans les pays de l'UE.
Des informations sur l'utilisation, le fonctionnement et les garanties de
l'attelage sont disponibles sur notre site Web, www.svcgroup.com.
Informations techniques> Attelage de remorquage> Conditions générales d'utilisation. Ou téléchargez-les via QR-cod
Le dispositif de remorquage est fourni avec une feuille de type. Cette fiche technique est utilisée pour entrer le produit dans le certificat d'immatriculation du véhicule et contient les
conditions de base pour l'utilisation du produit. La fiche technique sert également de presse de garantie, conservez-la dans la documentation du véhicule.

SVC GROUP ©- 03/2025

NL Monteringsanvisningar

Het product is vervaardigd volgens de toepasselijke EHK-55 R-normen voor verkoop in EU-landen. Informatie over het gebruik, de werking en de garanties voor de trekhaak vindt u op onze website www.svcgroup.com Technische informatie> Trekhaak> Algemene gebruiksvoorwaarden. Of download ze via QR-cod
Het sleepapparaat wordt geleverd met een TYPE BLAD. Dit gegevensblad wordt gebruikt om het product in het voertuigregistratiedocument in te voeren en bevat de basisvoorwaarden voor het gebruik van het product. Het gegevensblad dient ook als garantiepers, dus bewaar het in de voertuigdocumentatie.

ES Instrucciones de montaje

El producto se fabrica de acuerdo con los estándares EHK-55 R aplicables para la venta en países de la UE. Puede encontrar información sobre el uso, el funcionamiento y las garantías de la barra de remolque en nuestro sitio web www.svcgroup.com Información técnica> Enganche de remolque> Condiciones generales de uso. O descárguelos a través de QR-cod
El dispositivo de remolque se suministra con una HOJA DE TIPO. Esta hoja de datos se utiliza para ingresar el producto en el documento de registro del vehículo y contiene las condiciones básicas para el uso del producto. La hoja de datos también sirve como una prensa de garantía, por lo tanto, consérvela en la documentación del vehículo.

FIN Montage-instructie

Tuote on valmistettu EU-maissa myytävien EHK-55 R -standardien mukaisesti. Tietoja vetokoukun käytöstä, käytöstä ja takuista löytyy verkkosivuiltamme www.svcgroup.com Tekniset tiedot> Vetokoukku> Yleiset käyttöolosuhteet. Tai lataa ne QR-koodin kautta
Hinauslaite toimitetaan TYYPPI-ARKKI. Tätä lomaketta käytetään tuotteen syöttämiseen ajoneuvon rekisteröintitodistukseen, ja se sisältää tuotteen käytön perusedellytykset. Tietolomake toimii myös takuupuristimena, joten säilytä se ajoneuvon dokumenteissa.

SL

Izdelek je izdelan po veljavnih standardih EHK-55 R za prodajo v državah EU. Informacije o uporabi, delovanju in garancijah za vlečno ploščo najdete na našem spletnem mestu www.svcgroup.com Tehnični podatki> Vlečna kljuka> Splošni pogoji uporabe. Ali pa jih prenesite preko QR-kod
Vlečna naprava je opremljena s TIPNIM LISTOM. Ta podatkovni list se uporablja za vnos izdelka v registracijski dokument vozila in vsebuje osnovne pogoje za uporabo izdelka. Podatkovni list služi tudi kot garancijski tisk, zato ga hranite v dokumentaciji vozila.

NOR Drifts- / homologasjonsinformasjon

Produktet er produsert i henhold til gjeldende EHK-55 R standarder for salg i EU-land. Informasjon om bruk, drift og garantier for tilhengerfeste finner du på år hjemmeside, www.svcgroup.com
Teknisk informasjon> Tilhengerfeste> Generelle bruksbetingelser. Eller last dem ned via QR-koding
Taueanordningen leveres med TYPEBLAD. Dette databladet brukes til å oppgi produktet i kjøretøyets registreringsbevis og inneholder de grunnleggende betingelsene for bruk av produktet. Databladet fungerer også som garantipresse, så hold det i bilens dokumentasjon.

PL Informacje dotyczące pracy / homologacji

Produkt jest wytwarzany zgodnie z obowiązującymi normami EHK-55 R na sprzedaż w krajach UE. Informacje na temat użytkowania, obsługi i gwarancji na hak holowniczy można znaleźć na naszej stronie internetowej www.svcgroup.com Informacje techniczne> Zaczep holowniczy> Ogólne warunki użytkowania. Lub pobierz je za pomocą kodu QR
Urządzenie holownicze jest dostarczane z ARKUSZEM TYPU. Ta karta danych służy do wpisania produktu do dokumentu rejestracyjnego pojazdu i zawiera podstawowe warunki użytkowania produktu. Karta danych służy również jako prasa gwarancyjna, dlatego przechowuj ją w dokumentacji pojazdu.

RU Информация о работе / омологации

El producto se fabrica de acuerdo con los estándares EHK-55 R aplicables para la venta en países de la UE. Puede encontrar información sobre el uso, el funcionamiento y las garantías de la barra de remolque en nuestro sitio web, www.svcgroup.com
Información técnica> Enganche de remolque> Condiciones generales de uso. O descárguelos a través de QR-cod
El dispositivo de remolque se suministra con una HOJA DE TIPO. Esta hoja de datos se utiliza para ingresar el producto en el documento de registro del vehículo y contiene las condiciones básicas para el uso del producto. La hoja de datos también sirve como una prensa de garantía, por lo tanto, consérvela en la documentación del vehículo.

SVC GROUP s.r.o. Průmyslová zóna - 179
547 01 Náchod-ČR
www.svcgroup.cz
e-mail: svc@svcgroup.cz
Tel.:+420 491421021
+420 491421022
mob.: +420 603360607
QR kódem si stáhnete si rozšířený montážní návod / With QR code you can download the extended assembly instructions
SVC GROUP ©- 09/23

SCAN ME

PDF

Montážní návod Montážny návodInstallation instructions
Installationsanleitung Instructions d'installation

PL Instrukcja montażu

Aby uzyskać szczegółowe instrukcje instalacji i warunki produktu, zeskanuj kod QR

1.Zdemontować tylne światła, tylny zderzak i jego plastikowe wzmocnienie (nie będą już potrzebne).
2.Zdejmij wypustki z punktów mocowania i usuń nadlewki na belkach. Przymocować prawą i lewą stronę haka holowniczego najbardziej oddaloną od tylnej ściany za pomocą rurki dystansowej i śrub M12 x 50 (10.9). Lekko dokręcić.
3.Korzystając z pomocy drugiego mechanika, zamontuj główny wspornik holowniczy i przymocuj go do belki razem z bokiem wspornika holowniczego. Za pomocą śruby M12 x 50 (10.9) i śruby belki głównej M12 x 40 (10.9).
4.Następnie wyrównaj wszystko prawidłowo i dokręć zgodnie z momentami dokręcania.
Wykonaj wycięcie w zderzaku, jak pokazano na rysunku i ponownie zamontuj wszystkie części zdemontowane w kroku 1.

IT Istruzioni dimontaggio per la

Per istruzioni di installazione dettagliate e condizioni del prodotto, eseguire la scansione del codic

Rimuovere le luci posteriori, il paraurti posteriore e il suo rinforzo in plastica (non sarà più necessario).
Rimuovere le linguette dai punti di montaggio e rimuovere l'eventuale tracimazione sulle travi. Fissare i lati destro e sinistro della staa di traino più distanti dalla parte posteriore con il tubo distanziatore e le viti M12 x 50 (10.9). Serrare leggermente.
Con un secondo meccanico, montare la staa di traino principale e ssarla alla trave insieme al lato della staa di traino. Con il bullone M12 x 50 (10,9) e con il bullone della trave principale M12 x 40 (10,9).
Allineare quindi il tutto correttamente e serrare secondo le coppie di serraggio.
Eseguire il taglio del paraurti come illustrato e reinstallare tutte le parti rimosse al punto 1

NO Monteringsanvisning

For installasjonsinstruksjoner og produktbetingelser, skann QR-koden

Fjern baklysene, den bakre støtfangeren og plastforsterkningen (denne vil ikke lenger være nødvendig).
Fjern tappene fra monteringspunktene og ern eventuelt overløp på bjelkene. Fest høyre og venstre side av slepebøylen lengst fra bakre ate med avstandsrøret og M12 x 50-skruer (10.9). Stram lett til.
Bruk en annen mekaniker til å montere hovedtrekkbraketten og feste den til bjelken sammen med siden av trekkbraketten. Med M12 x 50 (10.9)-bolten og med hovedbjelkebolten M12 x 40 (10,9).
Juster deretter alt riktig og stram til i henhold til tiltrekkingsmomentene.
Gjør utskjæringen i støtfangeren som vist, og monter alle delene som ble ernet i trinn 1 på nytt.

NL Montagehandleiding

Scan de QR-code voor installatie-instructies en instructies voor productcondities

Verwijder de achterlichten, de achterbumper en de plastic versteviging (deze zijn niet meer nodig).
Verwijder de lipjes van de bevestigingspunten en verwijder eventuele overloop op de balken. Bevestig de rechter- en linkerkant van de trekhaak die het verst van de achterkant af zit met de afstandsbuis en M12 x 50 schroeven (10.9). Draai lichtjes aan.
Monteer met behulp van een tweede monteur de hoofdtrekhaak en bevestig deze samen met de zijkant van de trekhaak aan de balk. Met de M12 x 50 (10.9) bout en met de bout van de hoofddraagbalk M12 x 40 (10,9).
Lijn vervolgens alles goed uit en draai vast volgens de aandraaimomenten.
Maak de uitsparing in de bumper zoals afgebeeld en monteer alle in stap 1 verwijderde onderdelen opnieuw.

HU Szerelési útmutató

A telepítési és a termékfeltételekkel kapcsolatos utasításokat olvassa be a QR-kódot

Távolítsa el a hátsó lámpákat, a hátsó lökhárítót és annak műanyag megerősítését (erre már nem lesz szükség).
Távolítsa el a rögzítőfüleket a rögzítési pontokról, és távolítsa el a gerendákon lévő túlfolyókat. 3. Rögzítse a vontatótartó jobb és bal oldalát a hátsó felülettől legtávolabbra a távtartó csővel és az M12 x 50-es csavarokkal (10.9). Enyhén húzza meg.
Egy második szerelő segítségével illessze a fő vontatási konzolt, és a vontatási konzol oldalával együtt rögzítse a gerendához.
Az M12 x 50-es csavarral (10.9) és a főgerenda csavarjával M12 x 40 (10,9) csavarral.
Ezután igazítson mindent megfelelően, és húzza meg a meghúzási nyomatékoknak megfelelően.
Készítse el a lökhárító kivágását a képen látható módon, és szerelje vissza az 1. lépésben eltávolított összes alkatrészt.

RU Инструкция по монтажу

Подробные инструкции по установке и условиям продукта отсканируйте QR-к

Снимите задние фонари, задний бампер и его пластиковое усиление (оно больше не понадобится).
Снимите выступы с точек крепления и удалите все наплывы на балках. Закрепите правую и левую стороны буксировочного кронштейна, наиболее удаленные от задней панели, с помощью распорной трубы и винтов M12 x 50 (10.9). Слегка затяните.
С помощью второго механика установите основной буксировочный кронштейн и прикрепите его к балке вместе с боковой частью буксировочного кронштейна. С помощью болта M12 x 50 (10.9) и болта главной балкиM12 x 40 (10,9).
Затем выровняйте все как следует и затяните в соответствии с моментами затяжки.
Сделайте вырез в бампере, как показано на рисунке, и установите все детали, снятые в шаге 1.

SVC GROUP s.r.o. Průmyslová zóna - 179 547 01 Náchod-ČR
www.svcgroup.cz
e-mail: svc@svcgroup.cz
Tel.: +420 491421021
+420 491421022
mob.: +420 603360607
QR kódem stáhnete rozšířený montážní návod / Verwenden Sie den QR-Code, um die erweiterte Montageanleitung herunterzuladen
SVC GROUP © 05/19

CZ Pozor informace k záruce
SK Pozor informácie k záruke
EN Note the warranty information
DE Beachten Sie die Garantieinformationen
HU Vegye gyelembe a jótállási információkat
FR Notez les informations de garantie
IT Nota le informazioni sulla garanzia
NL Let op de garantie-informatie
ES Atención
FIN Huomio
PL Uwaga
RU Внимание

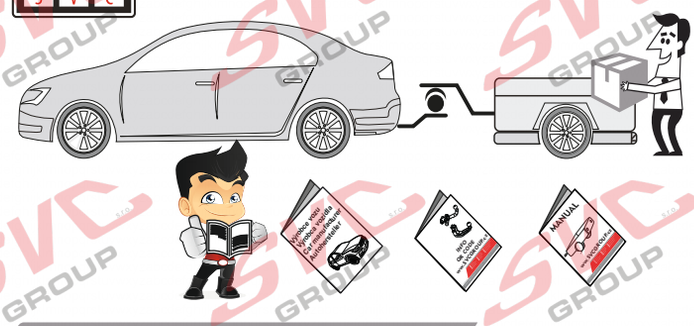

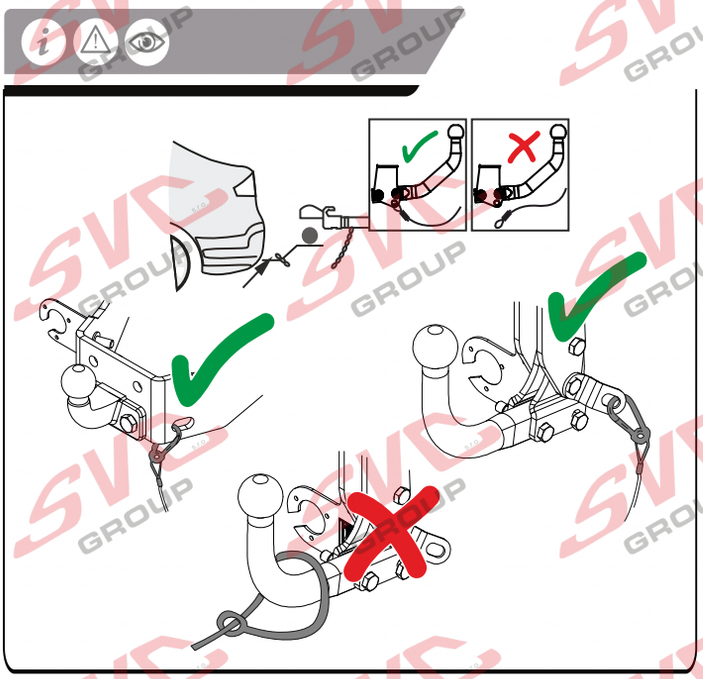

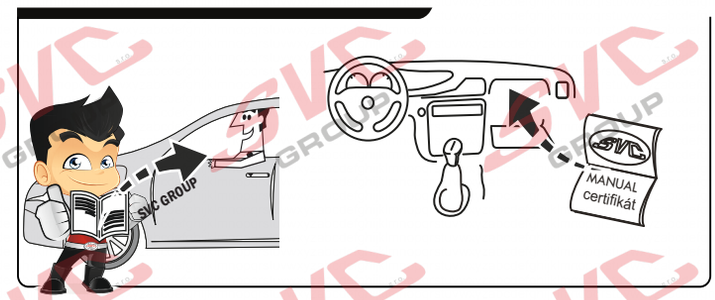

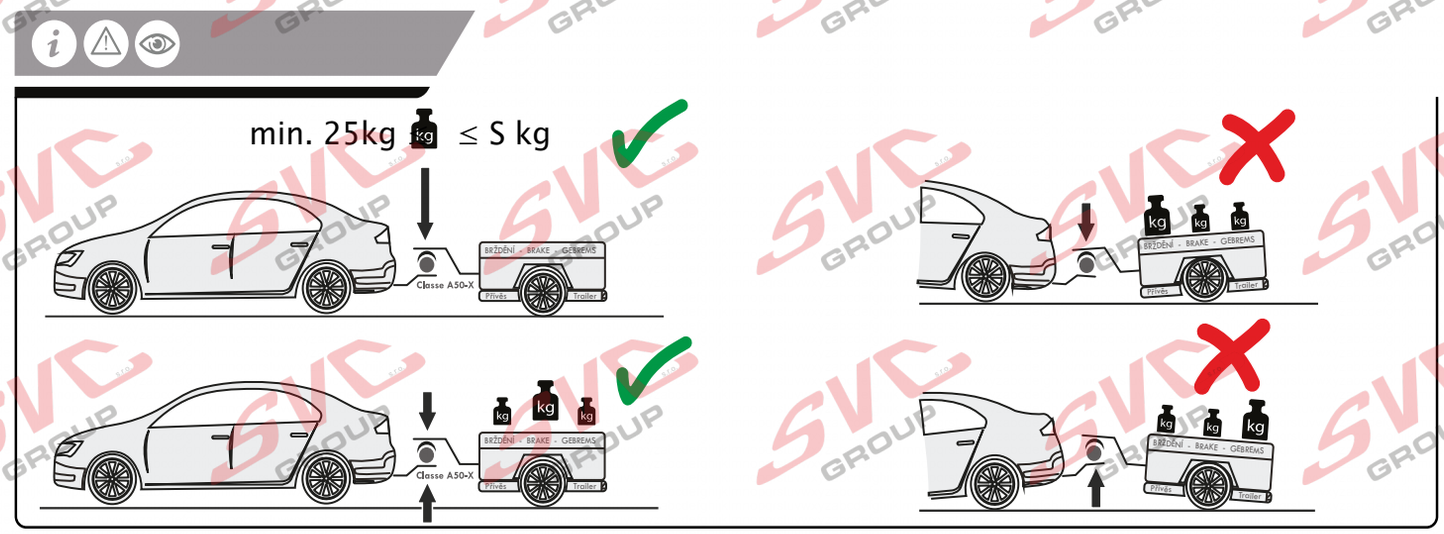

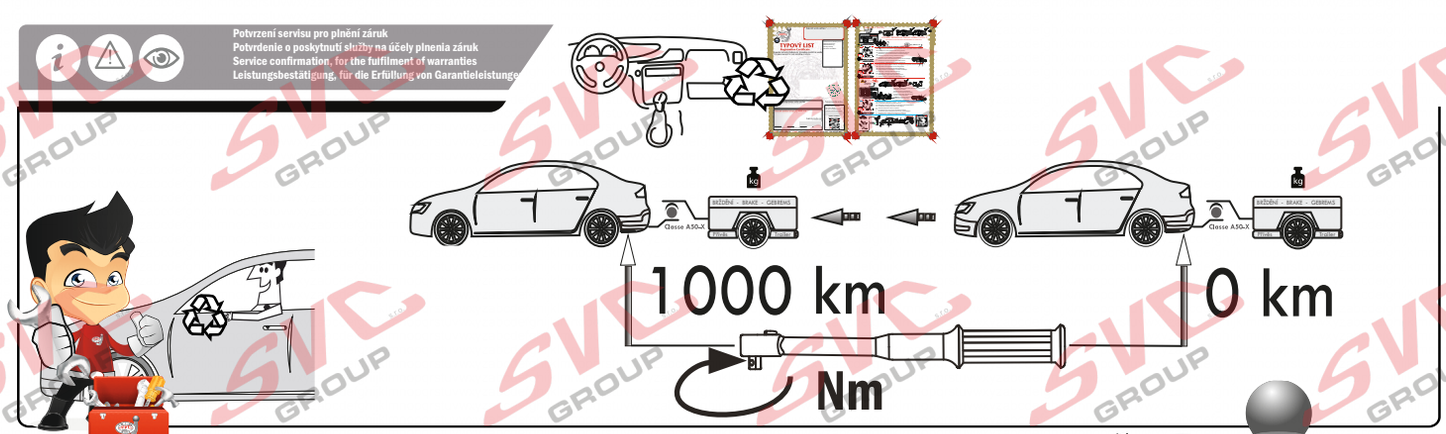

Vysokov 179
547 01 Náchod, Česká Republika
+420 603 360 607 +420 491421021
www.svcgroup.cz

SVC GROUP ©-01-2025

Service Vitver Centrum

CZ Pozor informace k záruce
SK Pozor informácie k záruke
EN Note the warranty information
DE Beachten Sie die Garantieinformationen
HU Vegye gyelembe a jótállási információkat
FR Notez les informations de garantie
IT Nota le informazioni sulla garanzia
NL Let op de garantie-informatie
ES Atención
FIN Huomio
PL Uwaga
RU Внимание

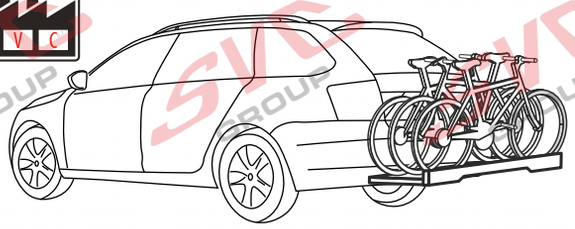

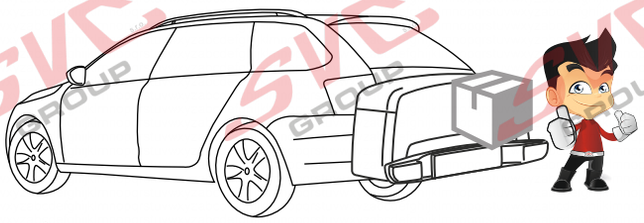

VTZ 001-543
VTZ 003-543

VTZ 002-543

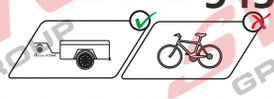

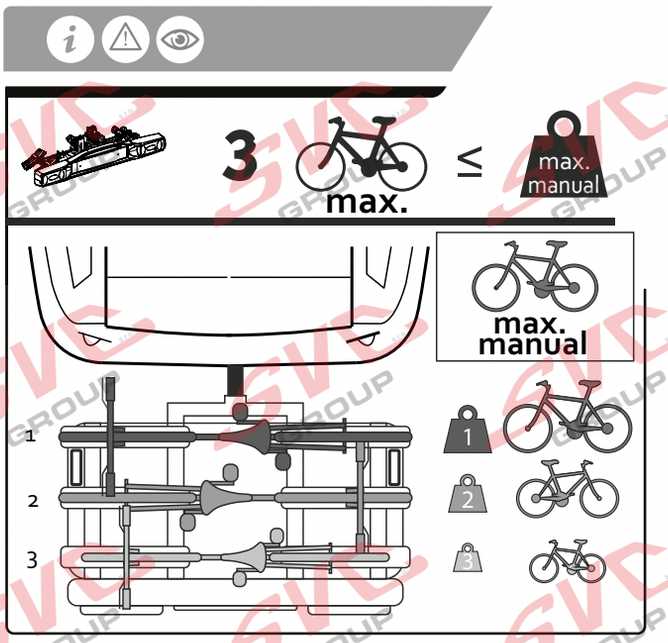

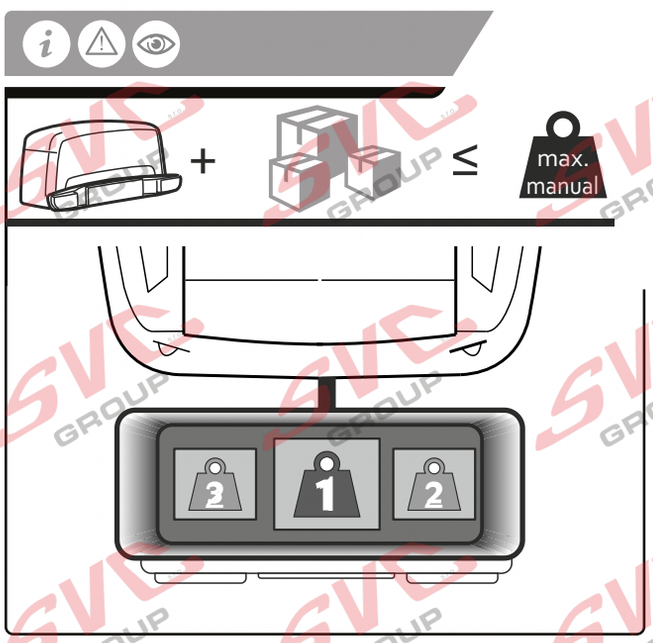

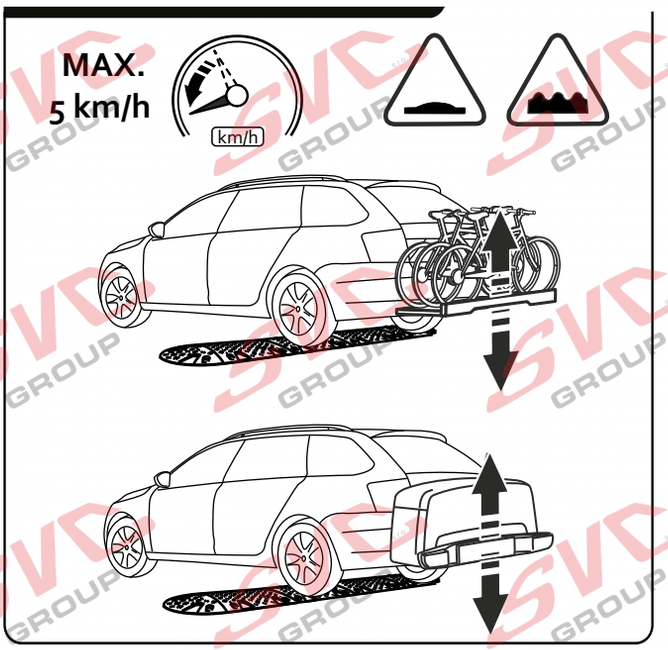

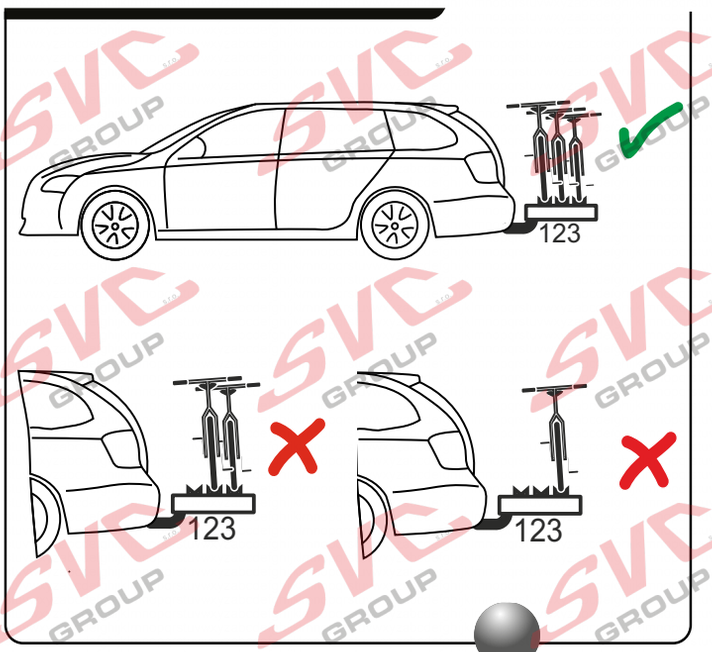

SVC GROUP s.r.o.
Vysokov 179 547 01 Náchod, Česká Republika +420 603 360 607 +420 491421021
www.svcgroup.cz

SVC GROUP ©-01-2025

Service Vitver Centrum