Možnost připojení přes CANBUS
Dodatek pro montáž Č 1



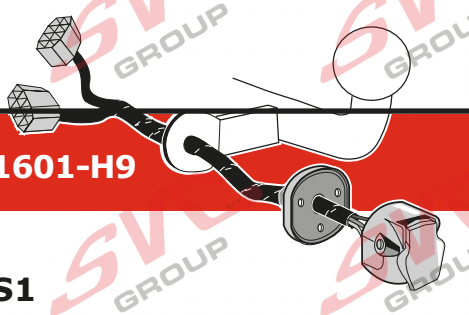

Partnr.: P11601-H9

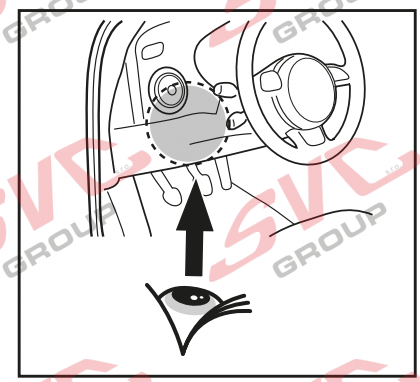

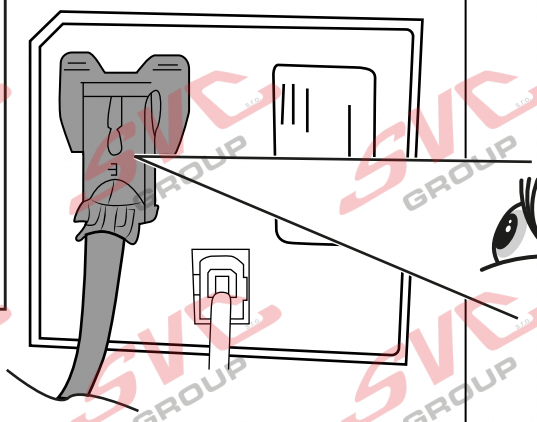

ICAS1

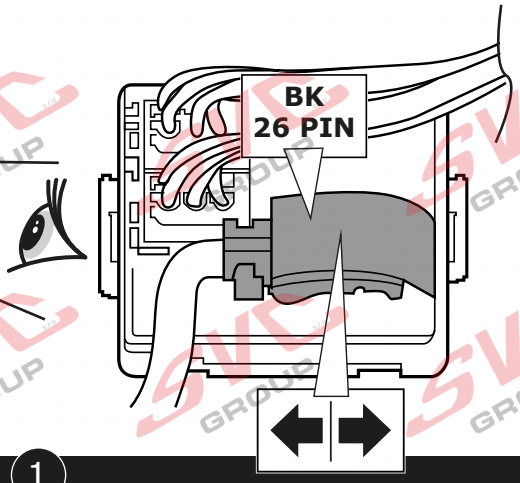

1

ICAS1

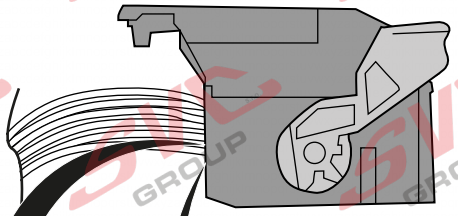

2

3

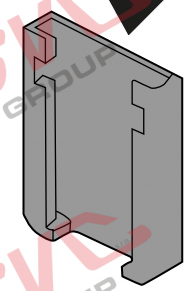

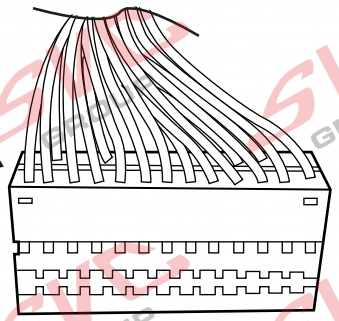

CAN-Data Wire

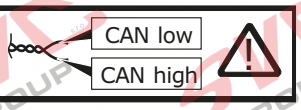

Option 1

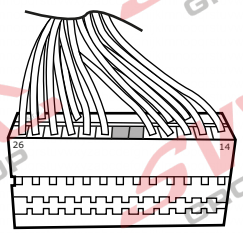

Pos. 19

Pos. 20



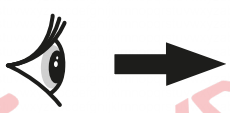

Option 2

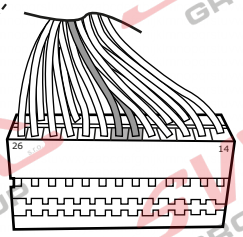

Pos. 19

Pos. 20





© SVC Group 2022

1

Option 1

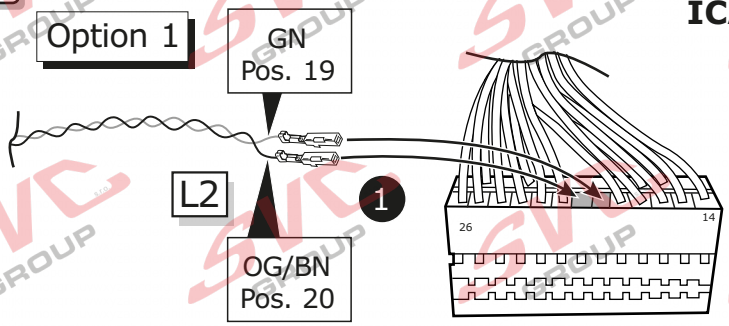

ICAS1

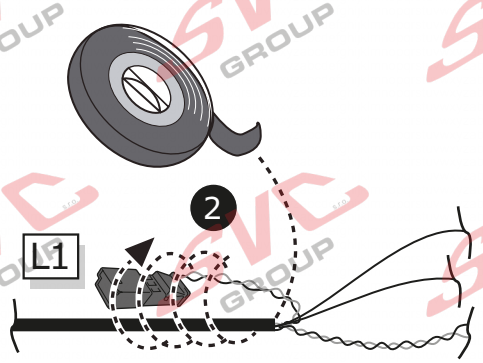

2

Option 2

ICAS1

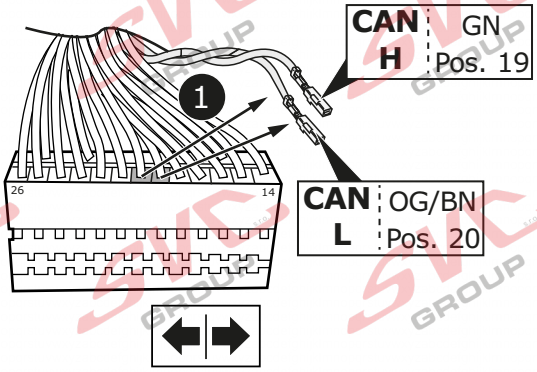

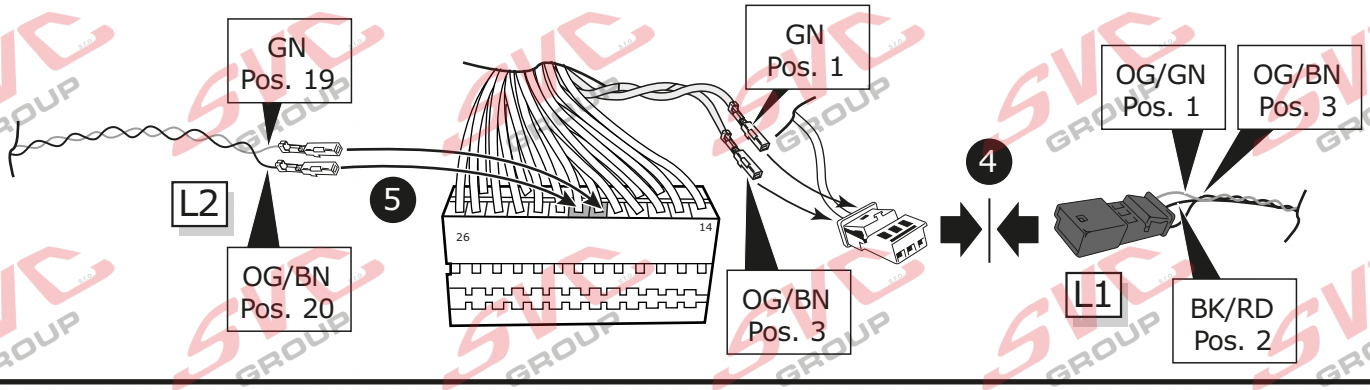

3

ICAS1

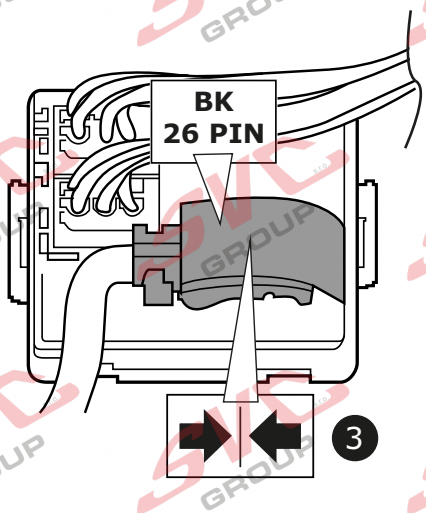

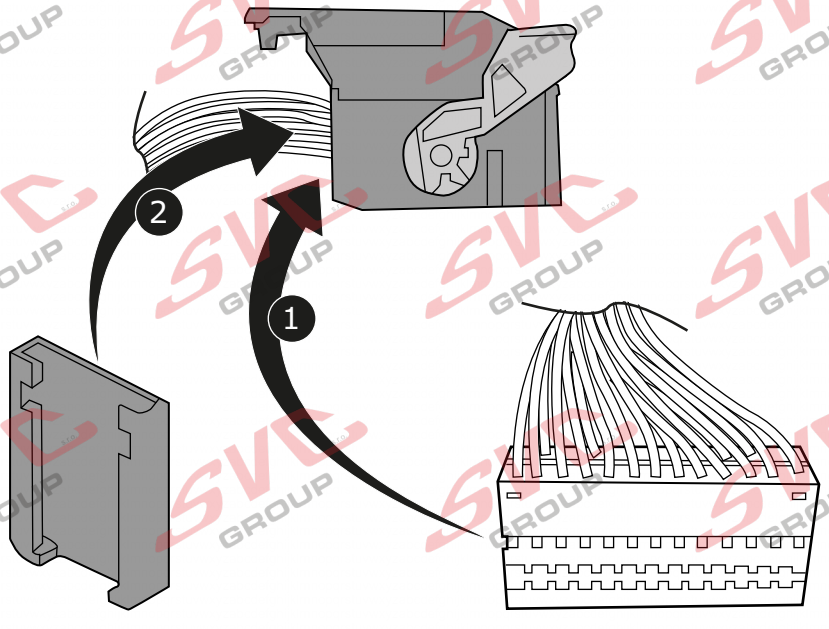

© SVC Group 2022