Tažné zařízení NISSAN QASHQAI 06/2024 ->

Originál SVC GROUP s.r.o.

Tažné zařízení
Attelages
ANHÄNGEVORRICHTUNGEN
TOWBARS

www.svcgroup.cz

SVC GROUP s.r.o.
Vysokov 179, 547 01 Náchod, eská Republika

TAŽNÁ ZAŘÍZENÍ SVC GROUP ORIGINAL

FWD/2WD | ELEKTRO | Hybrid | PDC Parking sensors PDC

Katalogové číslo / Catalogue number / Katalognummer / Numero di catalogo:

VTZ 001-542

VTZ 002-542 **VTZ 003-542**

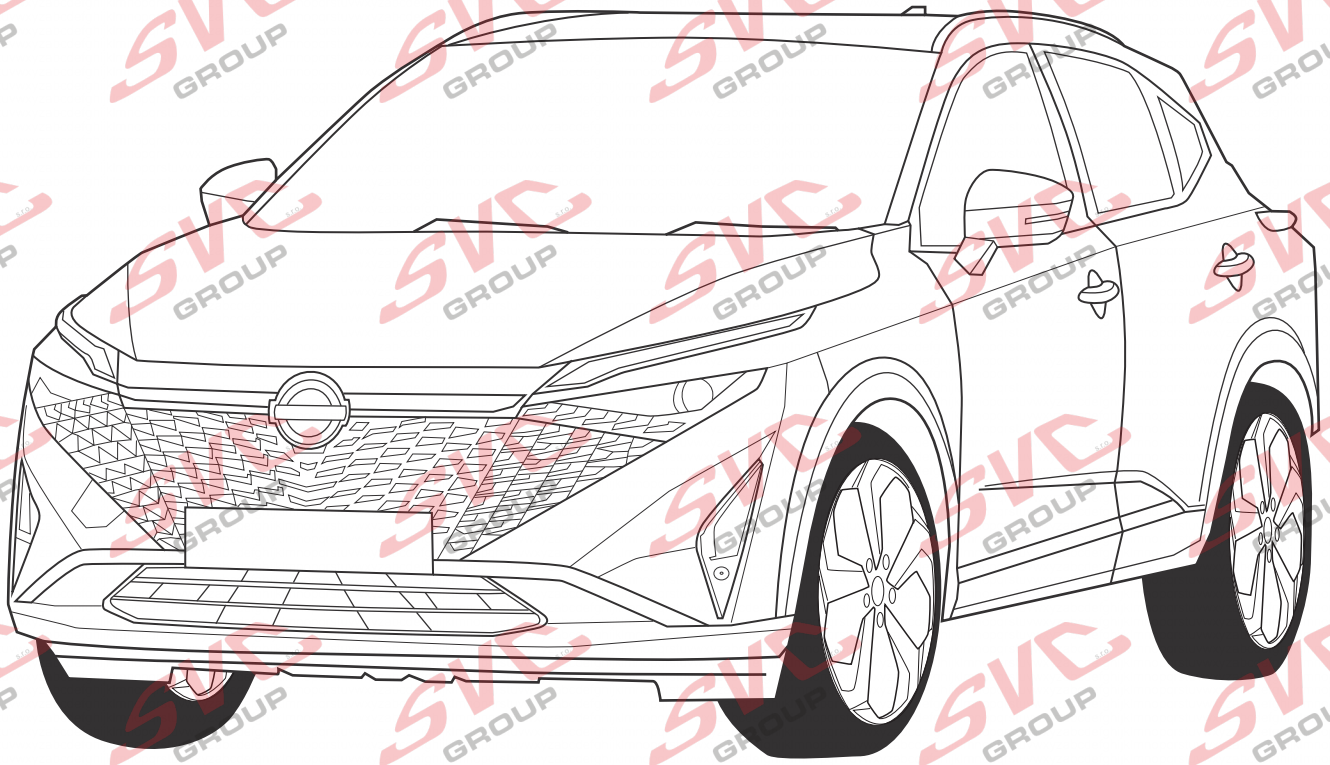

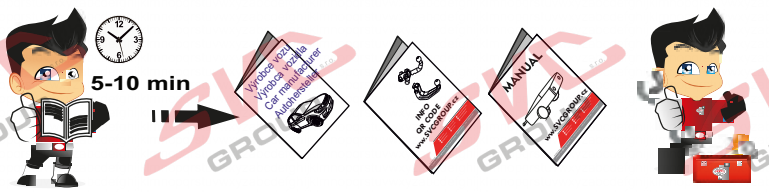

Katalogové číslo: 003-542
SCAN ME

PDF

35 let

CZ	Pro podrobné montážní instrukce a podmínky výrobku si naskenujte QR kód
SK	Pre podrobné montážne pokyny a podmienky produktu si môžete skenovať QR kód
GB	For detailed installation instructions and product conditions, scan the QR code
DE	Scannen Sie den QR-Code, um detaillierte Installationsanweisungen und Produktbedingungen zu erhalten
FR	Pour des instructions d'installation détaillées et les conditions du produit, scannez le code QR
ITA	Per istruzioni di installazione dettagliate e condizioni del prodotto, eseguire la scansione del codice QR
PL	Aby uzyskać szczegółowe instrukcje dotyczące instalacji i warunki produktu, zeskanuj kod QR
SP	Para obtener instrucciones detalladas de instalación y condiciones del producto, escanee el código QR
NL	Voor gedetailleerde installatie-instructies en productvoorwaarden, scan de QR-code
FIN	Tarkemmat asennusohjeet ja tuotteen ehdot on tarkistettava QR-koodilla
HU	A részletes telepítési utasítások és a termék feltételei között olvassa el a QR kódot
SLO	Za podrobna navodila za namestitev in pogoje izdelka skenirajte kodo QR
RU	Подробные инструкции по установке и условиям продукта отсканируйте QR-код.

SK - Ťažné zariadenie, GB - Towbars, PL - Haki holownicze, DE - Anhängevorrichtungen, FR - Atelages, SPA - Ganchos, HUN – Vonohorgok, RO - Cârlig de remorcare

e-mail: svc@scvgroup.cz Tel.:+420 491421021 +420 491421022 mob.: +420 603360607

© SVC GROUP s.r.o.

Tažné zařízení NISSAN QASHQAI 06/2021 -> 05/2024

Originál SVC GROUP s.r.o.

Tažné zařízení
Attelages
ANHÄNGEVORRICHTUNGEN
TOWBARS

SVC GROUP s.r.o.
Vysokov 179, 547 01 Náchod, eská Republika

www.sv cgroup.cz

TAŽNÁ ZAŘÍZENÍ SVC GROUP ORIGINAL

Katalogové číslo / Catalogue number / Katalognummer / Numero di catalogo:

VTZ 001-542

VTZ 002-542 **VTZ 003-542**

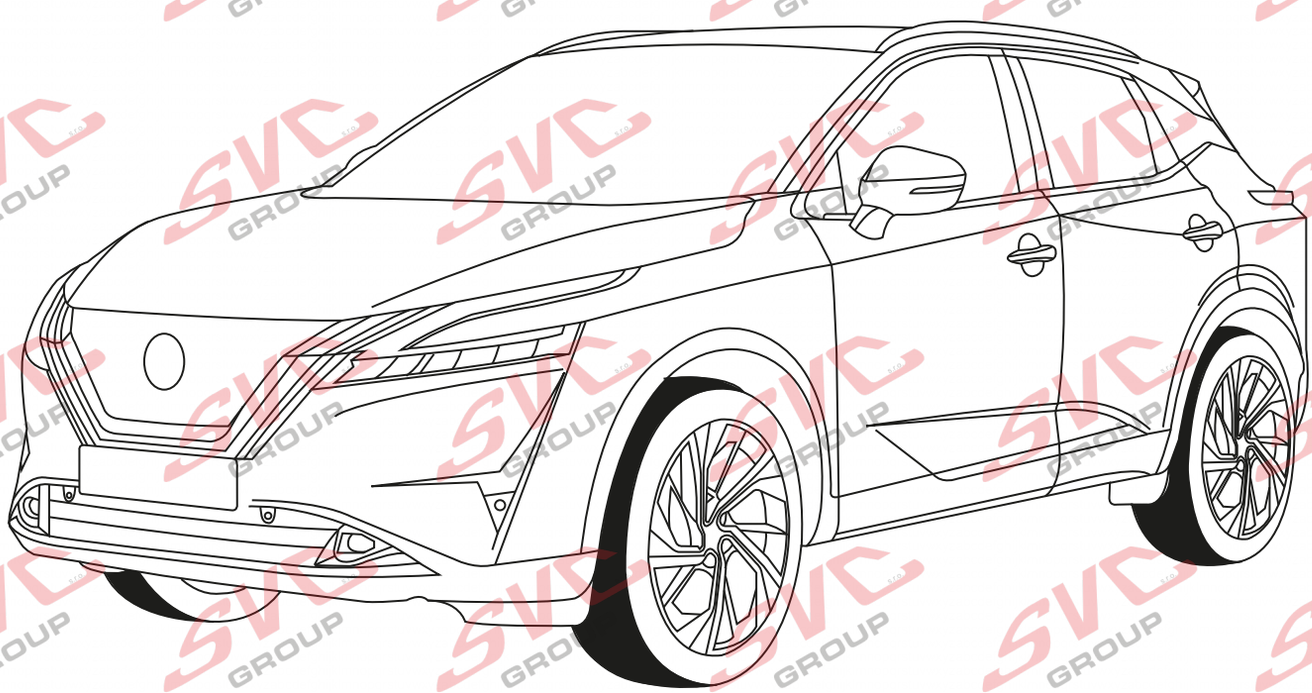

SCAN ME

PDF

35 let

CZ	Pro podrobné montážní instrukce a podmínky výrobku si naskenujte QR kód
SK	Pre podrobné montážne pokyny a podmienky produktu si môžete skenovať QR kód
GB	For detailed installation instructions and product conditions, scan the QR code
DE	Scannen Sie den QR-Code, um detaillierte Installationsanweisungen und Produktbedingungen zu erhalten
FR	Pour des instructions d'installation détaillées et les conditions du produit, scannez le code QR
ITA	Per istruzioni di installazione dettagliate e condizioni del prodotto, eseguire la scansione del codice QR
PL	Aby uzyskać szczegółowe instrukcje dotyczące instalacji i warunki produktu, zeskanuj kod QR
SP	Para obtener instrucciones detalladas de instalación y condiciones del producto, escanee el código QR
NL	Voor gedetailleerde installatie-instructies en productvoorwaarden, scan de QR-code
FIN	Tarkemmat asennusohjeet ja tuotteen ehdot on tarkistettava QR-koodilla
HU	A részletes telepítési utasítások és a termék feltételei között olvassa el a QR kódot
SLO	Za podrobna navodila za namestitev in pogoje izdelka skenirajte kodo QR
RU	Подробные инструкции по установке и условиям продукта отсканируйте QR-код.

SK - Ťažné zariadenie, GB - Towbars, PL - Haki holownicze, DE - Anhängevorrichtungen, FR - Attelages, SPA - Ganchos, HUN – Vonohorgok, RO - Cârlig de remorcare

e-mail: svc@scvgroup.cz Tel.:+420 491421021 +420 491421022 mob.: +420 603360607

© SVC GROUP s.r.o.

Tažné zařízení NISSAN QASHQAI

Originál SVC GROUP s.r.o.

06/2021 -> 05/2024
06/2024 ->

55R-01- 0696

120	2 000	D= 09,81
kg	kg	kN

VTZ 001-542

VTZ 002-542

VTZ 003-542

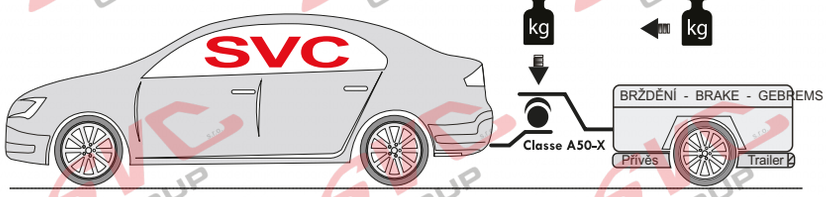

VTZ 001-542 VTZ 002-542 VTZ 003-542

2->2.5 h

SCAN ME

PDF

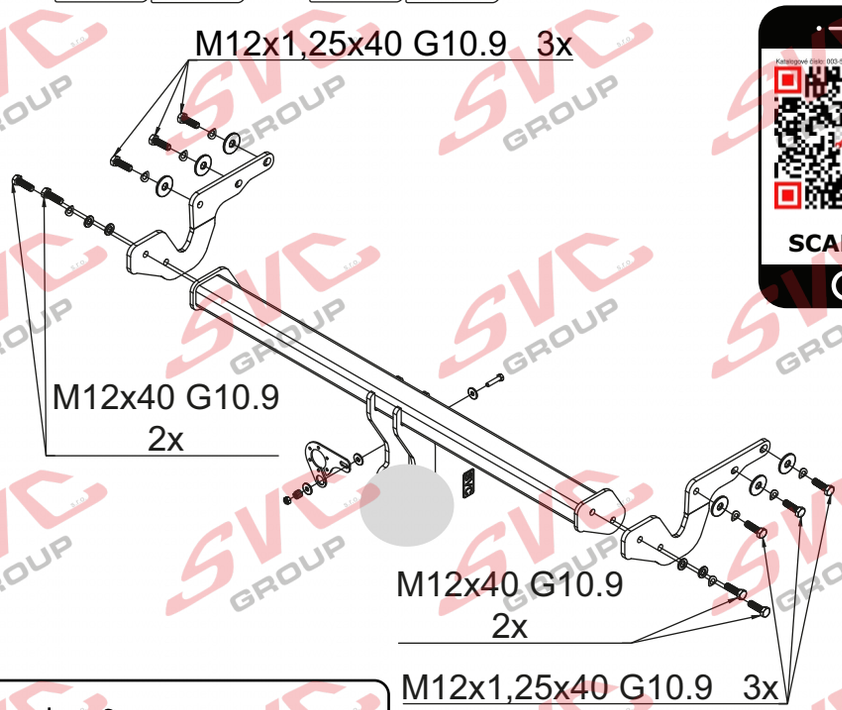

M12x1,25x40	G10.9	6x
M12x40	G10.9	4x
Ø12		8x
Ø12		6x
Ø12		6x
M12		2x

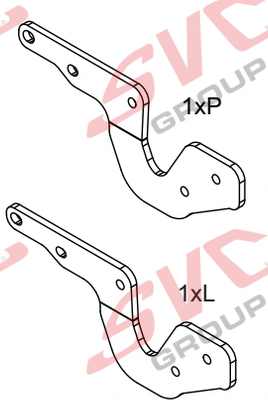

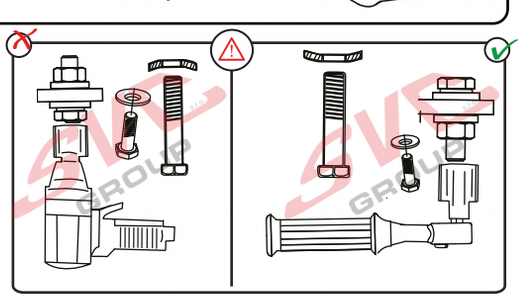

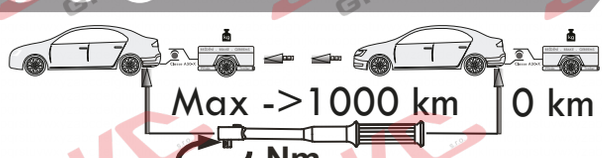

Nm

Pevnost	8,8	10,9	12,9
M6	9,7	14,3	16,1
M8	24,5	35,9	42,0
M10	48,4	71,0	83,0
M12	84,0	123,0	144,0
M14	133,0	196,0	229,0
M16	137,0	307,0	359,0

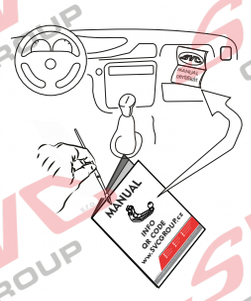

SVC GROUP s.r.o. Průmyslová zóna - 179
547 01 Náchod-ČR
www.svcgroup.cz
e-mail: svc@svcgroup.cz
Tel.: +420 491421021
+420 491421022
mob.: +420 603360607

QR kódem si stáhnete si rozšířený montážní návod / With QR code you can download the extended assembly instructions

SVC GROUP © - 09/23

PDF

Katalogové číslo: 003-542

SCAN ME

CS Montážní návod

Pro podrobné montážní instrukce a podmínky výrobku si naskenujte QR kód

1. Odmontujte zadní nárazník a jeho kovovou výztuhu (tato nebude již zapotřebí). Šrouby výztuhy vraťte zpět na vozidlo.
2. Přichyťte pravý a levý bok tažného zařízení k nosníkům šrouby M12 x 1.25 x 40 přes velkoplošné podložky. Nedotahovat!
3. Mezi boky přichyťte hlavní nosník tažného zařízení šrouby M12 x 40 (10.9). Poté vše řádně vyrovnejte a dotáhněte dle utahovacích momentů.
4. Namontujte zpět zadní nárazník.

EN Installation instructions

For detailed installation instructions and product conditions, scan the QR code

1. Remove the rear bumper and its metal reinforcement (this will no longer be needed). Put the reinforcement bolts back on the vehicle.
2. Attach the right and left sides of the towing bracket to the beams with M12 x 1.25 x 40 bolts through the large washers. Do not tighten!
3. Fasten the main towing bracket between the sides using M12 x 40 screws (10.9). Then align everything properly and tighten according to the tightening torques.
4. Ret the rear bumper.

SK Montážny návod

Pre podrobné montážne pokyny a podmienky produktu si môžete skenovať QR kód

1. Odstranite zadnji odbijač in njegovo kovinsko ojačitev (ta ne bo več potrebna). Vijake za ojačitev namestite nazaj na vozilo.
2. Desno in levo stran nosilca za vleko pritrdite na nosilce z vijaki M12 x 1,25 x 40 skozi velike podložke. Ne zategujte!
3. Glavni nosilec za vleko pritrdite med stranice z vijaki M12 x 40 (10.9).
   Nato vse pravilno poravnajte in zategnite v skladu z zategovalnimi momenti.
4. Ponovno namestite zadnji odbijač

DE Montageanleitung

Scannen Sie den QR-Code, um detaillierte Installationsanweisungen und Produktbedingungen zu erhalten

1. entfernen Sie den hinteren Stoßfänger und seine Metallverstärkung (diese wird nicht mehr benötigt). Bringen Sie die Verstärkungsbolzen wieder am Fahrzeug an.
2. Befestigen Sie die rechte und linke Seite der Anhängevorrichtung mit Schrauben M12 x 1,25 x 40 durch die großen Unterlegscheiben an den Trägern. Nicht festziehen!
3. Befestigen Sie die Hauptzugvorrichtung zwischen den Seiten mit Schrauben M12 x 40 (10.9).
   Richten Sie dann alles richtig aus und ziehen Sie es gemäß den Anzugsdrehmomenten fest.
1. Bringen Sie den hinteren Stoßfänger wieder an.

PL Instrukcja montażu

Aby uzyskać szczegółowe instrukcje instalacji i warunki produktu, zeskanuj kod QR

1. zdemontować tylny zderzak i jego metalowe wzmocnienie (nie będzie już potrzebne). Umieścić śruby wzmacniające z powrotem w pojeździe.
2. Przymocuj prawą i lewą stronę wspornika holowniczego do belek za pomocą śrub M12 x 1,25 x 40 przez duże podkładki. Nie dokręcać!
3. Przymocuj główny wspornik holowniczy między bokami za pomocą śrub M12 x 40 (10.9). Następnie wyrównaj wszystko prawidłowo i dokręć zgodnie z momentami dokręcania.
4. Ponownie zamontować tylny zderzak.

FR Notice de montage

Pour des instructions d'installation détaillées et les conditions du produit, scan ez le code QR

1. Déposer le pare-chocs arrière et son renfort métallique (celui-ci ne sera plus nécessaire). Remettre les boulons de renfort sur le véhicule.
2. Fixez les côtés droit et gauche du support d'attelage aux poutres avec des boulons M12 x 1,25 x 40 à travers les grandes rondelles. Ne pas serrer !
3. Fixez le support de remorquage principal entre les côtés à l'aide de vis M12 x 40 (10.9).
   Ensuite, alignez tout correctement et serrez selon les couples de serrage.
1. Remonter le pare-chocs arrière.

FI Asennusohje

Tarkemmat asennusohjeet ja tuotteen ehdot on tarkistettava QR-koodilla

1. Irrota takapuskuri ja sen metallivahvike (tätä ei enää tarvita). Laita vahvistuspultit takaisin ajoneuvoon.
2. Kiinnitä hinauskiinnikkeen oikea ja vasen puoli palkkiin M12 x 1,25 x 40 -pulteilla suurten aluslevyjen läpi. Älä kiristä!
3. Kiinnitä päähinausteline sivujen väliin M12 x 40 -ruuveilla (10.9). Kohdista sitten kaikki oikein ja kiristä kiristysmomenttien mukaisesti.
4. Asenna takapuskuri takaisin paikalleen.

SVC GROUP s.r.o. Průmyslová zóna - 179 547 01 Náchod-ČR www.svcgroup.cz e-mail: svc@svcgroup.cz Tel.:+420 491421021 +420 491421022 mob.: +420 603360607

QR kódem stáhnete rozšířený montážní návod / Verwenden Sie den QR-Code, um die erweiterte Montageanleitung herunterzuladen

SVC GROUP © 05/19

PDF

Katalogové číslo: 003-542

SCAN ME

ES Manual de montaje

Para obtener instrucciones detalladas de instalación y condiciones del producto, escanee el código Q

1. Retire el parachoques trasero y su refuerzo metálico (ya no será necesario). Vuelva a colocar los tornillos
2. de refuerzo en el vehículo.
3. Fije los lados derecho e izquierdo del soporte de remolque a los largueros con tornillos M12 x 1,25 x 40 a través de las arandelas grandes. ¡No los apriete!

3. Fije el soporte de remolque principal entre los laterales con tornillos M12 x 40 (10.9).
A continuación, alinee todo correctamente y apriételo según los pares de apriete.

1. Vuelva a montar el parachoques trasero.

IT Istruzioni dimontaggio per la

Per istruzioni di installazione dettagliate e condizioni del prodotto, eseguire la scansione del codic

1. Rimuovere il paraurti posteriore e il suo rinforzo metallico (non sarà più necessario). Rimettere i bulloni del rinforzo sul veicolo.
2. Fissare i lati destro e sinistro della staa di traino alle travi con bulloni M12 x 1,25 x 40 attraverso le rondelle grandi.
Non serrare!
3. Fissare la staa di traino principale tra i lati con viti M12 x 40 (10.9).
Allineare quindi il tutto correttamente e serrare secondo le coppie di serraggio.
4. Rimontare il paraurti posteriore.

NO Monteringsanvisning

For installasjonsinstruksjoner og produktbetingelser, skann QR-koden

1. Fjern den bakre støtfangeren og metallforsterkningen (denne vil ikke lenger være nødvendig). Sett forsterkningsboltene tilbake på kjøretøyet.
2. Fest høyre og venstre side av slepefestet til bjelkene med M12 x 1,25 x 40 bolter gjennom de store skivene.
Ikke stram til!
3. Fest hovedtrekkfestet mellom sidene med M12 x 40 skruer (10.9).
Juster deretter alt riktig og stram til i henhold til tiltrekkingsmomentene.
4. Monter den bakre støtfangeren på nytt.

NL Montagehandleiding

Scan de QR-code voor installatie-instructies en instructies voor productcondities

1. Verwijder de achterbumper en de metalen versteviging (deze is niet langer nodig). Plaats de verstevigingsbouten terug op het voertuig.
2. Bevestig de rechter- en linkerkant van de trekhaak aan de balken met M12 x 1,25 x 40 bouten door de grote ringen. Niet vastdraaien!
3. Bevestig de hoofdtrekhaak tussen de zijkanten met M12 x 40 bouten (10.9). Lijn vervolgens alles goed uit en draai vast volgens de aandraaimomenten.
4. Plaats de achterbumper terug.

HU Szerelési útmutató

A telepítési és a termékfeltételekkel kapcsolatos utasításokat olvassa be a QR-kódot

1. Távolítsa el a hátsó lökhárítót és annak fém megerősítését (erre már nem lesz szükség). Tegye vissza a megerősítő csavarokat a járműre.
2. Rögzítse a vontatótartó jobb és bal oldalát a gerendákhoz M12 x 1,25 x 40-es csavarokkal a nagy alátéteken keresztül.
Ne húzza meg!
3. Rögzítse a fő vontatókonzolt az oldalak közé M12 x 40-es csavarokkal (10.9).
Ezután igazítson mindent megfelelően, és húzza meg a meghúzási nyomatékoknak megfelelően.
4. Szerelje vissza a hátsó lökhárítót

RU Инструкция по монтажу

Подробные инструкции по установке и условиям продукта отсканируйте QR-к

1. Снимите задний бампер и его металлическое усиление (оно больше не понадобится). Установите болты усиления обратно на автомобиль.
2. Прикрепите правую и левую стороны буксировочного кронштейна к балке болтами M12 x 1,25 x 40 через большие шайбы. Не затягивайте!

3. Закрепите основной буксировочный кронштейн между боковыми сторонами с помощью болтов M12 x 40 (10.9).
Затем выровняйте все как следует и затяните в соответствии с моментами затяжки.

1. Установите на место задний бампер.

SVC GROUP s.r.o. Průmyslová zóna - 179
547 01 Náchod-ČR
www.svcgroup.cz
e-mail: svc@svcgroup.cz
Tel.: +420 491421021
+420 491421022
mob.: +420 603360607

QR kódem stáhnete rozšířený montážní návod / Verwenden Sie den QR-Code, um die erweiterte Montageanleitung herunterzuladen

SVC GROUP © 05/19

11.

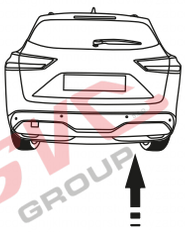

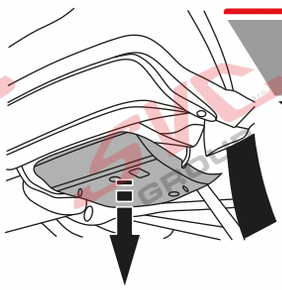

AD BLUE

12.

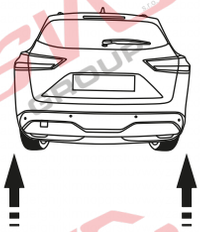

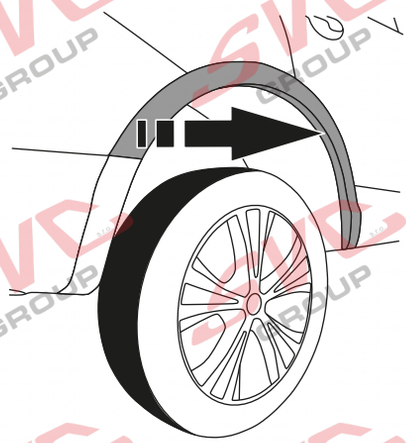

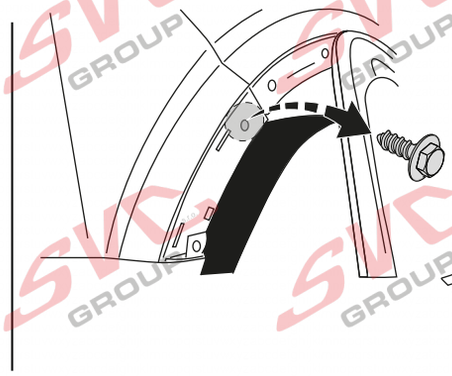

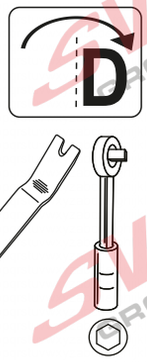

3.

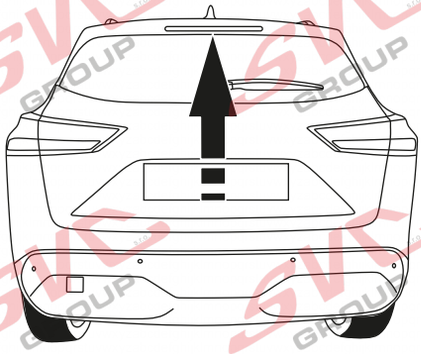

14.

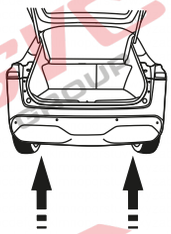

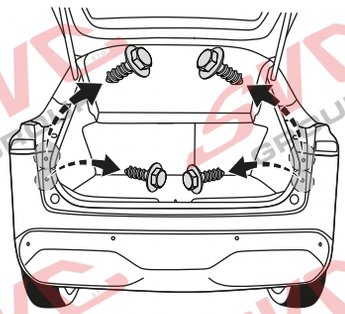

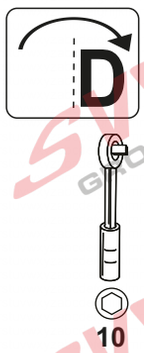

15.

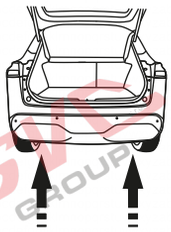

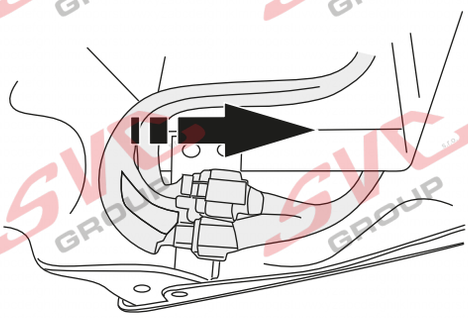

SVC GROUP ©- 15/2020

SVC GROUP s.r.o. Průmyslová zóna - 179 547 01 Náchod-ČR www.svcgroup.cz e-mail: svc@svcgroup.cz Tel.: +420 491421021 +420 491421022 mob.: +420 603360607

QR kódem stáhnete rozšířeny montážní návod / Met QR-code kunt u de uitgebreide montage-instructies downloaden

SVC GROUP ©- 05/19

16.

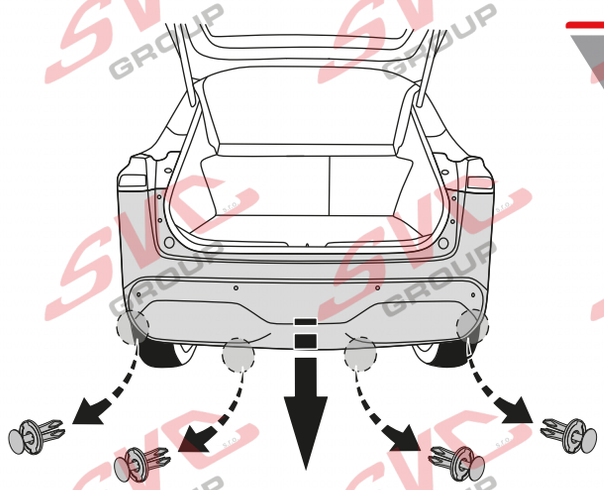

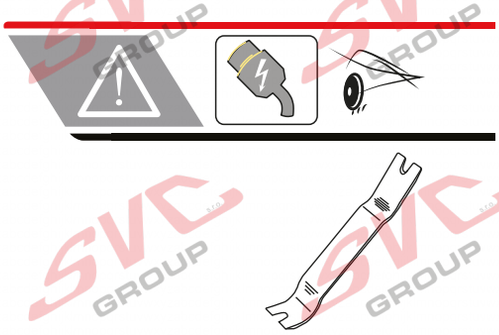

17.

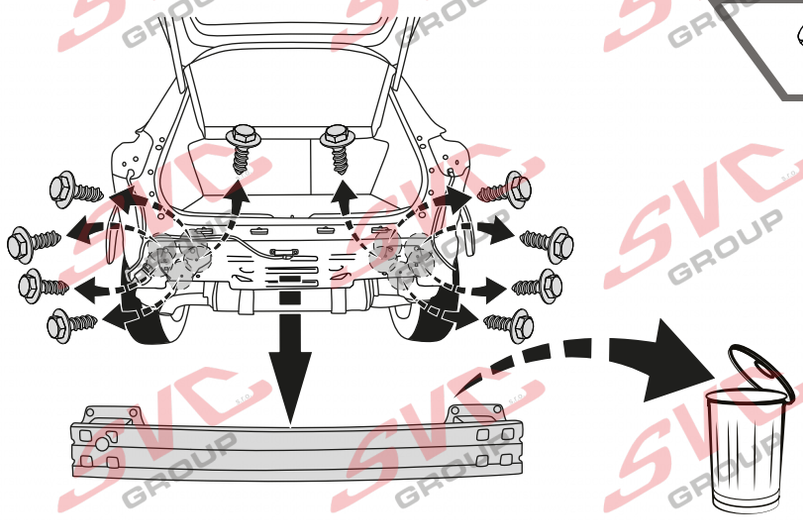

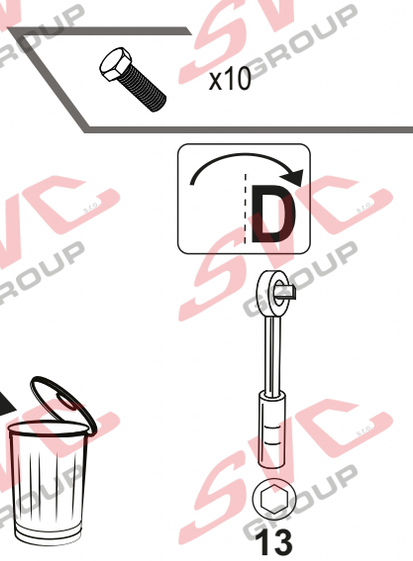

18.

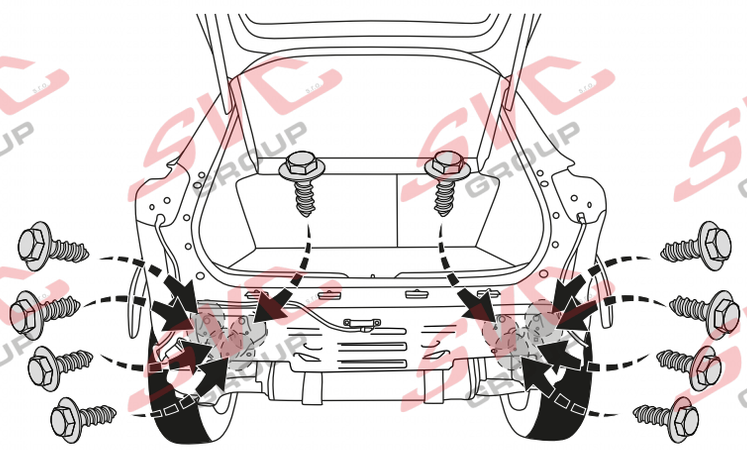

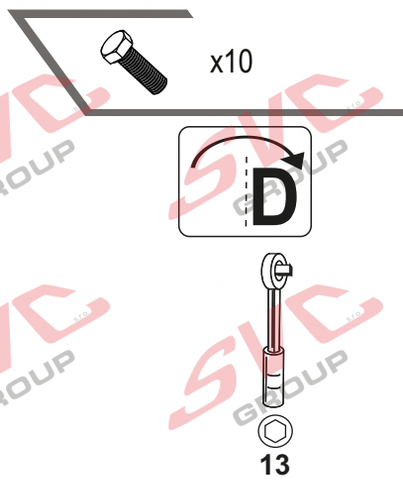

19.

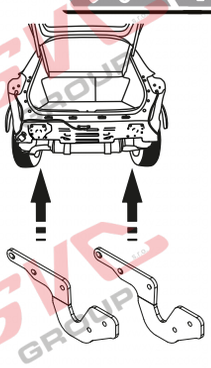

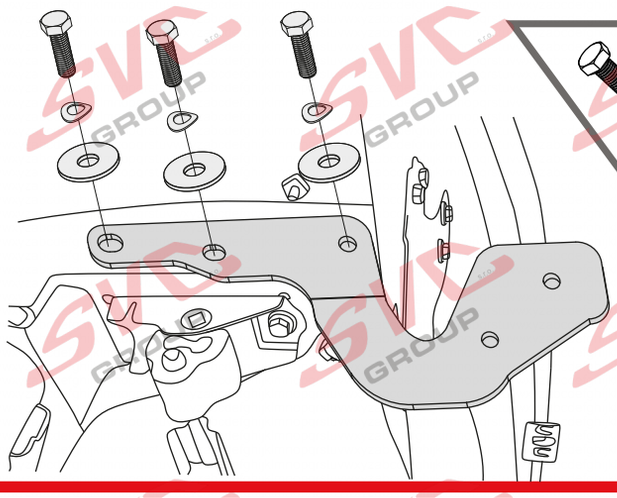

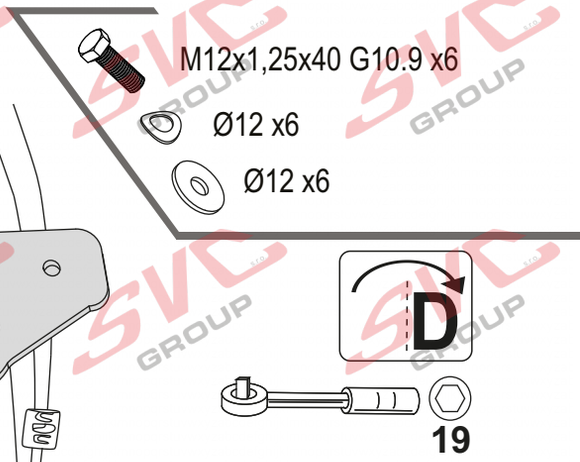

SVC GROUP ©- 15/2020

SVC GROUP s.r.o. Průmyslová zóna - 179 547 01 Náchod-ČR www.svcgroup.cz e-mail: svc@svcgroup.cz Tel.: +420 491421021 +420 491421022 mob.: +420 603360607

QR kódem stáhnete rozšířeny montážní návod / Met QR-code kunt u de uitgebreide montage-instructies downloaden

SVC GROUP ©- 05/19

11.0.

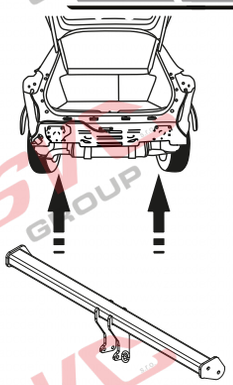

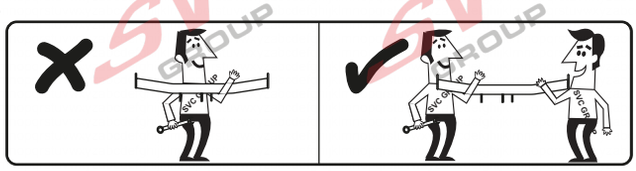

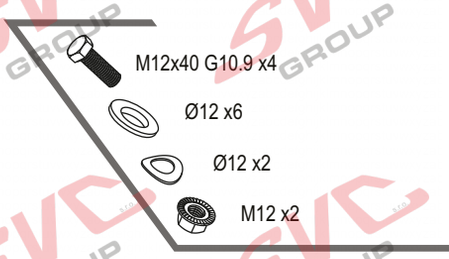

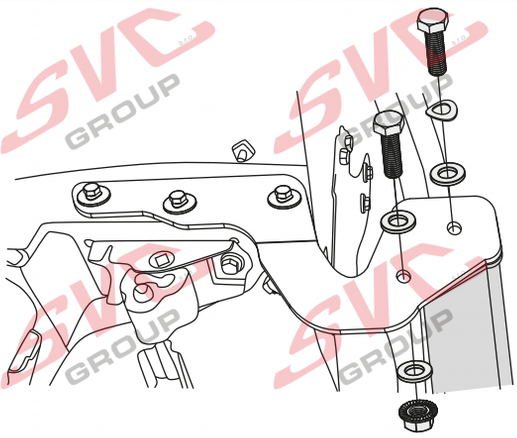

11.1.

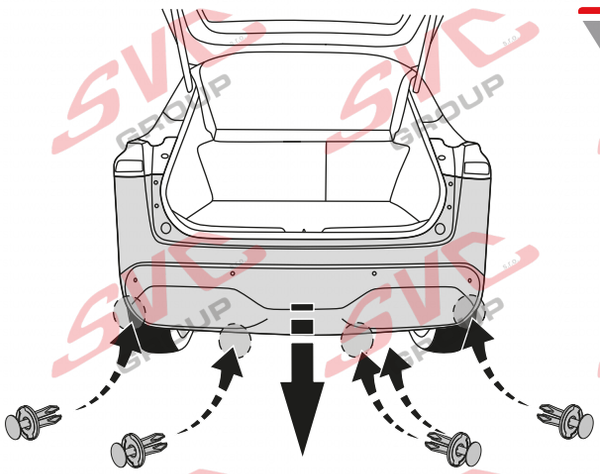

12.

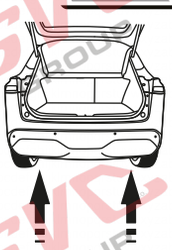

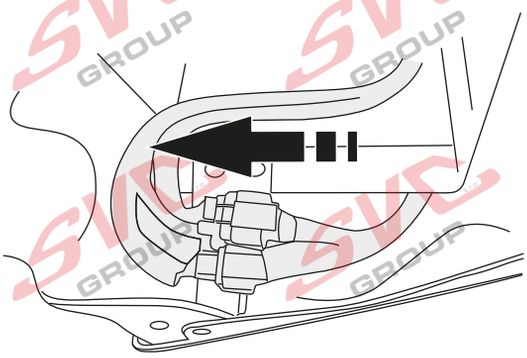

11.3.

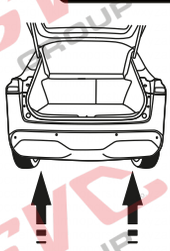

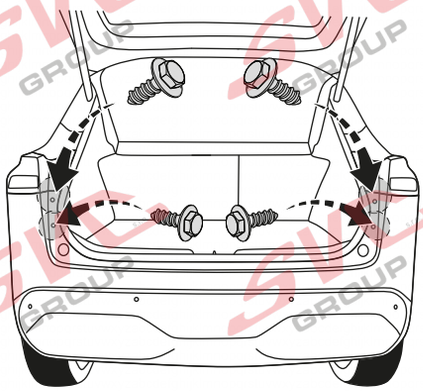

SVC GROUP ©- 15/2020

SVC GROUP s.r.o. Průmyslová zóna - 179 547 01 Náchod-ČR www.svcgroup.cz e-mail: svc@svcgroup.cz Tel.: +420 491421021 +420 491421022 mob.: +420 603360607

QR kódem stáhnete rozšířeny montážní návod / Met QR-code kunt u de uitgebreide montage-instructies downloaden

SVC GROUP ©- 05/19

14.

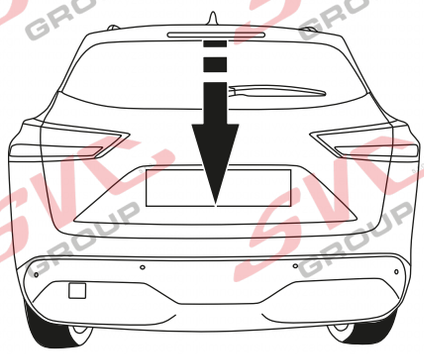

PDF

Katalogové číslo: 003-542

SCAN ME

15.

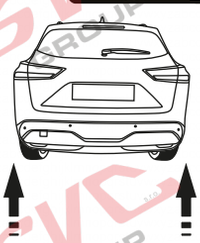

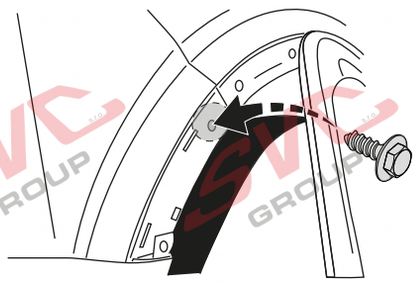

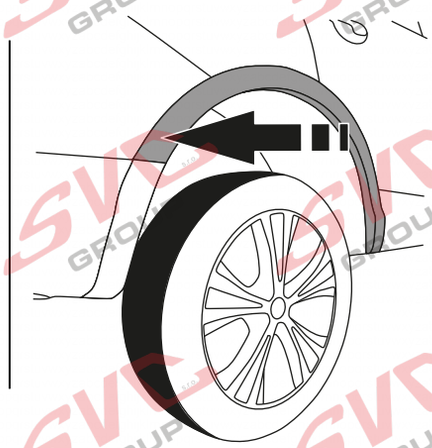

D

10

16.

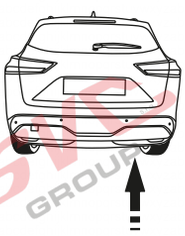

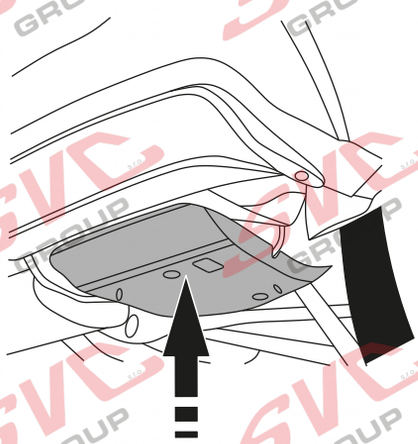

AD BLUE

12

SVC GROUP ©- 15/2020

SVC GROUP s.r.o. Průmyslová zóna - 179 547 01 Náchod-ČR www.svcgroup.cz e-mail: svc@svcgroup.cz Tel.: +420 491421021 +420 491421022 mob.: +420 603360607

QR kódem stáhnete rozšířený montážní návod / Met QR-code kunt u de uitgebreide montage-instructies downloaden

SVC GROUP ©- 05/19

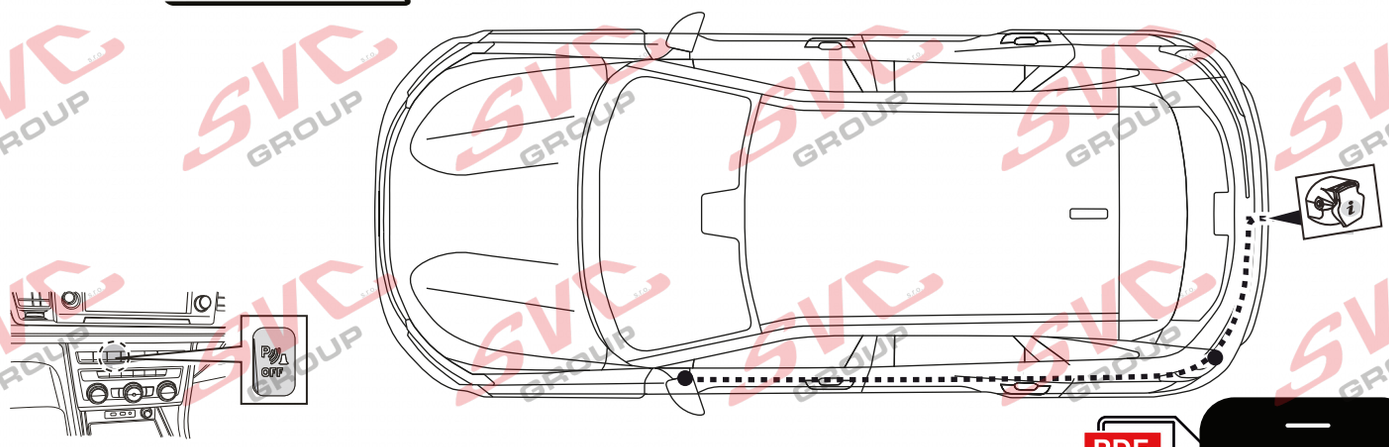

Informace pro odpojování couvacích senzorů PDC pro tažné zařízení

Vypínač pro vypínání couvacích senzoru PCD je umístněný na palubní desce vozu.
Nemusíte tedy pracně na elektro instalaci vozu napojovat odpojování couvacích senzorů PDC a zpětných kamer od elektro přípojky tažných zařízení.
Pokud chcete senzory vypnout, použijte vypínač na palubní desce.

PDF

SCAN ME

Zapište si číslo klíče
Zapište si číslo kľúča
Write down the key number Notieren Sie die Schlüsselnummer

Homologace EHK 55-R

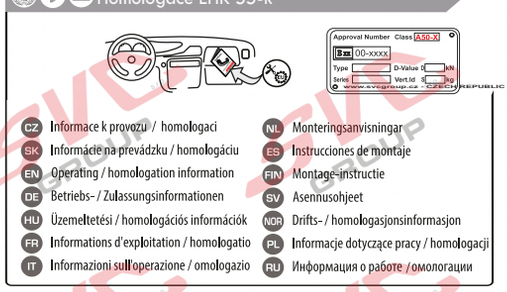

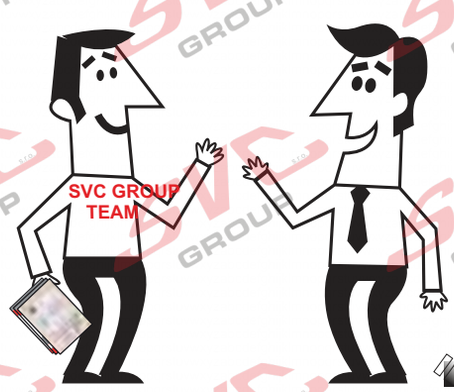

SVC GROUP

Děkuje za důvěru / Ďakuje za dôveru
Thank you for your trust / Danke Für dein Vertrauen
Merci pour votre conance / Grazie per la tua ducia Tankewol foar jo fertrouwen / Спасибо за ваше доверие

Registrace / Registrácia

Registration / Registrierung
Inscription / Registrazione
Rekisteröinti / Регистрация

SVC GROUP ©- 15/2020

SVC GROUP s.r.o. Průmyslová zóna - 179 547 01 Náchod-ČR
www.svcgroup.cz
e-mail: svc@svcgroup.cz
Tel.: +420 491421021
+420 491421022
mob.: +420 603360607

QR kódem stáhnete rozšířeny montážní návod / Met QR-code kunt u de uitgebreide montage-instructies downloaden

SVC GROUP ©- 05/19