Tažné zařízení FORD PUMA 08/2019 ->

Originál SVC GROUP s.r.o.

Tažné zařízení
Attelages
ANHÄNGEVORRICHTUNGEN
TOWBARS

SVC GROUP s.r.o.
Vysokov 179, 547 01 Náchod, Česká Republika

TAŽNÁ ZAŘÍZENÍ SVC GROUP ORIGINAL

www.svcgroup.cz

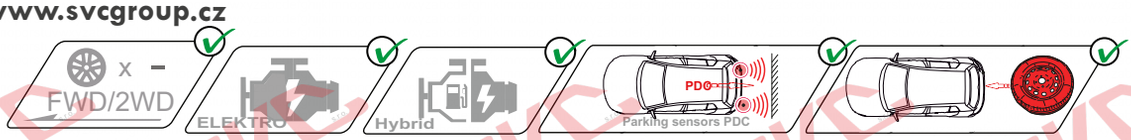

Katalogové číslo / Catalogue number / Katalognummer / Numero di catalogo:

VTZ 001-540

VTZ 002-540

VTZ 003-540

✓ AdBlue / ST-Line / Hybrid / Titanium / Titanium X / Pack assist

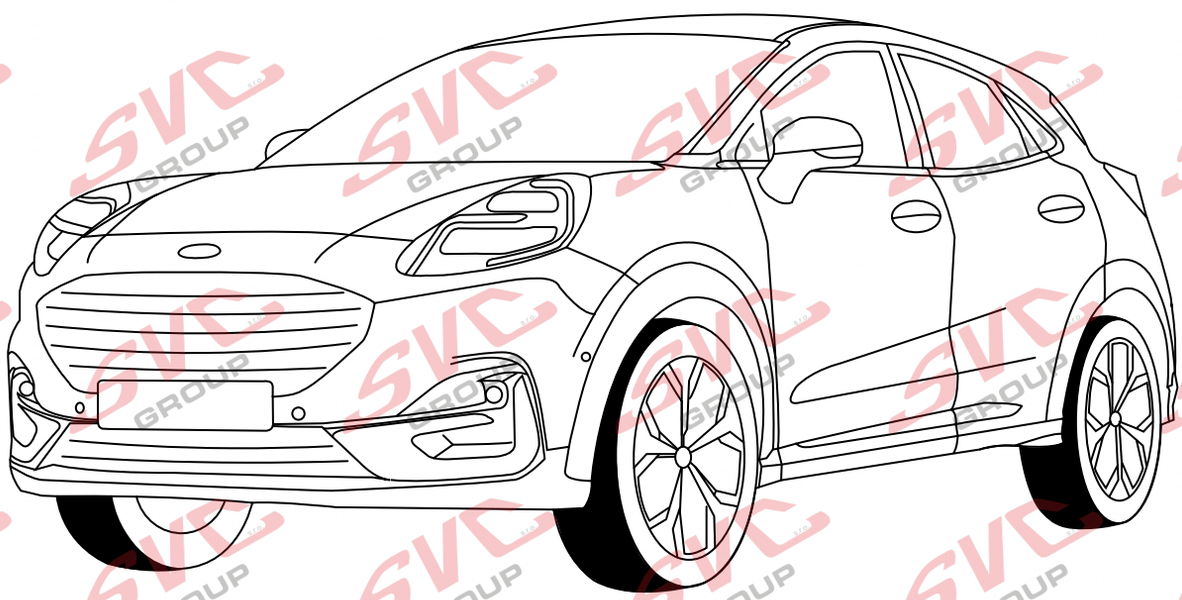

SCAN ME

PDF

35 let

CZ	Pro podrobné montážní instrukce a podmínky výrobku si naskenujte QR kód
SK	Pre podrobné montážne pokyny a podmienky produktu si môžete skenovať QR kód
GB	For detailed installation instructions and product conditions, scan the QR code
DE	Scannen Sie den QR-Code, um detaillierte Installationsanweisungen und Produktbedingungen zu erhalten
FR	Pour des instructions d'installation détaillées et les conditions du produit, scannez le code QR
ITA	Per istruzioni di installazione dettagliate e condizioni del prodotto, eseguire la scansione del codice QR
PL	Aby uzyskać szczegółowe instrukcje dotyczące instalacji i warunki produktu, zeskanuj kod QR
SP	Para obtener instrucciones detalladas de instalación y condiciones del producto, escanee el código QR
NL	Voor gedetailleerde installatie-instructies en productvoorwaarden, scan de QR-code
FIN	Tarkemmat asennusohjeet ja tuotteen ehdot on tarkistettava QR-koodilla
HU	A részletes telepítési utasítások és a termék feltételei között olvassa el a QR kódot
SLO	Za podrobna navodila za namestitev in pogoje izdelka skenirajte kodo QR
RU	Подробные инструкции по установке и условиям продукта отсканируйте QR-код.

SK - Ťažné zariadenie, GB - Towbars, PL - Haki holownicze, DE - Anhängevorrichtungen, FR - Attelages, SPA - Ganchos, HUN – Vonohorgok, RO - Cârlig de remorcare

e-mail: svc@scvgroup.cz Tel.:+420 491 421021 +420 491 421022 mob.: +420 603360607

© SVC GROUP s.r.o.

Tažné zařízení FORD PUMA 08/20219 -> *Originál SVC GROUP s.r.o.*

Tažné zařízení
Attelages
TOWBARS

55R-01-0697

75	1 350	D= 7,49
kg	kg	kN

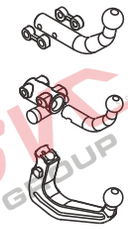

VTZ 001-540

VTZ 002-540

VTZ 003-540

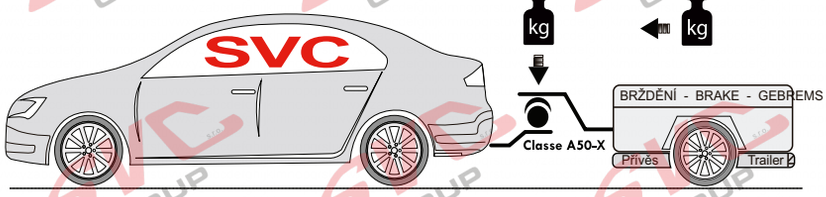

2->2,5 h

SCAN ME

PDF

M10x40 G10.9 3x

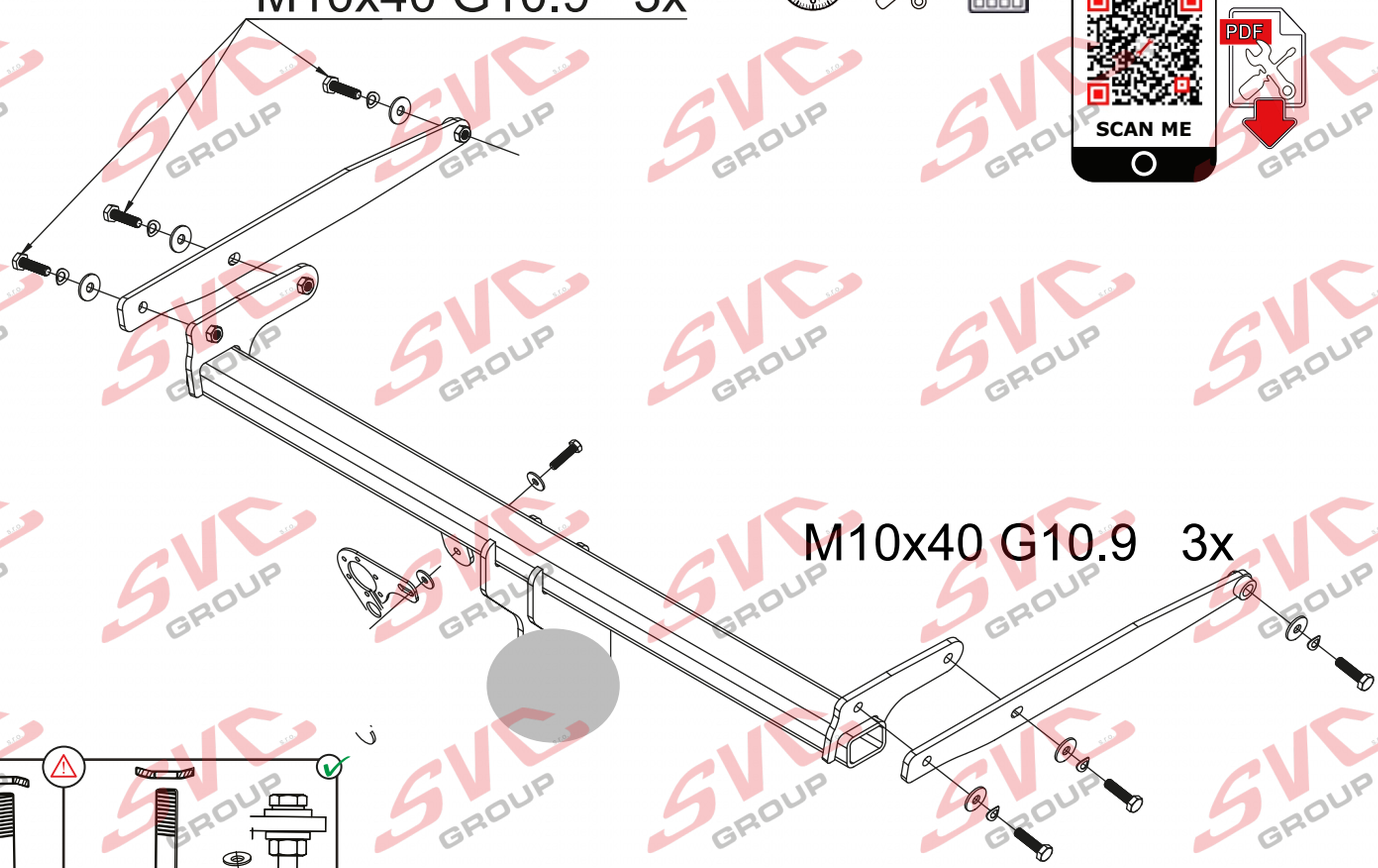

M10x40 G10.9 3x

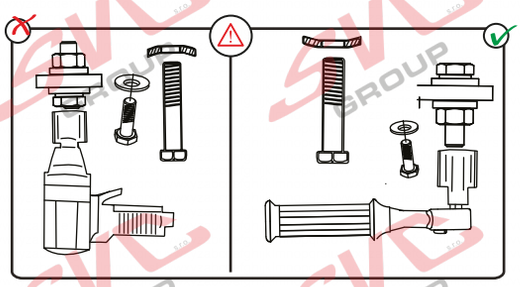

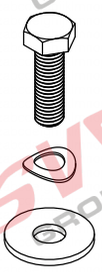

M10x40 G10.9 6x

Ø10 6x

Ø10 6x

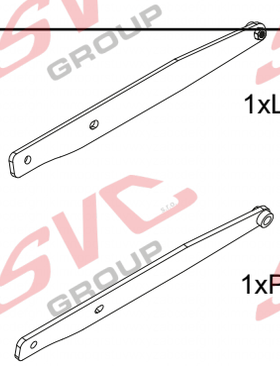

1xL

1xP

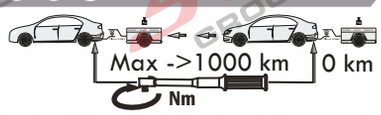

Pevnost	8,8	10,9	12,9
M6	9,7	14,3	16,1
M8	24,5	35,9	42,0
M10	48,4	71,0	83,0
M12	84,0	123,0	144,0
M14	133,0	196,0	229,0
M16	137,0	307,0	359,0

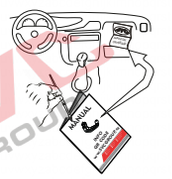

SVC GROUP s.r.o. Průmyslová zóna - 179
547 01 Náchod-ČR
www.svcgroup.cz
e-mail: svc@svcgroup.cz
Tel.:+420 491421021
+420 491421022
mob.: +420 603360607

QR kódem si stáhnete si rozšířeny montážní návod / With QR code you can download the extended assembly instructions

SVC GROUP ©- 09/23

SCAN ME

PDF

CS Montážní návod

Pro podrobné montážní instrukce a podmínky výrobku si naskenujte QR kód

1. Odmontujte zadní nárazník a spodní plastový kryt za kolem.
2. Do nosníků vsuňte pravý a levý bok tažného zařízení .Tyto volně přichyťte šrouby M10x40 (10.9) k nejvzdálenějšímu uchytnému bodu.
3. Do nosníku vsuňte hlavní nosník tažného zařízení a poté přichyťte šrouby M10x40 (10.9).
4. Vše vyrovnejte a dotáhněte dle utahovacích momentů Namontujte zpět zadní nárazník a plastový kryt.

EN Installation instructions

For detailed installation instructions and product conditions, scan the QR code

1. Remove the rear bumper and the lower plastic cover behind the wheel.
1. Insert the right and left side of the tow bar into the beams .Loosely attach these with M10x40 bolts (10.9) to the outermost attachment point.
2. Insert the main beam of the towing bracket into the beam and then attach with M10x40 (10.9) screws.
3. Align everything and tighten according to the tightening torques Reinstall the rear bumper and plastic cover.

SK Montážny návod

Pre podrobné montážne pokyny a podmienky produktu si môžete skenovať QR kód

1. Odstranite zadnji odbijač in spodnji plastični pokrov za kolesom.
2. Desno in levo stran vlečne kljuke vstavite v nosilce .ohlapno jih pritrdite z vijaki M10x40 (10.9) na skrajno zunanjo pritrdilno točko.
3. Glavni nosilec vlečne kljuke vstavite v nosilec in ga nato pritrdite z vijaki M10x40 (10.9).
4. Vse skupaj poravnajte in zategnite v skladu z zategovalnimi momenti Ponovno namestite zadnji odbijač in plastični pokrov.

DE Montageanleitung

Scannen Sie den QR-Code, um detaillierte Installationsanweisungen und Produktbedingungen zu erhalten

entfernen Sie den hinteren Stoßfänger und die untere Kunststoabdeckung hinter dem Rad.
Führen Sie die rechte und linke Seite der Anhängerkupplung in die Träger ein und befestigen Sie diese mit M10x40-Schrauben (10.9) locker am äußersten Befestigungspunkt.
Führen Sie den Hauptträger der Abschlepphalterung in den Träger ein und befestigen Sie ihn dann mit M10x40 (10.9) Schrauben.
Richten Sie alles aus und ziehen Sie es gemäß den Anzugsdrehmomenten fest.
Bringen Sie den hinteren Stoßfänger und die Kunststoabdeckung wieder an.

PL Instrukcja montażu

Aby uzyskać szczegółowe instrukcje instalacji i warunki produktu, zeskanuj kod QR

1. Zdejmij tylny zderzak i dolną plastikową osłonę za kołem.
2. Włożyć prawą i lewą stronę haka holowniczego do belek. Luźno przymocować je śrubami M10x40 (10.9) do najbardziej zewnętrznego punktu mocowania.
3. Włóż główną belkę haka holowniczego do belki, a następnie przymocuj śrubami M10x40 (10.9).
4. Ponownie zamontować tylny zderzak i plastikową osłonę.

FR Notice de montage

Pour des instructions d'installation détaillées et les conditions du produit, scannez le code QR

1. Retirer le pare-chocs arrière et le couvercle inférieur en plastique derrière la roue.
2. Insérez les côtés droit et gauche de la barre de remorquage dans les poutres et xez-les sans les serrer avec des boulons M10x40 (10.9) au point de xation le plus éloigné.
3. Insérer la poutre principale de la barre de remorquage dans la poutre et la xer avec des vis M10x40 (10.9).
4. Alignez tout et serrez selon les couples de serrage. Réinstallez le pare-chocs arrière et le couvercle en plastique.

SVC GROUP s.r.o. Průmyslová zóna - 179 547 01 Náchod-ČR www.svcgroup.cz e-mail: svc@svcgroup.cz Tel.:+420 491421021 +420 491421022 mob.: +420 603360607

QR kódem stáhnete rozšířeny montážní návod / Verwenden Sie den QR-Code, um die erweiterte Montageanleitung herunterzuladen

SVC GROUP © 05/19

1.

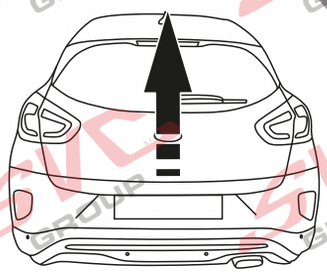

SCAN ME

PDF

12.

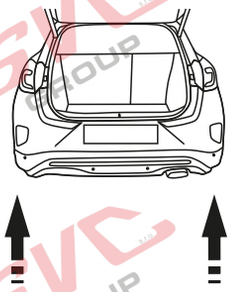

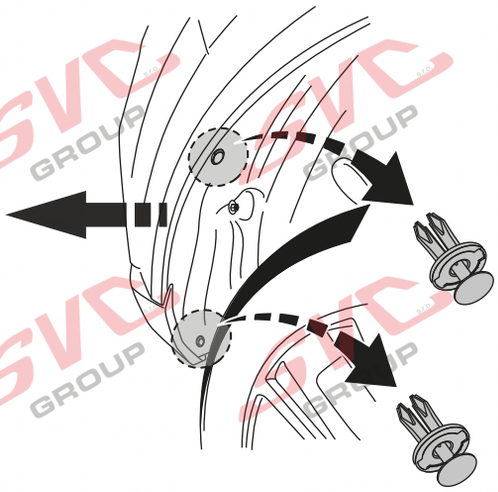

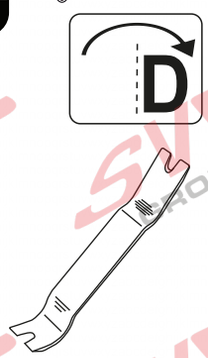

13.

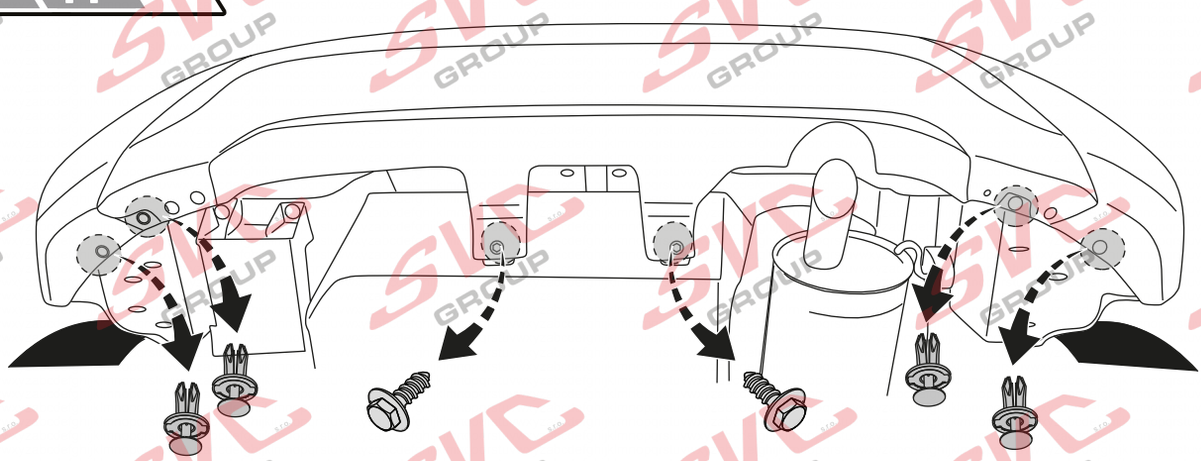

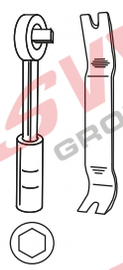

8

14.

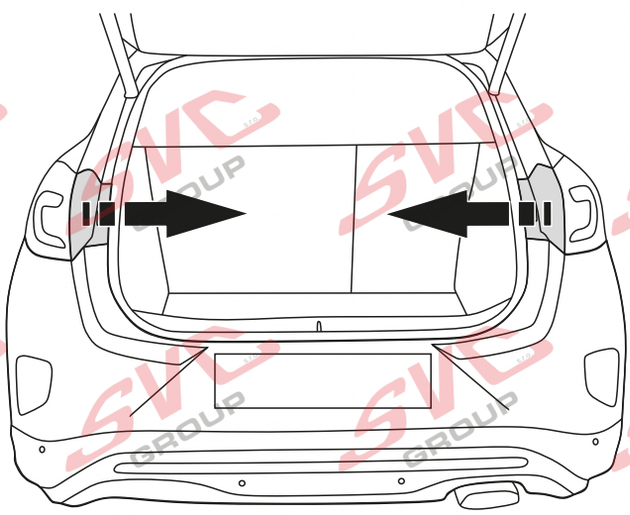

SVC GROUP ©- 15/2020

SVC GROUP s.r.o. Průmyslová zóna - 179
547 01 Náchod-ČR
www.svcgroup.cz
e-mail: svc@svcgroup.cz
Tel.: +420 491421021
+420 491421022
mob.: +420 603360607

QR kódem stáhnete rozšířeny montážní návod / Met QR-code kunt u de uitgebreide montage-instructies downloaden

SVC GROUP ©- 05/19

15.

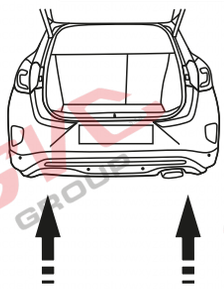

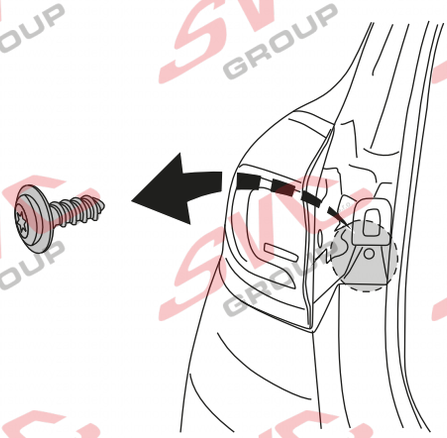

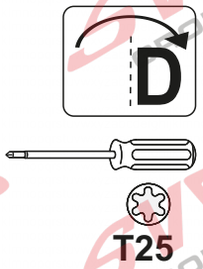

16.

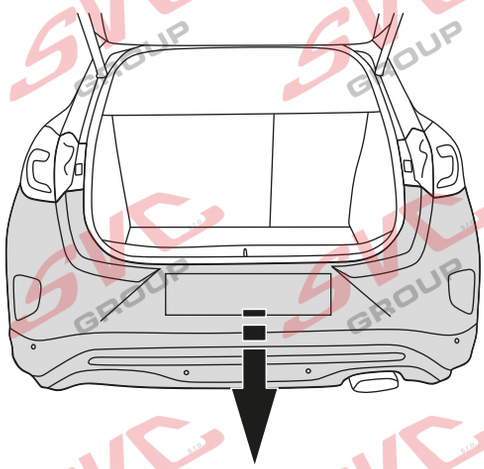

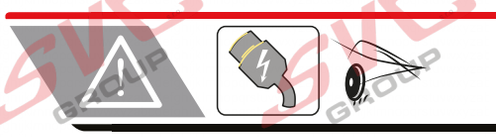

17.

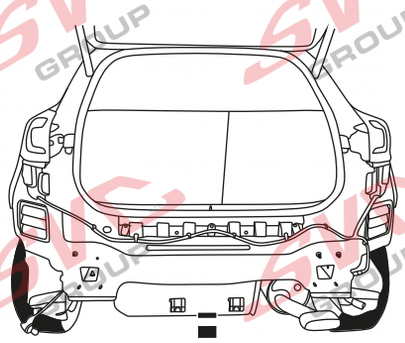

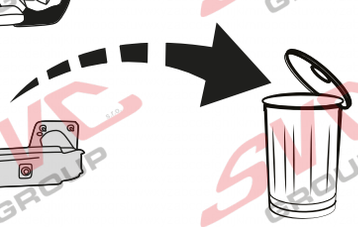

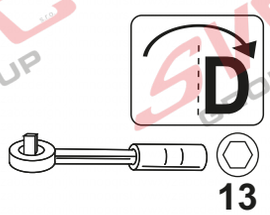

18.

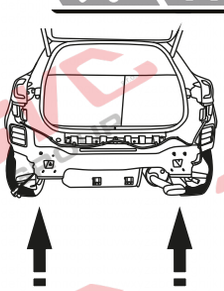

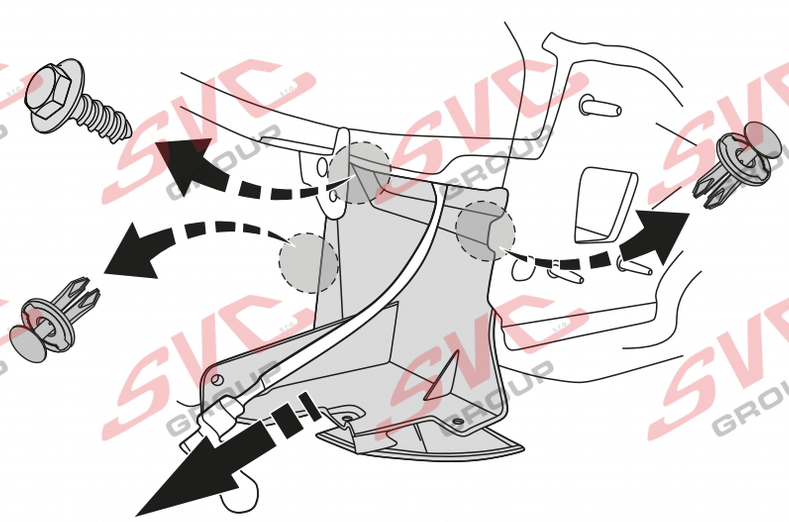

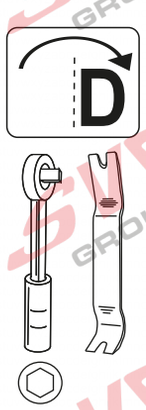

SVC GROUP ©- 15/2020

SVC GROUP s.r.o. Průmyslová zóna - 179 547 01 Náchod-ČR www.svcgroup.cz e-mail: svc@svcgroup.cz Tel.: +420 491421021 +420 491421022 mob.: +420 603360607

QR kódem stáhnete rozšířeny montážní návod / Met QR-code kunt u de uitgebreide montage-instructies downloaden

SVC GROUP ©- 05/19

19.

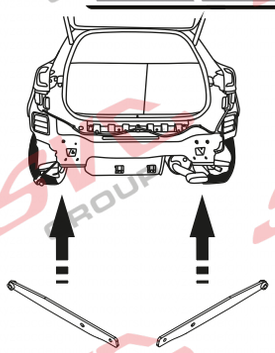

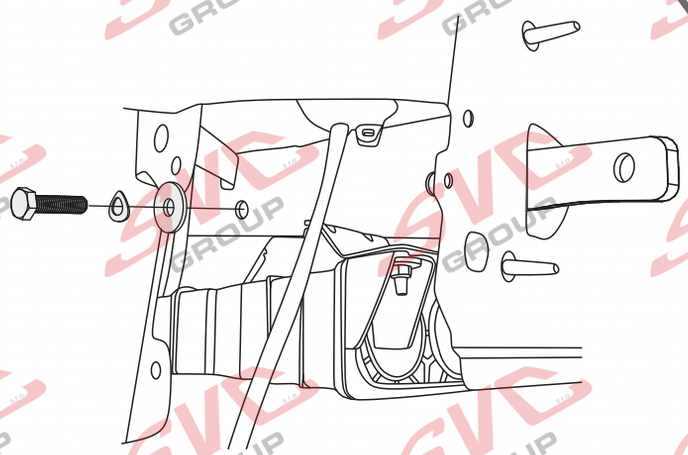

M10x40 G10.9 x2

Ø10 x2

Ø10 x2

D

17

11.0.

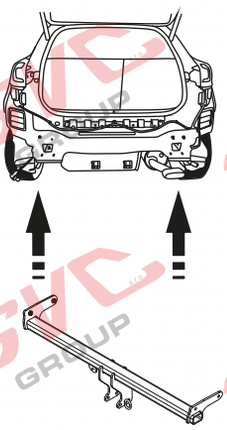

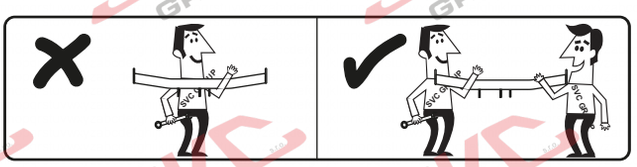

M10x40 G10.9 x4

Ø10 x4

Ø10 x4

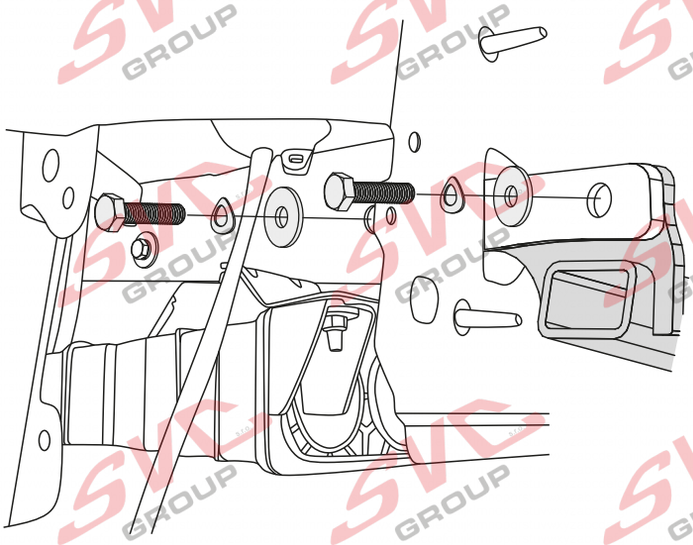

D

17

11.

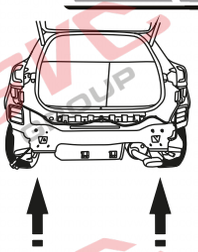

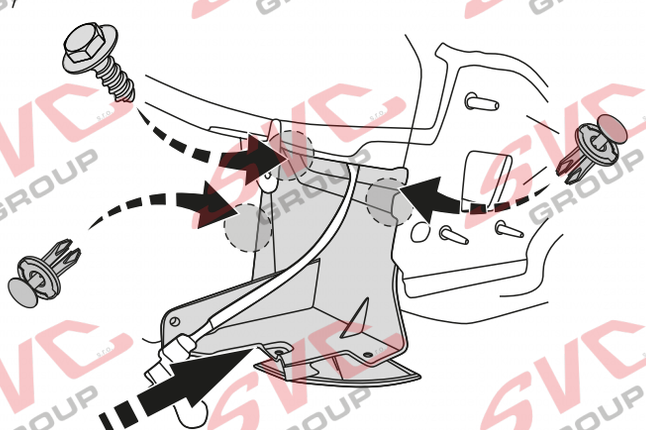

D

8

11.2.

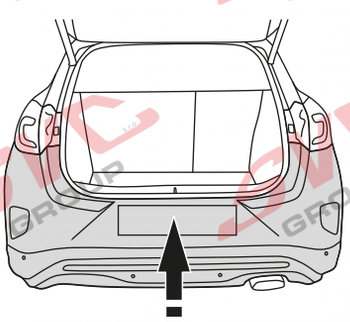

SVC GROUP s.r.o. Průmyslová zóna - 179 547 01 Náchod-ČR www.svcgroup.cz e-mail: svc@svcgroup.cz Tel.: +420 491421021 +420 491421022 mob.: +420 603360607

QR kódem stáhnete rozšířeny montážní návod / Met QR-code kunt u de uitgebreide montage-instructies downloaden

13.

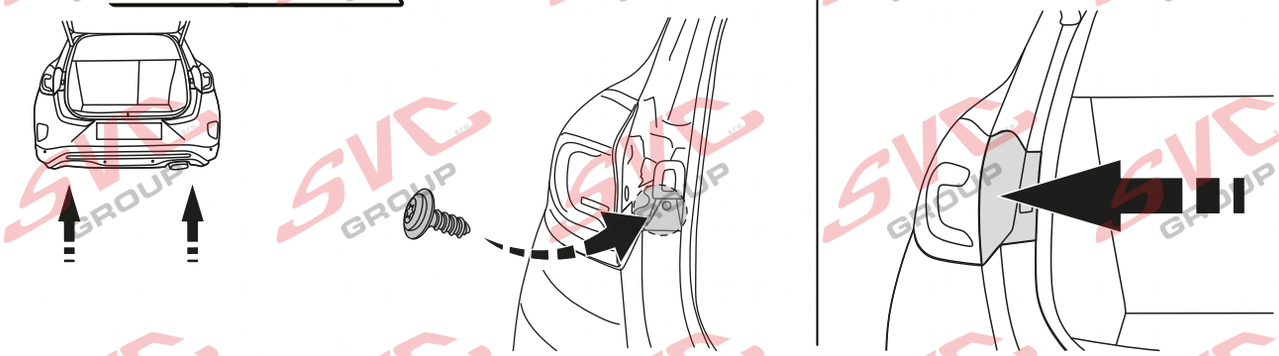

14.

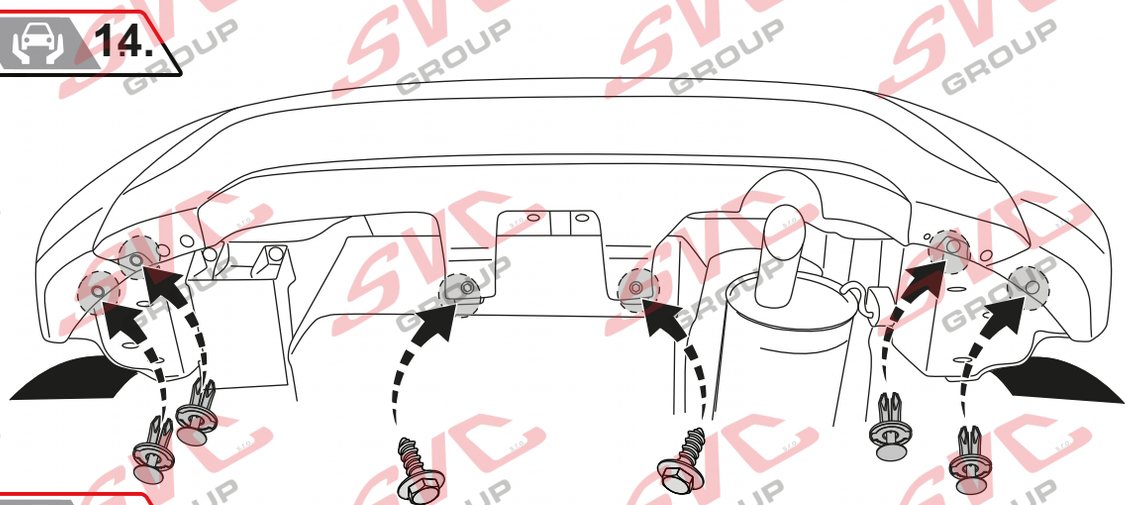

15.

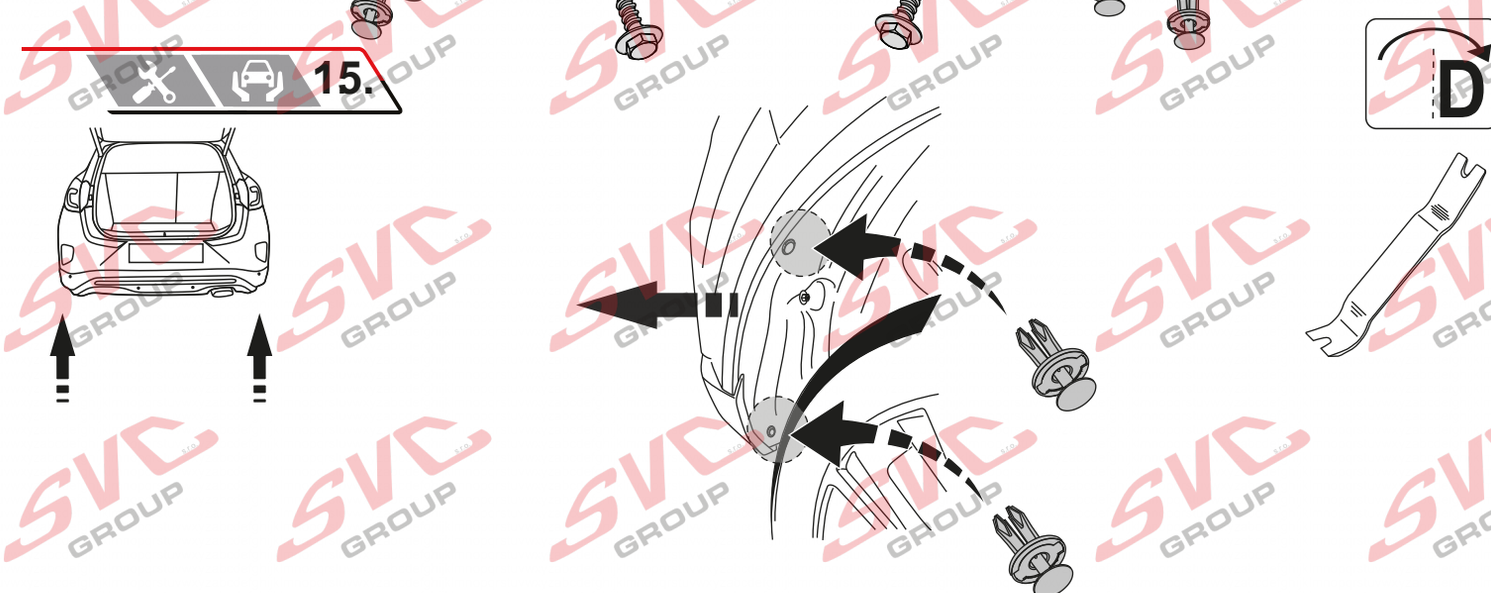

16.

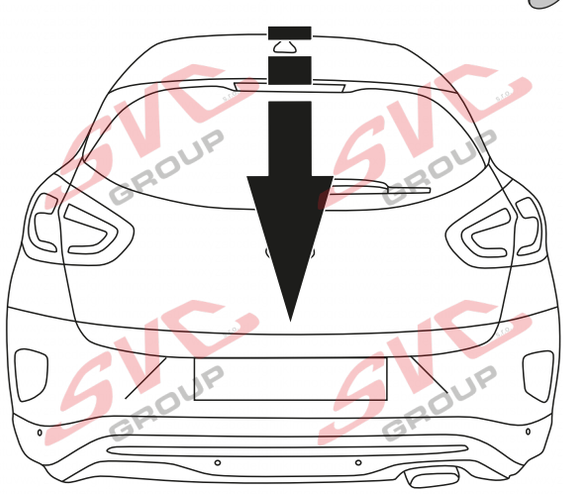

SVC GROUP ©- 15/2020

SVC GROUP s.r.o. Průmyslová zóna - 179
547 01 Náchod-ČR
www.svcgroup.cz
e-mail: svc@svcgroup.cz
Tel.: +420 491421021
+420 491421022
mob.: +420 603360607

QR kódem stáhnete rozšířeny montážní návod / Met QR-code kunt u de uitgebreide montage-instructies downloaden

SVC GROUP ©- 05/19

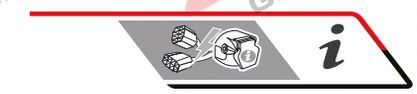

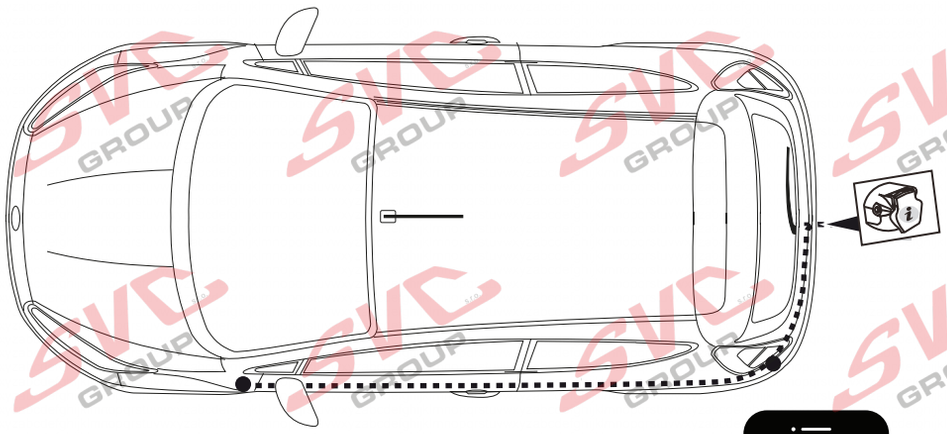

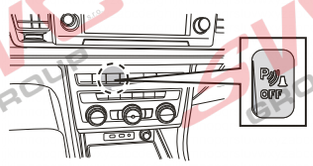

Informace pro odpojování couvacích senzorů PDC pro tažné zařízení

Vypínač pro vypínání couvacích senzoru PCD je umístněný na palubní desce vozu.
Nemusíte tedy pracně na elektro instalaci vozu napojovat odpojování couvacích senzorů PDC a zpětných kamer od elektro přípojky tažných zařízení.
Pokud chcete senzory vypnout, použijte vypínač na palubní desce.

Zapište si číslo klíče
Zapište si číslo kľúča
Write down the key number
Notieren Sie die Schlüsselnummer

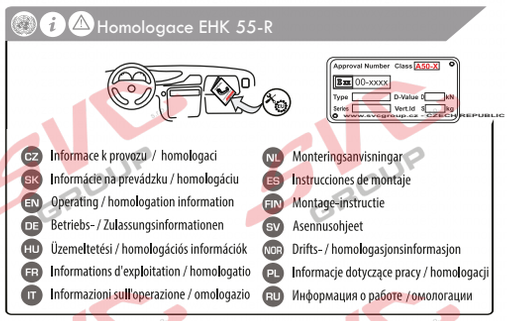

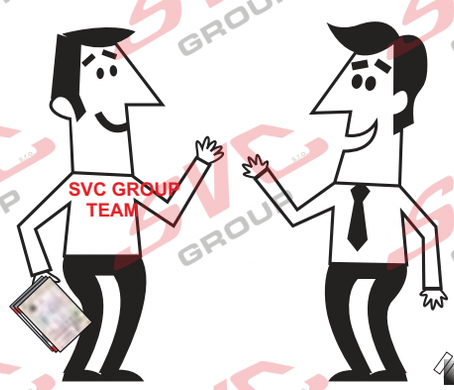

SVC GROUP

Děkuje za důvěru / Ďakuje za dôveru
Thank you for your trust / Danke Für dein Vertrauen
Merci pour votre conance / Grazie per la tua ducia Tankewol foar jo fertrouwen / Спасибо за ваше доверие

Registrace / Registrácia

Registration / Registrierung Inscription / Registrazione Rekisteröinti / Регистрация

SVC GROUP s.r.o. Průmyslová zóna - 179 547 01 Náchod-ČR
www.svcgroup.cz
e-mail: svc@svcgroup.cz
Tel.: +420 491421021
+420 491421022
mob.: +420 603360607

QR kódem stáhnete rozšířeny montážní návod / Met QR-code kunt u de uitgebreide montage-instructies downloaden

CZ Informace k provozu / homologaci

Výrobek je vyráběný dle platných norem EHK-55 R pro prodej ve státech EU. Informace pro použití, provoz a záruky pro tažné zařízení naleznete na našem webu, www.svcgroup.cz
Technické informace > Tažné zařízení>Všeobecné podmínky použití výrobku. Nebo si je stáhněte aplikace přes přiložený QR-cod
Součástí dodávky tažného zařízení je dodán TYPOVÝ LIST. Tento typový list slouží pro zapsání výrobku do technického průkazu vozidla, a obsahuje základní podmínky pro použití výrobku.
Typový list slouží i jako záruční lis proto jej uschovejte v dokumentaci vozidla.

SK Informácie na prevádzku / homologáciu

Výrobok je vyrábaný podľa platných noriem EHK-55 R pre predaj v štátoch EÚ. Informácie pre použitie, prevádzku a záruky pre ťažné zariadenie nájdete na našom webe, www.svcgroup.cz
Technické informácie> Ťažné zariadenie> Všeobecné podmienky použitia výrobku. Alebo si ich stiahnite aplikácie cez priložený QR-cod
Súčasťou dodávky ťažného zariadenia je dodaný TYPOVÝ LIST. Tento typový list slúži pre zapísanie výrobku do technického preukazu vozidla, a obsahuje základné podmienky použitia výrobku.
Typový list slúži aj ako záručný lis preto ho uschovajte v dokumentácii vozidla.

EN Operating / homologation information

The product is manufactured according to the applicable EHK-55 R standards for sale in EU countries. Information on the use, operation and warranties for the towbar can be found
on our website, www.svcgroup.com
Technical information> Towing hitch> General conditions of use. Or download them via QR-cod
The towing device is supplied with a TYPE SHEET. This data sheet is used to enter the product in the vehicle registration document and contains the basic conditions for use of the product.
The data sheet also serves as a warranty press, so keep it in the vehicle documentation.

DE Betriebs / Zulassungsinformationen

Das Produkt wird gemäß den geltenden EHK-55 R-Standards für den Verkauf in EU-Ländern hergestellt. Informationen zu Verwendung, Betrieb und Gewährleistung der
Anhängerkupplung finden Sie auf unserer Website www.svcgroup.com
Technische Informationen> Anhängerkupplung> Allgemeine Nutzungsbedingungen. Oder laden Sie sie per QR-Code herunter
Die Anhängevorrichtung wird mit einem TYPENBLATT geliefert. Dieses Datenblatt dient zur Eintragung des Produkts in das Kfz-Kennzeichen und enthält die Grundbedingungen
für die Verwendung des Produkts. Das Datenblatt dient auch als Garantiepresse. Bewahren Sie es daher in der Fahrzeugdokumentation auf.

HU Üzemeltetési / homologációs információk

Das Produkt wird gemäß den geltenden EHK-55 R-Standards für den Verkauf in EU-Ländern hergestellt. Informationen zu Verwendung, Betrieb und Gewährleistung der
Anhängerkupplung finden Sie auf unserer Website www.svcgroup.com
Technische Informationen> Anhängerkupplung> Allgemeine Nutzungsbedingungen. Oder laden Sie sie per QR-Code herunter
Die Anhängevorrichtung wird mit einem TYPENBLATT geliefert. Dieses Datenblatt dient zur Eintragung des Produkts in das Kfz-Kennzeichen und enthält die Grundbedingungen für
die Verwendung des Produkts. Das Datenblatt dient auch als Garantiepresse. Bewahren Sie es daher in der Fahrzeugdokumentation auf.

FR Informations d'exploitation / homologation

Le produit est fabriqué conformément aux normes EHK-55 R applicables pour la vente dans les pays de l'UE.
Des informations sur l'utilisation, le fonctionnement et les garanties de
l'attelage sont disponibles sur notre site Web, www.svcgroup.com.
Informations techniques> Attelage de remorquage> Conditions générales d'utilisation. Ou téléchargez-les via QR-cod
Le dispositif de remorquage est fourni avec une feuille de type. Cette fiche technique est utilisée pour entrer le produit dans le certificat d'immatriculation du véhicule et contient les
conditions de base pour l'utilisation du produit. La fiche technique sert également de presse de garantie, conservez-la dans la documentation du véhicule.

SVC GROUP s.r.o. Průmyslová zóna - 179 547 01 Náchod-ČR www.svcgroup.cz e-mail: svc@svcgroup.cz Tel.:+420 491421021 +420 491421022 mob.: +420 603360607

CZ Pozor informace k záruce
SK Pozor informácie k záruke
EN Note the warranty information
DE Beachten Sie die Garantieinformation
HU Vegye gyelembe a jótállási információkat
FR Notez les informations de garantie
IT Nota le informazioni sulla garanzia
NL Let op de garantie-informatie
ES Atención
FIN Huomio
PL Uwaga
RU Внимание

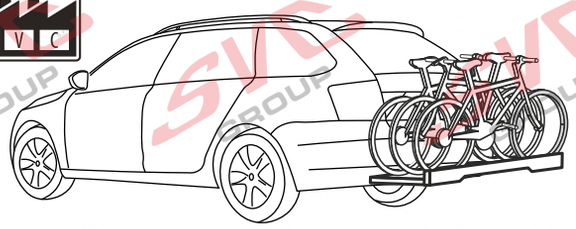

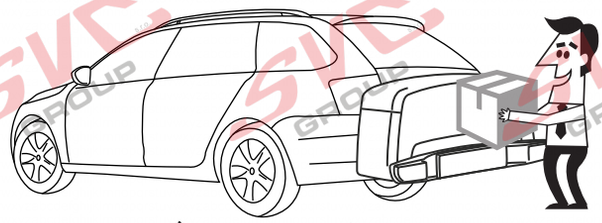

VTZ 001-540
VTZ 003-540

VTZ 002-540

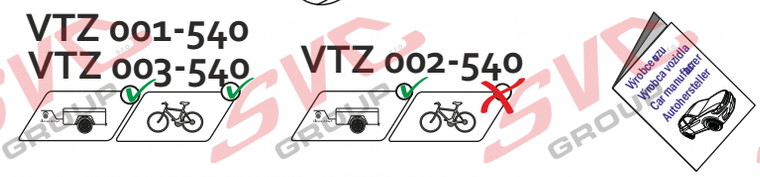

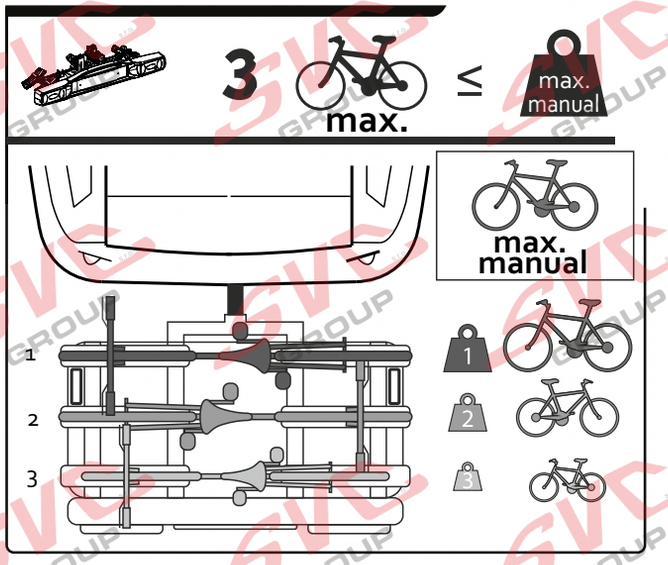

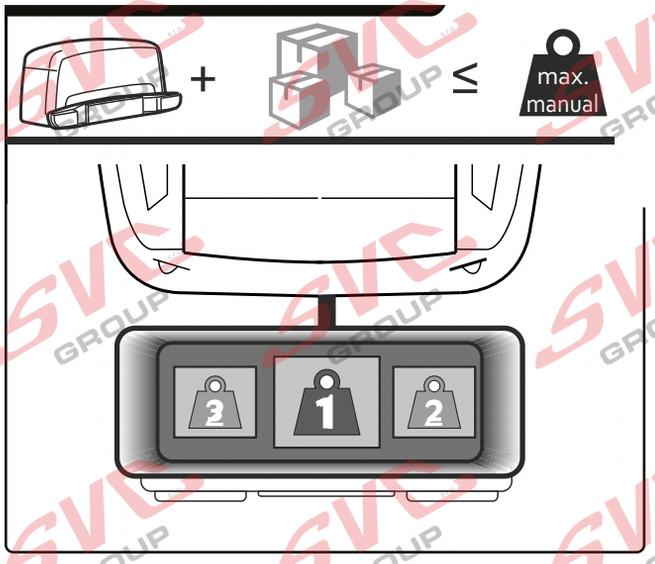

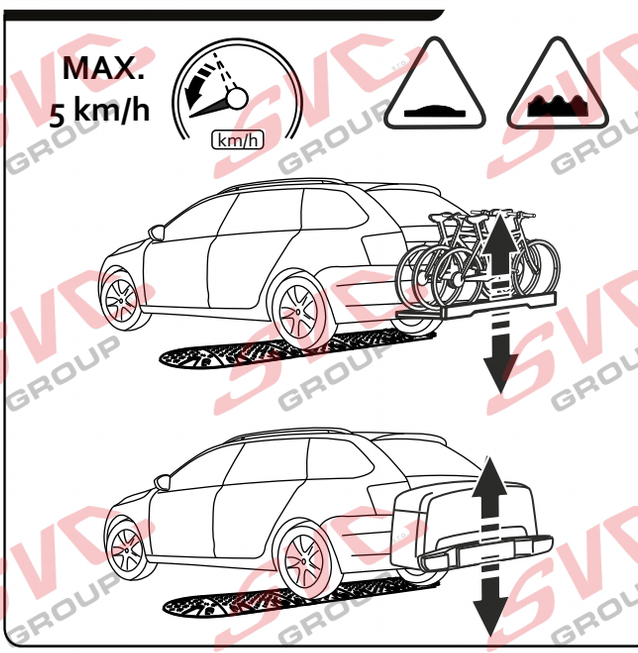

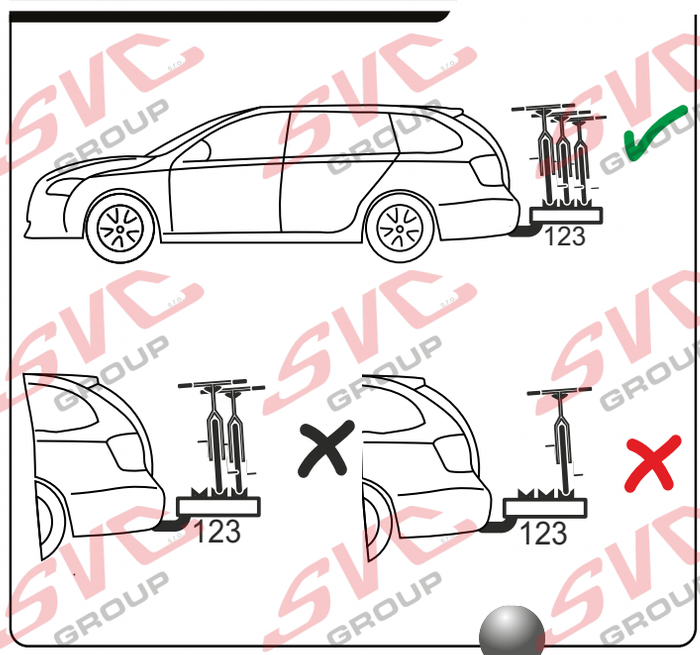

Vysokov 179
547 01 Náchod, Česká Republika

+420 603 360 607 +420 491421021

www.svcgroup.cz

SVC GROUP ©-09-2019-1

TAŽNÁ ZAŘÍZENÍ SVC GROUP ORIGINAL

Service Vitver Centrum

CZ Pozor informace k záruce
SK Pozor informácie k záruke
EN Note the warranty information
DE Beachten Sie die Garantieinformation
HU Vegye gyelembe a jótállási információkat
FR Notez les informations de garantie
IT Nota le informazioni sulla garanzia
NL Let op de garantie-informatie
ES Atención
FIN Huomio
PL Uwaga
RU

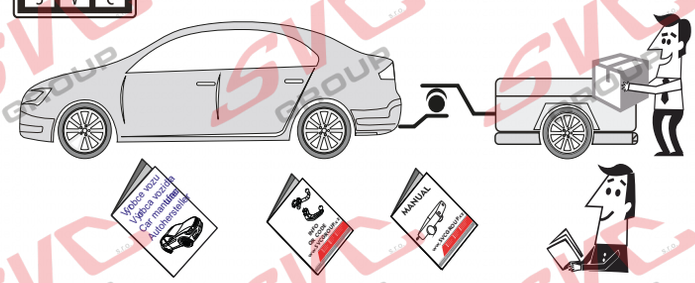

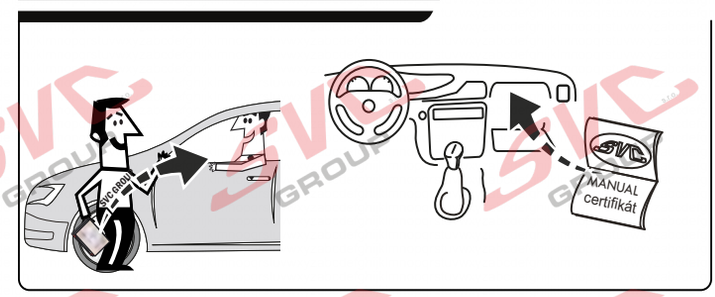

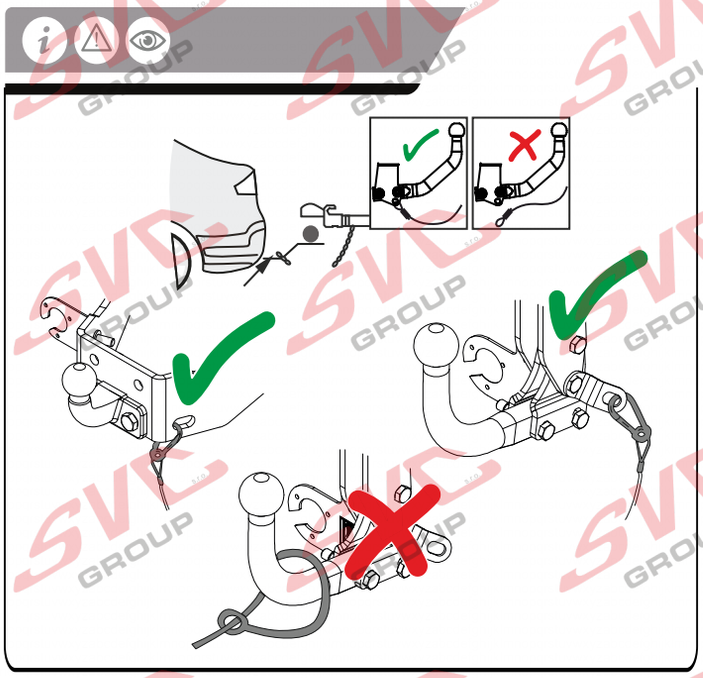

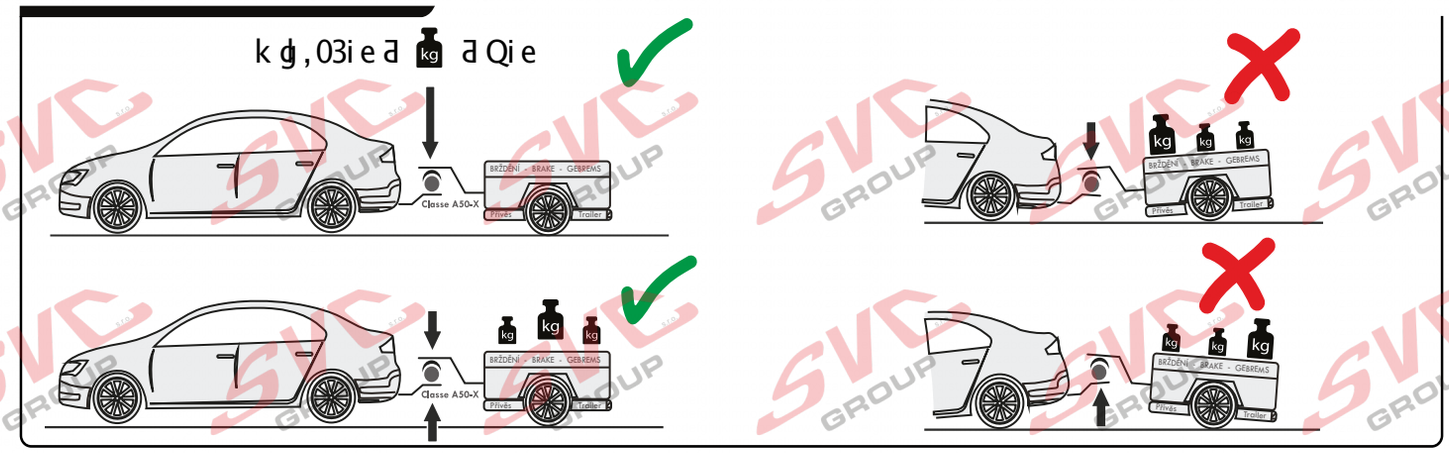

Potvrzení servisu pro plnění záruk
Potvrdenie o poskytnutí služby na účely plnenia záruk
Service confirmation, for the fulfilment of warranties
Leistungsbestätigung, für die Erfüllung von Garantieleistunge

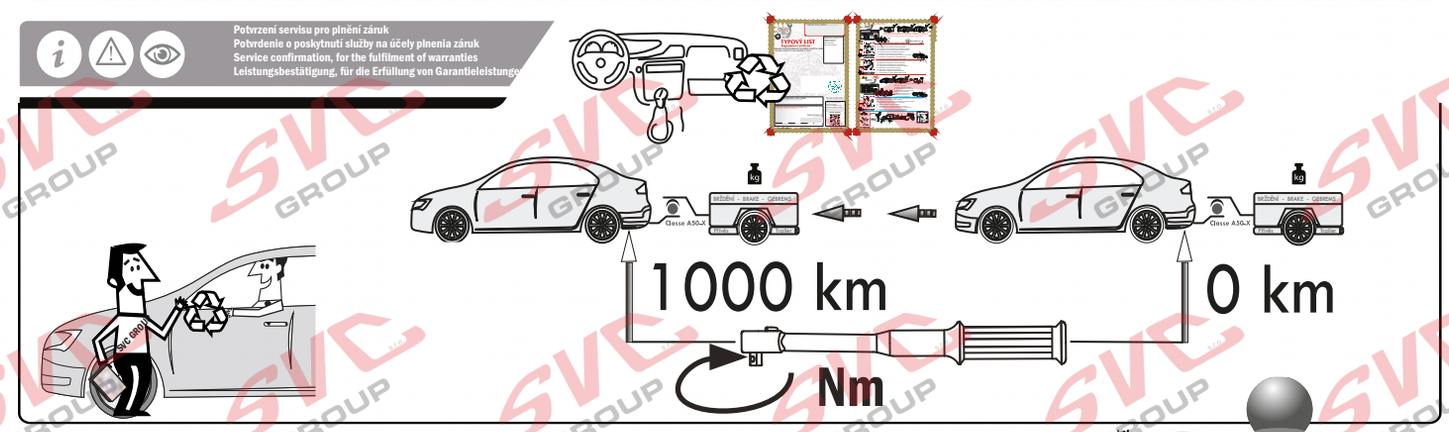

Vysokov 179
547 01 Náchod, Česká Republika
+420 603 360 607 +420 491421021
www.svcgroup.cz

SVC GROUP © -09-2019

Service Vitver Centrum

Homologace - registrační certifikát
Exx -55R-01 x.01
EHC R-55
EHK 55-R

PODMÍNKY HOMOLOGACE

E-1

Montážní instrukce - Montažny inštrukcia - Installation insrtuktion - Montageanleitung - Istruzioni di montaggio - Instrukcja montaźu - Manual de montaje Monteringsvejledning - Paigaldusjuhe nd - Asennusohje - Notice de montage - Sz. szerelési útmuutató - Montagehandleiding - Monteringsanvisning - Insructioni de montaj -Teringsanvisningar - Инструкции по монтажу

CZ Volny prostor dle přílohy VII, směrniceč. EC 55-R EU musí být dodržen.

SK Volny priestor podľa prílohy VII, směrniceč. EC 55-R EÚ musí byť dodržaný.

EN The clerarance specied in appendix VII, diagram 25 ofguideline EC r-55 EU must be guaranteed.

DE Der Freiraum nach Anhang VII, Abbildung 25 der Richtlinie EC R-55 EU ist zu gewährleisten.

HU Az EC 55-R EU irányelv VII. mellékletében, a 25. ábrán a vonógömb elhelyezése számára elírt szabad tér-adatokat bizitosítani ke

FR La zone de dégagement doitément àannexe VII, illustration 25 de la directive EC 55-R EU.

IT Deve essere garantito lo spazio libero secondo ľallegato VII, gura 25 della direttiva EC 55-R EU.

NL De tussenruimte conform supplement VII, afbeelding 25 van de richtlijn EC 55-R moet in acht worden genomen.

ES Debe garantizarse el espacio libre, conforme al anexo VII, gura 25 de la directiva comunitaria EC 55-R EU.

FIN Vapaa tila on taattava direktiivin EC 55-R EU liitteen VII, kuvan 25 mukaisesti.

SV Spelrummet enligt bilaga VII, Figur 25 i riktlinje EC 55-R EU skall garanteras.

NOR Frirommment etter tillegg VII, gur 25 i direktiv EC 55-R EU skal overholdes.

PL Należy zapewnić szczelność zgodnie z rysunkiem nr 25 dyrektywy EC 55-R zawartej w załączniku nr VII.

RU Шарика в приложении VII. Директивы EC 55-R eu.

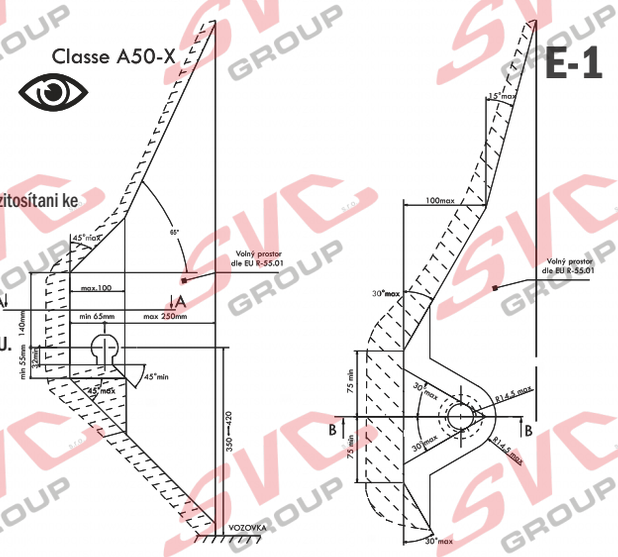

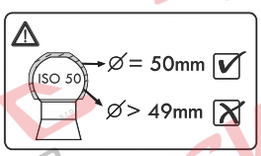

CZ Při celkové přípustné hmotnosti vozidla

SK Pri celkovej prípustnej hmotnosti vozidla

EN At laden weight ofthe vehicle

DE Bei zulässigem Gesamtgewicht des Fahrzeuges

HU Rakománnyal terhelt jármsúly esetén

FR Pour poids total en charge autorisé du véhicule

IT Per un peso complessivo ammesso del veicolo

NL Bij toelaatbaar totaal gewicht van het voertuig

ES Con peso total autorizado del vehículo

FIN Ajoneuvon suurimmalla sallitulla kokonaispainola

SV Vid fordonets tillltna totlvikt

NOR Ved kjøretøyets tillatte totalvekt

PL W przypadku najwikszej dozwolonej masy cakowitej

RU В случае нагруженного автомобиля

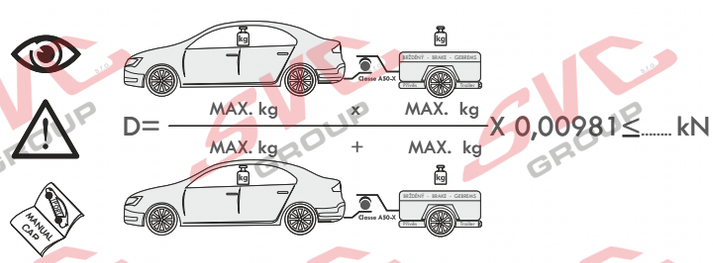

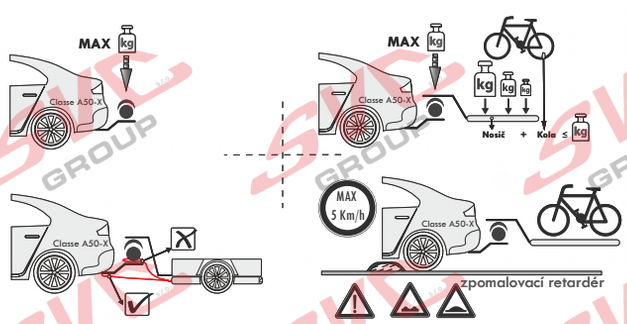

CZ Pokud jsou v technickém průkazu vozidla uvedené nižší hodnoty než zveřejněné k dokumentaci výrobku, jsou tyto hodnoty výrobce vozu směrodatné pro zapsání do technického průkazu vozidla.

SK Pokiaľ sú v technickom preukaze vozidla uvedenej nižšie hodnoty než zverejnené k dokumentácii výrobku. Sú tieto hodnoty výrobcu vozidla smerodajné pre zapísanie do technického preukazu vozidla.

EN If the vehicle's certicate of roadworthiness indicates lower values than those published in the product documentation. These values by the vehicle manufacturer are decisive for the entering into the vehicle's certificte of roadworthiness.

DE Falls im KFZ-Brief des Fahrzeugs niedrigere, als in der Dokumentation des Produkts veröffentlichte Werte angeführt sind, sind diese Werte des Fahrzeugherstellers für den Eintrag in den KFZ-Brief des Fahrzeugs maßgebend.

HU Amennyiben a forgalmi engedélybe jegyzett adatok a gépjármű dokumentációban feltüntetetett adatoktól alacsonyabb értékűek lennének, úgy a gépjármű gyártója által megadott és a forgalmi engedélybe pontosan bejegyzendő adatokat kell irányadóként minősíteni.

FR Si, sur la carte grise du véhicule, vous trouvez des valeurs inférieures à celles publiées dans la documentation du produit, les valeurs du fabricant du véhicule sont déterminantes et devront être inscrites sur la carte grise du véhicule.

IT Se nella carta di circolazione del veicolo sono riportati valori inferiori a quelli indicati nella documentazione del prodotto. Questi valori del produttore del veicolo sono decisivi per la registrazione nella carta di circolazione del veicolo.

NL Als in het kentekenbewijs van het voertuig lagere waarden vermeld staan dan gepubliceerd in de productdocumentatie, dan zijn deze waarden van de fabrikant van het voertuig bindend voor inschrijving in het kentekenbewijs van het voertuig.

ES Si en la cha técnica del vehículo se indican valores menores que los publicados en la documentación del producto, estos valores facilitados por el fabricante del vehículo son decisivos para la inscripción en la ficha écnica del vehículo.

FIN Jos ajoneuvon rekisteriotteessa on esitetty alempia arvoja kuin tuotteen dokumentaatiossa esitetyt, ovat nämä ajoneuvon valmistajan antamat arvot ratkaisevia ajoneuvon rekisteriotteeseen merkitsemistä varten.

SV Om det i fordonets registreringsbevis nns angivna lägre värden än de som är angivna i produktens dokumentation, är dessa värden från fordonets tillverkare riktgivande för det som antecknas i fordonets registreringsbevis.

NOR Dersom det i kjøretøyets vognkort er oppgitt lavere verdier enn de som er offentliggjort som produktdokumentasjon, er disse angivelsene fra kjøretøysprodusenten retningsgivende for å noteres ned i kjøretøyets vognkort.

PL Jeżeli w dowodzie rejestracyjnym pojazdu są podane wartości niższe od tych, które znajdują się w dokumentacji wyrobu, to te dane producenta samochodu są miarodajne do wpisania ich do dowodu rejestracyjnego pojazdu.

RU Если в паспорте транспортного средства указаны более низкие значения, чем указанные в документации на изделие, эти значения являются определяющими для записи в паспорт транспортного средства.

SVC GROUP s.r.o. Průmyslová zóna - 179 547 01 Náchod-ČR
www.svcgroup.cz e-mail: svc@svcgroup.cz
Tel.:+420 491421021 +420 491421022 mob.: +420 603360607

QR kódem stáhnete rozšířeny montážní návod / Com o código QR, você pode baixar as instruções de montagem estendidas

SVC GROUP ©- 05/19

ES Manual de montaje

Para obtener instrucciones detalladas de instalación y condiciones del producto, escanee el código Q

1. Retire el parachoques trasero y la cubierta de plástico inferior detrás de la rueda.
2. Inserte los lados derecho e izquierdo de la barra de remolque en los largueros. Fíjelos sin apretar con tornillos M10x40 (10.9) en el punto de jación más exterior.
3. Inserte la viga principal del soporte de remolque en el larguero y fíjela con tornillos M10x40 (10,9).
4. Alinee todo y apriételo según los pares de apriete Vuelva a montar el parachoques trasero y la cubierta de plástico.

IT Istruzioni dimontaggio per la

Per istruzioni di installazione dettagliate e condizioni del prodotto, eseguire la scansione del codic

1. Rimuovere il paraurti posteriore e la copertura in plastica inferiore dietro la ruota.
2. Inserire il lato destro e sinistro del gancio di traino nelle travi e ssarli con i bulloni M10x40 (10.9) al punto di ssaggio più esterno.
3. Inserire la trave principale della staa di traino nella trave e ssarla con viti M10x40 (10.9).
4. Allineare il tutto e serrare secondo le coppie di serraggio Reinstallare il paraurti posteriore e la copertura in plastica.

NO Monteringsanvisning

For installasjonsinstruksjoner og produktbetingelser, skann QR-koden

1. Fjern den bakre støtfangeren og det nedre plastdekselet bak rattet.
2. Sett høyre og venstre side av tilhengerfestet inn i bjelkene, og fest disse løst med M10x40-bolter (10.9) til det ytterste festepunktet.
3. Sett hovedbjelken på tilhengerfestet inn i bjelken, og fest deretter med M10x40 (10.9)-skruer.
4. Juster alt og stram til i henhold til tiltrekkingsmomentene Monter den bakre støtfangeren og plastdekselet på nytt.

NL Montagehandleiding

Scan de QR-code voor installatie-instructies en instructies voor productcondities

1. Verwijder de achterbumper en de onderste plastic afdekking achter het wiel.
2. Steek de rechter- en linkerkant van de trekhaak in de balken. Bevestig deze losjes met M10x40 bouten (10.9) aan het buitenste bevestigingspunt.
3. Steek de hoofdbalk van de trekhaak in de balk en bevestig deze vervolgens met M10x40 (10.9) bouten.
4. Plaats de achterbumper en de plastic afdekking terug.

HU Szerelési útmutató

A telepítési és a termékfeltételekkel kapcsolatos utasításokat olvassa be a QR-kódot

1. Távolítsa el a hátsó lökhárítót és a kerék mögötti alsó műanyag borítást.
2. Helyezze be a vonóhorog jobb és bal oldalát a gerendákba .lazán rögzítse ezeket M10x40 csavarokkal (10.9)a legkülső rögzítési ponthoz.
3. Helyezze be a vontatótartó főgerendáját a gerendába, majd rögzítse M10x40 (10.9) csavarokkal.
4. Igazítson el mindent, és húzza meg a meghúzási nyomatékoknak megfelelően Szerelje vissza a hátsó lökhárítót és a műanyag borítást.

RU Инструкция по монтажу

Подробные инструкции по установке и условиям продукта отсканируйте QR-к

1. Снимите задний бампер и нижнюю пластиковую крышку за колесом.
2. Вставьте правую и левую части буксировочной штанги в балки. Ослабьте крепление болтами M10x40 (10.9) в крайних точках крепления.
3. Вставьте основную балку буксировочного кронштейна в балку, а затем закрепите ее болтами M10x40 (10.9).
4. Выровняйте все и затяните в соответствии с моментами затяжки Установите задний бампер и пластиковую крышку.