Ford Tourneo Courier IV V769 01/2024 >>
Ford Transit Courier IV V769 01/2024 >>
Ford E-Transit Courier 03/2025 >>

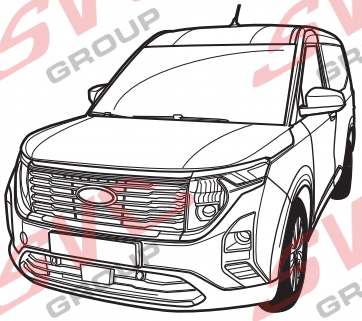

Originálnální přípojky
Original connections
Originálne spojenia
SVC GROUP s.r.o.
technik@svcgroup.cz **+ 421 491421021**

FR-123-D8

CZ - Dodávané výrobky firmou **SVC GROUP s.r.o**. plně již více jak 25 let spolupracuje s výrobcem **ECS.**
SVC GROUP upravuje tyto výrobky, dle okamžitých změn navazujících na úpravy elektroniky a programů vozidel. Tato programy do jednotek nahráváme při odeslání zboží odběratelům, aby měli vždy aktuální verzi.
Na základě ověřování výrobku, upravujeme jak návody . informace, tak montážní časy aby odpovídali realitě.
Dodávané výrobky mohou mít stejná katalogová čísla, ale mohou být upravené.
Výrobek plně garantuje záruky na vozidlo po montáži výrobku

SK- Spoločnosť SVC GROUP s.r.o. spolupracuje s výrobcom **ECS** už viac ako 25 rokov. **SVC GROUP** upravuje tieto produkty podľa aktuálnych zmien súvisiacich s úpravami elektroniky a programov vozidiel.Tieto programy nahrávame do jednotiek pri odosielaní tovaru zákazníkom, aby mali vždy najnovšiu verziu.
Na základe overenia produktov upravujeme pokyny aj montážne časy tak, aby odrážali skutočnosť.
Dodávané produkty môžu mať rovnaké katalógové čísla, ale môžu byť upravené.
Produkt plne zaručuje záruku na vozidlo po inštalácii.

GB- Products supplied by SVC GROUP s.r.o. have been working with the manufacturer ECS for more than 25 years.
SVC GROUP modifies these products according to immediate changes related to modifications of electronics and programsin vehicles. We upload these programs to the units when sending goods to customers so that they always have the latest version. Based on product verification, we modify both the instructions and assembly times to reflect reality. The products supplied may have the same catalog numbers, but they may be modified.
The product fully guarantees the vehicle warranty after installation.

7 - Pinové přípojky jsou určené pro malé nebrzděné přívěsy do 750 kg. Nejde použít s nosičem kol
13 - Pinové přípojky jsou určené pro všechny modifikace propojení, tedy jak pro malé přívěsy od 750 kg tak brzděné přívěsy. Tak pro nosiče kol. Tyto přípojky jsou v základní verzi vybavené 8 vodiči, další funkce převážně pro karavan jsou dodávané jako rozšiřující sada. Od roku 2022 se dodávají i s jednou přídavnou funkcí a to buď stálé napětí +30 , nebo spínané +15
PDC - Vypínač pro vypnutí couvacích radarů a kamer na je a není ve výbavě, dle požadavku výrobce vozu. 98% vozidel má manuální vypínač na palubní desce.
Výrobci vozidel již pochopili nebezpečnost automatického vypínání PDC - od roku 2024 výrobci vozidel toto vypínání hromadně zakazují.
Diagnostické Kódování - Od roku 2024 někteří výrobci vozidel na základě výmluvy na kybernetickou hrozbu, uzavřeli řídící jednotky pro autoservisy, bohužel je jako třeba u VW Group, neumí naprogramovat, ani oficiální servisy. Bohužel dopředu nikdo neví jaká elektronika je ve voze. To může případně komplikovat montáž výrobku. Od 6/2024 zavádíme nové alternativy abychom tuto nenažranost koncernu sváděná na ochranu obešli. Proto jsou nabízené i jiné alternativy.

7 - Pinové konektory sú určené pre malé nebrzdené prívesy do 750 kg. Nie je možné ich používať s nosičmi bicyklov.
13 - Pinové konektory sú určené pre všetky modifikácie pripojenia, t. j. pre malé prívesy od 750 kg aj pre brzdené prívesy. To platí aj pre nosiče bicyklov. Tieto konektory sú v základnej verzii vybavené 8 vodičmi, s dodatočnými funkciami hlavne pre karavany dodávané ako rozširujúca sada. Od roku 2022 budú dodávané aj s jednou dodatočnou funkciou, buď s konštantným napätím +30 alebo prepínateľným +15. PDC – Spínač na vypnutie cúvacích radarov a kamier je alebo nie je súčasťou dodávky, v závislosti od požiadaviek výrobcu automobilu. 98 % vozidiel má manuálny spínač na palubnej doske. Výrobcovia vozidiel už pochopili nebezpečenstvo automatického vypínania
PDC – od roku 2024 výrobcovia vozidiel hromadne zakážu toto vypínanie.
Diagnostické kódovanie – Od roku 2024 niektorí výrobcovia vozidiel s odvolaním sa na kybernetické hrozby uzavreli riadiace jednotky pre servisné strediská automobilov. Bohužiaľ, ako je to v prípade koncernu VW, ani oficiálne servisné strediská nie sú schopné ich naprogramovať. Bohužiaľ, nikto vopred nevie, aká elektronika je v aute. To môže skomplikovať inštaláciu produktu. Od 6/2024 zavádzame nové alternatívy, aby sme obišli túto chamtivosť korporácie, ktorá sa maskuje ako ochrana. Preto ponúkame aj iné alternatívy.

7 - Pin connectors are designed for small unbraked trailers up to 750 kg. Cannot be used with bike racks
13 - Pin connectors are designed for all connection modifications, i.e. both small trailers from 750 kg and braked trailers. This also applies to bike racks. These connectors are equipped with 8 wires in the basic version, with additional functions mainly for caravans supplied as an extension kit. From 2022, they will also be supplied with one additional function, either a constant voltage of +30 or a switched +15.
PDC - Switch for turning off reversing radars and cameras is or is not included, depending on the car manufacturer's requirements. 98% of vehicles have a manual switch on the dashboard. Vehicle manufacturers have already understood the danger of automatic PDC shutdown - from 2024, vehicle manufacturers will ban this shutdown en masse.
Diagnostic Coding - Since 2024, some vehicle manufacturers, citing cyber threats, have closed control units for car repair shops. Unfortunately, as is the case with the VW Group, even official service centers are unable to program them. Unfortunately, no one knows in advance what electronics are in the car. This can complicate the installation of the product. From June 2024, we are introducing new alternatives to circumvent this greed of the concern, which is justified as protection. Therefore, other alternatives are also offered.

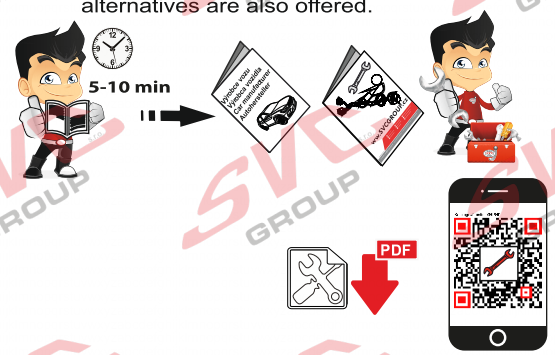

CZ - Aktuální návod je umístněný na našem webu v kartě výrobku.
Odkaz na tento návod naleznete na daňovém dokladu- faktura k výrobku.
Nebo zadejte do našeho vyhledávače katalogové číslo
SK - Aktuálne pokyny sú k dispozícii na našej webovej stránke v záložke produkty. Odkaz na tieto pokyny nájdete na daňovom doklade - faktúre za produkt.
Alternatívne môžete zadať katalógové číslo do nášho vyhľadávača.
EN - The current instructions are available on our website in the product tab.
You will find a link to these instructions on the tax document- the product invoice.
Alternatively, enter the catalog number in our search engine.

© SVC Group 2022

DE	FR	NL	GB	ES	IT	SE	CZ	DK	FI	GR	NO	PL
Einzelteilliste	Liste de pieces	Onderdelenlijst	Part list	Lista de componentes	Elenco componenti	Dellista	Seznam dílů	Del-liste	Osaluettelo	Κατάλογος εξαρτημάτων	Delliste	Lista części

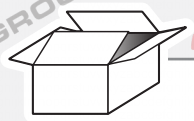

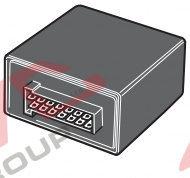

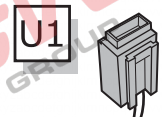

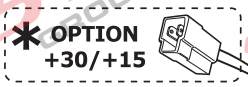

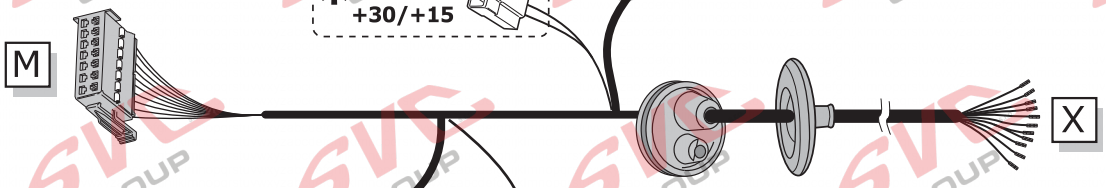

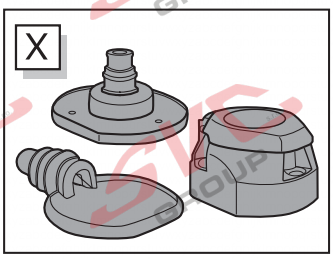

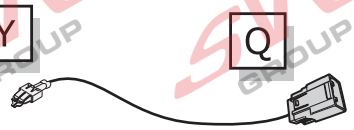

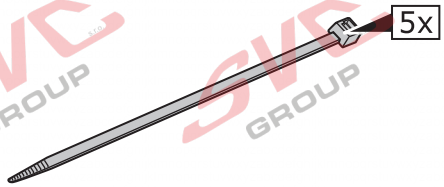

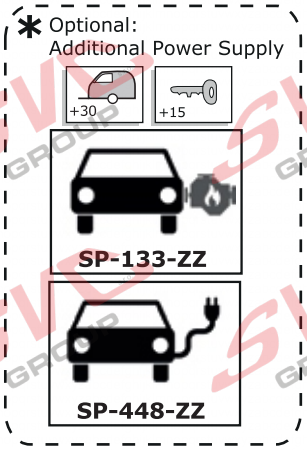

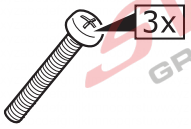

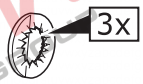

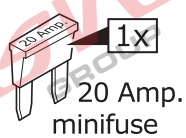

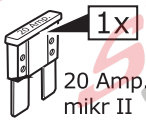

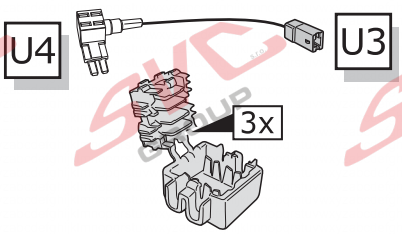

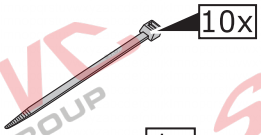

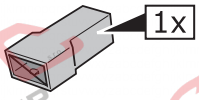

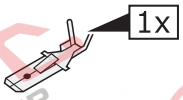

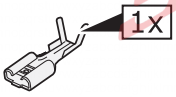

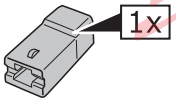

SYMBOLS	DE ERKLÄRUNG SYMBOL	GB SYMBOL EXPLANATION	FR EXPLICATION DES SYMBOLES	IT SPIEGAZIONE DEI SIMBOLI	ES EXPLICACIÓN DE LOS SIMBOLES	NL VERKLARING SYMBOLEN	PL OBJASNIENIA SYMBOLI	SK VYSVETLIVKY K SYMBOLOM
58L	Linke Schlussleuchte (58-L)	Left taillight (58-L)	Feu arrière gauche (58-L)	Luce posteriore sinistra (58-L)	Piloto trasero izquido (58-L)	Linker Achterlicht (58-L)	Lewe Światło tylne (58-L)	ľavé zadné svetlo (58-L)
58R	Rechte Schlussleuchte (58-R)	Right taillight (58-R)	Feu arrière droite (58-R)	Luce posteriore destra (58-R)	Piloto trasero derecho (58-R)	Rechter Achterlicht (58-R)	Prawe Światło tylne (58-R)	Pravé zadné svetlo (58-R)
54 STOP	Bremsleuchte (54) / 3. Bremsleuchte (54)	Stop light (54) / high mounted, third stop light (54)	Feu de stop (54) / 3ème feu stop (54)	Luce d□arresto (54) / 3. luce d□arresto (54)	Luz de freno (54) / tercera luz de freno (54)	Remlicht (54) / 3e remlicht (54)	Światło stop (54) / trzecie Światło stop (54)	Brzdové svetlá (54) / tretie brzdové svetlo (54)
L	Fahrtrichtungsanzeiger links	Turn signal indicator left	Feu indicateur de direction gauche	Indicatore di direzione sinistra	Luz indicadora de dirección de marcha izquierda	Richtingaanwijzer links	Kierunkowskaz lewy	Smerové svetlo ľ'ave
R	Fahrtrichtungsanzeiger rechts	Turn signal indicator right	Feu indicateur de direction droite	Indicatore di direzione destra	Luz indicadora de dirección de marcha derecha	Richtingaanwijzer rechts	Kierunkowskaz prawy	Smerové svetlo pravé
	Nebelschlussleuchte(n)	Rear fog light(s)	Feu (x) arrière (s) de brouillard	Fendinebbia	Luz (-ces) trasera (s) antinebla (s)	Mistachterlicht(en)	Przeciwmgielne Światło	Hmlové svetlo(á)
Reverse	Rückfahrleucht(n)	Reversing lights(s)	Feu (x) de marche arrière	Luce (i) retromarcia	Luz (-ces) de marcha atrás	Achteruitrijlicht(en)	Światło wsteczne	Spatne svetlo(á)
+30 15 amp.	Dauerstrom / Steckdose 13P Kammer 9	Permanent power supply / 13pin socket, chamber 9	Courant continuew / prise de courant à 13 pôles, compartiment 9	Alimentazione coninua / presa 13 poli, camera 9	Positivo continuo / caja de enchufe a 13 polos, cámara 9	Continustroom / stekkerdoos 13P kamer 9	Staly plus/gniazdo 13 biegunowe, kontakt 9	Trvalé plus/zásuvka 13 pólová, kontakt 9
+15 15 amp.	Ladeleitung / Steckdose 13P Kammer 10	Charging wire for trailer battery/ 13pin socket, chamber 10	Cable de charge / prise de courant à 13 poles, compartiment 10	Cavo di carica / presa 13 polo, camera 10	Cable de carga / caja de anchufe a 13 polos, cámara 10	Geschakelde spanning stekkerdoos 13P kamer 10	Przewód ładujący / gniazdo 13 biegunowe, kontakt 10	Nabijací kábel/zásuvka 13. pólová, kontakt 10
	Anhänger / Anhängererkennung	Trailer / Trailer recognition	Remorque / détection de la fonction "remorquer"	Rimorchio / riconoscimento rimorchio	Remolque / detección de remolque	Aanhanger / aanhanger identificatie	Przyczepa / rozpoznawanie przyczepy	Príves / rozpoznvanie prívesu
+30	Dauerstrom / permanente Stromversorgung	Permanent cunrrent power supply	Courant continue / alimentation électrique permanente	Corrente / alimentazione continua	Positivo continuo / alimentación de corriente permanente	Continustroom / permanente stroomvoorziening	Staly plus / stale napiecie	Trvalé plus / stály prívod prudu
+15	Nach dem Kontakt	Voltage after ignition	Tension après contact	Tensione dopo il contatto	Tensión después del contacto	Geschakelde spanning	Napięcie po zetknięciu	Napätie po kontakte
G	Masse (31)	Ground or Earth (31)	Masse (31)	Massa (31)	Masa (31)	Massa (31)	Masa (31)	Ukostrenie (31)
	Batteriepolklemme Anschluss Minus	Ground connection battery terminal lug	Borne □moins□ de la batterie	Connessione negativa della batteria	Conexion negativa de bateria	Accupoolklem aansluiting min	Klema baterii - minus	Svorka batérie - mínus
	Batteriepolklemme Anschluss Plus	Positive connection battery terminal lug	Borne □plus□ de la batterie	Connessione positiva della batteria	Conexion positiva de bateria	Accupoolklem aansluiting plus	Klema baterii - plus	Svorka batérie - plus
20A	Sicherung / Sicherungsstärke 20 Ampere	Fuse / fuse capacity 20 Amp	Fusible / ampérage 20 ampères	Fusibile / fusibile con capacity 20 Ampère	Fusible / ameraje 20 amperes	Zekering / zekering sterkte 20 Ampere	Bezpiecznik / ampera 20A	Poistka / Vykon poistky 20 Amper
	Lautsprecher / Warnsummer	Loudspeaker / buzzer	Haut-parleur / vibreur	Autoparlante / cicalino	Altavoz/señal de advertencia acústica	Luidspreker / waarschuwingszoemer	Klakson	Reproduktor / Klakson
PARK DISTANCE CONTROL	Einparkhilfe	Park distance control	Assistance au parkage	Sensori di parcheggio	Ayuda para aparcar	Inparkeerhulp	Czujnik (sensor) parkowania	Parkovací senzor
	Schalter / Funktion Ursprung	Switch / source of function	Interrupteur / origine de fonction	Interruttore / origine funzione	Interruptor / origen de función	Schakelaar / functie oorsprong	Przełącznik	Prepínač / zdroj funkcie
	Verbinden	Connect together	Raccorder	Connessione	Conectar	Koppelen	Połączyć	Spojiť

SYMBOLS	DE ERKLÄRUNG SYMBOL	GB SYMBOL EXPLANATION	FR EXPLICATION DES SYMBOLES	IT SPIEGAZIONE DEI SIMBOLI	ES EXPLICACIÓN DE LOS SIMBOLES	NL VERKLARING SYMBOLEN	PL OBJASNIENIA SYMBOLI	SK VYSVETLIVKY K SYMBOLOM
	Trennen	Disconnect	Séparer	Sconnessione	Separar	Ontkoppelen	Rozłączyć	Rozpojiť
	PDC-Abschaltung	PDC cut off	Désactivation du PDC	Taglio PDC	Desactivación PDC	Deactivering PDC	Dezaktywacja PDC	Desaktivácia PDC
	Beachte ausgewählten Bereich	Look carefully at selected area	Faire attention à la zone sélectionnée	Considerare area selezionata	Considerar el área seleccionada	Let op gekozen bereik	Sledzic / wybrana czesc	Sledovať vybranu oblasť
	Vorhanden / belegt / i.O.	Present / Occupied / OK	Disponible / Occupé / OK	Presente / occupato / OK	Presente / ocupado / OK	Aanwezig / bezet / i.o.	Znajdujacy sie / w porządku	Nachádzajuci sa / osadeny / v poriadku
	Nicht vorhanden / nicht belegt / nicht i.O.	Not present / Not occupied / not OK	Pas disponoble / pas occupé / pas OK	Non presente / non occupato / non OK	Non presente / non ocupado / non OK	Afwezig / bezet / io	Nie znajdujacy sie / nie w porządku	Nenachádzajuci sa / neosadeny / nie jr v poriadku
L	Links	Left	Gauche	Sinistra	Izquierdo	Links	Na lewo	Naľavo
R	Rechts	Right	Droite	Destra	Derecho	Rechts	Na prawo	Napravo
	Akustische Signalisierung	Acoustic indication	Signalisation acoustique	Segnalazione acustica	Señalización acustica	Akoestische signalering	Dzwiekowa sygnalizacja	Zvuková signalizácia
	Achtung / wichtiger Hinweis	Attention / important advice	Attention / indication importante	Attenzione / indicazione importante	Atención / indicación importante	Attentie / belangrijke instructie	Uwaga / wazna informacja	Pozor / dôležitá informácia
REUSEABLE	Wiederverwendbar	Reuseable	Réutilisable	Riutilizzabile	Reutilizable	Herbruikbaar	Wielokrotnego użytku	Opakované použitelné
	Mülleimer	Trash bin	Poubelle	Bidone della spazzatura	Papelera	Prullenbak	Pojemnik na odpady	Odpadkový koš
	Klebeband verwenden	Use tape	Utiliser du ruban adhésif	Utilizzare il nastro adesivo	Utilizar cinta adhesiva	Gebruik tape	Używać taśmy	Použitie pásky
OPTION	Option	Option	Option	Opzione	Opción	Optie	Opcja	Možnost
INFO	Informationen	Information	Information	Informazione	información	Informatie	Informacja	Informácie
	Messen Sie die Spannung	Measure the voltage	Mesurer la tension	Misurare la tensione	Medir la tensión	Meet de spanning	Pomiar napięcia	Meranie napätia
NO NC COMMON	Normal öffnen Normalerweise schließen Gemeinsam	Normaly open Normaly close Common	Normalement ouvert Normalement fermer Commun	Normalmente aperto Normalmente chiuso Comune	Normalmente abierto Normalmente cerrado Común	Normaal open Normaal dicht Common	Normalnie otwarty Normalnie zamknięty Powszechny	Normálne otvorené Normálne zatvorit□ Spoločné

INFO

BK	BN	BU	GY	GN	WH	YE	OG	PE	PI	RD	NL	BG	LG
Černá	Hnědá	Modrá	Šedá	Zelená	Bílá	Žlutá	Oranžová	Fialová	Růžová	Červená	Přírodní	Béžový	světle zelená

Vedení

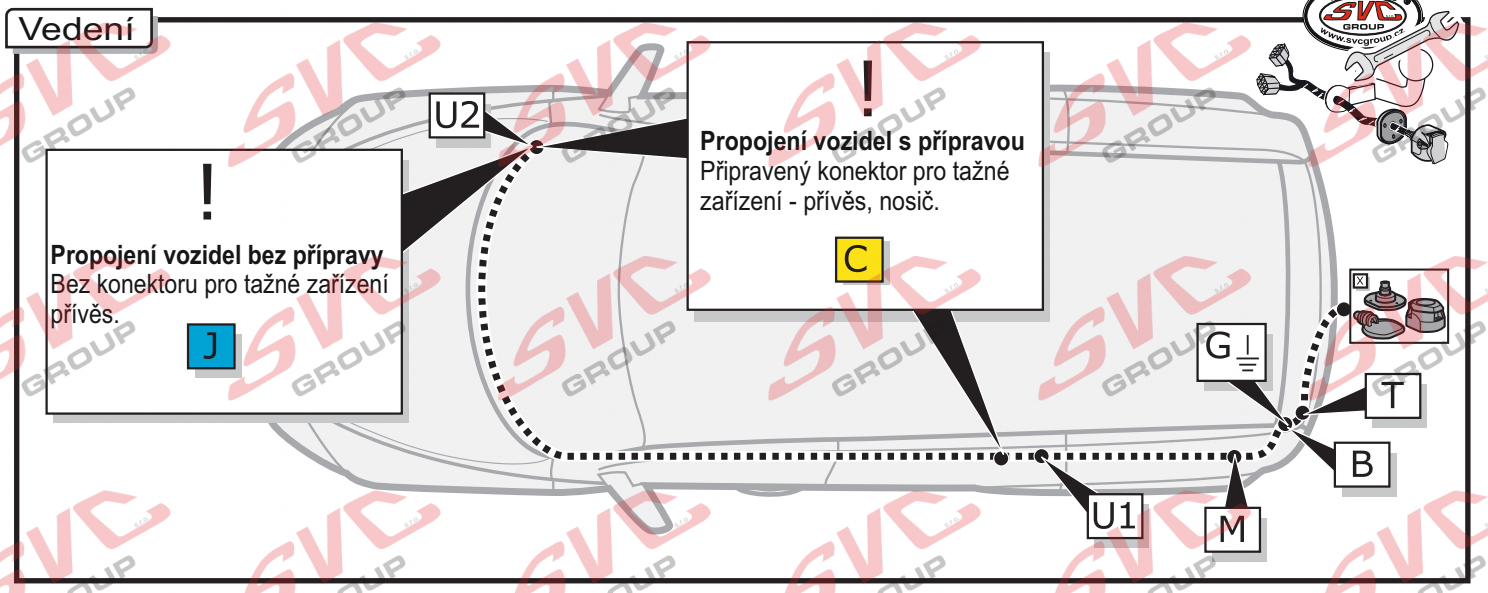

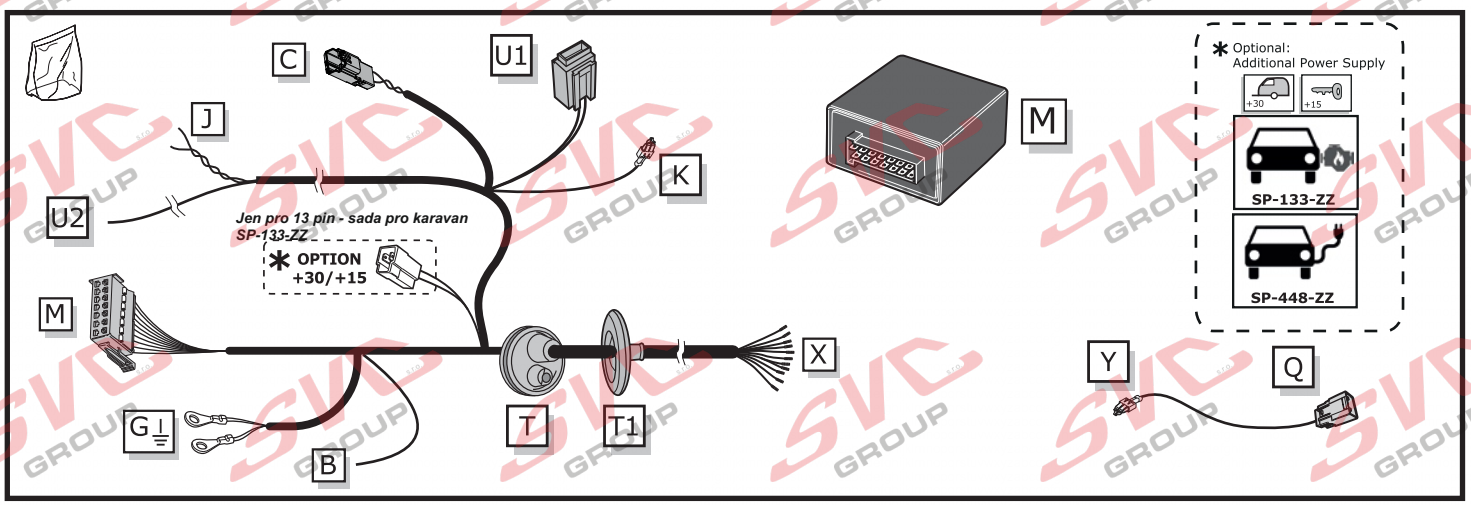

Ford Focus IV 5-door / 5-Türer 07/2018 >>, Ford Focus IV 5-door / 5-Türer Active 12/2018 >>
Ford Focus IV Estate / Stationwagon 10/2018 >>, Ford Focus IV Estate / Stationwagon Active 12/2018 >>
Ford Puma 08/2019 ->>, Ford Puma 06/2024->>, Ford Kuga III / Ford Kuga III PHEV 02/2020 >>,
Ford Mustang Mach-e 02/2021 >> , Ford Tourneo Connect 07/2018 >> 04/2022, Ford Transit Connect 07/2018 >> 04/2022
Ford Tourneo Courier IV V769 01/2024 >>, Ford Transit Courier IV V769 01/2024 >>

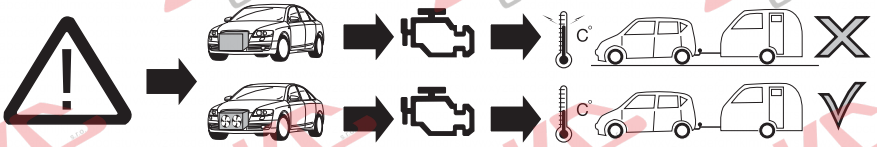

Při dodatečné montáži přívěsného zařízení může být nutné zvýšit chladicí výkon vozidla!
Dodržujte pokyny výrobce!

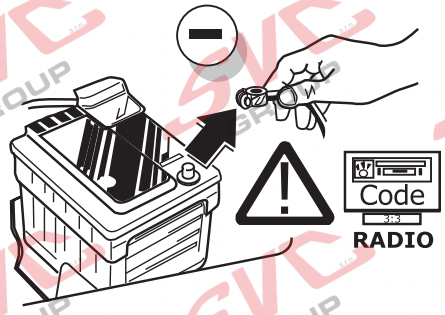

Aby se zabránilo poruchám a poškození elektrického systému vozidla, musí být před zahájením práce odpojen zemnící svěrka od baterie vozidla! Pokud baterie není odpojena, může dojít při práci na připojení datové sběrnice CAN k poškození jak modulu přívěsu, tak řídicí jednotky elektrického systému vozidla!
Při odpojování a připojování baterie vozidla dodržujte pokyny výrobce!

2

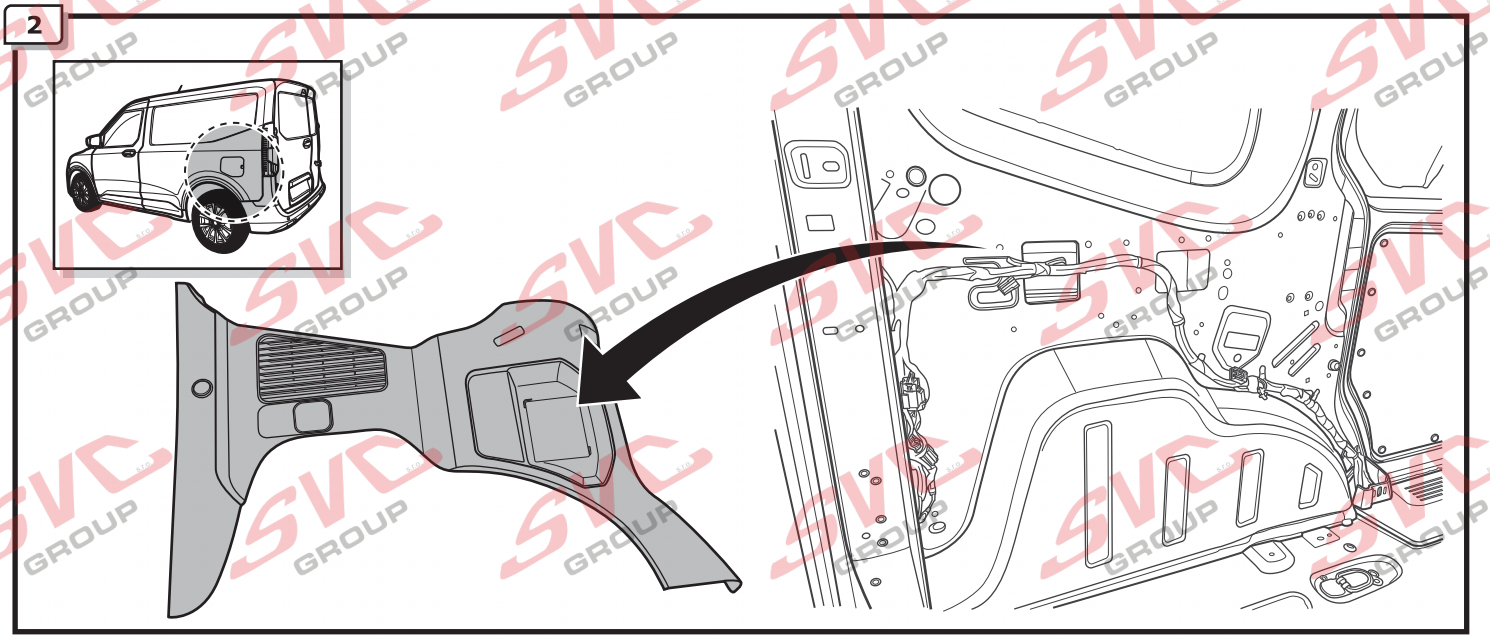

3

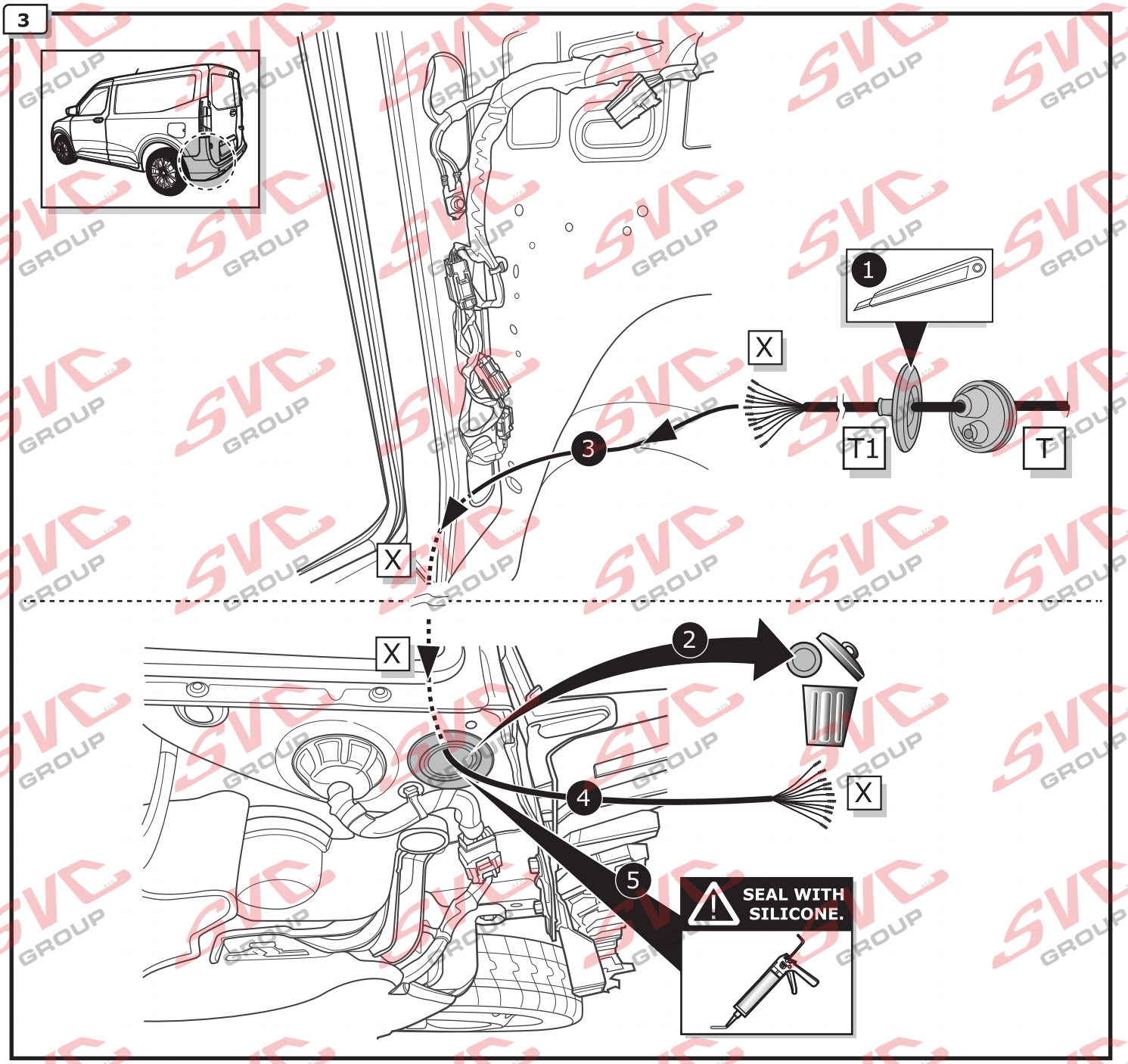

A

Option 1

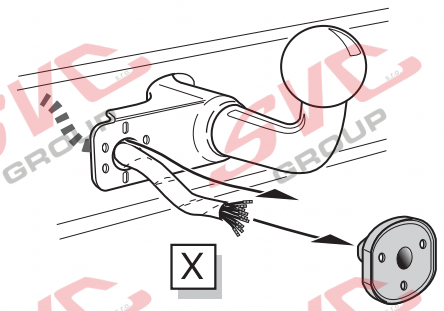

Option 2

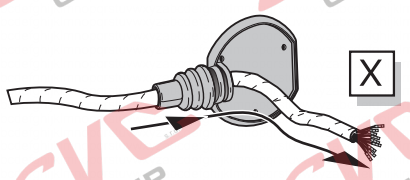

Option 3

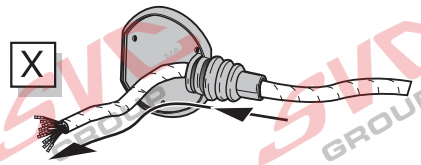

INFO

DE Anschluss Steckdose
FR Connection de la prise
NL Contactdoos aansluiting
GB Socket connection
ES Conexión de la caja de enchufe
IT Allaccio zoccolo

Page 27

B

Option 1

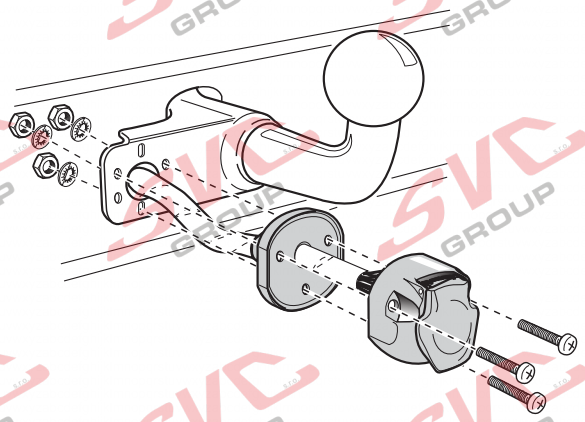

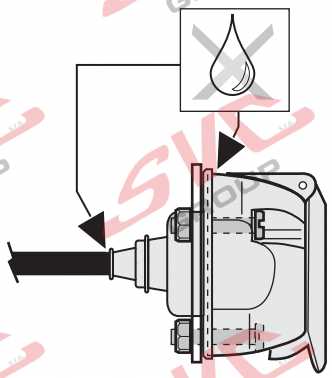

C

Option 2

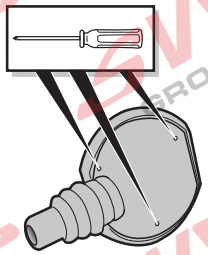

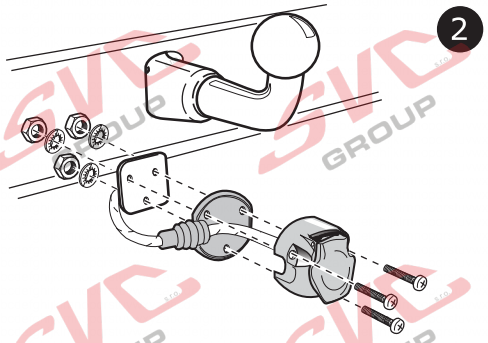

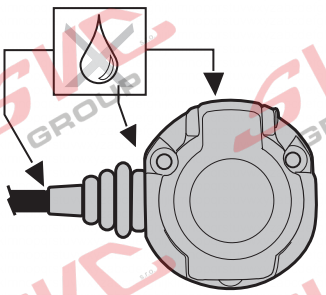

D

Option 3

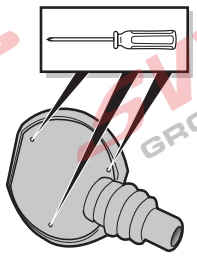

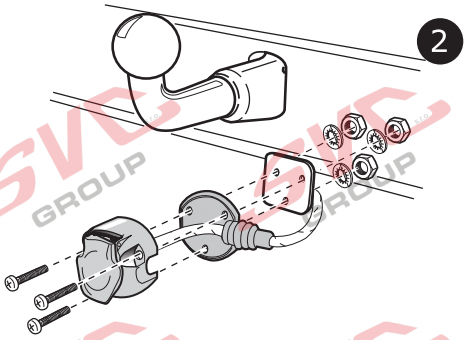

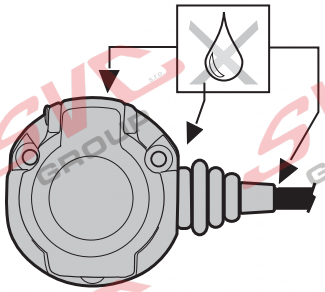

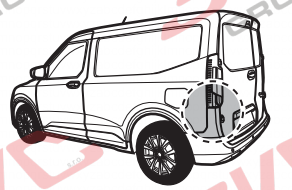

Ford Transit Courier
Ford E-Transit Courier

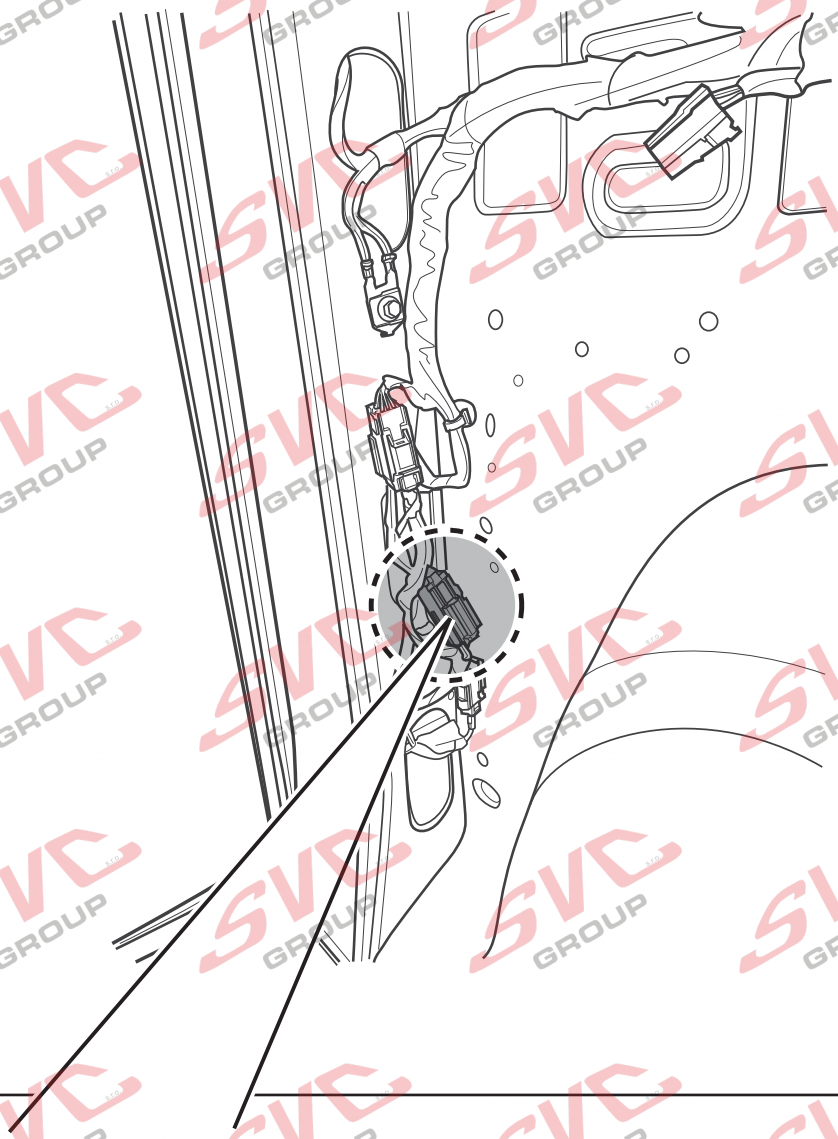

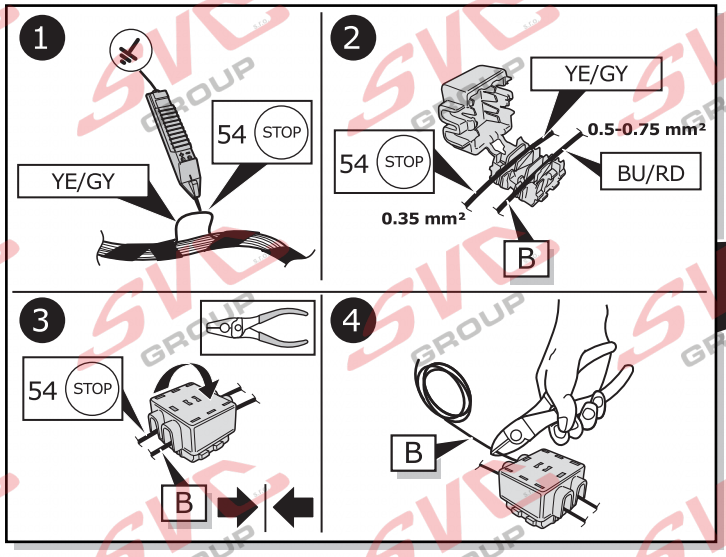

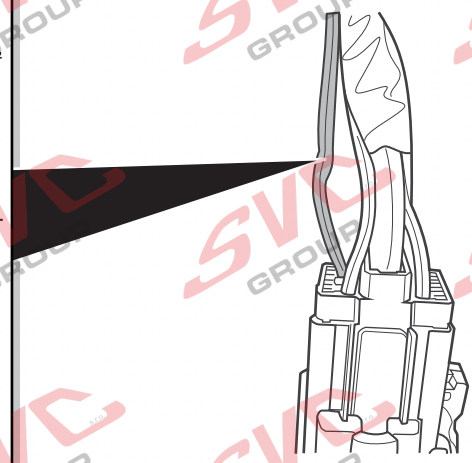

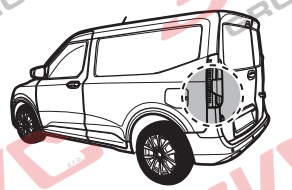

Ford Tourneo Courier

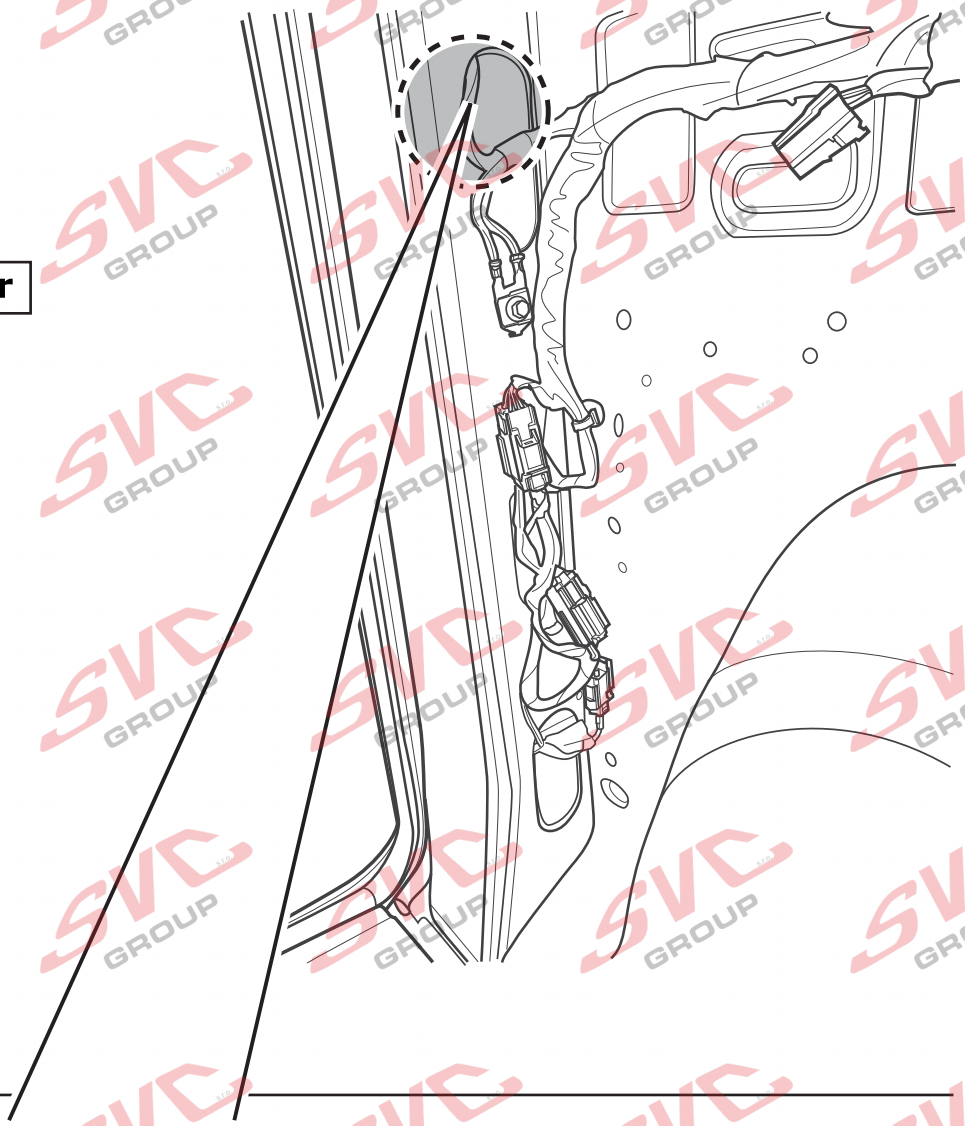

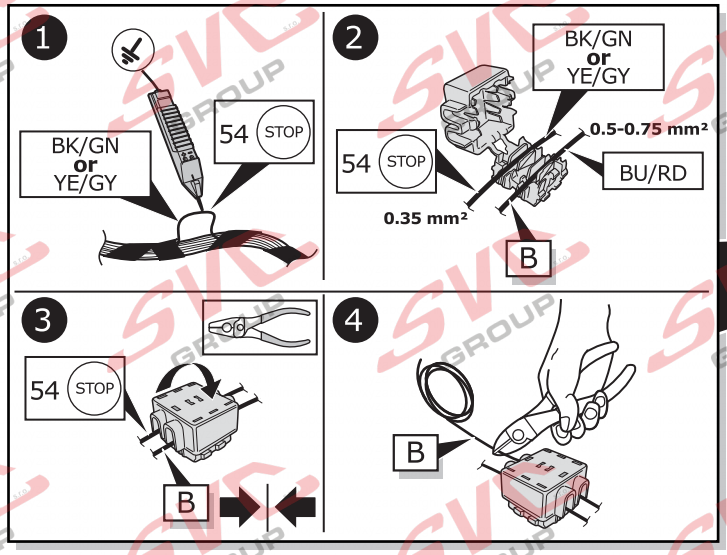

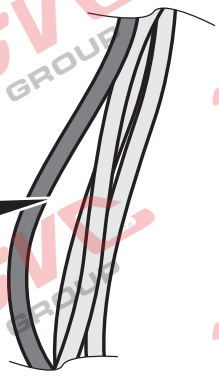

6

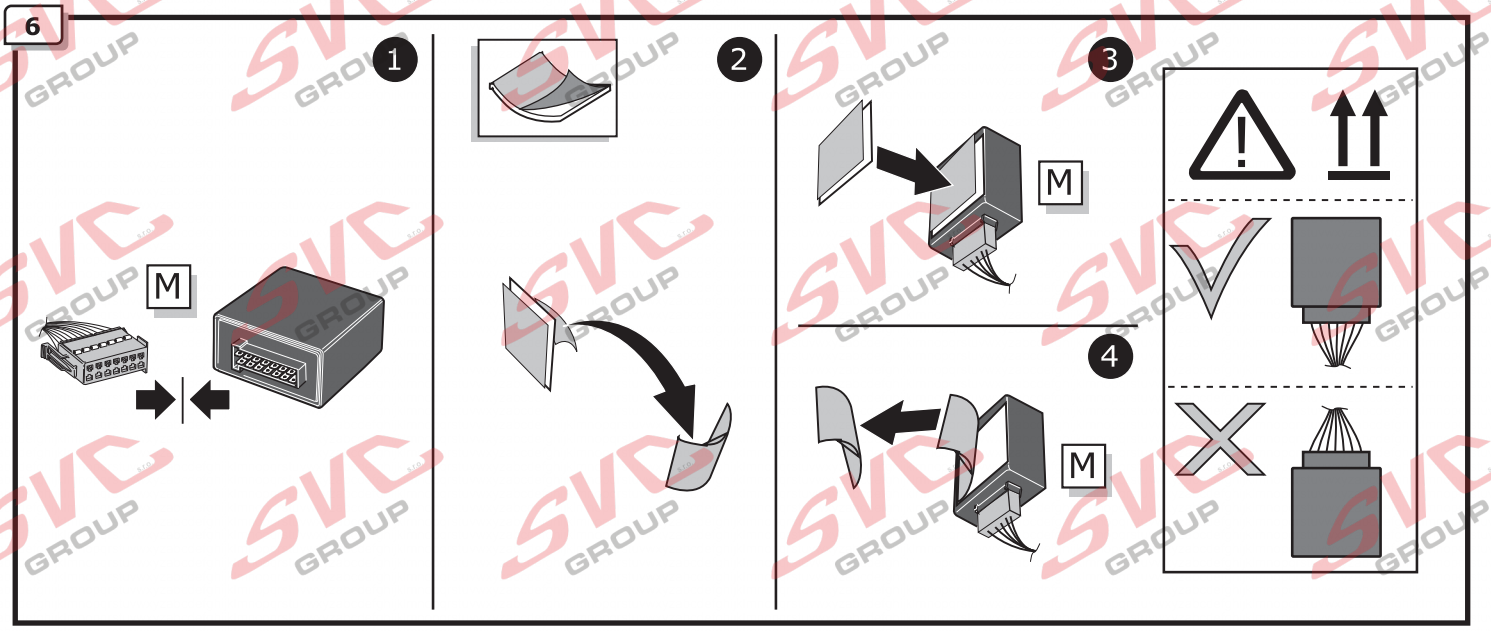

7

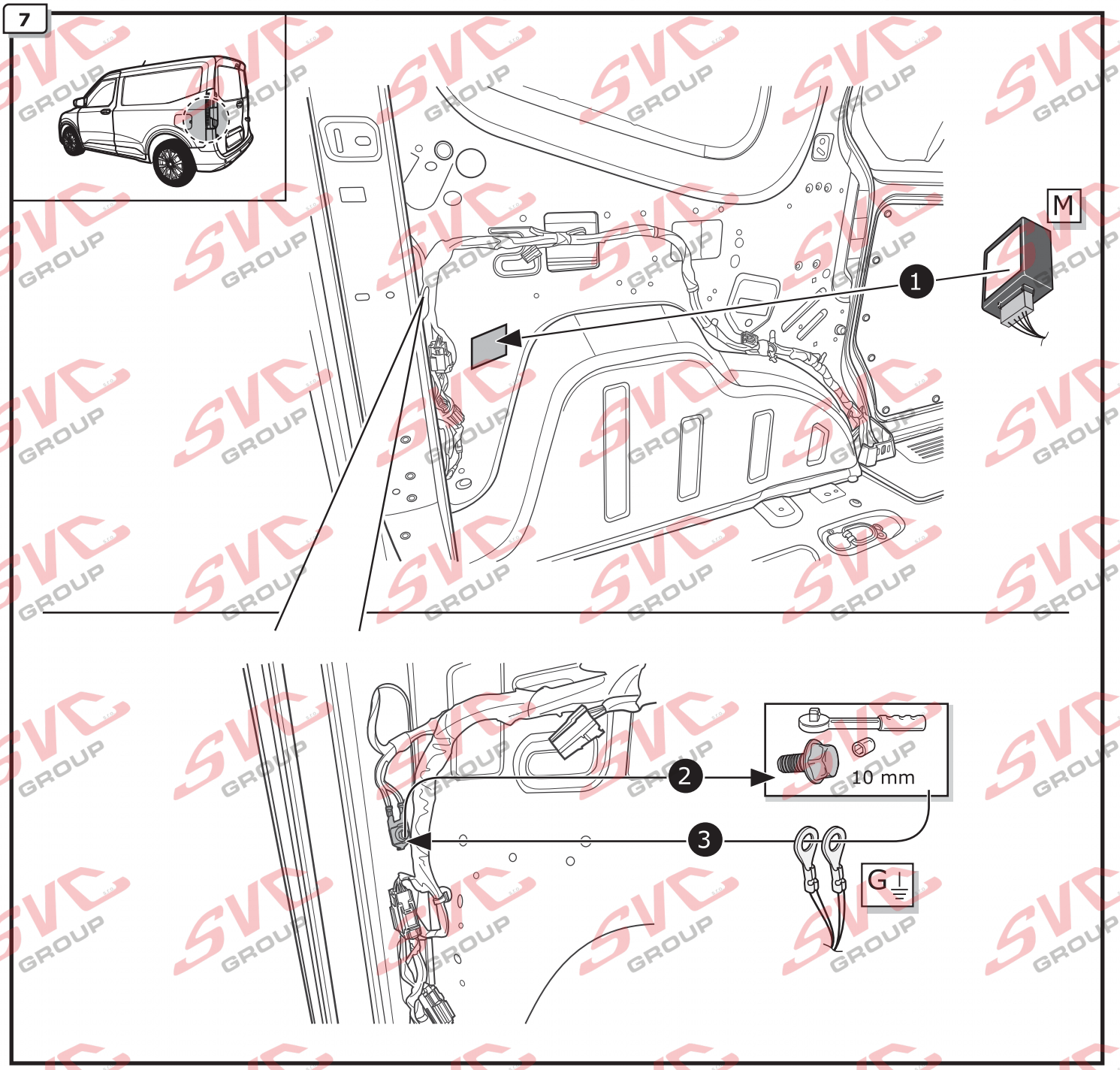

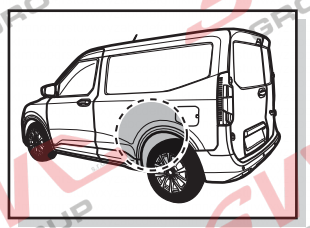

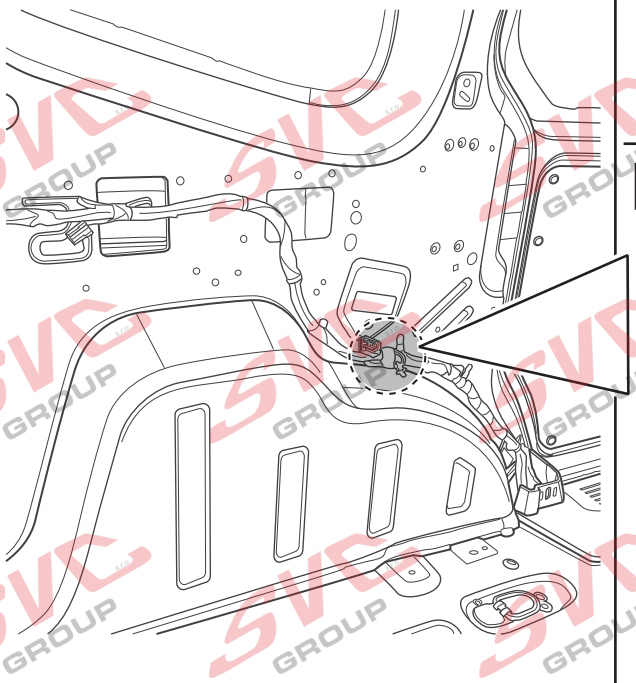

Option 1

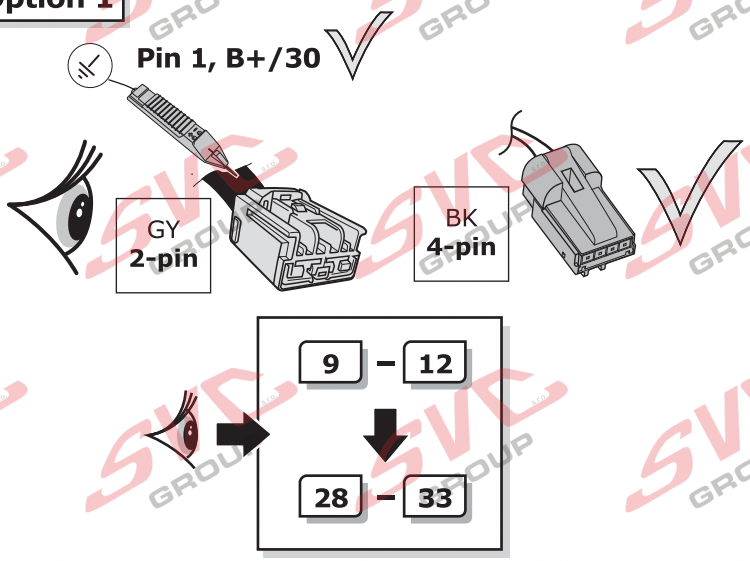

Vehicles **with** trailer preparation, **B+/30 available**

Vozidla s přípravou pro přívěs, B+/30 k dispozici

Option 2

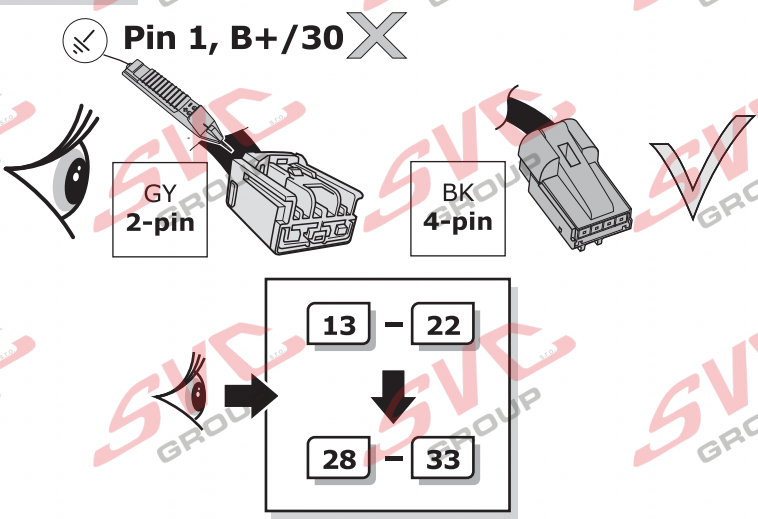

Vozidla s přípravou pro přívěs, bez B+/30

Fahrzeuge **mit** Anhänger Vorbereitung, **ohne B+/30**

Option 3

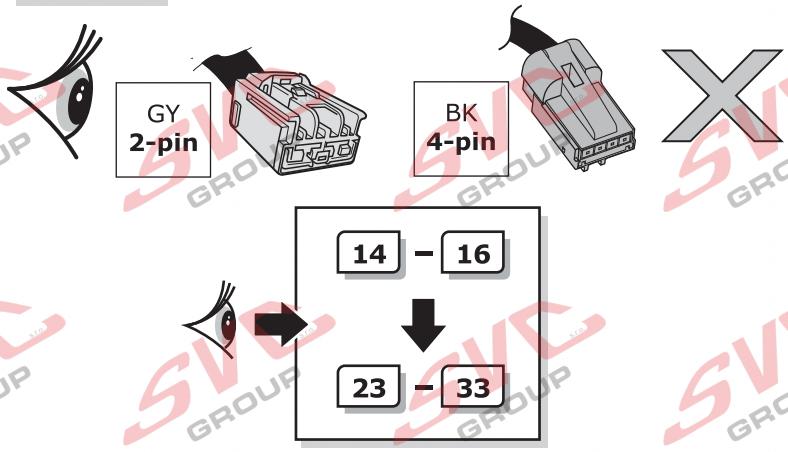

Vehicles **without** trailer preparation

Fahrzeuge **Ohne** Anhänger Vorbereitung

Option 1

9

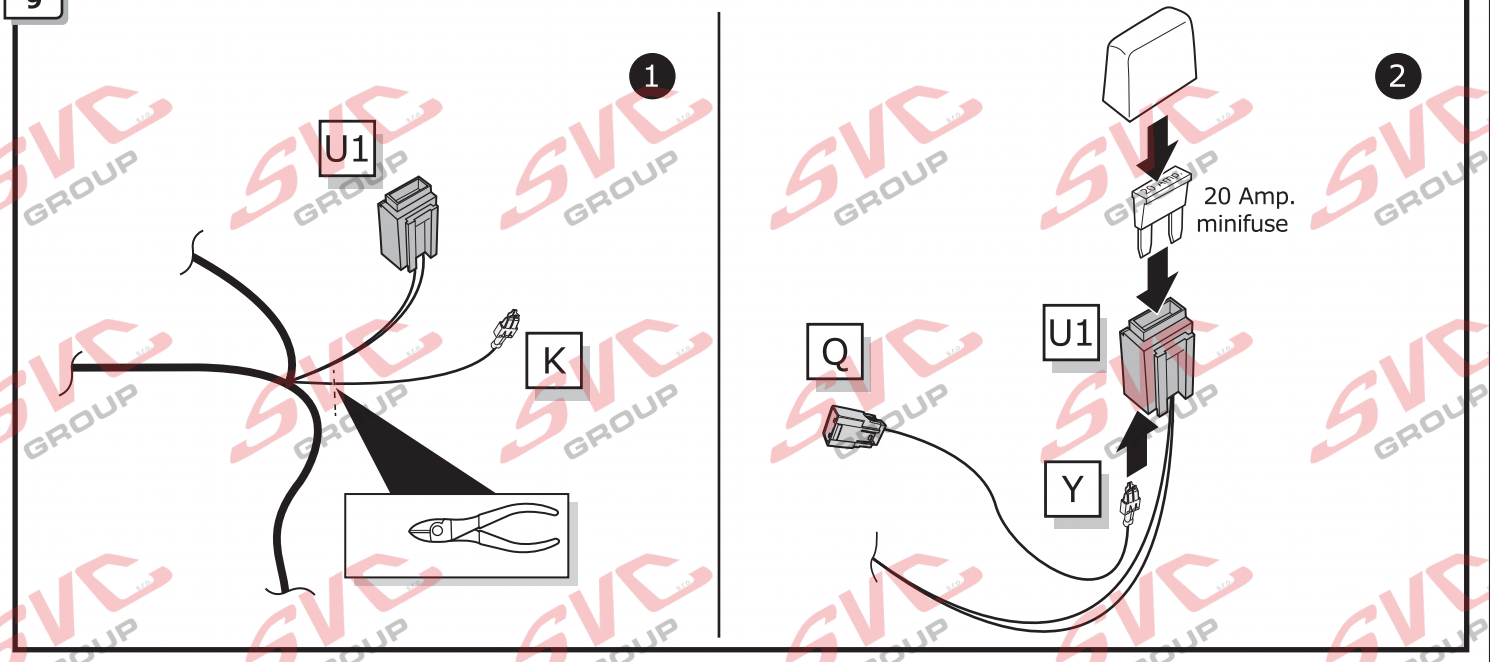

10

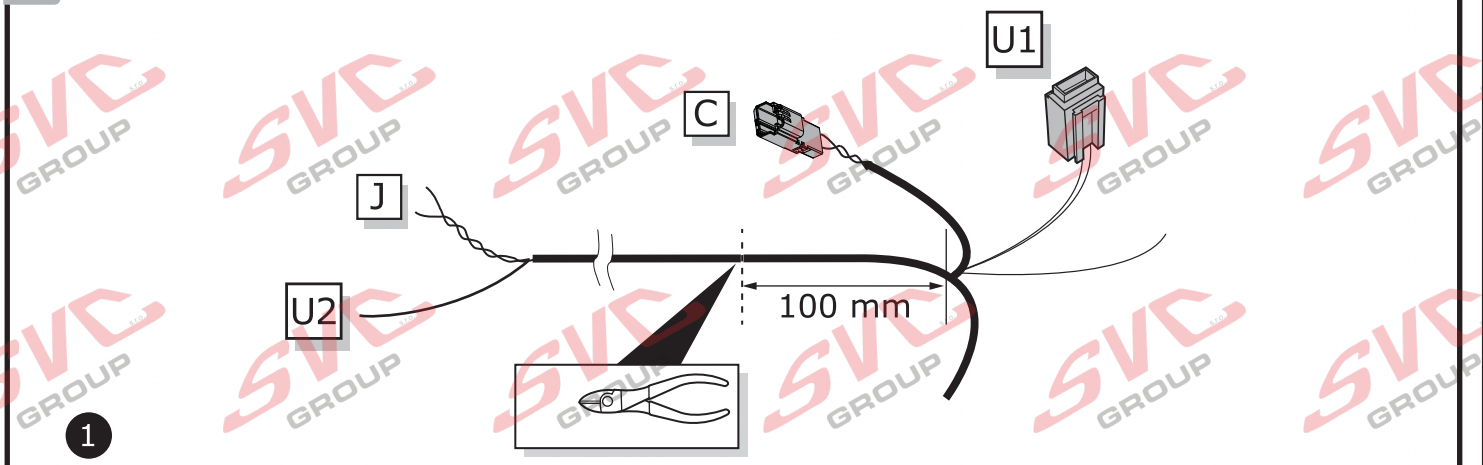

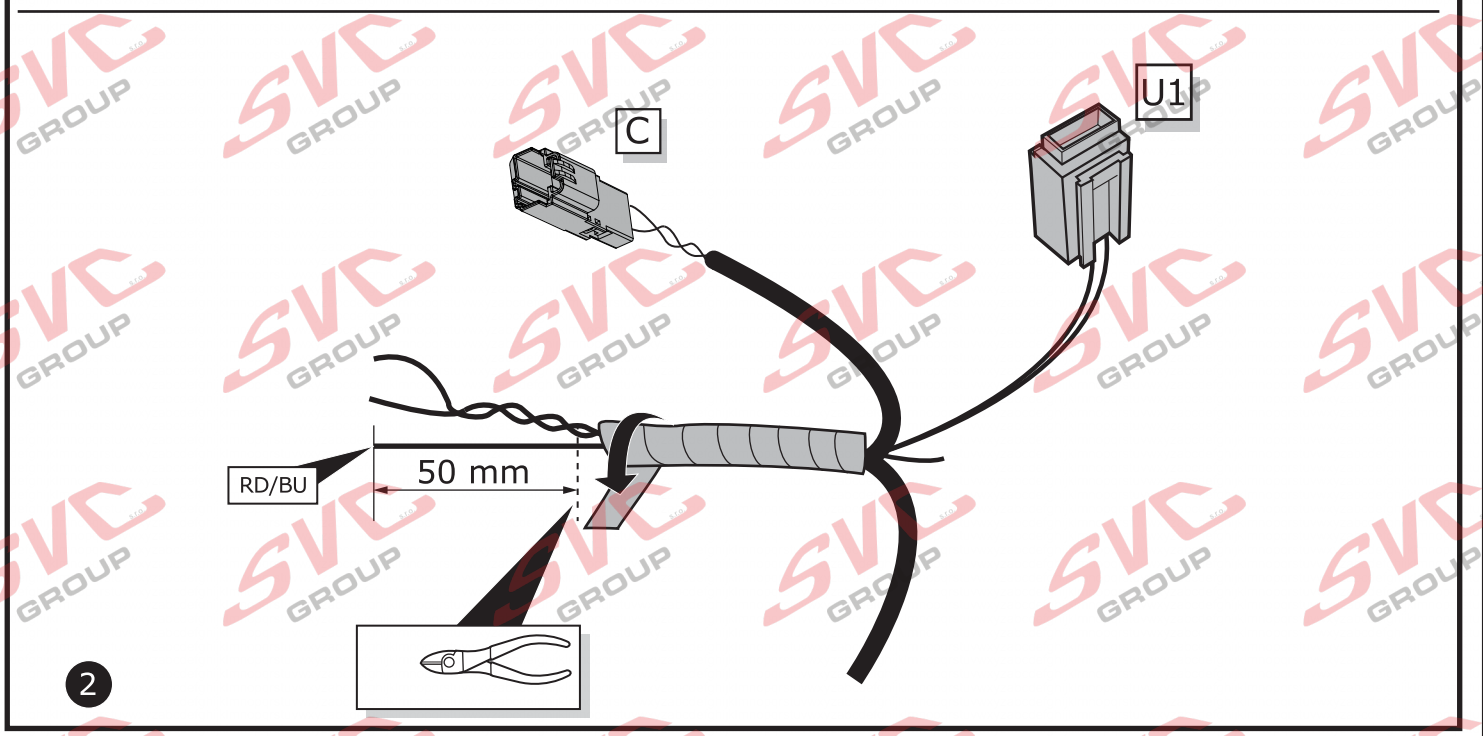

11

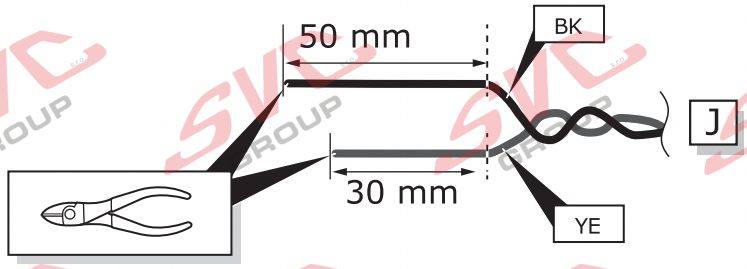

1

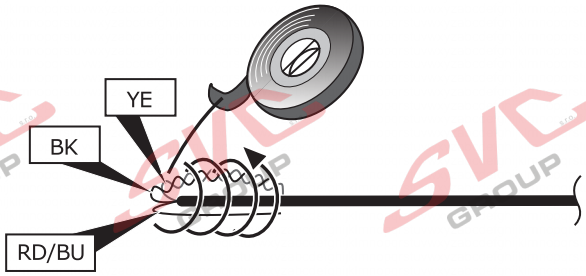

2

12

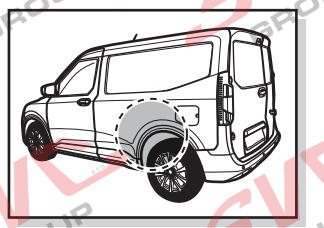

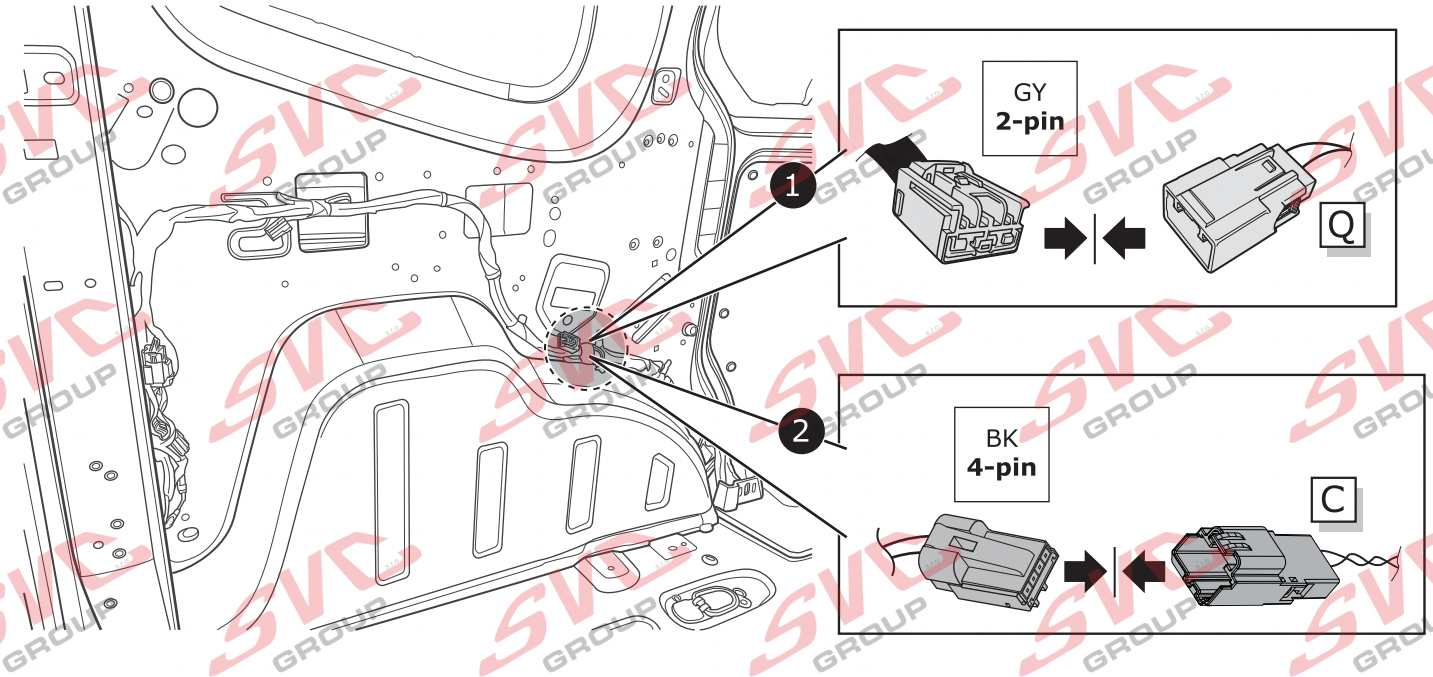

Option 2

13

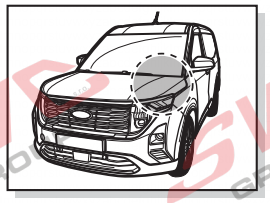

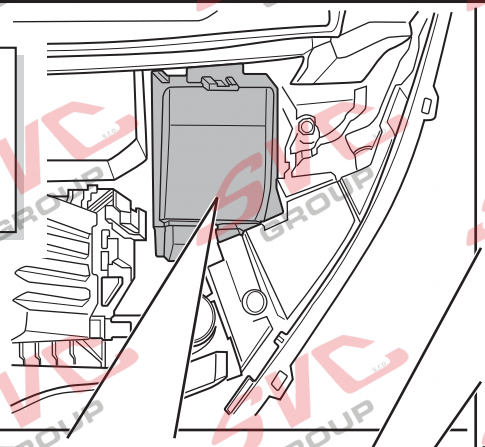

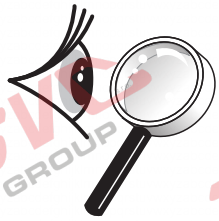

Pos. 47
40A

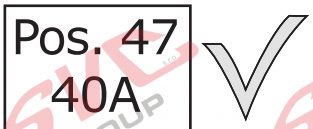

13

Pos. 47
40A

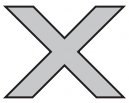

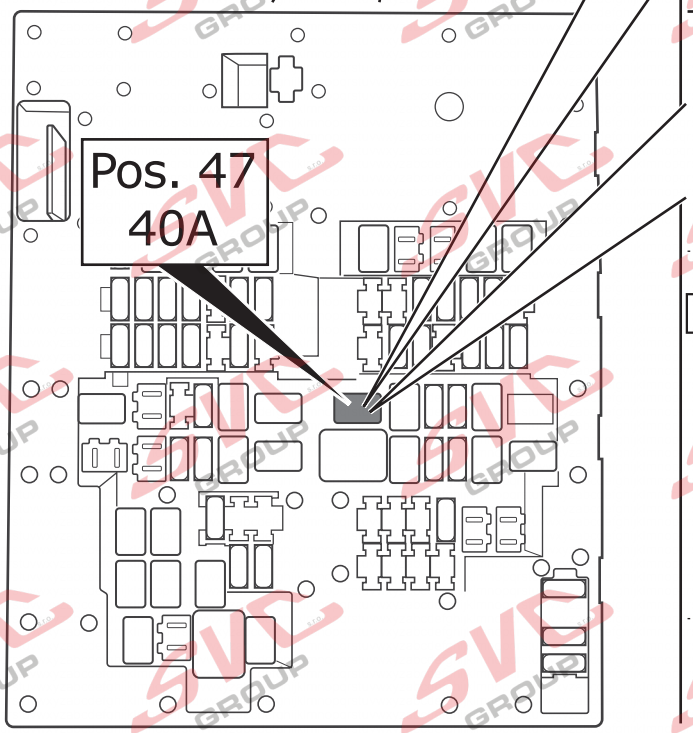

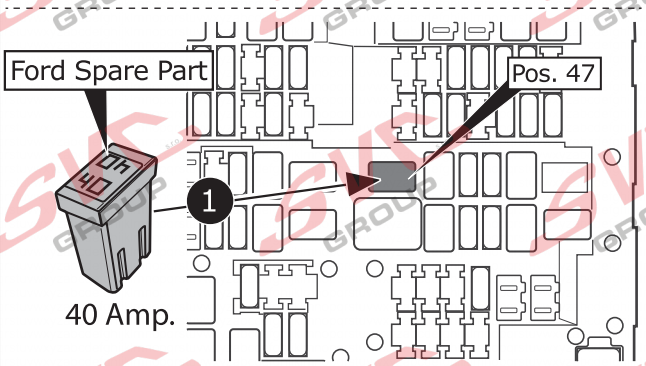

2

8

Option 2 & 3

14

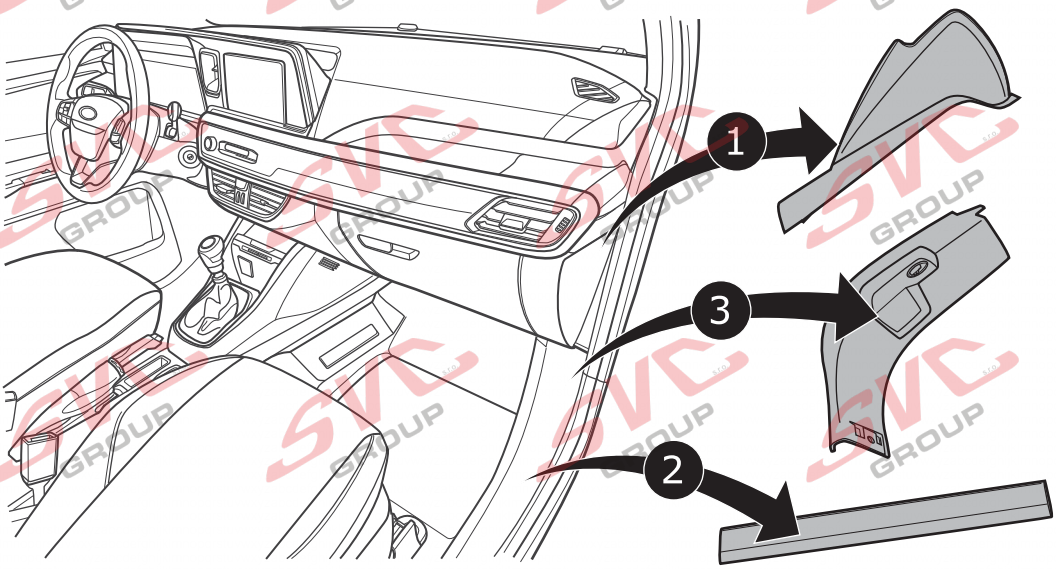

15

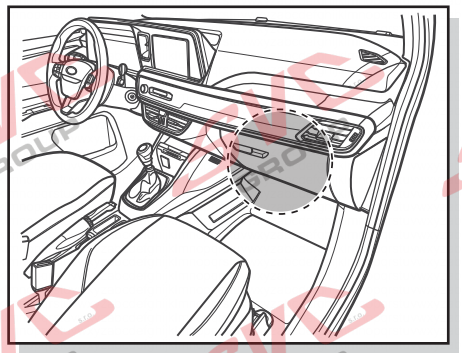

With glove box!

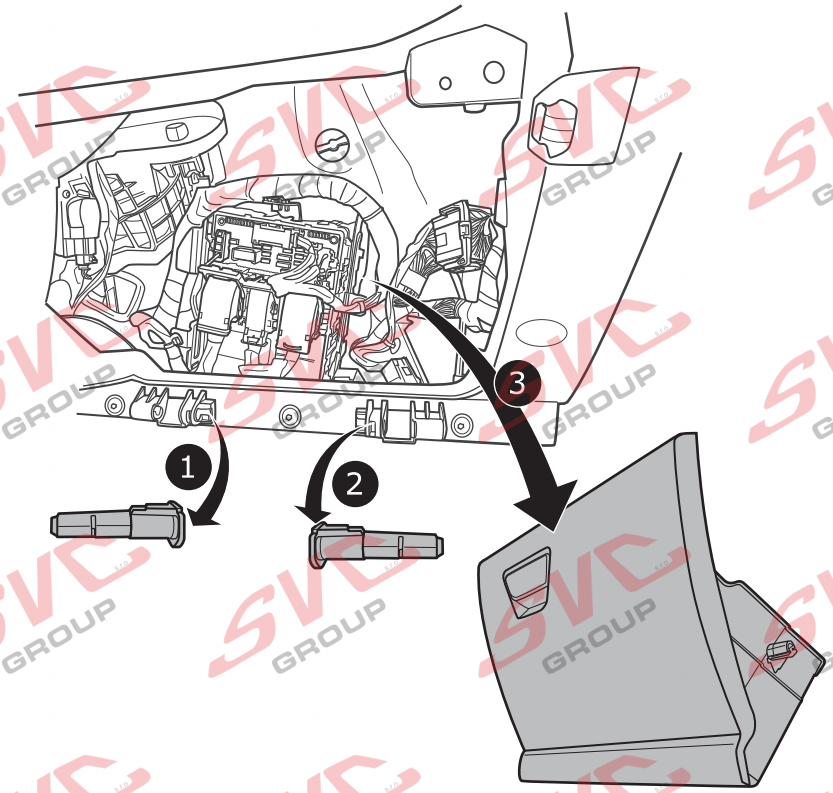

16

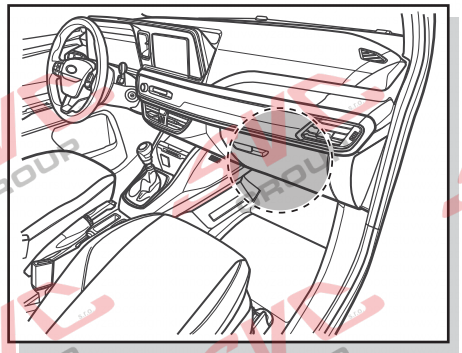

Without glove box!

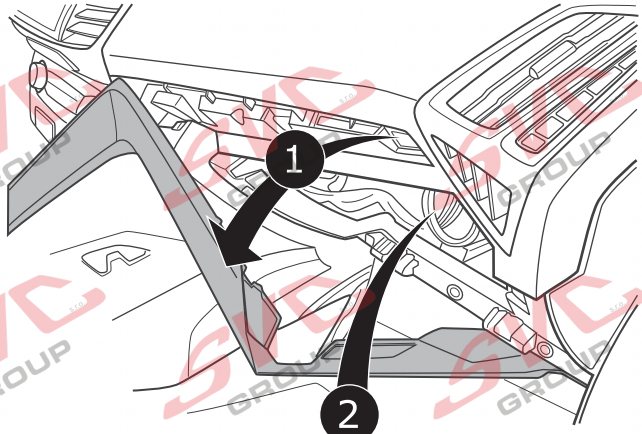

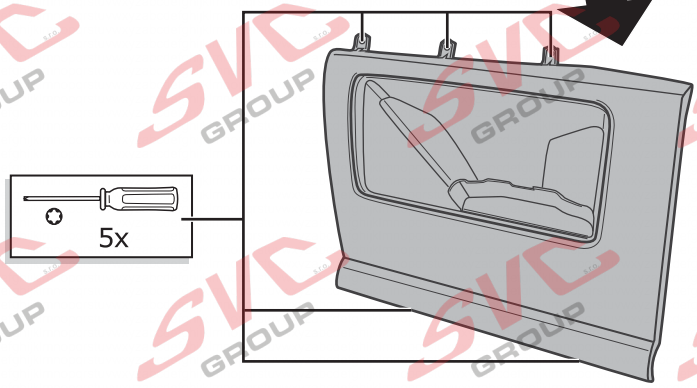

17

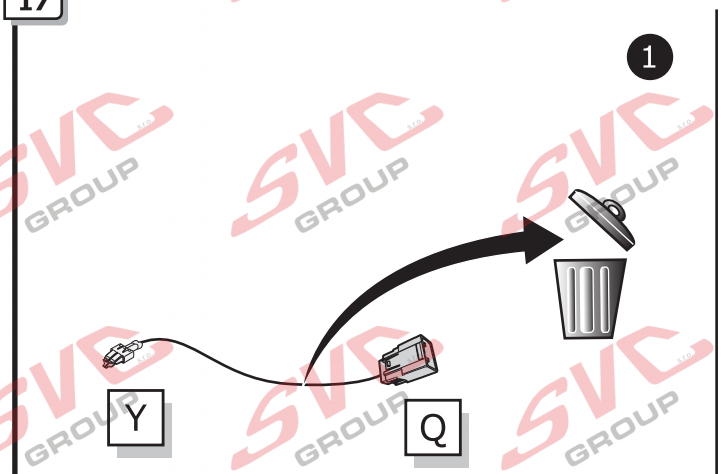

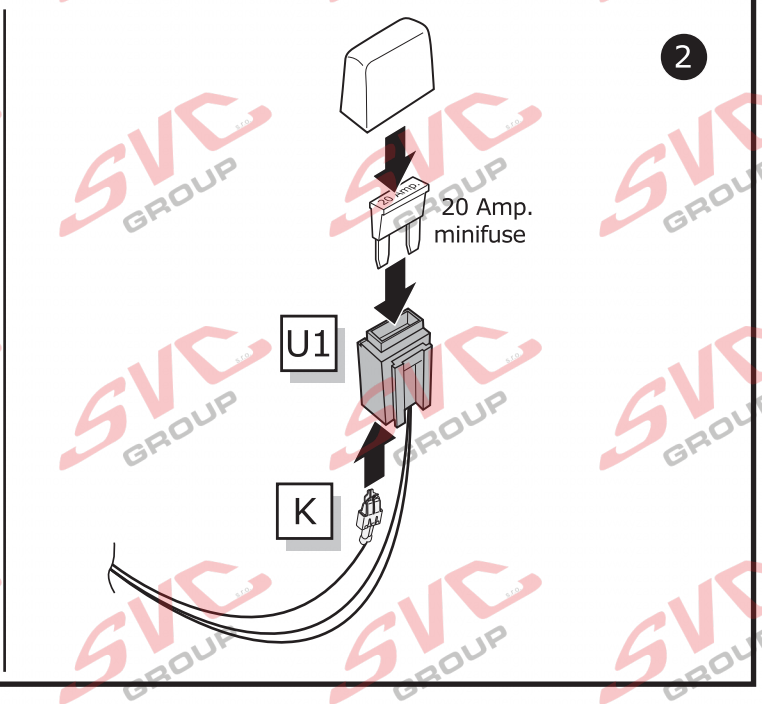

18

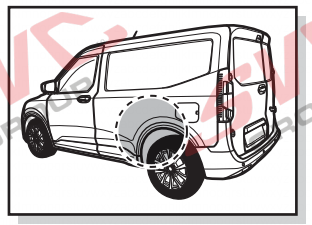

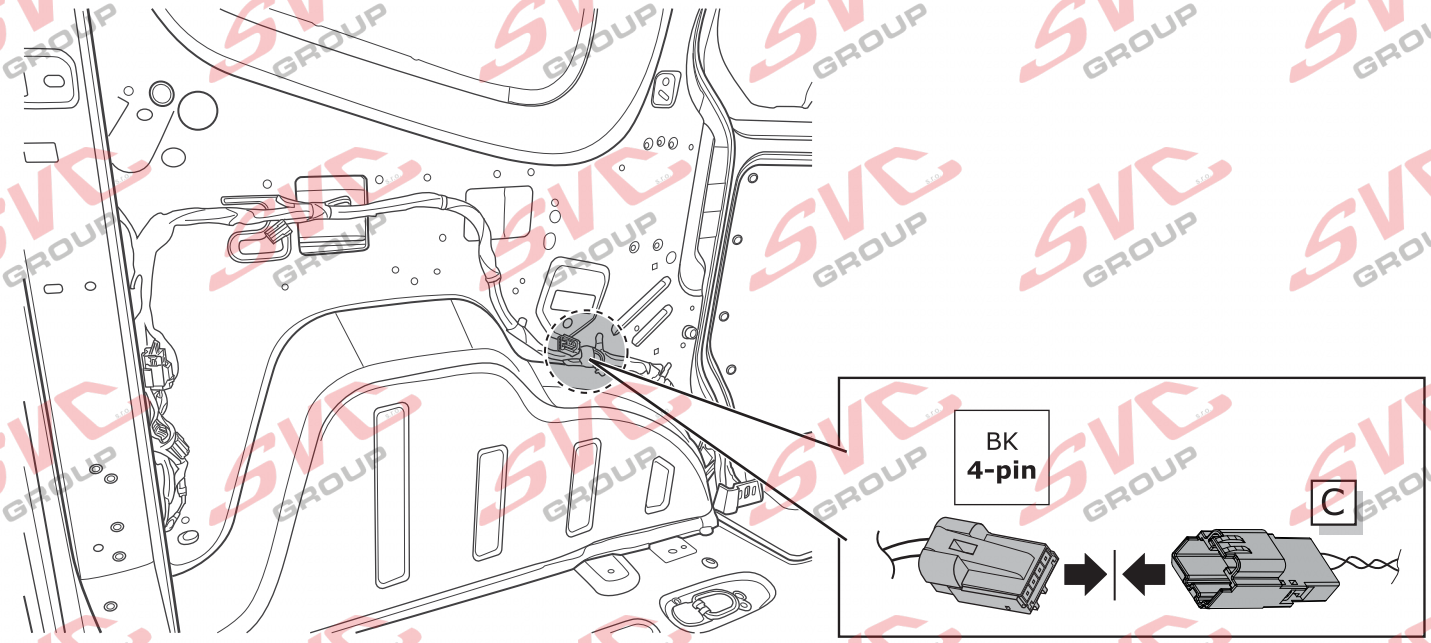

19

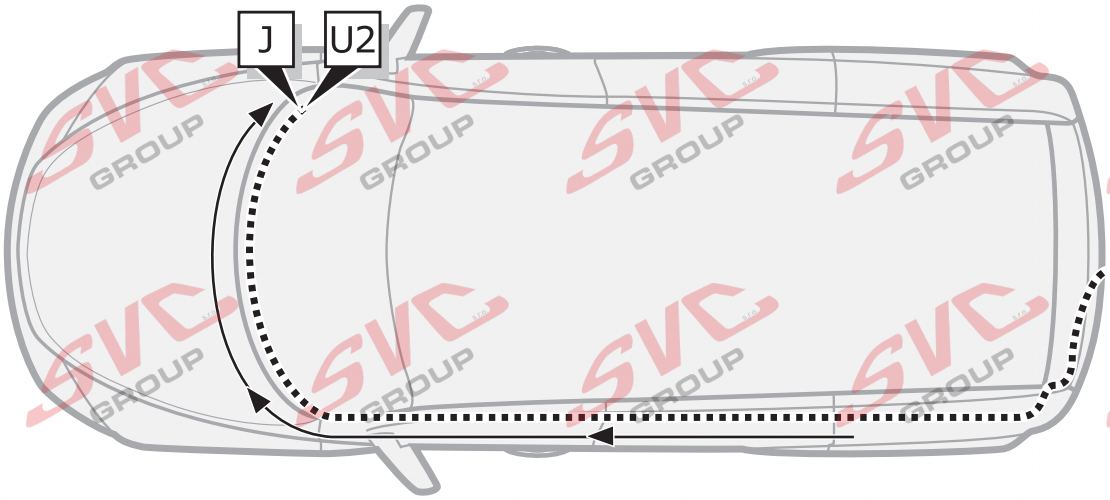

20

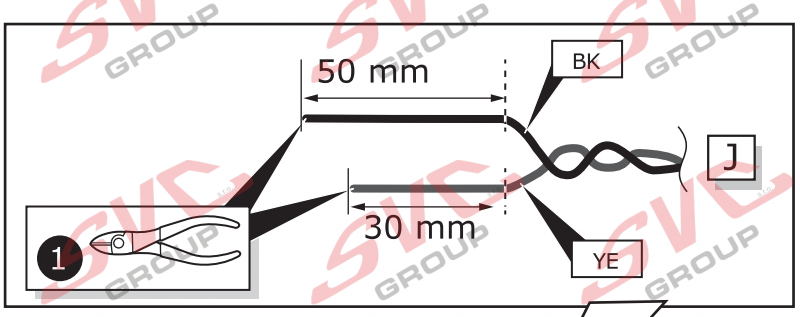

Zkraťte na správnou délku!

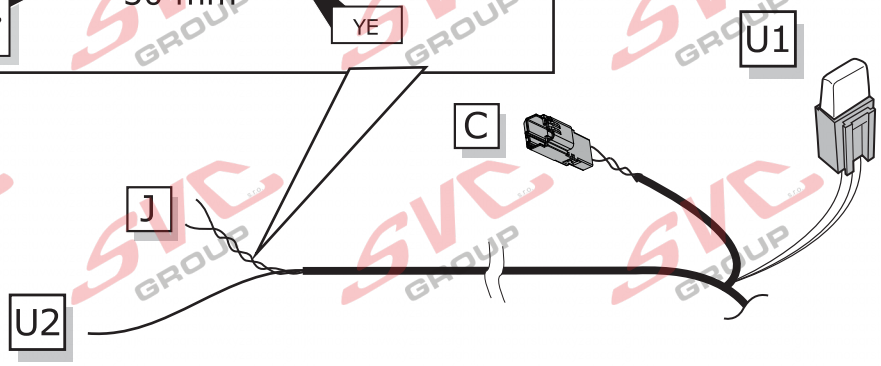

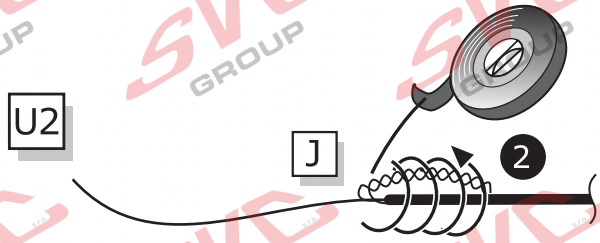

21

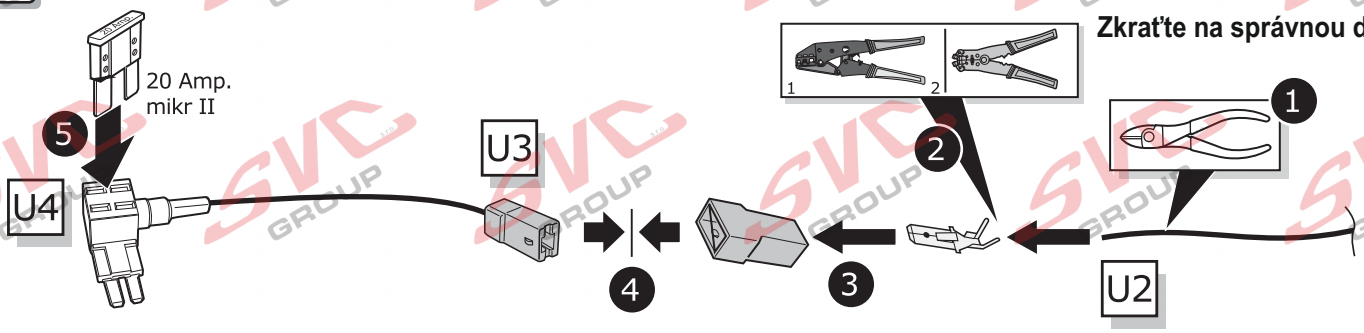

Zkraťte na správnou délku!

Option 2

22

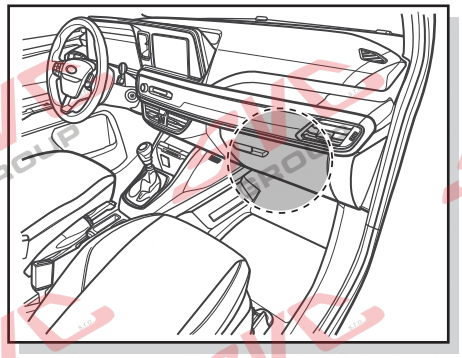

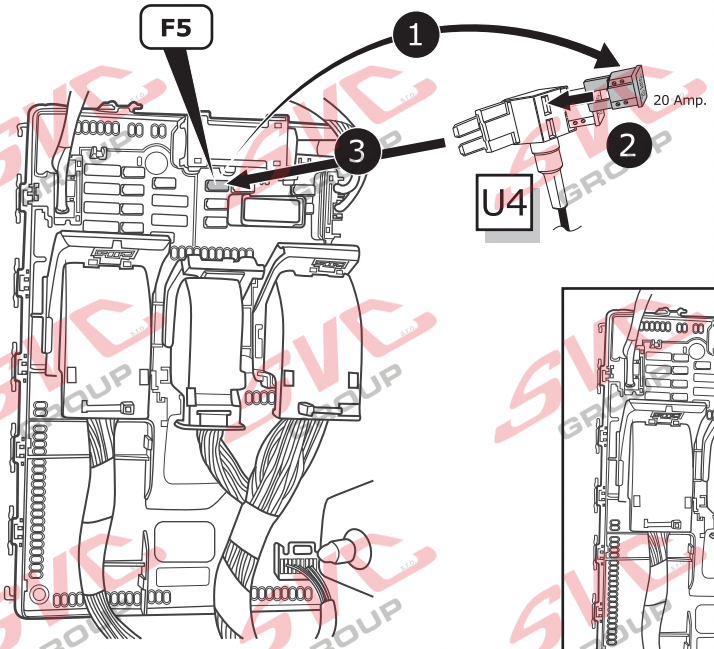

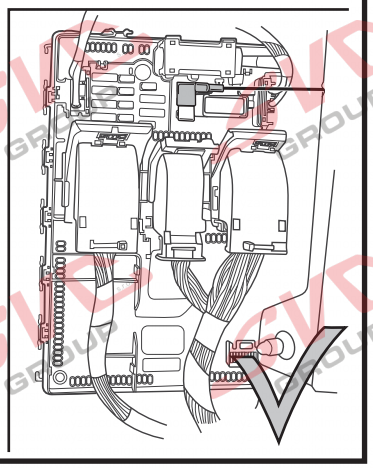

Důležité!
Odbočka pojistky nesmí být namontována v opačném směru!

Option 3

23

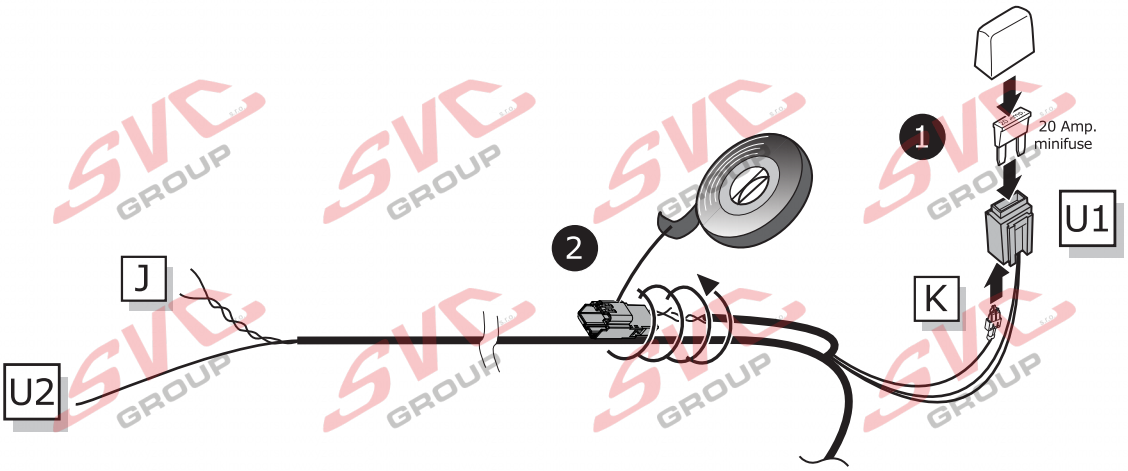

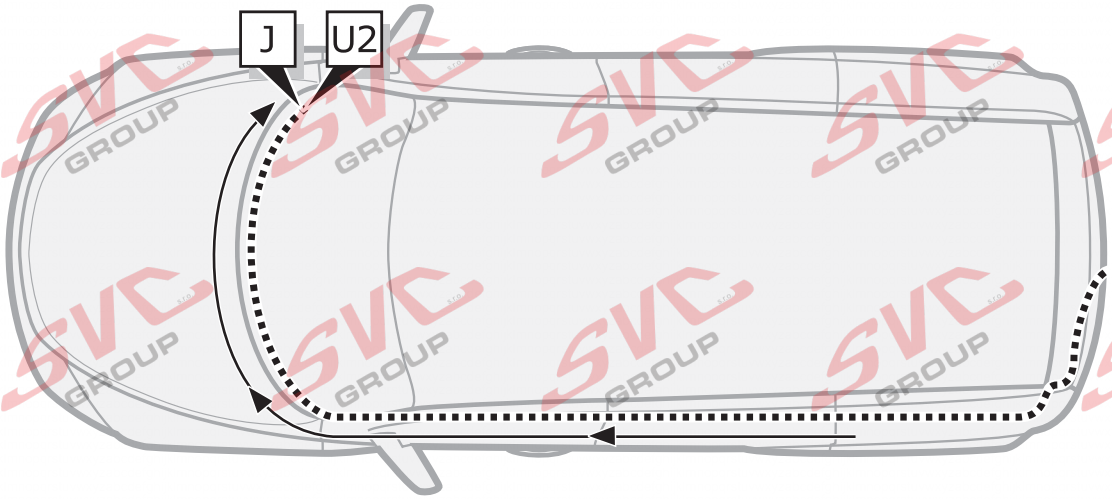

24

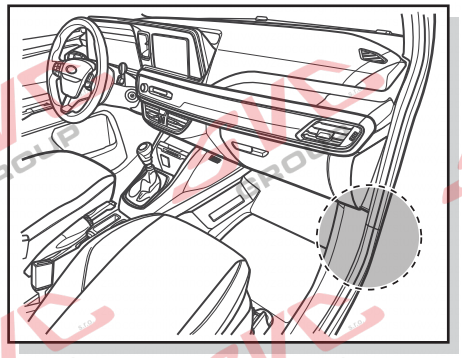

Ford E-Transit Courier

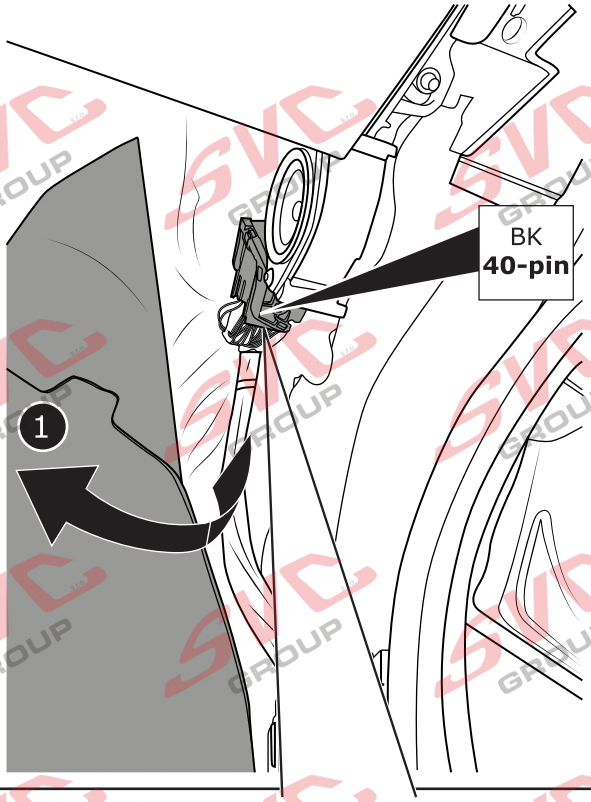

CAN-Data Wire

GY/OG	Pin 17	CAN high
PE/OG	Pin 18	CAN low

Zkraťte na správnou délku!

Auf die korrekte Länge zuschneiden!

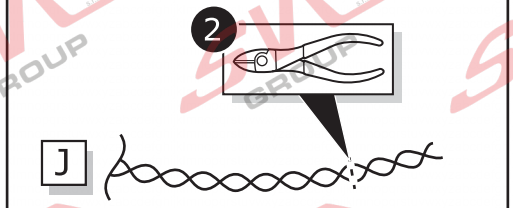

Důležité!
Vezměte prosím na vědomí informace na obrázku 1!

Wichtig! Unbedingt Hinweise aus Bild 1 beachten!

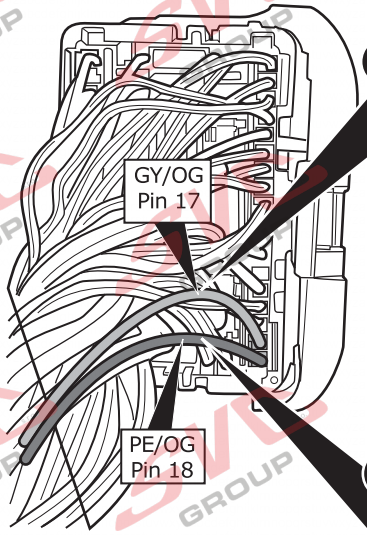

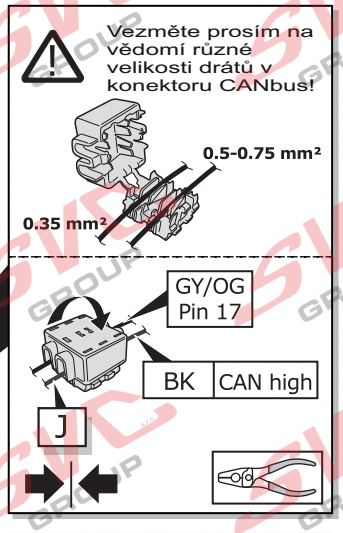

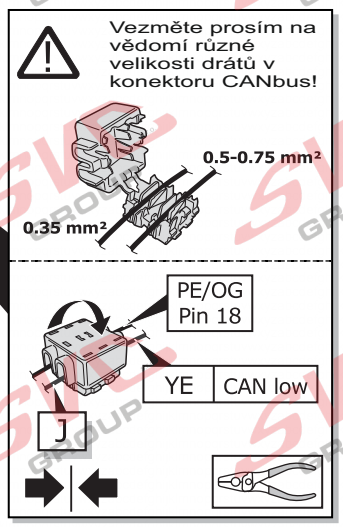

25

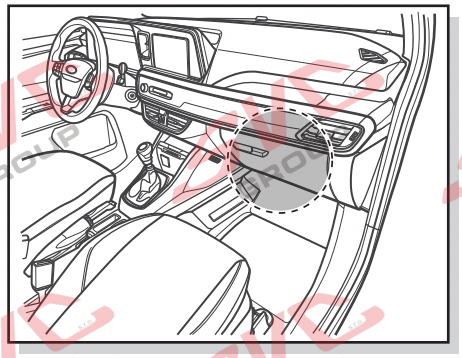

Ford Tourneo Courier
Ford Transit Courier

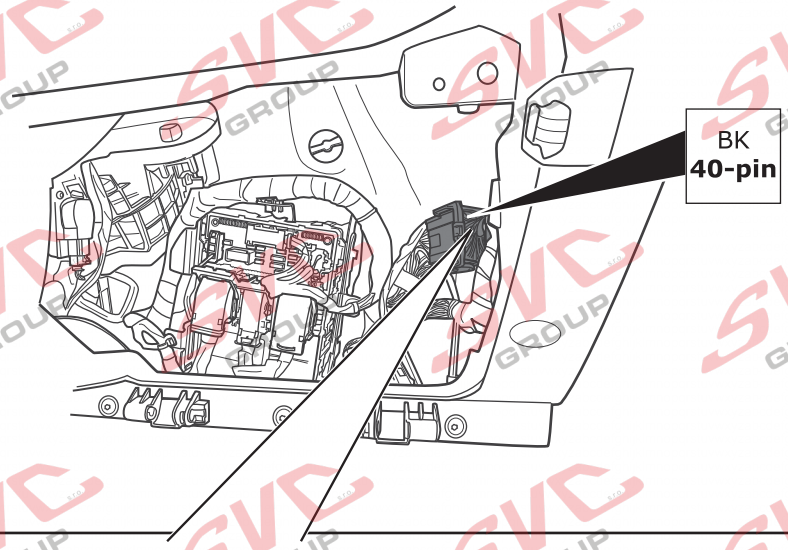

CAN-Data Wire			
	GY/OG	Pin 17	CAN high
	PE/OG	Pin 18	CAN low

Zkraťte na správnou délku!
Na správnou délku

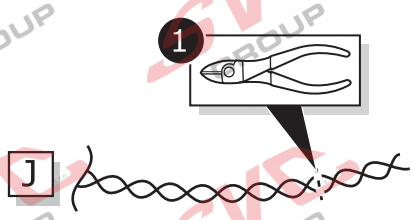

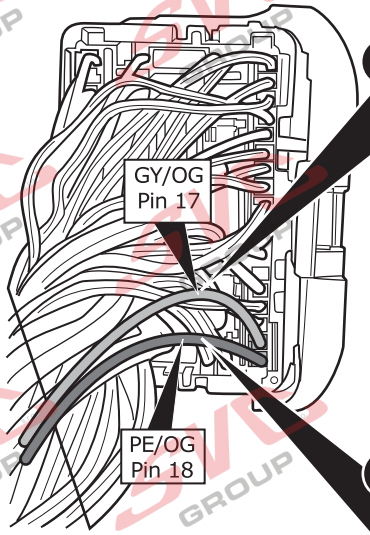

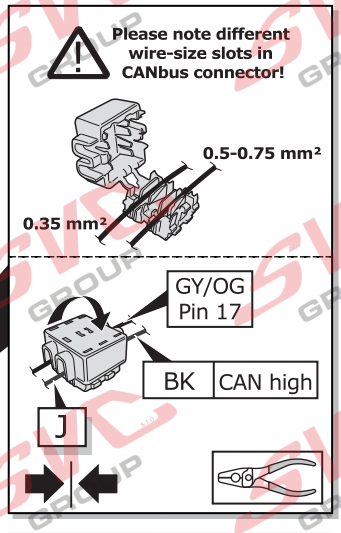

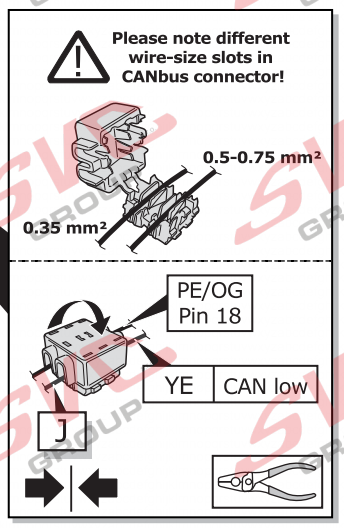

Důležité!
Vezměte prosím na vědomí informacena obrázku 1!

Option 3

26

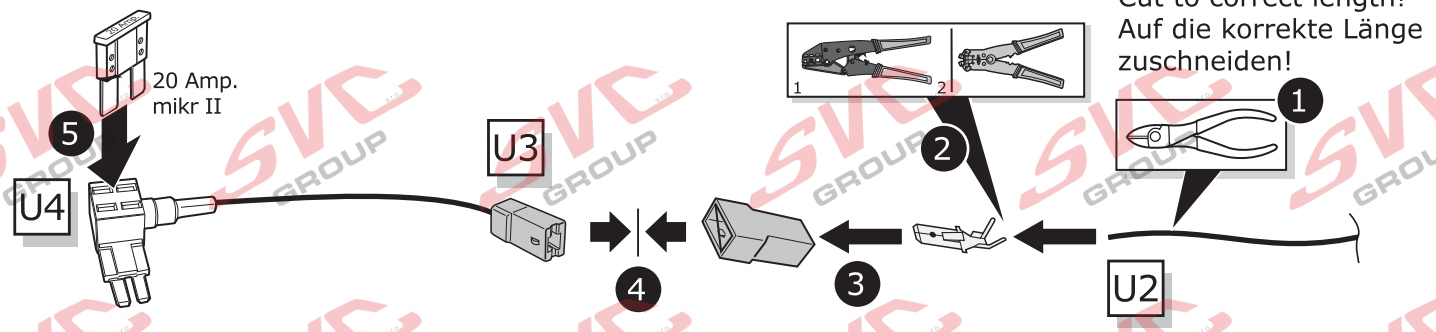

27

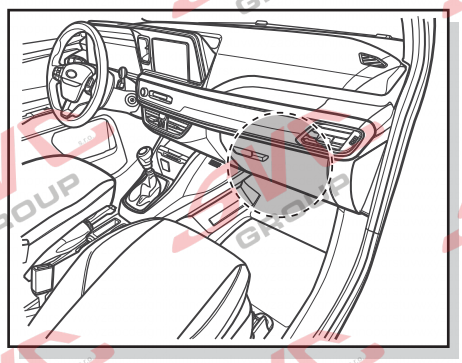

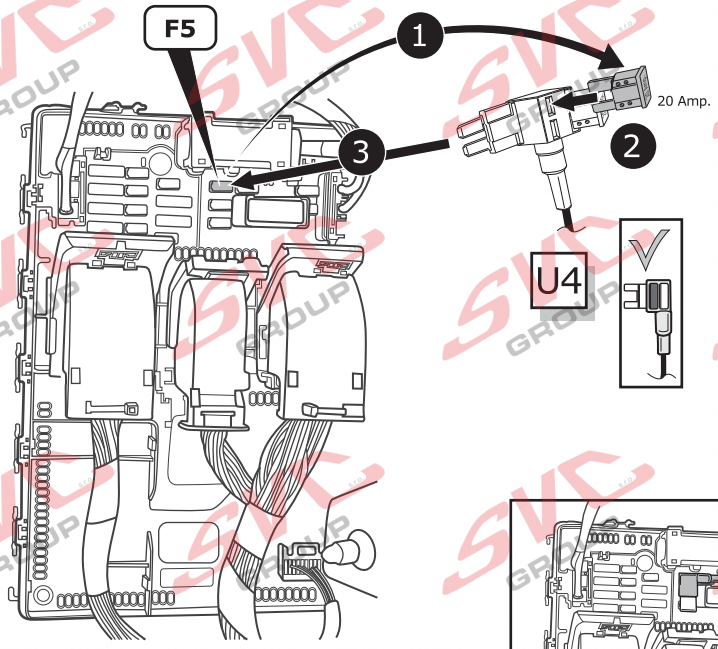

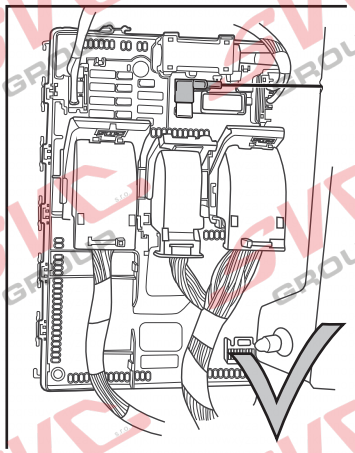

Důležité!

Odbočka pojistky nesmí být namontována v opačném směru!

28

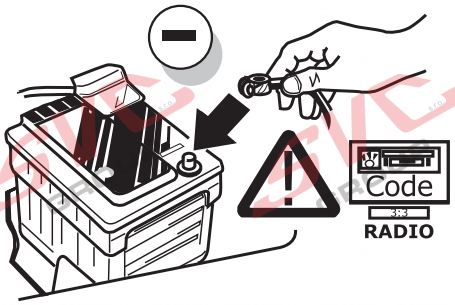

INFO

- Diagnosticky na kódujte jednotky vozu pro správnou funkci .
- Pokud vám nejdou jednotky na kódovat:
- Musíte je na kódovat na vašem zařízení,
je potřeba provést online a to buď u nás ...
či našeho specialisty, dále specialisty na diagnostiku.

FDRS Online kódování proveďte prosím následovně:
Jsou-li nainstalovány následující řídicí jednotky / funkce, musí být ručně nakonfigurovány naprovoz s přívěsem:
• Připojit se k FordEtis
• Přihlášení prodejce
• Vozidlo : Zadat VIN• Software vozidla• Změny a vylepšení• Konfigurace tažného zařízení•
Vyberte „Genuine Ford Module“• PAM• SODL• SODR• FCDIM

DE

FDRS Onlinecodierung bitte wie folgt durchführen:

☐ Mit FordEtis verbinden
☐ Händleranmeldung
☐ Fahrzeug : VIN eingeben
☐ Fahrzeugsoftware
☐ Änderungen und Aufrüstungen
☐ Konfiguration der Anhängerkupplung
☐ Wähle ☐Genuine Ford Module☐

Sind folgende Steuergeräte / Funktionen verbaut, müssen diese manuell auf Anhängerbetrieb konfiguriert werden:

☐ **PAM** ☐ **SODR**
☐ **SODL** ☐ **FCDIM**

GB

Please effect FDRS online coding as follows:

☐ Connect with FordEtis
☐ Dealer registration
☐ Vehicle : enter VIN
☐ Vehicle software
☐ Changes and Upgrades
☐ Configuration of towbar
☐ Select ☐Genuine Ford Module☐

If the following control units / functions are installed, they must be configured manually on trailer operation:

☐ **PAM** ☐ **SODR**
☐ **SODL** ☐ **FCDIM**

FR

Veuillez suivre le codage en ligne FDRS suivant:

☐ Connecter FordEtis
☐ Inscription de courtier
☐ Vehicule : Saisissez VIN
☐ Logiciel de véhicule
☐ Modifications et mises à niveau
☐ Configuration de l'attelage de remorque
☐ Sélectionner ☐Genuine Ford Module☐

Si les unités de contrôle / fonctions suivants sont installés, ils doivent être configurés manuellement sur le fonctionnement de la remorque:

☐ **PAM** ☐ **SODR**
☐ **SODL** ☐ **FCDIM**

IT

Favore codifica online FDRS effettuate come segue:

☐ Collegare con FordEtis
☐ Registrazione rivenditore
☐ Veicolo : digitare VIN
☐ Software veicolo
☐ Modifiche e aggiornamenti
☐ Configurazione del gancio di traino
☐ Selezionare ☐Genuine Ford Module☐

Se sono installate le seguenti centraline / funzioni, devono essere configurati manualmente sul funzionamento del rimorchio:

☐ **PAM** ☐ **SODR**
☐ **SODL** ☐ **FCDIM**

ES

Por favor de codificación FDRS online lleva a cabo como sigue:

☐ Conectado con FordEtis
☐ Registro de distribuidor
☐ Vehículo : introducir VIN
☐ Software vehículo
☐ Cambios y actualizaciones
☐ Configuración del enganche de remolque
☐ Seleccionar ☐Genuine Ford Module☐

Si se instalan las siguientes unidades de control / funciones, deben configurarse manualmente en la operación de remolque:

☐ **PAM** ☐ **SODR**
☐ **SODL** ☐ **FCDIM**

NL

Gelieve FDRS online codering als volgt uitgevoer:

☐ Met FordEtis verbinden
☐ Dealer registratie
☐ Voertuig : schrijf VIN
☐ Voertuig software
☐ Veranderingen en upgrades
☐ Configuratie van de aanhangerkoppeling
☐ Kiezen ☐Genuine Ford Module☐

Als de volgende controle-eenheden / functies worden geïnstalleerd, moeten ze worden handmatig op de aanhangwagen geconfigureerd:

☐ **PAM** ☐ **SODR**
☐ **SODL** ☐ **FCDIM**

INFO

Tato elektrická sada nemá žádný vliv na asistenční systémy vozidla. Při provozu s přívěsem nejsou asistenční systémy s funkcí nouzového brzdění (AEB) ovlivněny ani automaticky deaktivovány.

Bitte beachten:

DE

Dieser Elektro-Einbausatz hat keinen Einfluss auf die fahrzeugseitigen Assistenzsysteme. Im Anhängerbetrieb werden Assistenzsysteme mit Notbremsfunktion (AEB) weder beeinflusst noch automatisch deaktiviert.

Automatische oder ferngesteuerte Einpark-Assistenzsysteme dürfen im Anhängerbetrieb nicht verwendet werden!
Für weitere Informationen siehe Bedienungsanleitung Fahrzeug.

Please note:

GB

This tow bar wiring kit has no influence on the towing vehicle´s assistance systems. Assistance systems with emergency brake function (AEB) will not be influenced or automatically deactivated whilst a trailer is attached.

Automatic or remote-controlled parking assistance systems must not be used whilst a trailer is attached!
For more information please refer to the vehicle owner's manual.

29

Functional test

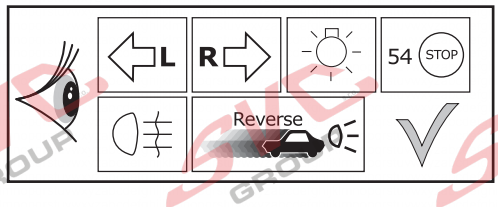

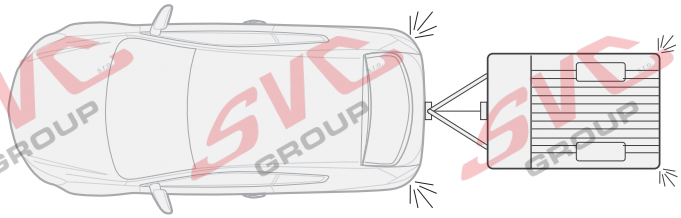

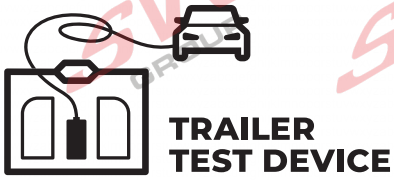

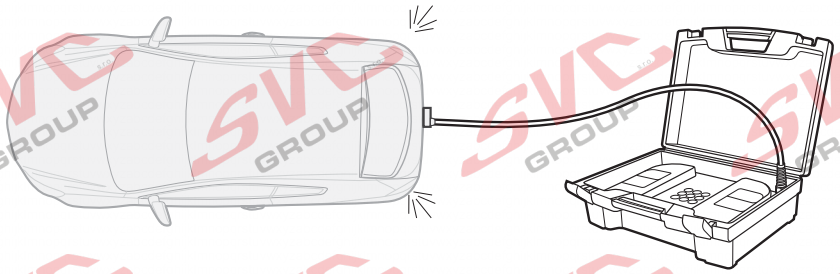

30

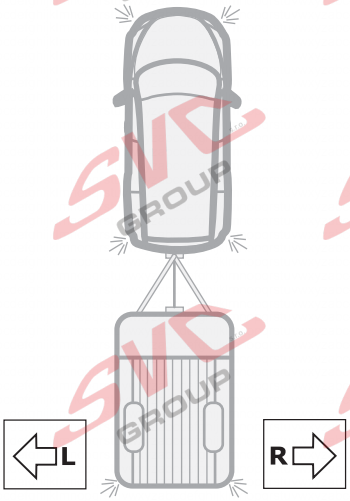

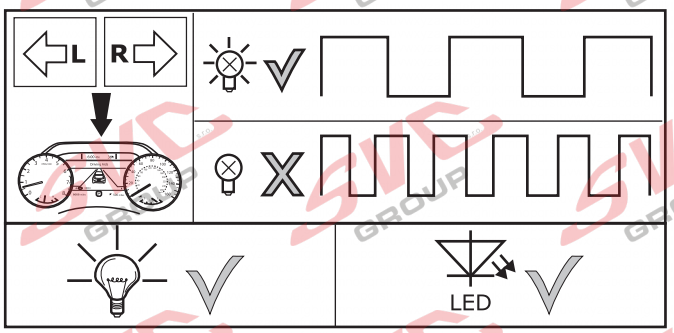

31

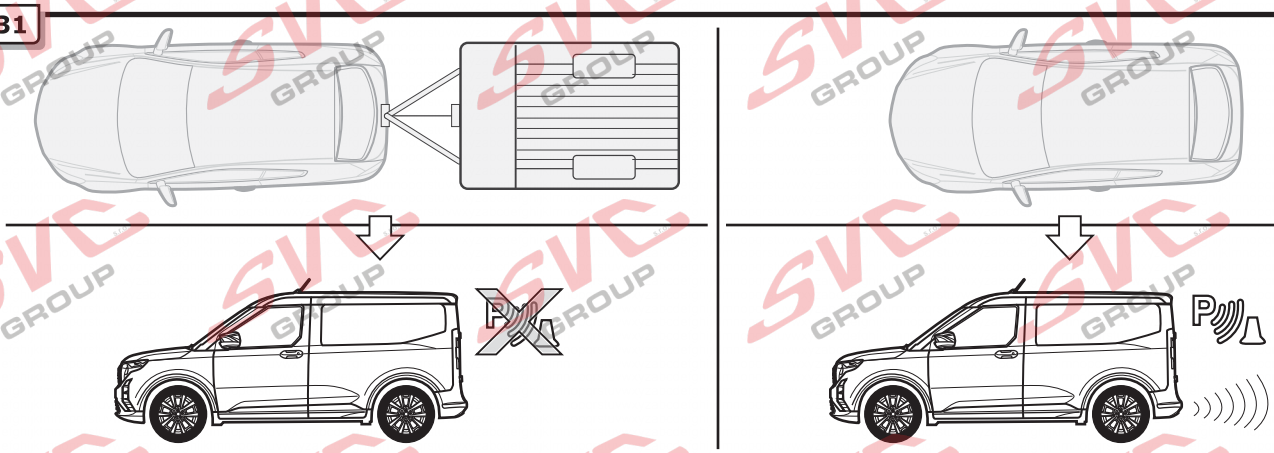

32

Optional

Adapter socket

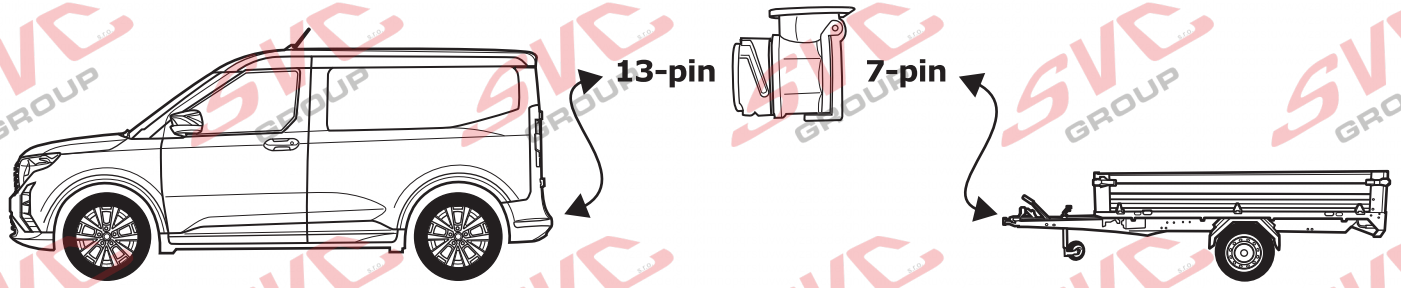

33

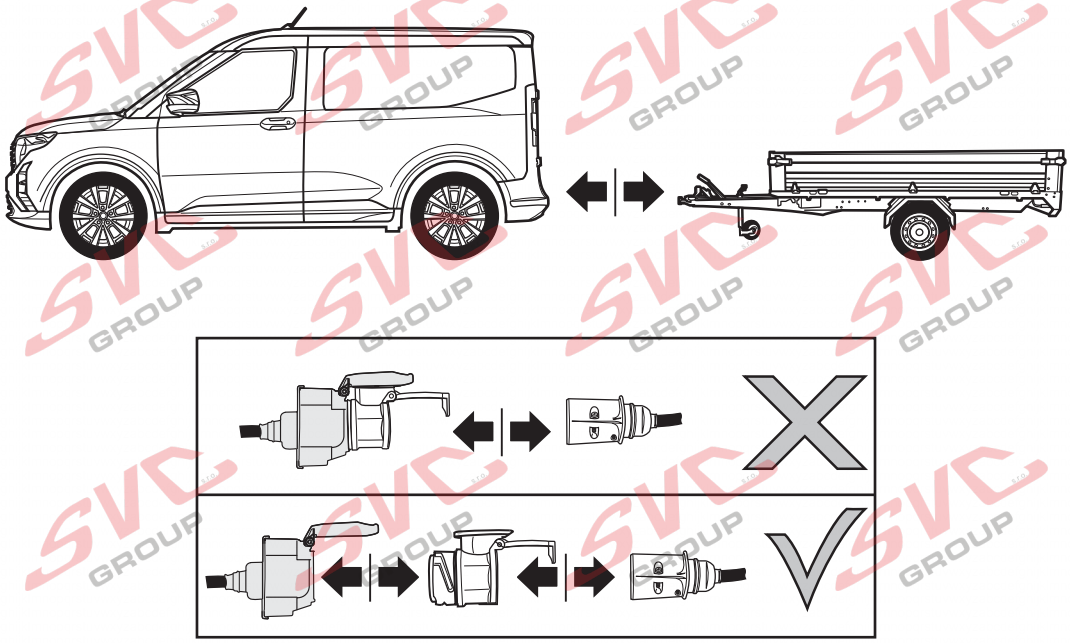

Products & Service: https://www.svcgroup.cz

Zkoušečka Canbus vedení

kat.číslo:
SVC ET0-1ZZ

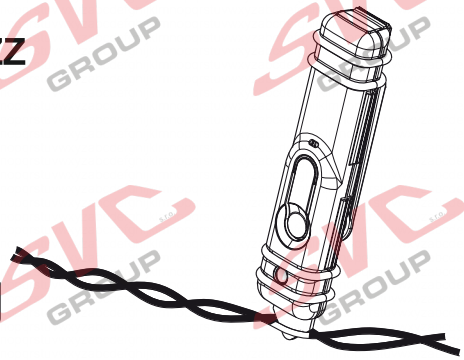

Zátěžový testovací kufr

kat.číslo:
SVC ET0-LM2

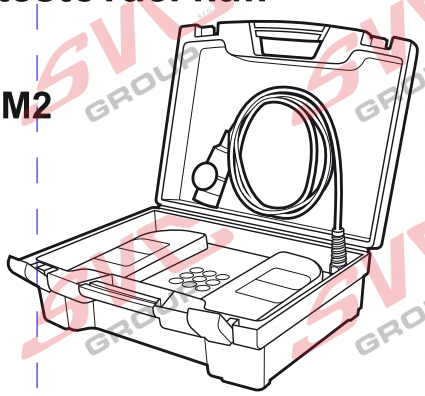

INFO

The complete and updated manual is available on our website.Enter the catalog number in the search engine.
Then open the manual.

Plný a aktualizovaný návod je na našem vebu do vyhledávače zadejte katalogové číslo.
Následně si otevřete návod.

www.svcgroup.cz

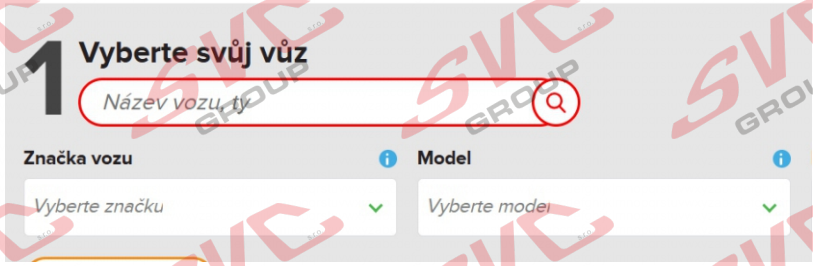

FITTERS TECHNICAL SUPPORT

SVC GROUP

MONDAY TO FRIDAY
08.00 - 11.00
12.30 - 15.30

technik@svcgroup.cz
www.svcgroup.cz
tel: +420 491421021

© SVC Group 2022

INFO

(DE) Anschluss Steckdose
(FR) Connection de la prise
(NL) Contactdoos aansluiting
(GB) Socket connection
(ES) Conexión de la caja de enchufe
(IT) Allaccio zoccolo
(SE) Anslutning kontaktdosa
(CZ) Objímkový konektor
(DK) Stikdåse forbindelse
(FI) Pistorasia liitäntä
(GR) Υποδοχή σύνδεσης
(NO) Tilkobling koblingsboks
(PL) Połączenie przez gniazdo

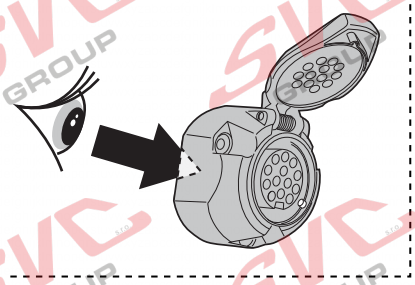

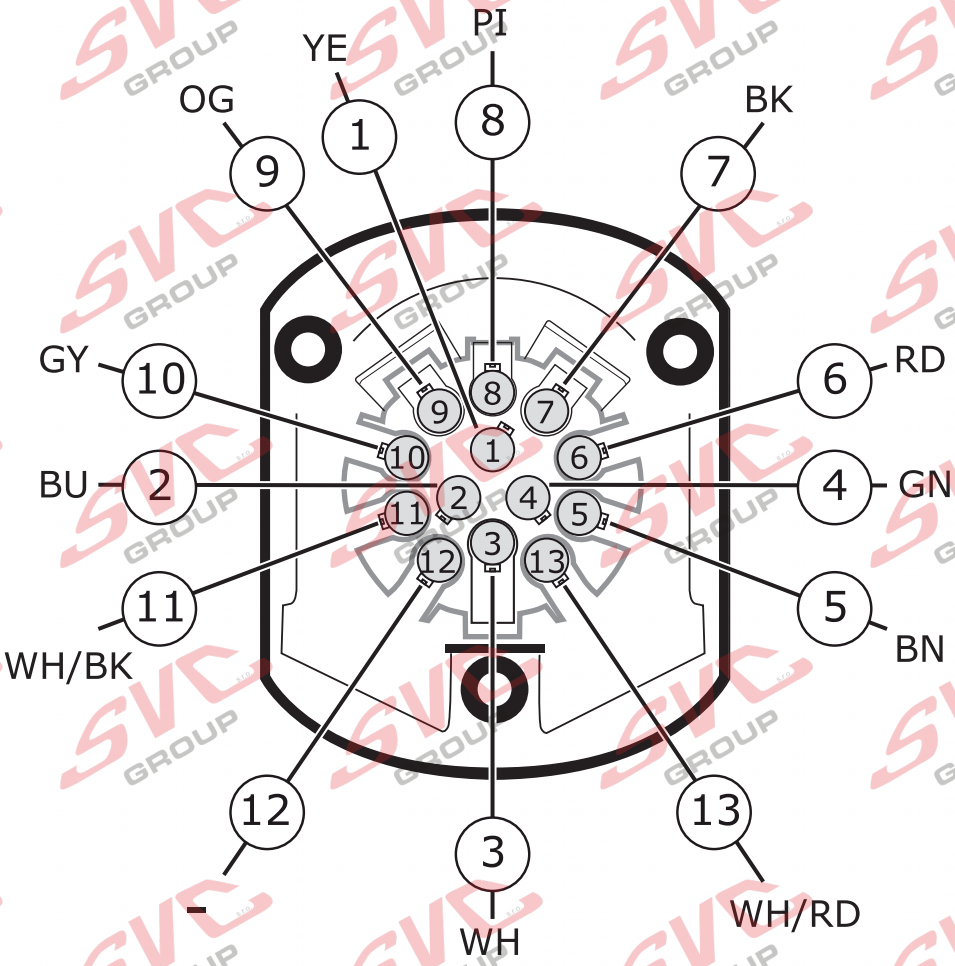

(DE) Anschluss Steckdose
(FR) Connection de la prise
(NL) Contactdoos aansluiting
(GB) Socket connection
(ES) Conexión de la caja de enchufe
(IT) Allaccio zoccolo
(SE) Anslutning kontaktdosa
(CZ) Objímkový konektor
(DK) Stikdåse forbindelse
(FI) Pistorasia liitäntä
(GR) Υποδοχή σύνδεσης
(NO) Tilkobling koblingsboks
(PL) Połączenie przez gniazdo

DIN/ISO 11446	1/L	2	3/31	4/R	5/58-R	6/54	7/58-L	8	9	10	11	12	13
			1-8			STOP		Reverse	30+	15+	10	—	9
Pmax	21W	21W		21W	52W	3x21W	52W	21W	Option	Option			
	YE	BU	WH	GN	BN	RD	BK	PI	OG	GY	WH/BK	-	WH/RD

COLORTABLE

	BK	BN	BU	GY	GN	WH	YE	OG	PE	PI	RD
(DE)	Schwarz	Braun	Blau	Grau	Grün	Weiß	Gelb	Orange	Violett	Rosa	Rot
(FR)	Noir	Marron	Blue	Gris	Vert	Blanc	Jaune	Orange	Violet	Rose	Rouge
(NL)	Zwart	Bruin	Blauw	Grijs	Groen	Wit	Geel	Oranje	Paars	Roze	Rood
(GB)	Black	Brown	Blue	Grey	Green	White	Yellow	Orange	Purple	Pink	Red
(ES)	Negro	Marrón	Azul	Gris	Verde	Blanco	Amarillo	Naranja	Morado	Rosa	Rojo
(IT)	Nero	Marrone	Blu	Grigio	Verde	Bianco	Giallo	Arancione	Viola	Rosa	Rosso
(SE)	Svart	Brun	Blå	Grå	Grön	Vit	Gul	Orange	Lila	Rosa	Röd
(CZ)	Černá	Hnědá	Modrá	□edá	Zelená	Bílá	Žlutá	Oranžová	Fialová	Růžová	Červená
(DK)	Sort	Brun	Blå	Grå	Grøn	Hvid	Gul	Orange	Lilla	Pink	Rød
(FI)	Musta	Ruskea	Sininen	Harmaa	Vihreä	Valkoinen	Keltainen	Oranssi	Purppura	Vaaleanpunainen	Punainen
(GR)	Μαύρο	Καφέ	Μπλε	Γκρι	Πράσινο	Λευκό	Κίτρινο	Πορτοκαλί	Μοβ	Ροζ	Κόκκινο
(NO)	Svart	Brun	Blå	Grå	Grønn	Hvit	Gul	Oransje	Lilla	Rosa	Rød
(PL)	Czarny	Brązowy	Niebieski	Szary	Zielony	Biały	Żółty	Pomarańczowy	Purpurowy	Różowy	Czerwony