Montážní návod

(Montážny návod, Fitting instruction, Montageanleitumg, Instruzioni di montaggio, Monteringshandledning, Asennusohje, Instruction de montage, Montegehandleiding, Инструкция по установке)

Elektropřípojka

Ford Mustang Mach-E Kombi 02/2021->

Elektroprípojka
Wiring kit
Trekhaakkabelset
E-satz
Faisceau D'attelage
Barra de remolque
Wiązka elektryczna
Vetokoukun vaijerisarja
Гачковий джгут

výrobce / dodavatel

SVC Group s.r.o.

Odkaz na produkt:
https://www.svcgroup.cz/tazne-zarizeni-sroubу-pevny-skoda-rapid-monte-carlo-10-2012-2018-p7283-v960

www.svcgroup.cz

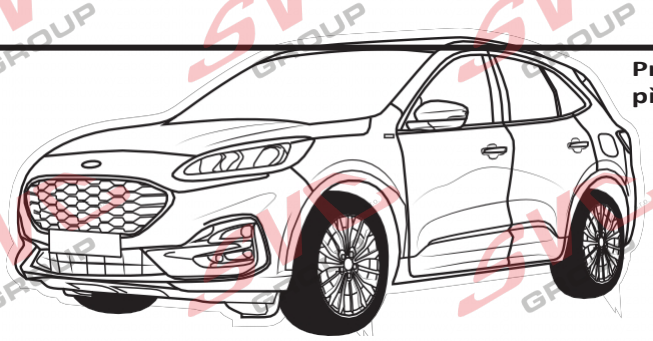

Pro vozidla s přípravou pro přívěs i bez ní! Pro vozidla s přípravou pro přívěs i bez ní!

Ford Kuga III / Ford Kuga III PHEV 02/2020 >> Číslo dílu: FR-123-D1

DE

• Montážní návod Elektrická sada pro připojení přívěsu s 13-pólovou zástrčkou podle normy DIN/ISO 11446. • Výslovně upozorňujeme, že nesprávná montáž, která nebyla provedena v odborném servisu, má za následek ztrátu nároku na jakoukoli náhradu škody, zejména v souvislosti s právem odpovědnosti za výrobek. • Vyhrazujeme si právo na technické změny. • Používejte odpor pouze podle tabulky na přívěsu. • Pozor! Předem si přečtěte tento návod, seznámte se s ním a upozorněte své zákazníky na návod k obsluze, pokud jde o případných opatřeních, která je třeba přijmout pro tažení přívěsu. • V případě funkčních problémů omezte vyhledávání závad na cca 0,5 hodiny a kontaktujte technickou podporu ECS:ts@ecs-electronics.nl / 00800 22552327

FR

• Pokyny k montáži elektrického kabelového svazku pro tažné zařízení podle normy DIN/ISO 11446, 13kolíková zástrčka.• Výslovně se stanoví, že nelze uplatňovat žádné smluvní nebo zásadní nároky, pokud byla montáž provedena v rozporu s těmito pokyny nebo v servisu, který nedisponuje odpovídajícím vybavením. • Vyhrazujeme si právo na technické změny. • Nepřekračujte maximální zatížení uvedené v tabulce. • Pozor! Před zahájením připojení si prosím prostudujte pokyny k připojení uvedené v návodu a informujte přímo svého zákazníka o opatřeních, která je třeba přijmout pro tažení přívěsu. • V p ř í p a d ě problémů s fungováním omezte hledání závad na cca 30 minut a kontaktujte ECS online pomoc:ts@ecs-electronics.nl / 00800 22 55 23 27.

NL

• Montážní návod k elektrické kabelové sadě pro tažné zařízení s 13kolíkovou zástrčkou podle normy DIN/ISO 11446.• Důrazně upozorňujeme, že nesprávná montáž, která nebyla provedena odborným servisem, má za následek ztrátu veškerých nároků na náhradu škody, včetně zákonné odpovědnosti za výrobky. • Vyhrazujeme si právo na technické změny. • Používejte pouze zatížení podle tabulky připojení na taženém vozidle. • Pozor! Žádáme vás, abyste si předem přečetli tyto pokyny, seznámili se s nimi a odkázali svého klienta na příručku s pokyny týkajícími se případných opatření, která je třeba přijmout při tažení přívěsu.• V případě problémů s funkčností by kontrola chyb měla být omezena na cca 0,5 hodiny. Kontaktujte technickou podporu ECS:ts@ecs-electronics.nl / 00800 22 55 23 27.

GB

• Montážní pokyny pro elektrickou kabeláž tažného zařízení s 13kolíkovou zásuvkou podle normy DIN/ISO 11446. • Výslovně upozorňujeme, že nesprávná montáž provedená nekompetentním instalatérem má za následek ztrátu nároku na náhradu škody, zejména škody vzniklé na základě zákona o odpovědnosti za výrobek. • Obsah těchto sad a jejich montážní návody se mohou změnit bez předchozího upozornění. Před zahájením montáže si prosím přečtěte a plně pochopte tyto pokyny. • Nepřetěžujte obvody; maximální zatížení na jedno připojení je uvedeno v tomto návodu. • Pozor! Před instalací si prosím pečlivě přečtěte tento návod a informujte svého zákazníka, aby si prostudoval návod k obsluze vozidla a zkontroloval, zda před tažením nejsou nutné nějaké úpravy vozidla. • V případě funkčních problémů musí být odstraňování závad omezeno na přibližně 0,5 hodiny, kontaktujte technickou podporu ECS:ts@ecs-electronics.nl / 00800 22 55 23 27.

ES

• Pokyny k montáži elektrické sady pro připojení přívěsu s připojovací skříňkou 13-P podle normy DIN/ISO 11446. • Nesprávná montáž provedená nekvalifikovaným personálem má za následek ztrátu veškerých nároků na náhradu škody nebo zánik veškeré občanskoprávní odpovědnosti za výrobek.
• Vyhrazujeme si právo na technické změny. • Používejte pouze zátěže podle tabulky připojení taženého vozidla. • Pozor: před instalací si pečlivě přečtěte tento návod a informujte zákazníka, že si musí prostudovat návod k obsluze vozidla, aby se seznámil s případnými provedenými změnami.• V případě problémů s fungováním je vyhledávání chyb omezeno na přibližně 0,5 hodiny, proto doporučujeme kontaktovat telefonickou službu:ts@ecs-electronics.nl / 00800 22 55 23 27.

IT

• Pokyny k montáži sady elektrických kabelů pro tažné zařízení s 13kolíkovou zástrčkou podle normy DIN/ISO 11446. • Výslovně upozorňujeme, že nesprávná montáž provedená neautorizovaným servisem má za následek ztrátu veškerých nároků na náhradu škody a zákonné odpovědnosti za výrobky. • Vyhrazujeme si právo na technické změny. • Používejte výhradně zátěž odpovídající tabulce připojení pro dané vozidlo. • Pozor! Pečlivě si přečtěte tento návod a vyzvěte své zákazníky, aby si přečetli návod pro řidiče o opatřeních, která je třeba přijmout při připojení přívěsu. • V případě provozních problémů by vyhledávání chyb mělo být omezeno na přibližně 0,5 hodiny. Kontaktujte asistenční centrum pro kabelové svazky:ts@ecs-electronics.nl / 00800 22 55 23 27.

SE

• Montážní pokyny pro elektrickou kabelovou sadu pro tažné zařízení s 13kolíkovou zástrčkou podle normy DIN/ISO 11446. • Důrazně upozorňujeme, že veškerá práva na náhradu škody a veškerá právní odpovědnost zanikají, pokud montáž nebyla provedena správným způsobem a v profesionálním servisu. • Vyhrazujeme si právo na technické změny. • Používejte pouze zatížení podle tabulky připojení na taženém vozidle. • Varování! Před instalací si pečlivě přečtěte tento návod a informujte svého zákazníka, aby si přečetl návod k obsluze vozidla a zjistil, jaké případné změny je třeba na vozidle provést. • V případě funkčních problémů by se vyhledávání závad mělo omezit na cca 0,5 hodiny, kontaktujte linku pomoci pro náhradní dílyts@ecs-electronics.nl / 00800 22 55 23 27.

CZ

• Montážní pokyny: souprava pro elektrické propojení tažné tyče s 13-P zásuvkou do normy DIN/ISO 11446. • Výslovně zdůrazňujeme, že jakákoli montáž, která není provedená ve specializované dílně, má za následek odvolání nároků na kompenzaci jakéhokoli druhu, obzvláště vyplývajících ze zákona o odpovědnosti za způsobené škody. • Změny mohou být provedeny bez oznámení. • Používejte pouze při maximálním nabití podle tabulky na tažném vozidle. • Upozornění! Prosíme, abyste si nejdříve přečetli tyto instrukce, seznámili se s nimi a odkázali své zákazníky na příručku týkající se případných opatření, která musí být přijata pro tažení přívěsu.• Při problémech funkčnosti je třeba vyhledávání chyb omezit na cca 0,5 hodiny, kontaktujte ECS Technical Support:ts@ecs-electronics.nl / 00800 22 55 23 27.

DK

• Montážní pokyny pro elektrickou kabeláž pro tažnou tyč s konektorem 13-P, DIN/ISO, norma 11446.• Chceme výslovně upozornit, že nesprávná montáž, která nebyla provedena specializovaným servisem, má za následek zánik nároku na náhradu škody všeho druhu, zejména nároků, které by mohly vzniknout v souvislosti se zákonnou odpovědností. • Může být změněno bez předchozího upozornění. • Používejte pouze maximální zatížení v souladu s tabulkou připojení pro tažená vozidla. • POZOR! Před instalací si pečlivě přečtěte tento návod a informujte svého zákazníka, aby si v příručce k vozidlu ověřil, zda je před tažením nutné provést nějaké změny na vozidle. • V případě funkčních problémů omezte vyhledávání závad na cca 0,5 hodiny a kontaktujte ECS Technical Support:ts@ecs-electronics.nl / 00800 22 55 23 27.

FI

• Pokyny k instalaci elektrické kabelové sady tažného zařízení s konektorem 13-P podle normy DIN/ISO 11446.• Zdůrazňujeme, že všechna práva na náhradu škody, jakož i zákonná odpovědnost výrobce, zanikají, pokud instalace nebyla provedena správným způsobem a odborným technikem. • Vyhrazujeme si právo na technické změny bez zvláštního upozornění. • Pozor! Před instalací si pečlivě přečtěte tento návod k použití a informujte zákazníky, aby před odtahem zkontrolovali všechny změny vozidla v návodu k použití majitele vozidla.• Zatěžujte pracovní okruh pouze v souladu se schématem zapojení taženého vozidla. • V případě funkčních problémů omezte vyhledávání chyb na přibližně 0,5 hodiny a kontaktujte technickou podporu ECS:ts@ecs-electronics.nl / 00800 22 55 23 27.

GR

• Pokyny pro montáž elektrické sady kabelů tažného zařízení s konektorem 13-P podle normy DIN/ISO 11446. • Výslovně upozorňujeme, že jakákoli nesprávná montáž, která nebyla provedena v odborné dílně, povede k zamítnutí nároků na náhradu škody jakéhokoli druhu, zejména těch, které vyplývají ze zákona o odpovědnosti za výrobky. • Může být změněno bez předchozího upozornění. • Používejte pouze maximální elektrické zatížení podle tabulky připojení na taženém vozidle. • Pozor! Před instalací si pečlivě přečtěte tento návod a informujte svého zákazníka, aby si prostudoval návod k obsluze vozidla a zkontroloval případné úpravy, které je třeba provést na vozidle před připojením.• V případě provozních problémů omezte vyhledávání chyb na cca 0,5 sekundy a kontaktujte linku technické podpory ECS:ts@ecs-electronics.nl / 00800 22 55 23 27.

NE

• Montážní pokyny pro elektrickou kabelovou sadu pro tažné zařízení s 13-pólovou spojovací skříňkou podle normy DIN/ISO 11446. • Důrazně upozorňujeme, že veškerá práva na náhradu škody a právní odpovědnost zanikají, pokud montáž nebyla provedena správným způsobem a v profesionálním servisu. • Vyhrazujeme si právo na technické změny. • Nepřekračujte limity uvedené v tabulce připojení na přívěsu nebo připojeném vozidle. • POZOR! Před instalací si pečlivě přečtěte tento návod k použití. Požádejte zákazníka, aby si přečetl návod k obsluze pro majitele vozidel a zkontroloval, zda je nutné vozidlo před tažením upravit.• V případě funkčních problémů musí být odstraňování závad omezeno na cca 0,5 hodiny, kontaktujte technickou podporu ECS:ts@ecs-electronics.nl / 00800 22 55 23 27.

PL

• Instrukcje montażu zestawu okablowania elektrycznego dyszla holowniczego z 13-P stykowym gniazdem DIN/ISO 11446.• Chceme výslovně upozornit, že jakákoli nesprávná montáž, která není provedena v odborném servisu, má za následek ztrátu možnosti uplatnění jakýchkoli nároků, zejména těch, které vyplývají z odpovědnosti výrobce za jeho výrobek. • Podléhá změnám bez předchozího upozornění. • Používejte pouze maximální zatížení, které je uvedeno na štítku připojení taženého vozidla. • Pozor! Před instalací si pečlivě přečtěte tento návod a informujte zákazníka o nutnosti zkontrolovat v návodu k obsluze vozidla, zda před tažením nebyly na vozidle provedeny nějaké změny.
• V případě problémů omezte hledání chyb na cca 0,5 hodiny a kontaktujte servisní linkuts@ecs-electronics.nl / 00800 22 55 23 27.

DE	FR	NL	GB	ES	IT	SE	CZ	DK	FI	GR	NO	PL
Seznam jednotlivých dílů	Liste de pièces	Onderdelenlijst	Seznam dílů	Lista de componentes	Elenco componenti	Seznam dílů	Seznam dílů	Del-liste	Osaluettelo	Καταλογος εξαρτημάτων	Seznam dílů	Lista części

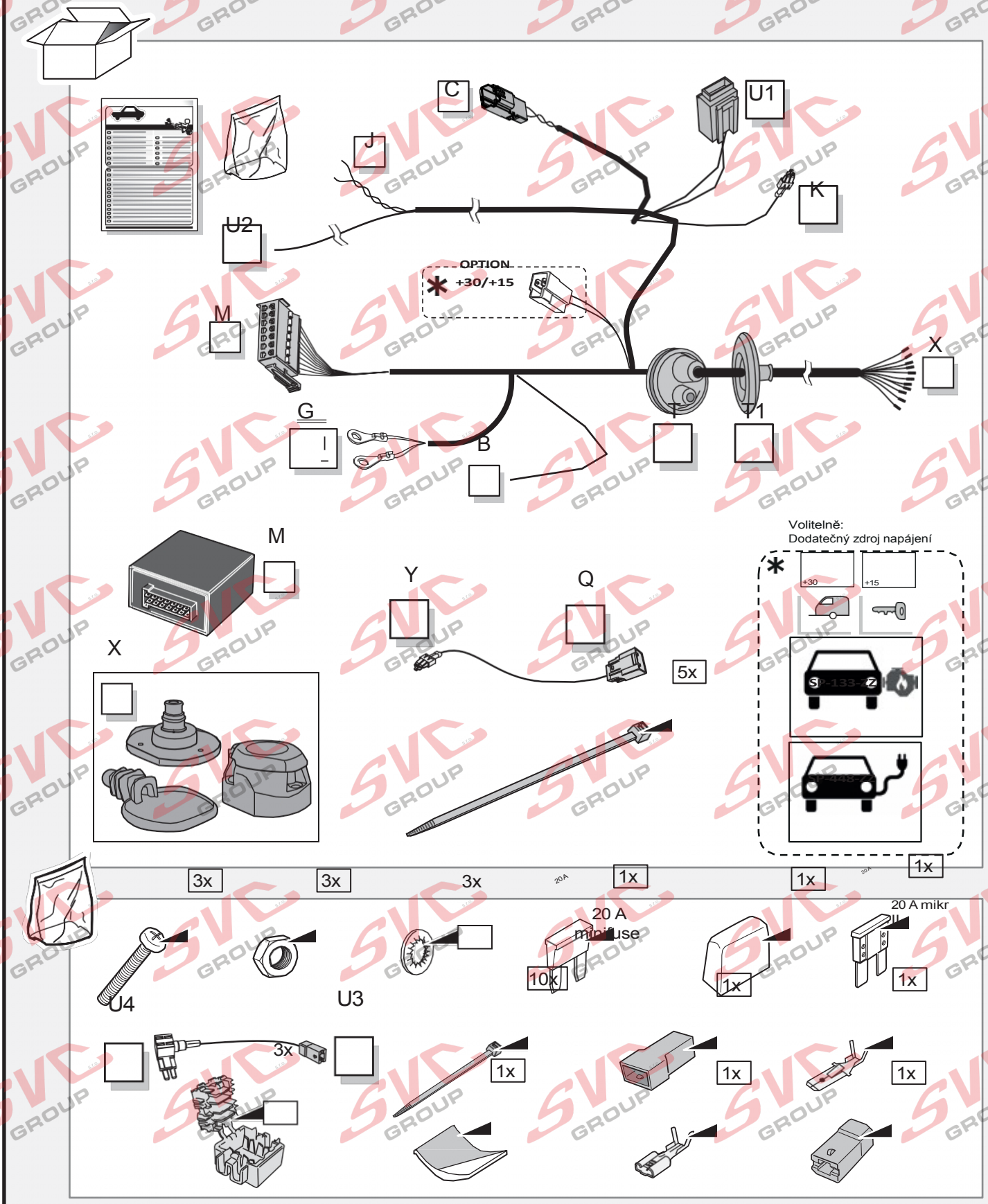

INFO

	BK	BN	BU	GY	GN	WH	YE	OG	PE	PI	RD	BG
DE	Černá	Hnědá	Modrá	Šedá	Zelená	Bílá	Žlutá	Oranžová	Fialová	Růžová	Červená	Béžová
FR	Černá	Hnědá	Modrá	Šedá	Vert	Bílý	Jaune	Oranžová	Violet	PI	Rouge	Béžová
NL	Černá	Hnědá	Modrá	Šedá	Zelená	Bílá	Žlutá	Oranžová	Fialová	Roze	Červená	Béžová
GB	Černá	Hnědá	Modrá	Šedá	Zelená	Bílá	Žlutá	Oranžová	Fialová	Růžová	Červená	Béžová
ES	Negro	Marrón	Azul	Gris	Verde	Blanco	Žlutá	Oranžová	Morado	Rosa	Rojo	Béžová
IT	Černá	Hnědá	Modrá	Grigio	Verde	Bianco	Giallo	Arancione	Viola	Rosa	Rosso	Béžová

ROUTING

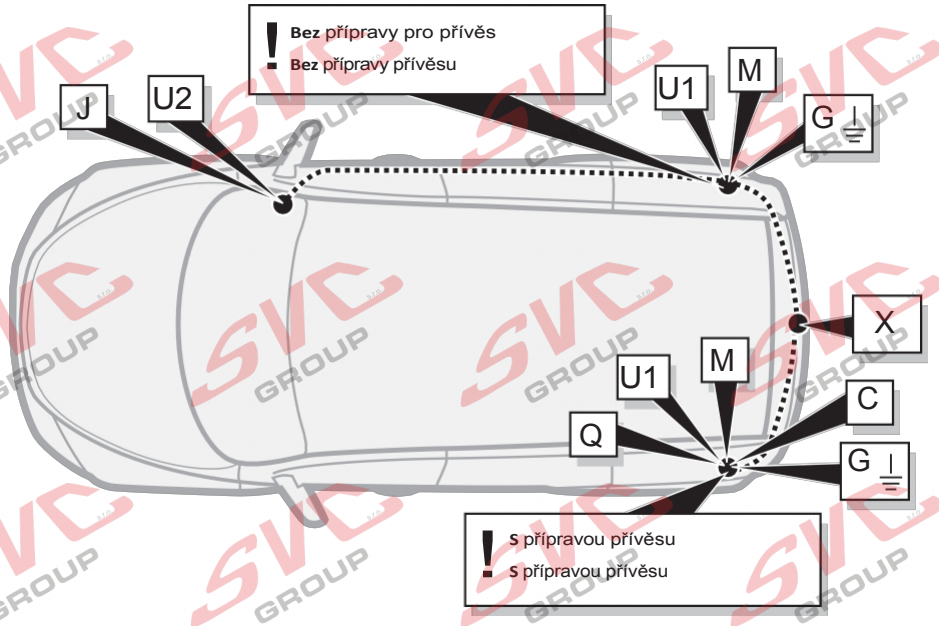

1

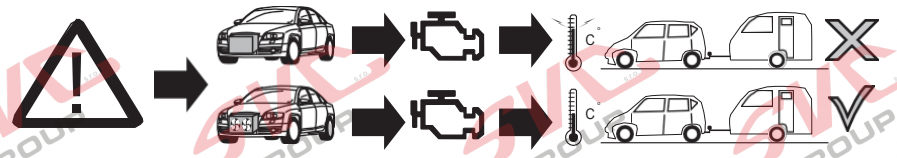

ACHTUNG! (DE)

Die Kühlerleistung des Fahrzeuges muß bei Nachrüstung einer Anhängerkupplung möglicherweise erhöht werden!Bitte unbedingt Herstellerangaben beachten!!

ATTENTION! (FR)

Il peut s'avérer nécessaire d'augmenter la puissance du radiateur du véhicule lorsque celui est équipé ultérieurement d'un attelage remorque! Respecter impérativement les insctructions du constructeur!!

ATTENTIE! (NL)

Het koelvermogen van het voertuig moet mogelijk worden verhoogd als achteraf een aanhangerkoppeling wordt aangebracht! Absoluut de fabrieksopgaven in acht nemen a.u.b.!!

ATTENTION! (GB)

The vehicle's cooling capacity may have to be increased when retrofitting a trailer coupling! You must observe the manufacturer's instructions!!

¡ATENCION! (ES)

¡Es posible que haya que aumentar la capacidad del radiador en caso de reequipar un acoplamiento de remolque! ¡Rogamos tener en cuenta las instrucciones de fabricante sin falta!

ATTENZIONE! (IT)

La capacità di raffreddamento del veicolo, quando si applica un gancio di traino, si deve possibilmente aumentare! Si prega di osservare tassativamente le indicazioni del produttore!!

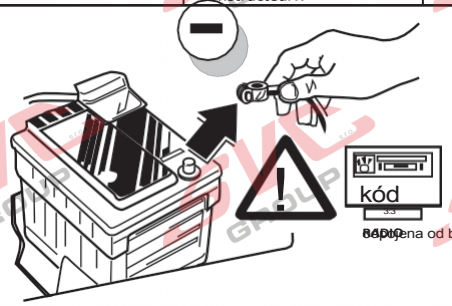

DE Aby se zabránilo poruchám a poškození palubní sítě, je nutné před zahájením všech prací odpojit svorník uzemnění od baterie vozidla! Zejména při pracích a připojování datové sběrnice CAN může dojít k poškození jak modulu přívěsu, tak palubního řídicího zařízení vozidla, pokud není odpojena baterie! Při odpojování a připojování baterie vozidla dodržujte pokyny výrobce!

FR Afin d'éviter tout dys-fonctionnement ou endom-magement du circuit de bord, il est indispensable de débrancher la pince de masse de la batterie du véhicule avant le début de toute opération! En particulier s'il s'agit de travaux et de branchements effectués sur le bus de données CAN, si la batterie není odpojen, může dojít k poškození modulu přívěsu i ovládacího zařízení palubního obvodu vozidla! Při odpojování dodržujte pokyny výrobce připojování a odpojování baterie vozidla!

NL Aby se zabránilo poruchám a poškození elektrického vedení, musí být svorka zemnícího pólu před zahájením všech prací před zahájením všech prací odpojit od baterie vozidla! Zejména u Při práci na sběrnici CAN a jejích připojeních může dojít k poškození jak modulu přívěsu, tak řídicí jednotky elektrické instalace na straně vozidla, pokud není odpojen akumulátor! Při připojování a odpojování akumulátoru vozidla dodržujte prosím pokyny výrobce!

GB Aby se zabránilo poruchám a poškození elektrického systému vozidla, je nutné před zahájením prací odpojit zemnící svorku od baterie vozidla! Pokud není baterie odpojena, může dojít při práci na připojení datové sběrnice CAN k poškození jak modulu přívěsu, tak řídicí jednotky elektrického systému vozidla odpojena! Při odpojování a opětovném připojování baterie vozidla dodržujte pokyny výrobce!

ES Aby se předešlo poruchám a závadám v palubním elektrickém systému, je nezbytné před provedením jakýchkoli prací odpojit zemnící svorku baterie vozidla! Zejména při provádění prací a připojování k datové sběrnici CAN může dojít k poškození jak modulu pro přívěsy, tak regulátoru elektrický systém vozidla, pokud nebyla odpojena baterie! Při připojování a odpojování baterie vozidla dodržujte pokyny výrobce!

IT Aby se zabránilo poruchám a poškození elektrické rozvodné sítě, musí být před zahájením prací polarita uzemnění zcela odpojena od baterie vozidla! Zejména během prací a připojování k datové sběrnici CAN může dojít k poškození řídicí jednotky, pokud není baterie odpojena. rimorchio, sia la centralina della rete di distribuzione elettrica del veicolo! Attenersi alle indicazioni del costruttore per scollegare e ricollegare la batteria del veicolo!

© ECS Electronics B.V.

3

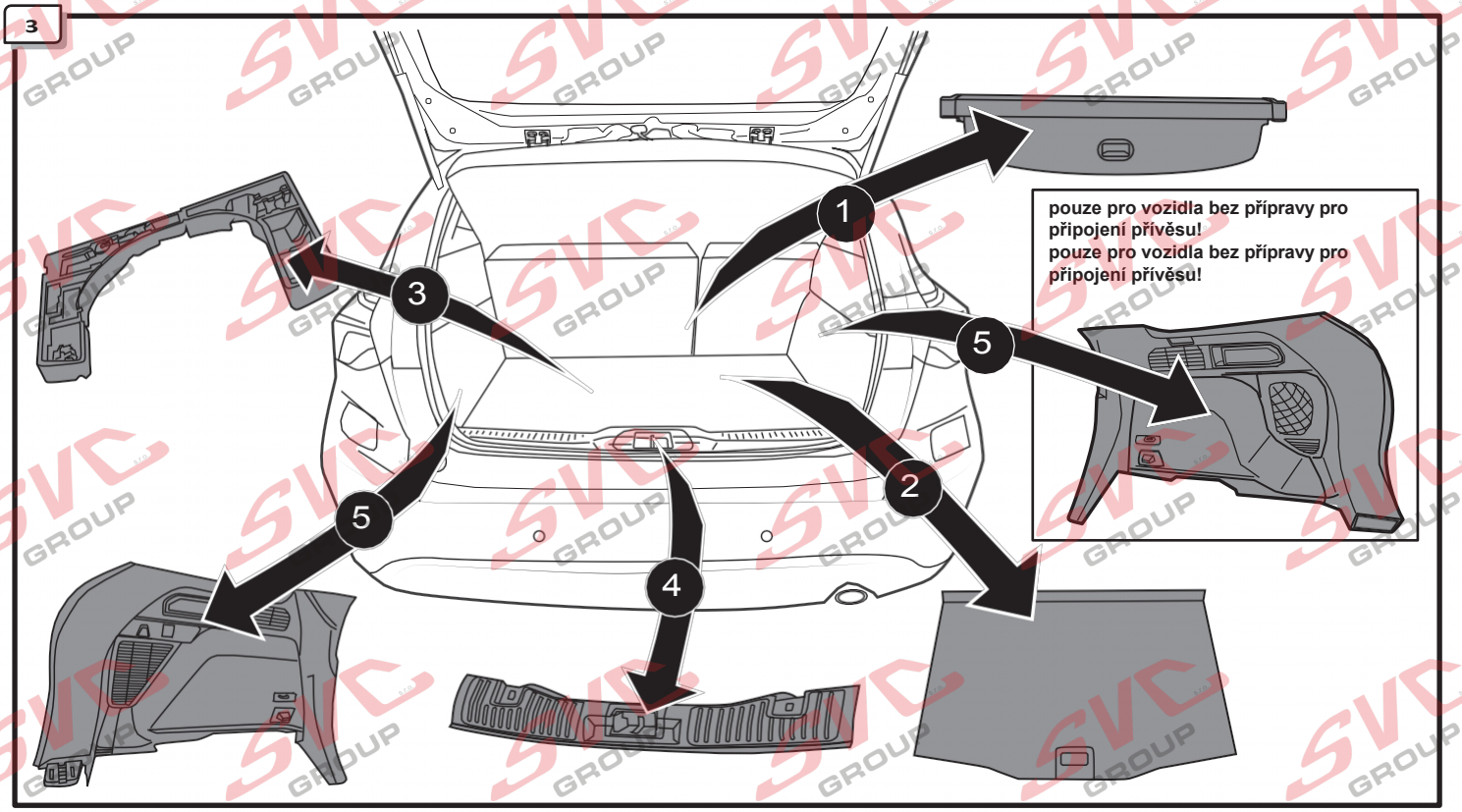
1
2
3
4
5
5
pouze pro vozidla bez přípravy pro připojení přívěsu!
pouze pro vozidla bez přípravy pro připojení přívěsu!

4

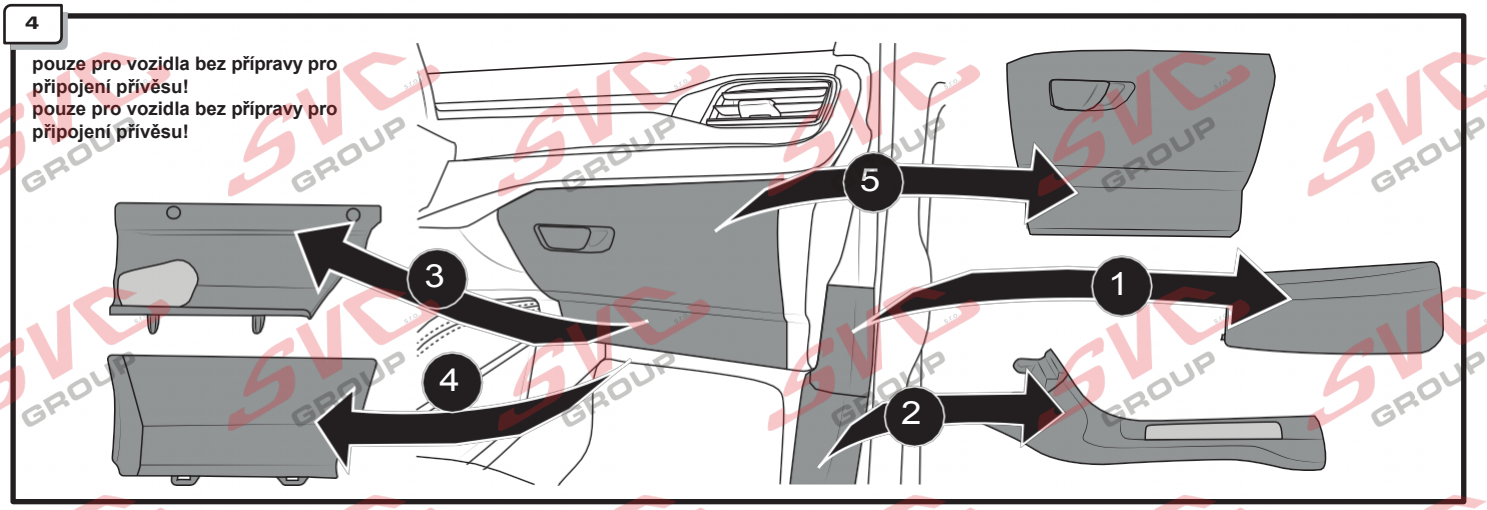
pouze pro vozidla bez přípravy pro připojení přívěsu!
pouze pro vozidla bez přípravy pro připojení přívěsu!
5
3
1
4
2

5

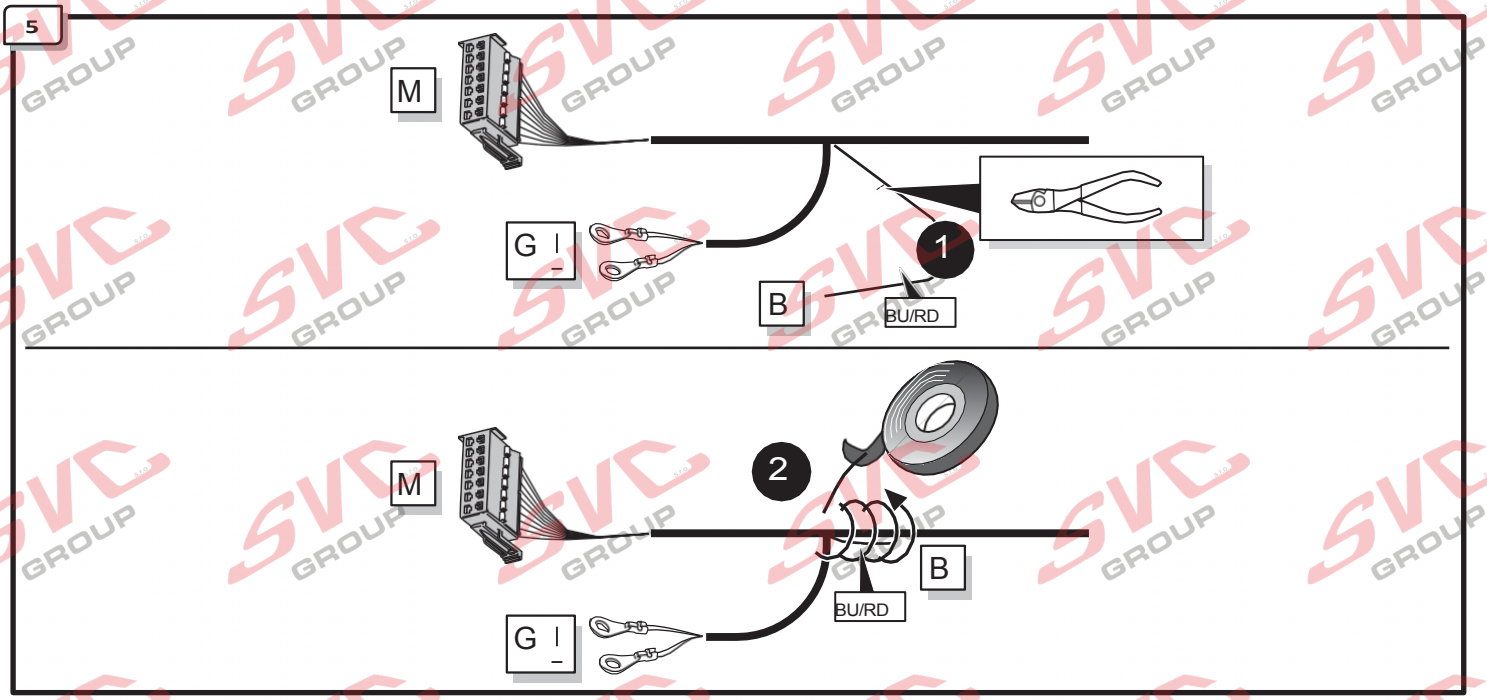
M
G
1
B
BU/RD
M
2
B
BU/RD
G

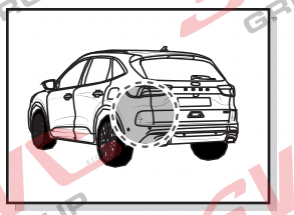

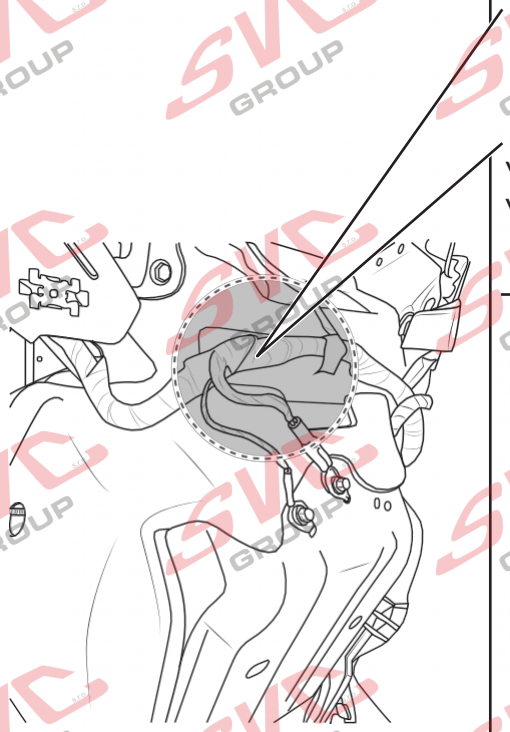

Varianta 1

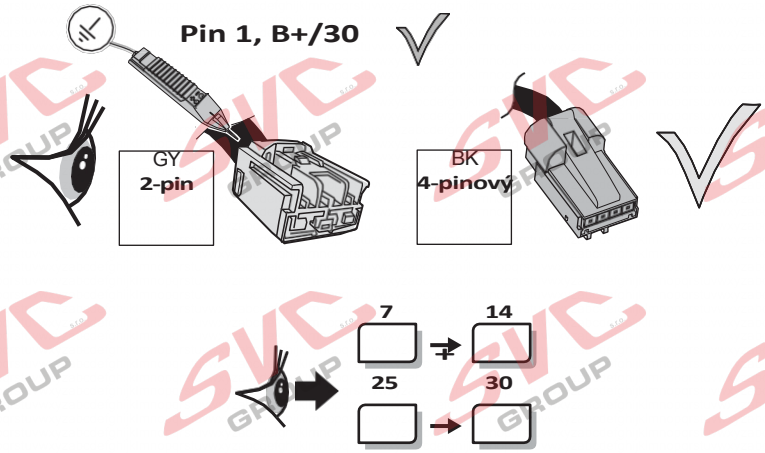

Vozidlo **s** přípravou pro přívěs, **B+/30 k dispozici**
Vozidla **s** přípravou pro přívěs, **B+/30 k dispozici**

Možnost 2

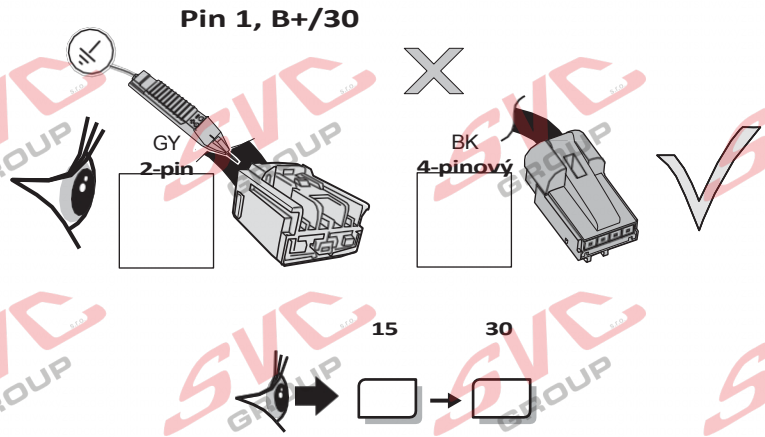

Vozidla **bez** přípravy pro přívěs, **bez B+/30**
Vozidla **bez** přípravy pro přívěs, **bez B +/30**

Možnost 2

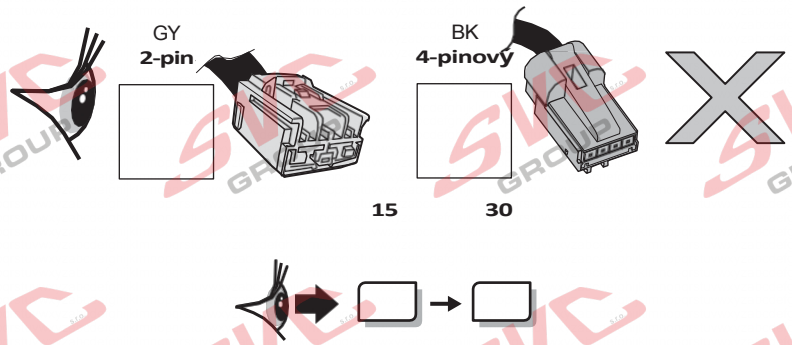

Vozidla **bez** přípravy pro připojení přívěsu Vozidla **bez** přípravy pro připojení přívěsu

7

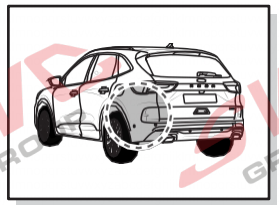

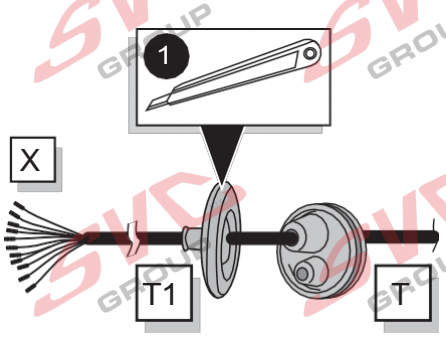

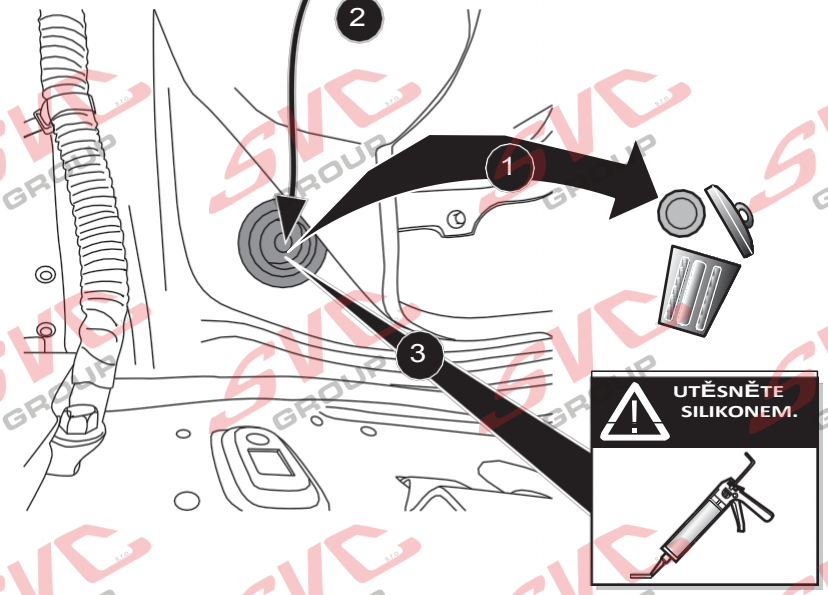

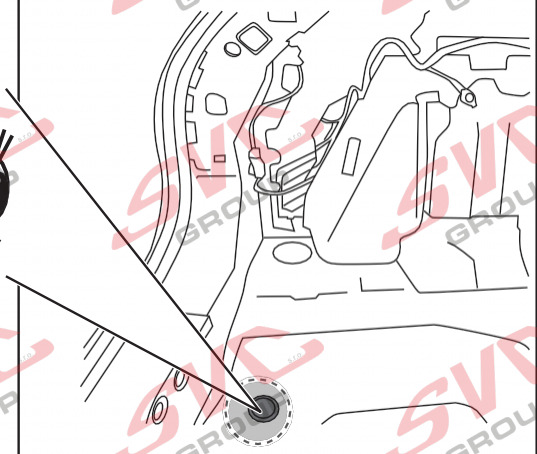

A

Možnost 1

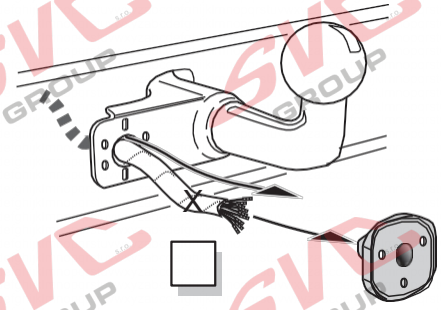

Varianta 2

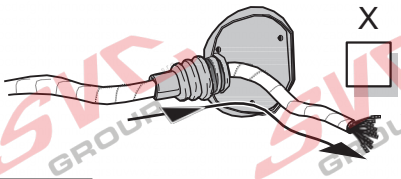

Možnost 3

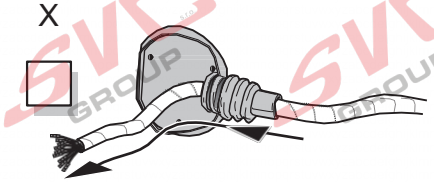

INFO

DE Připojení zásuvky FR Připojení zásuvky NL Připojení zásuvky GB Připojení zásuvky
ES Conexión de la caja de enchufe
IT Allaccio zoccolo

© ECS Electronics B.V.

B

Varianta 1

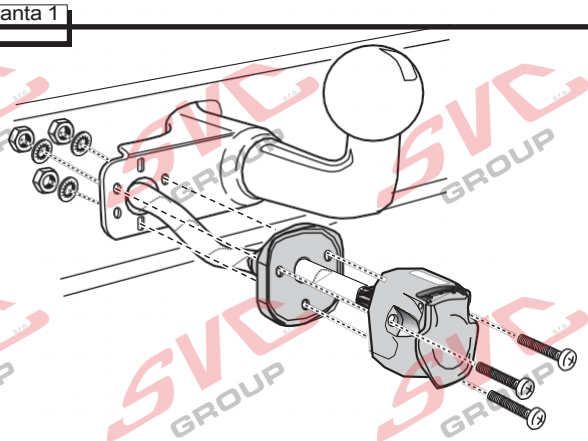

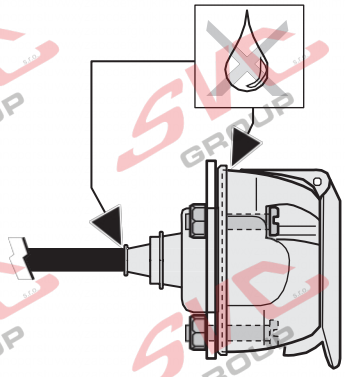

Možnost 3

C

Varianta 2

1

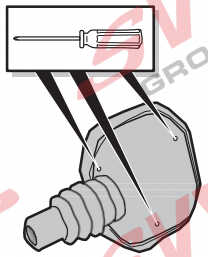

2

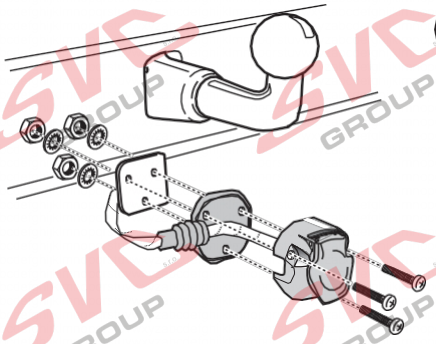

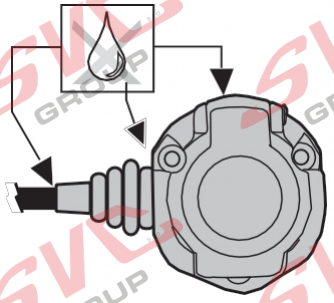

D

1

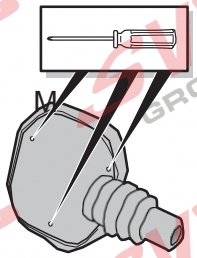

2

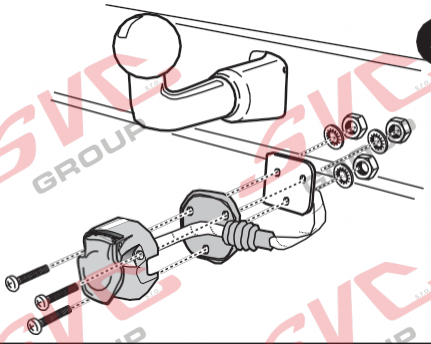

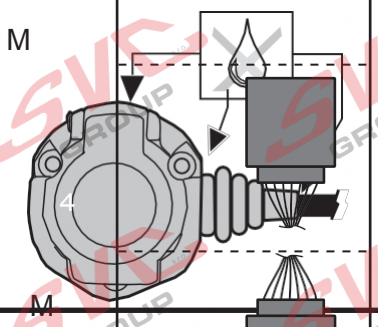

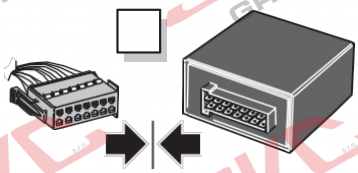

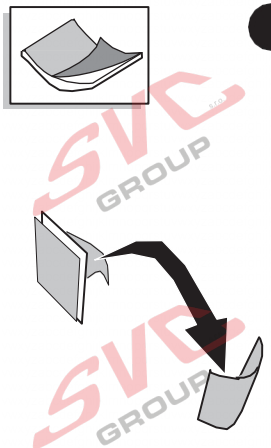

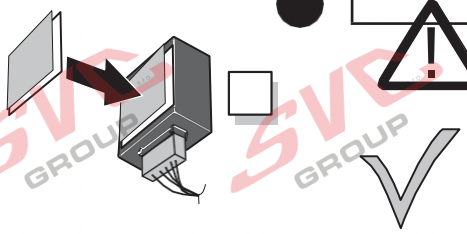

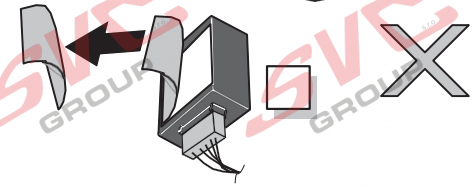

© ECS Electronics B.V.

9

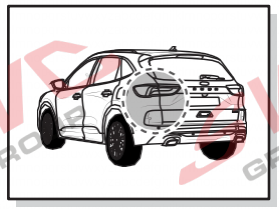

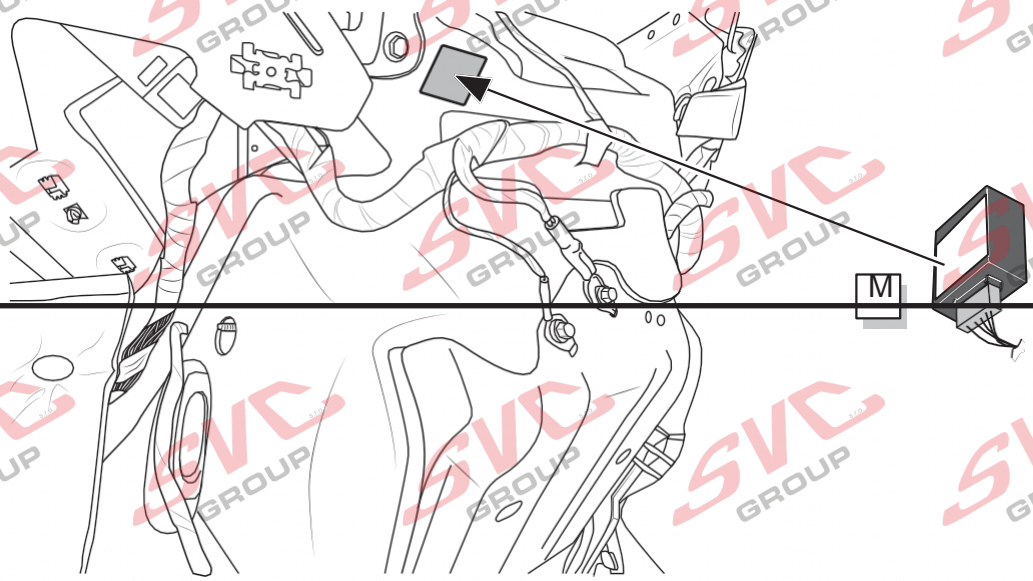

10

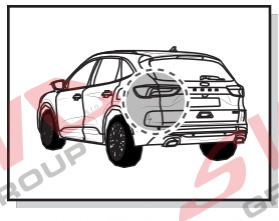

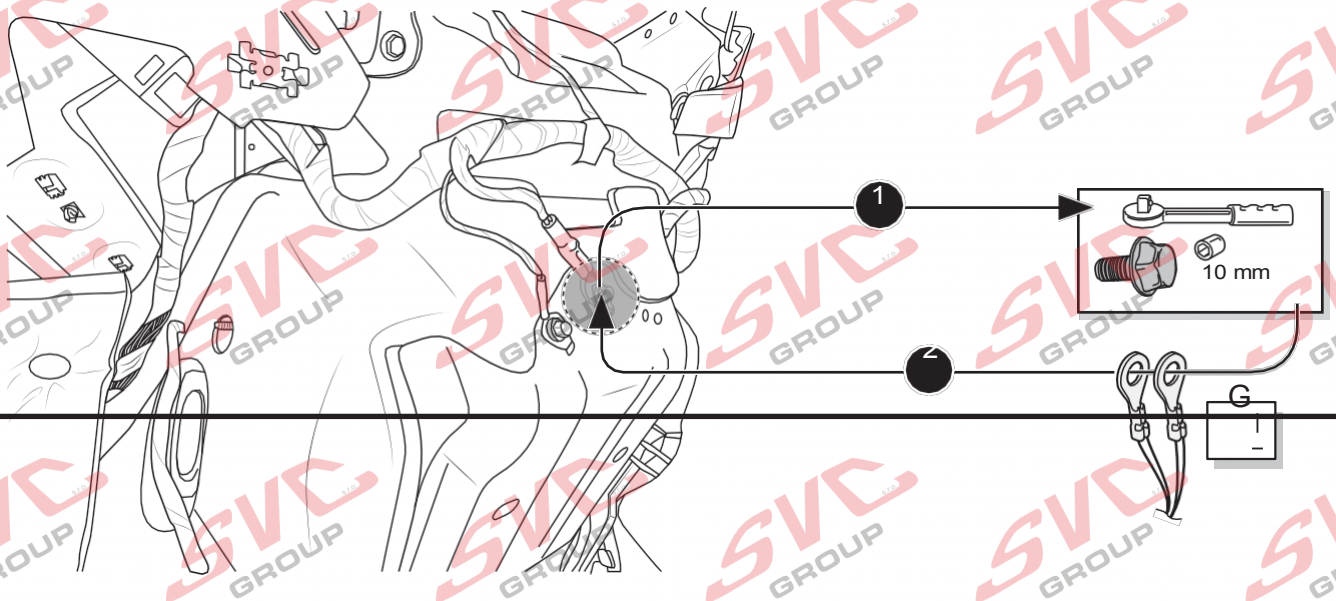

© ECS Electronics B.V.

11

1

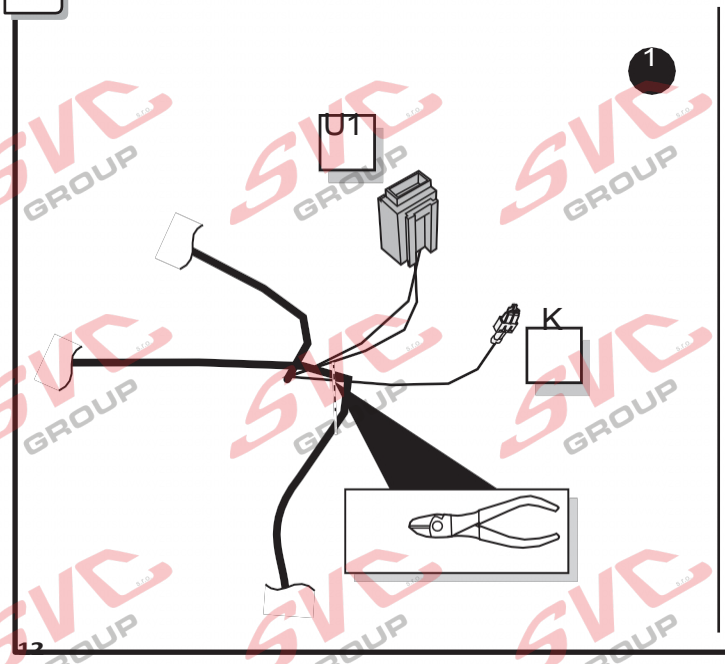

2

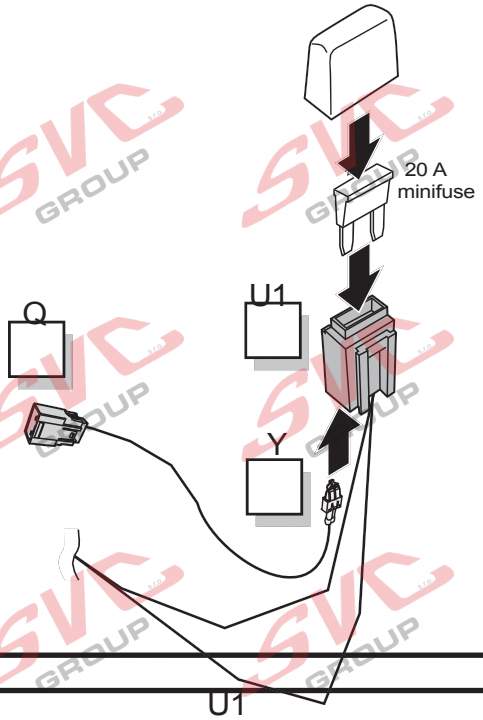

12

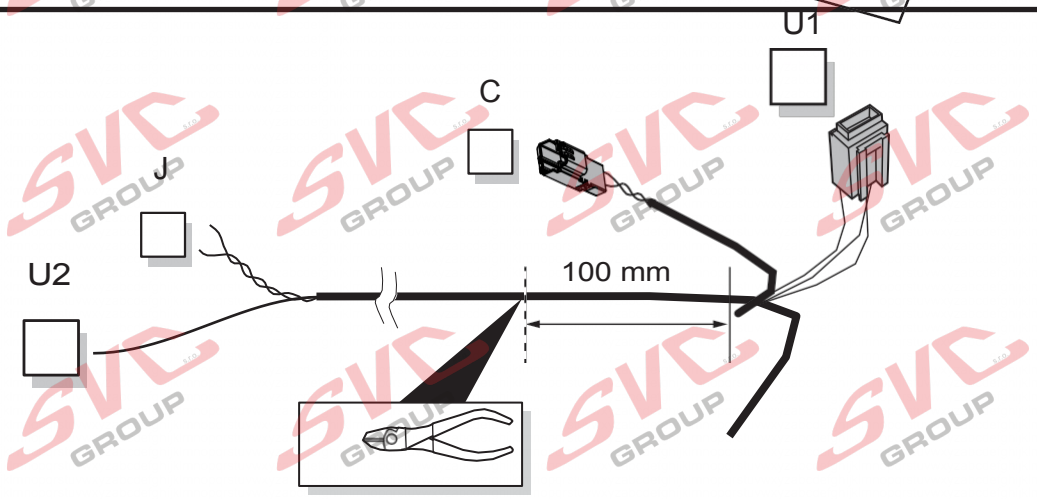

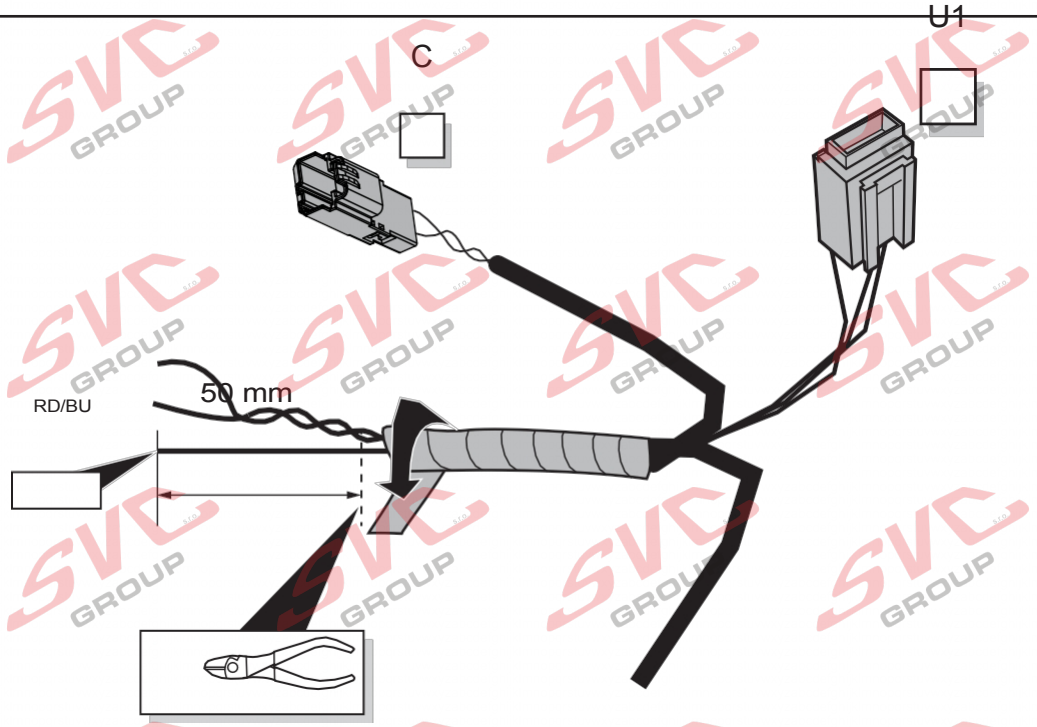

© ECS Electronics B.V.

13

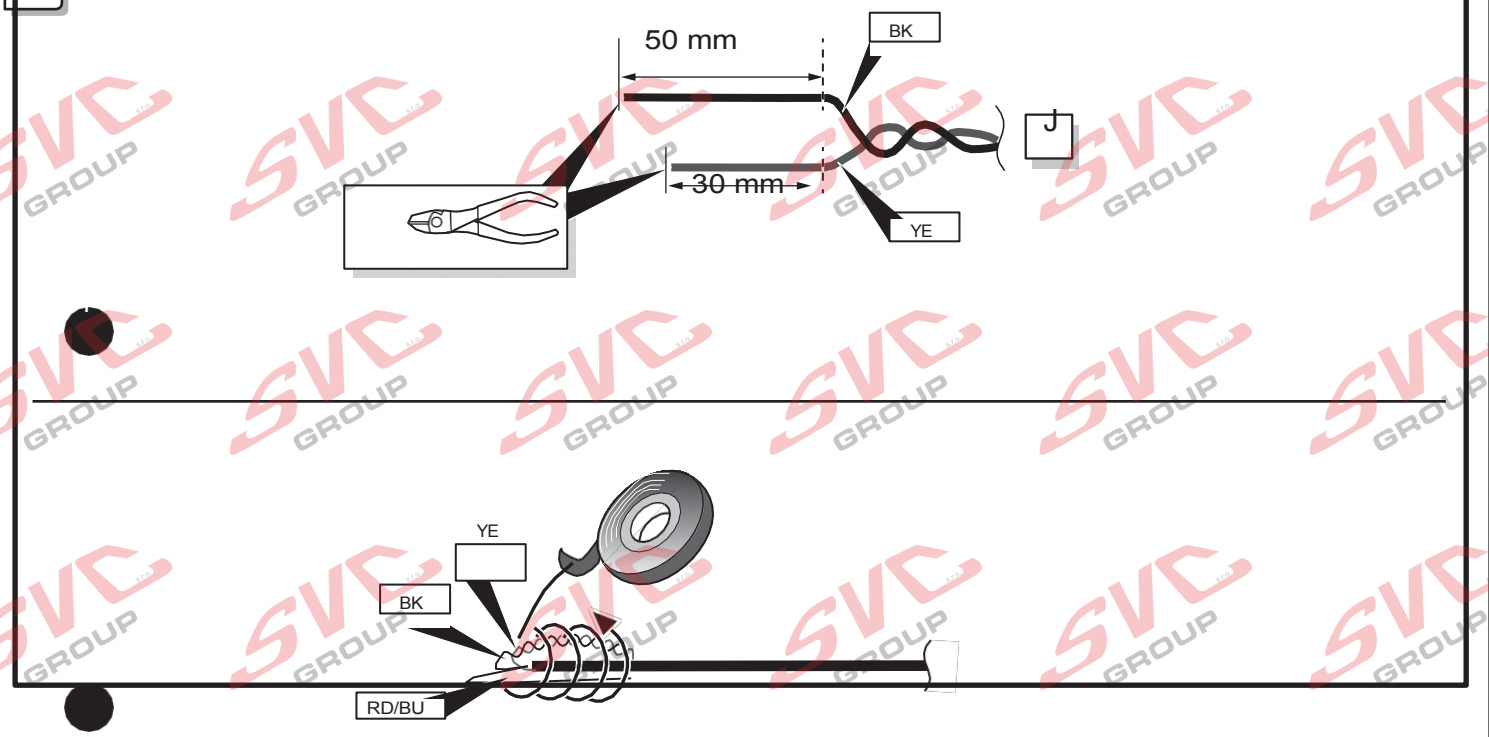

14

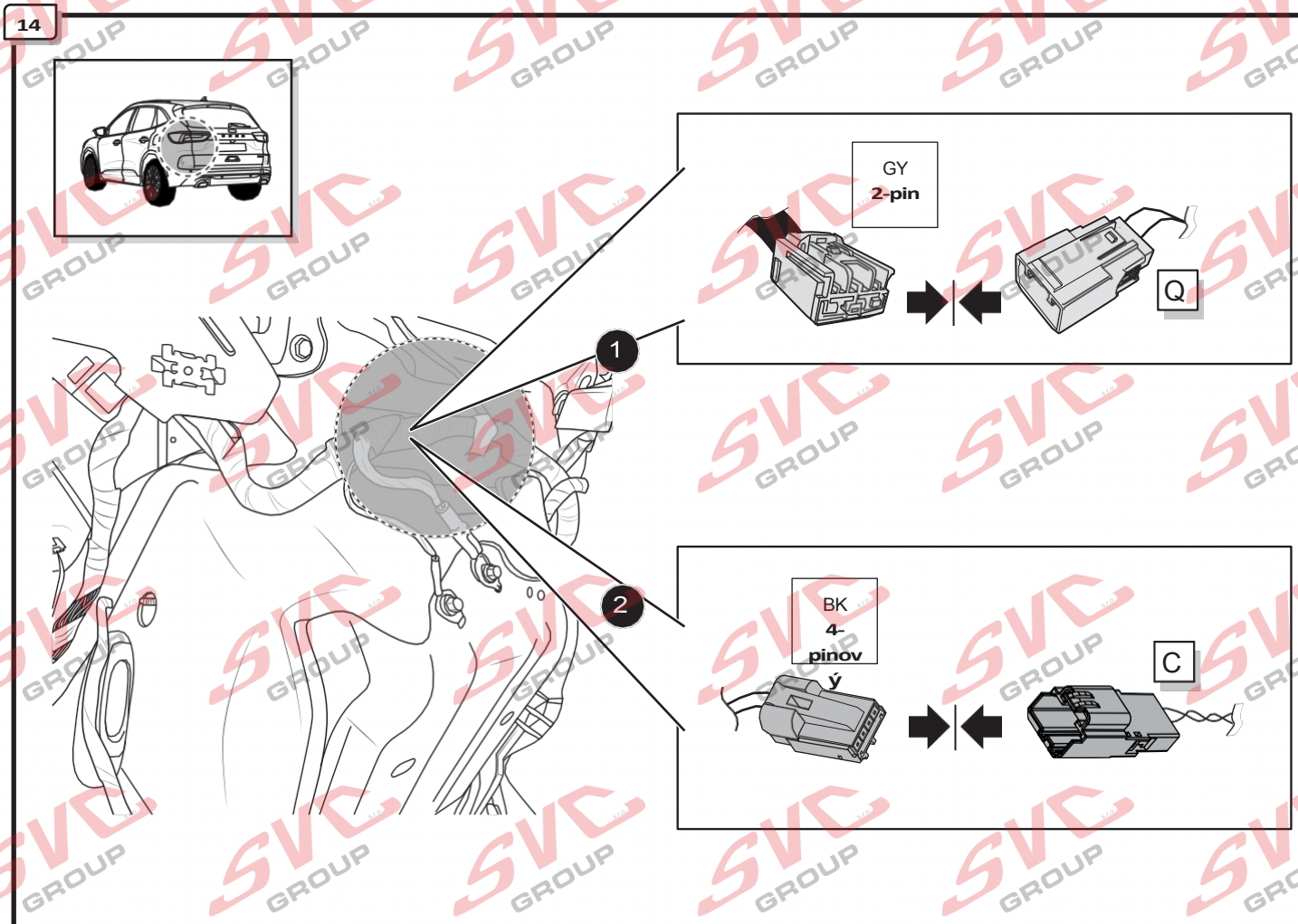

© ECS Electronics B.V.

15

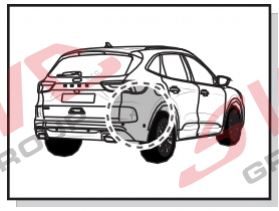

Varianta A

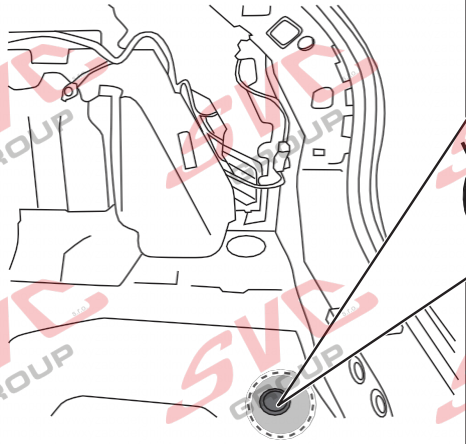

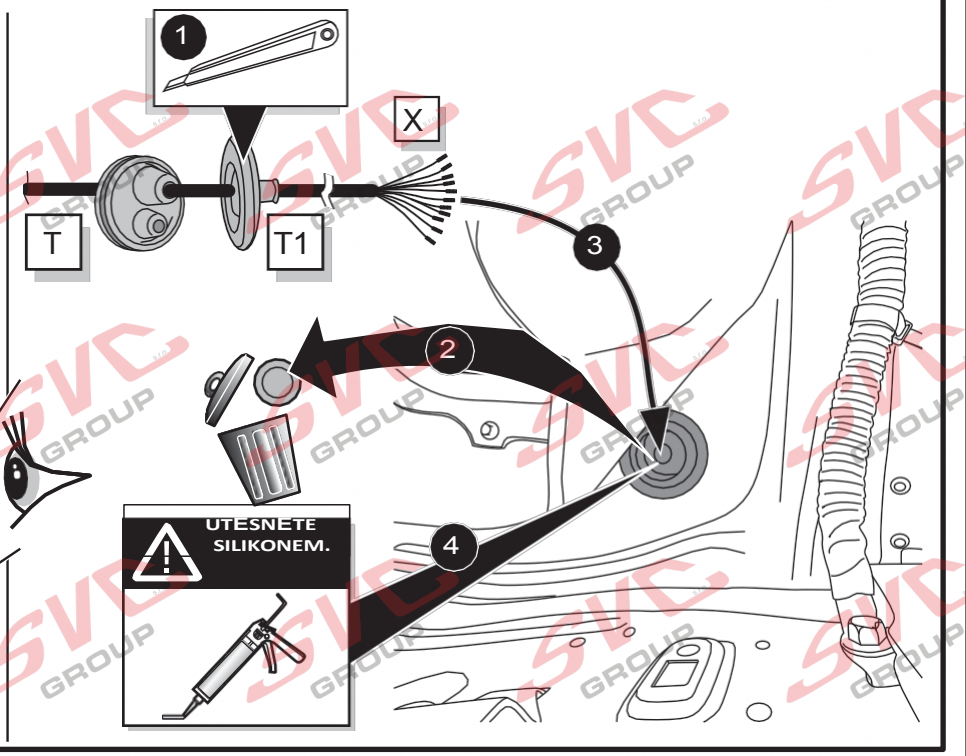

16

Varianta B

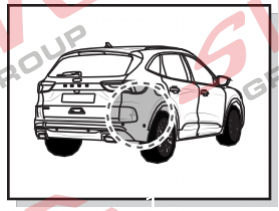

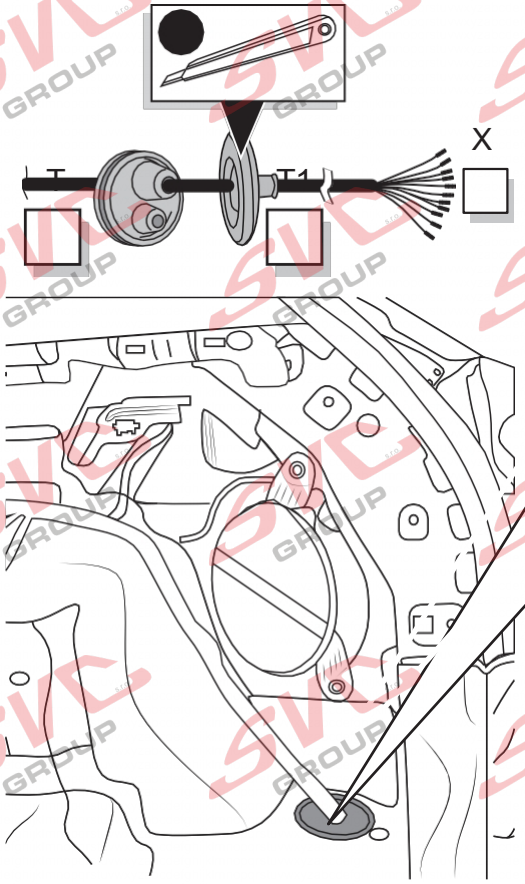

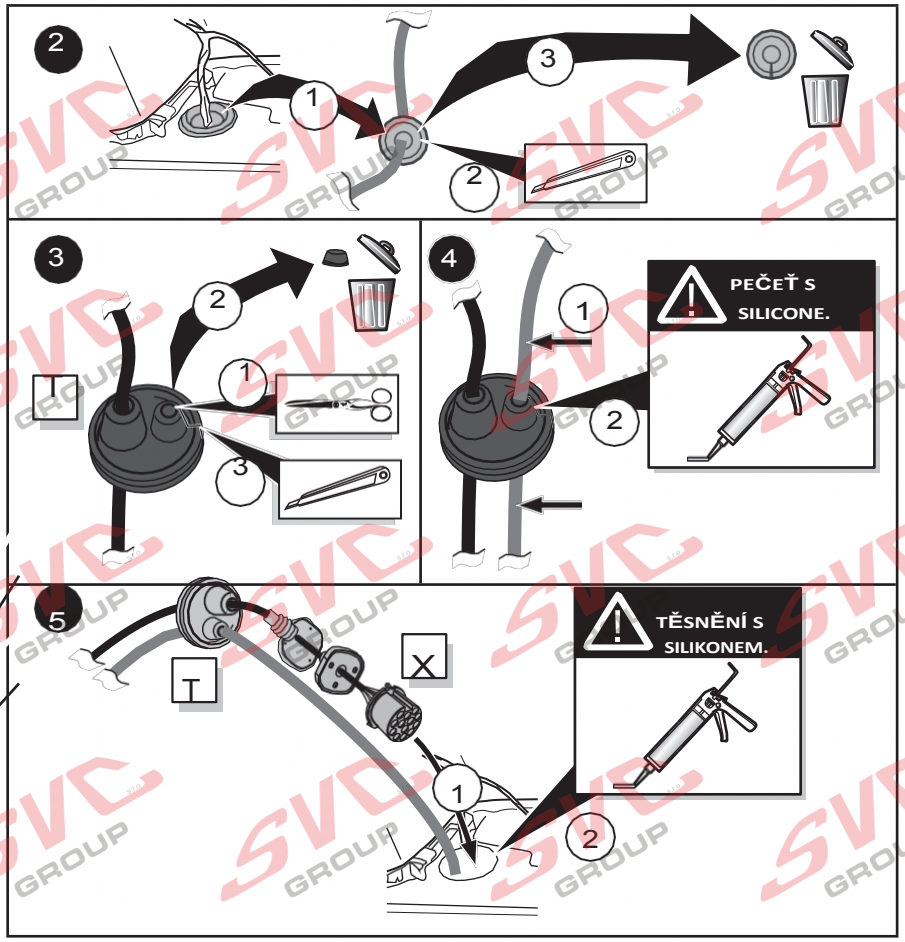

Možnost 2

A

Možnost 1

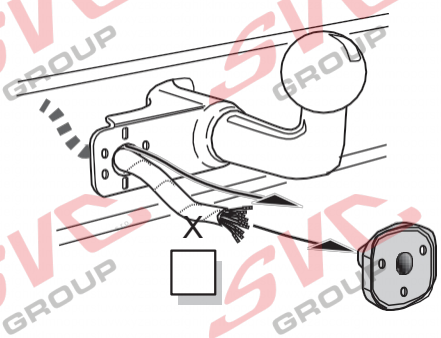

Varianta 2

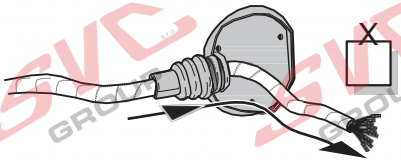

Možnost 3

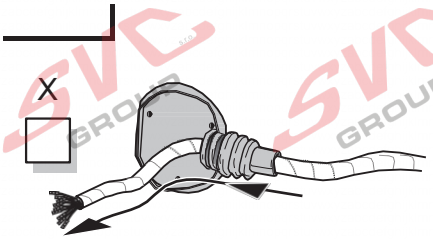

INFO

DE Připojení zásuvky FR Připojení zásuvky NL Připojení zásuvky GB Připojení zásuvky

ES Conexión de la caja de enchufe

IT Allaccio zoccolo

B

Možnost 1

Varianta 2

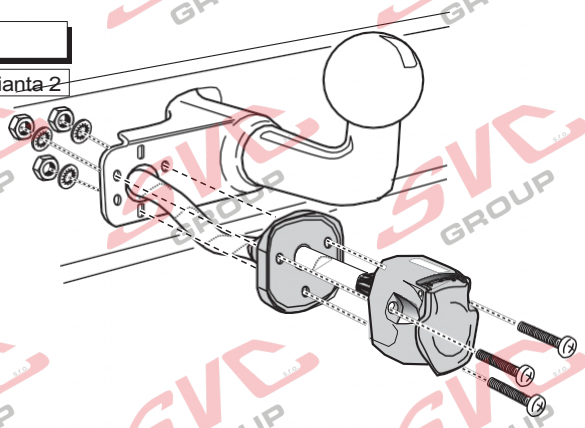

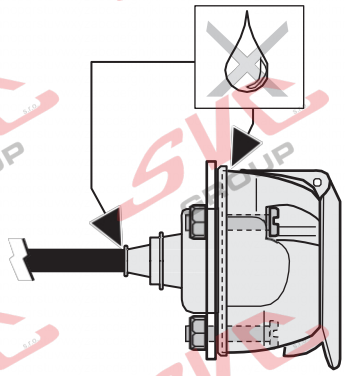

C

Možnost 3

1

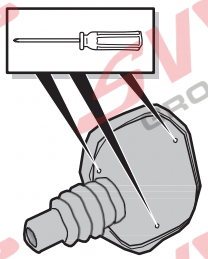

2

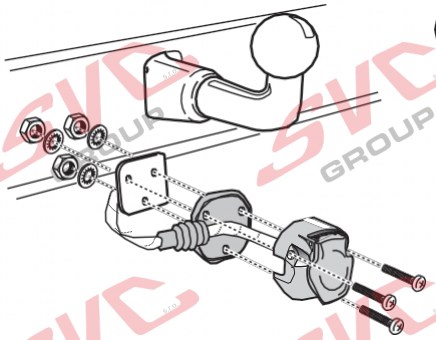

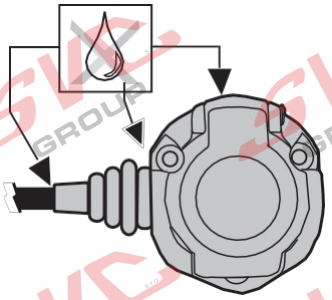

D

1

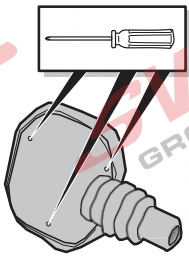

2

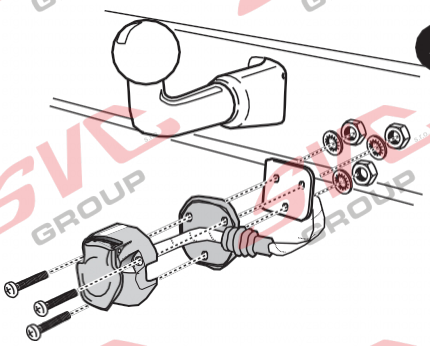

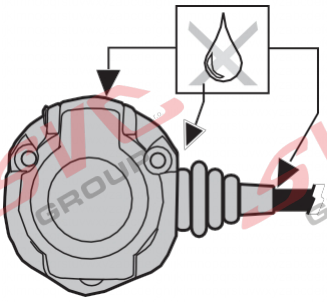

© ECS Electronics B.V.

17

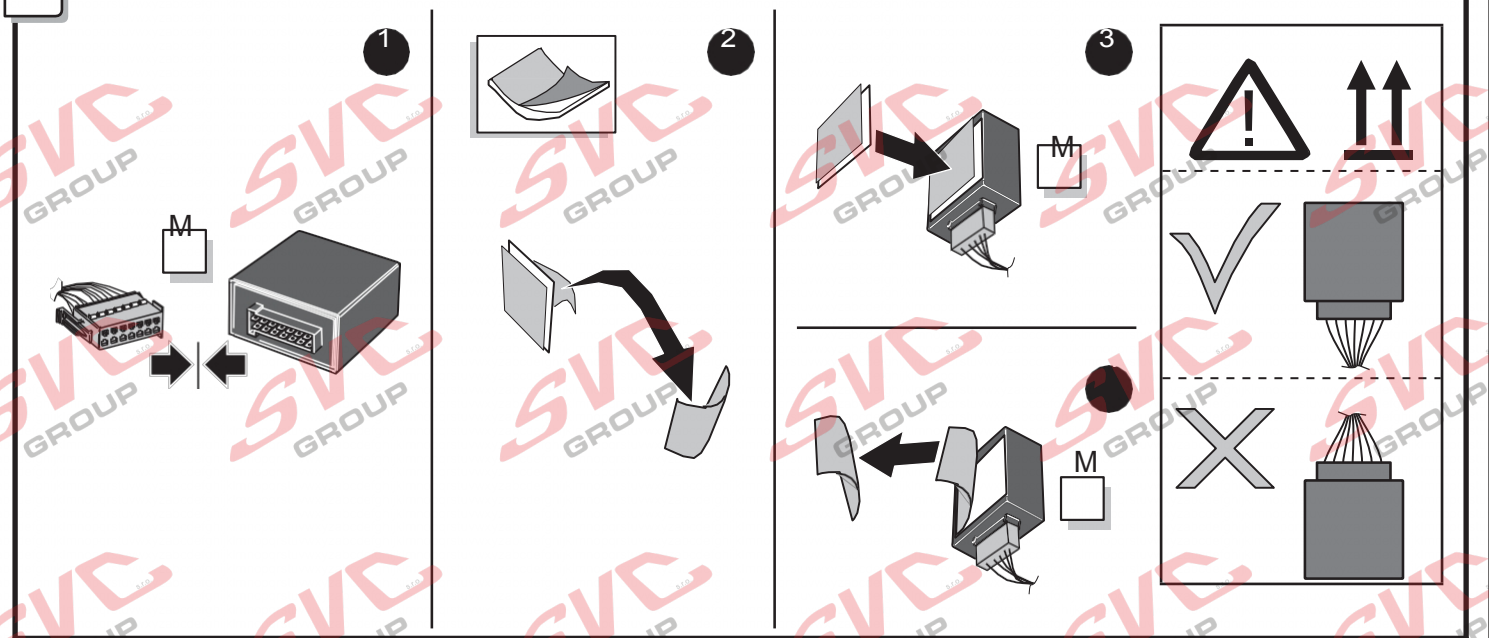

18

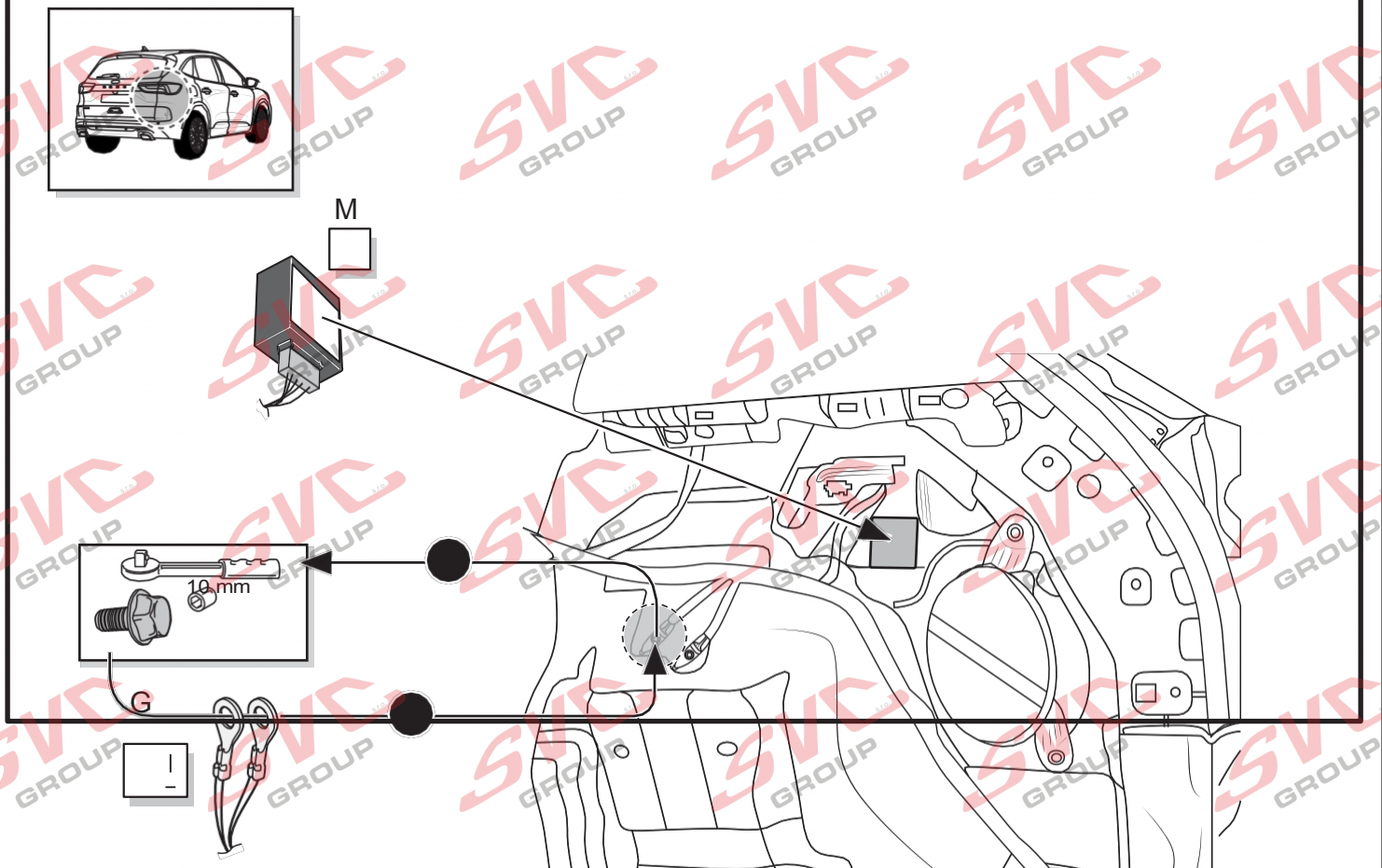

© ECS Electronics B.V.

19

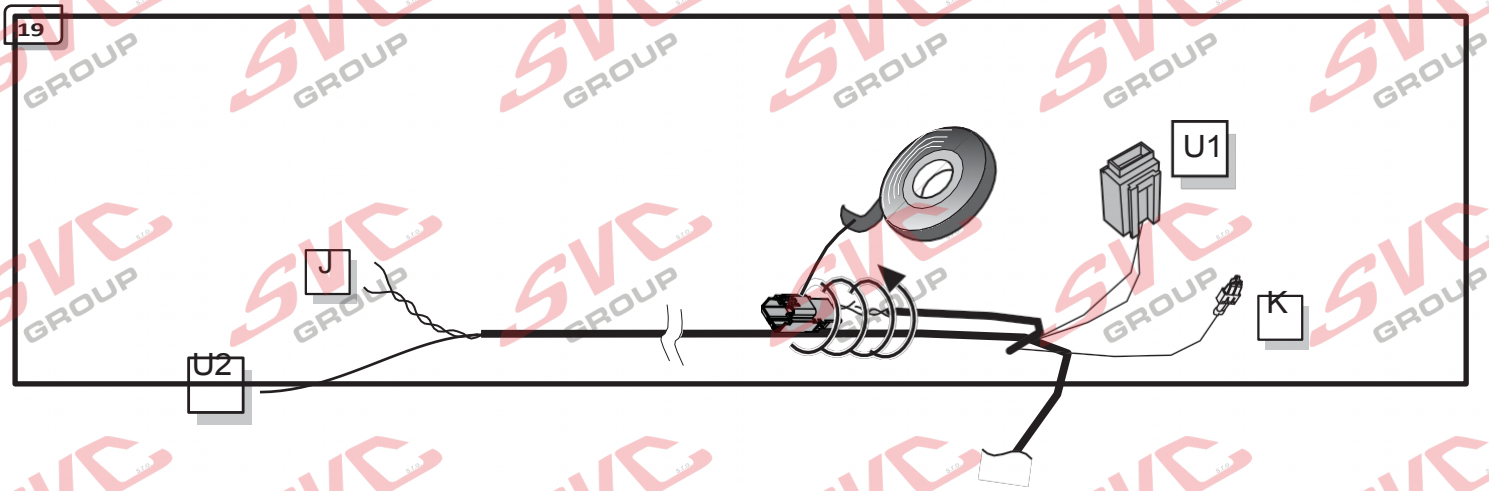

20

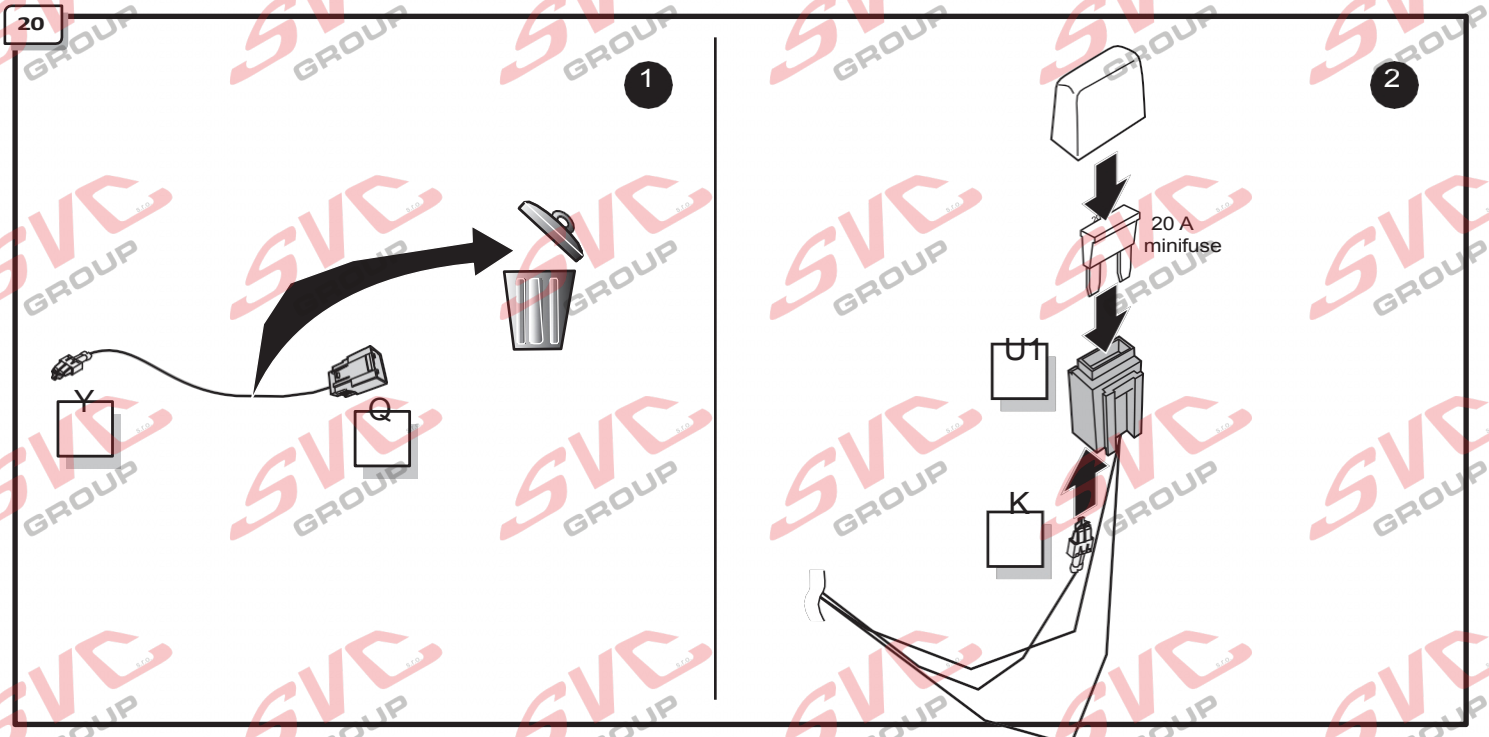

21

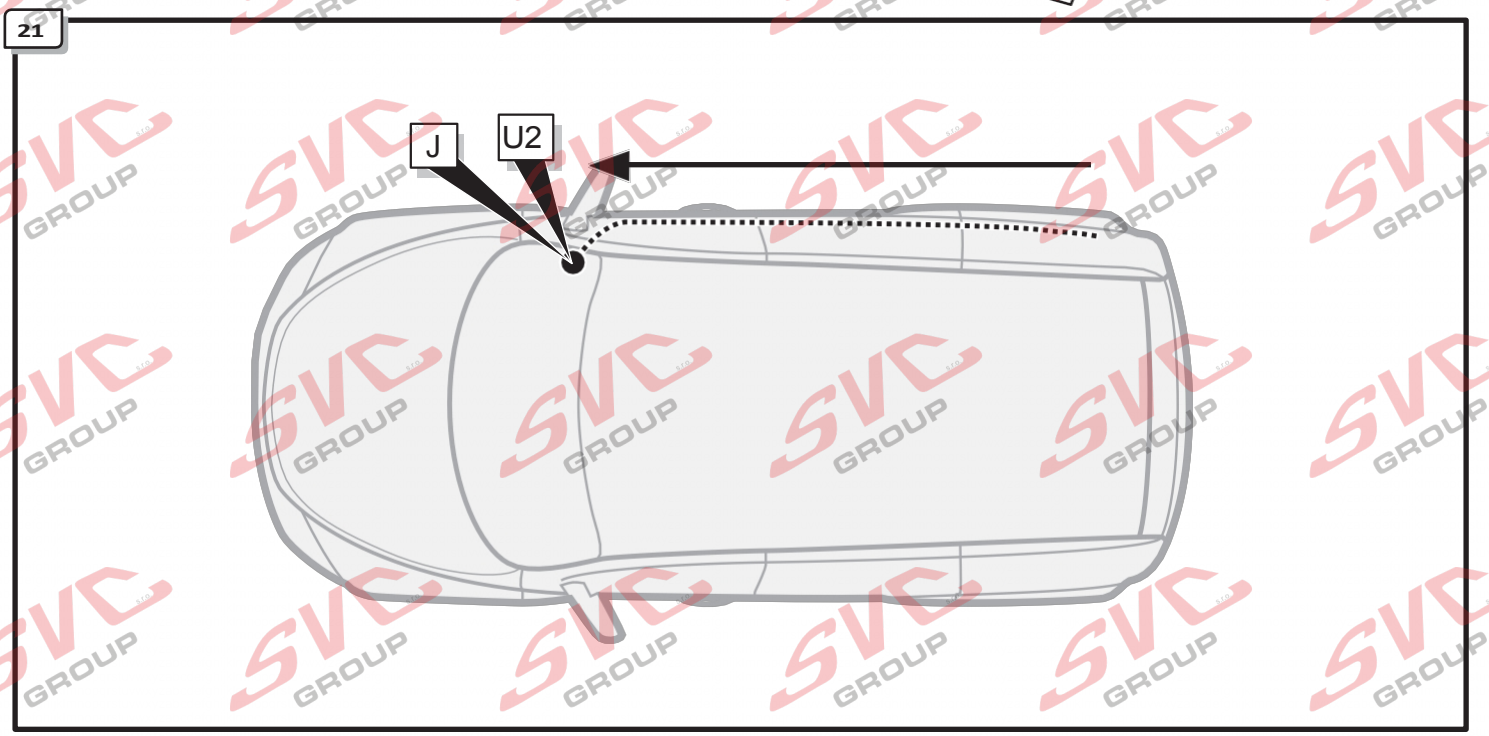

22

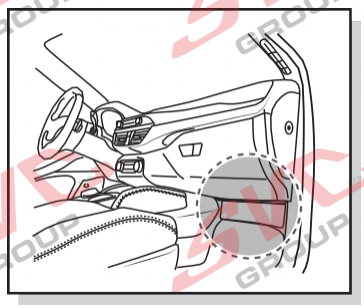

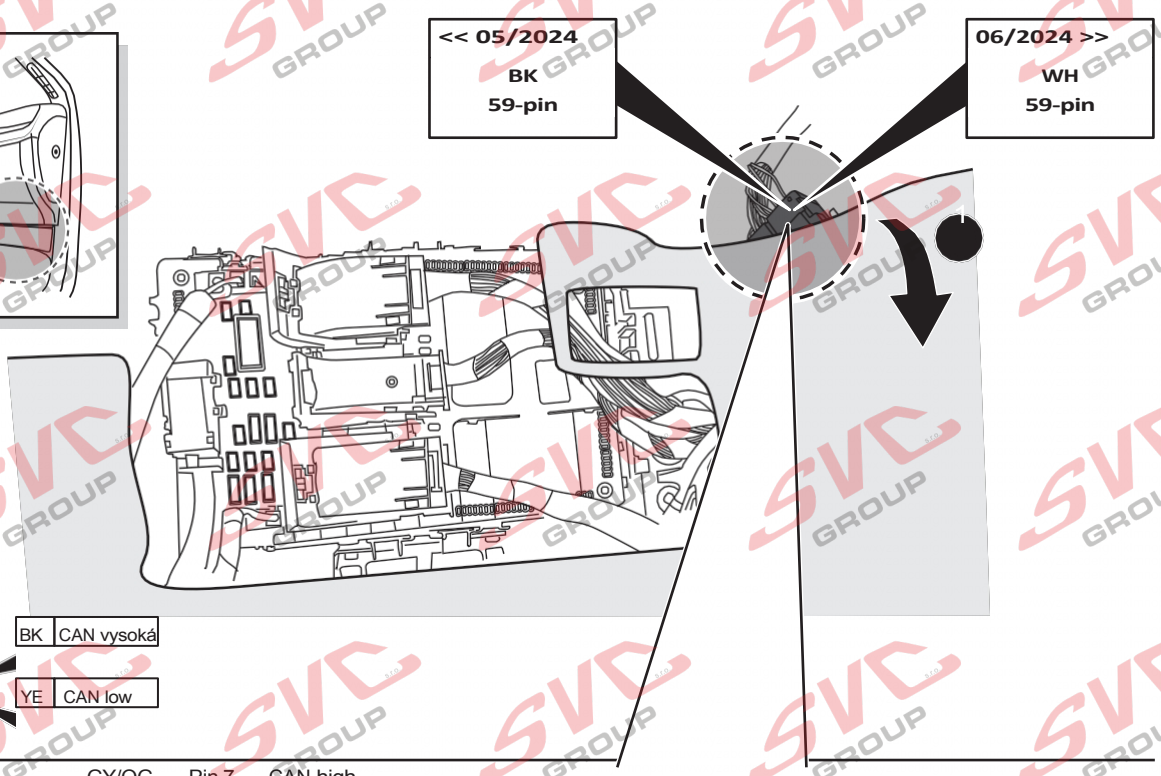

CAN-Data Wire

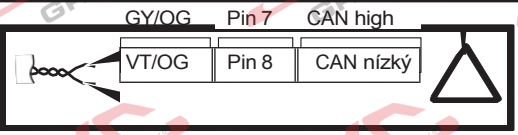

2

Cut to correct length!
Zkraťte na správnou délku!

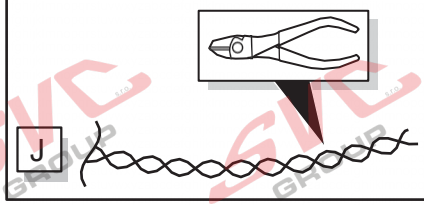

Důležité!
Vezměte prosím na vědomí informace na obrázku 1!
Důležité!
Bezpodmínečně dodržujte pokyny na obrázku 1!

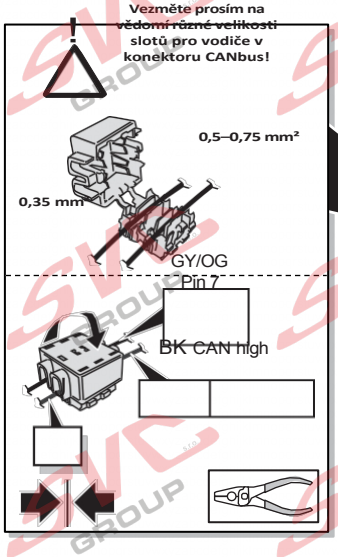

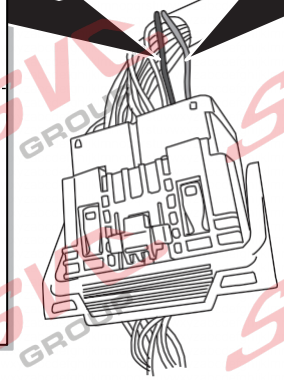

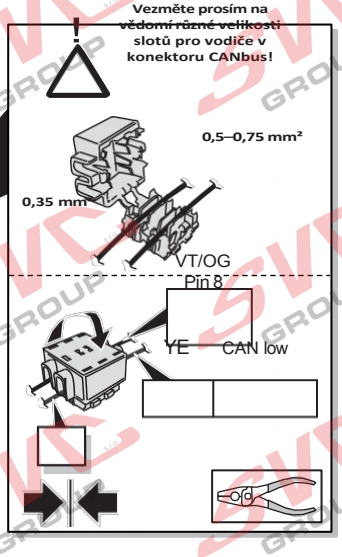

23

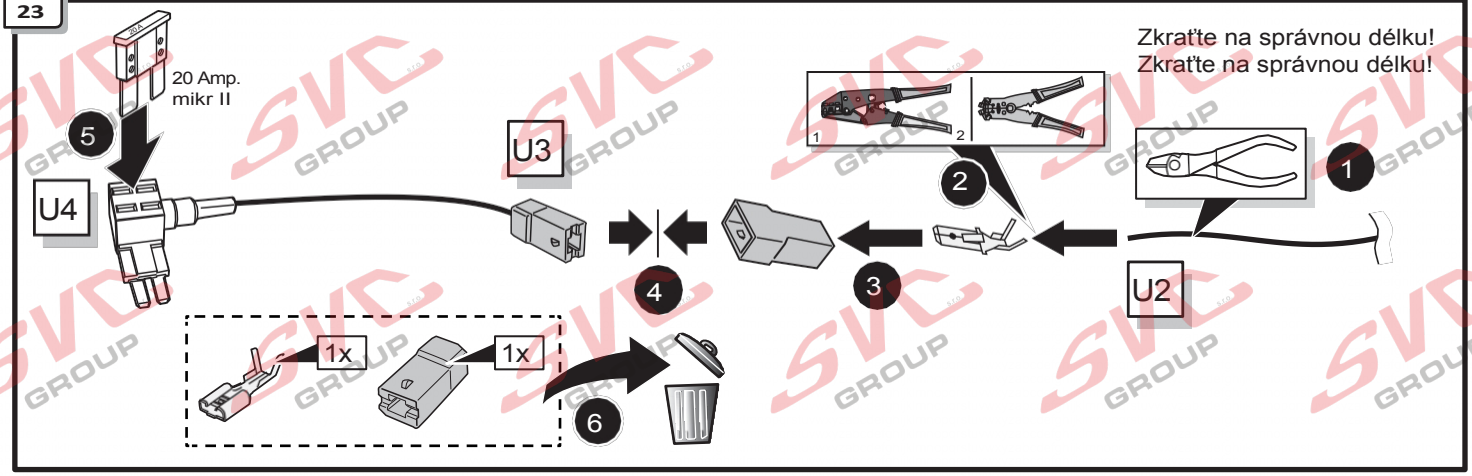

24

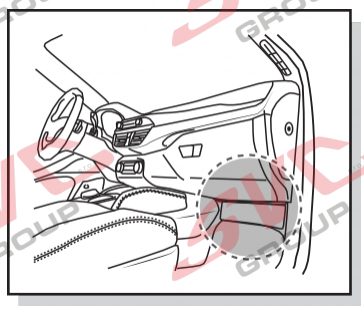

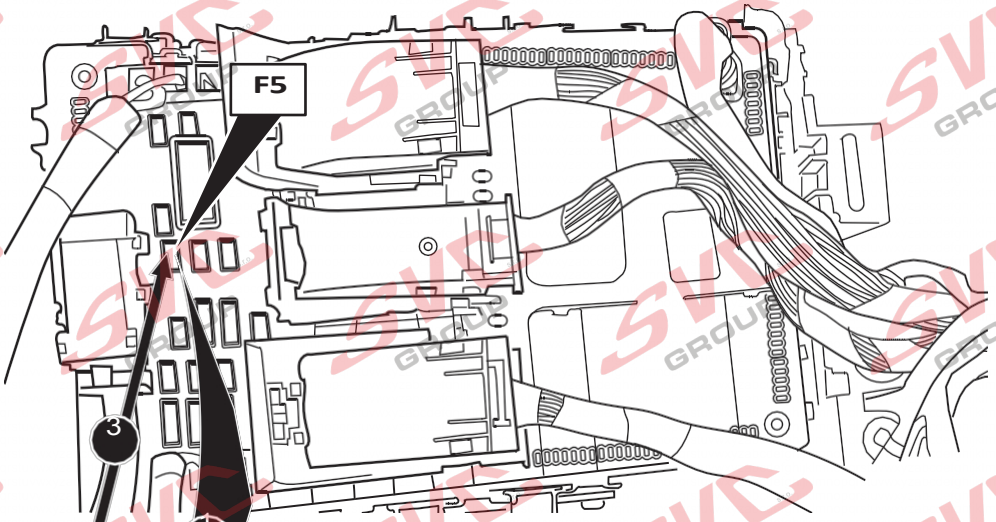

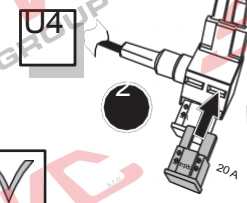

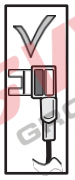

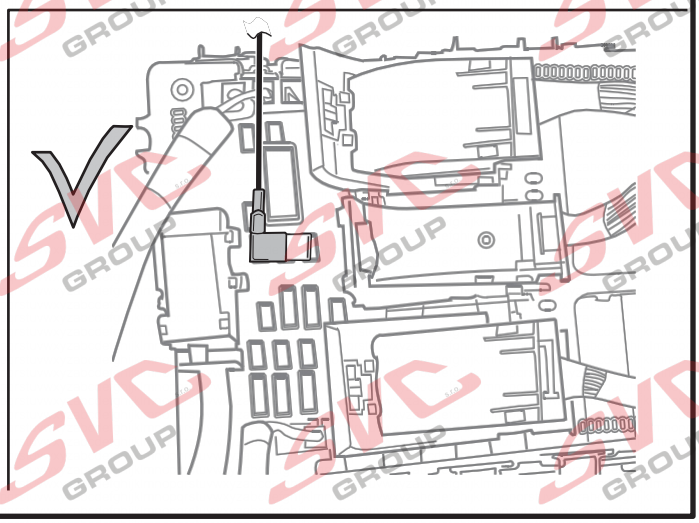

Důležité!
Zabezpečovací můstek nesmí být namontován v opačném směru!

Důležité!
Prosím, nemontujte pojistkový odbočovač a jeho výstupní kabeláž v opačném směru!

25

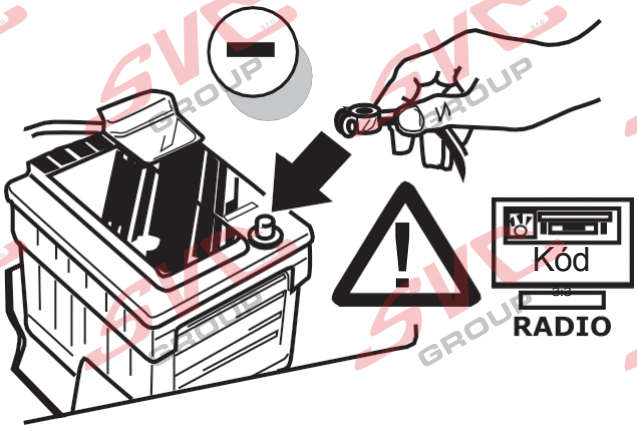

INFO

KÓDOVÁNÍ

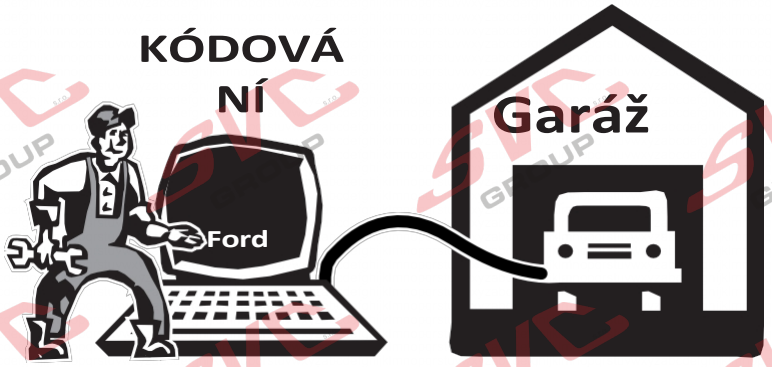

DE

FDRS Online kódování proveďte prosím následovně:

- Připojit se k FordEtis
- Registrace prodejce
- Vozidlo: Zadejte VIN
- Software vozidla
- Změny a vylepšení
- Konfigurace tažného zařízení
- Vyberte „Genuine Ford Module“

Pokud jsou nainstalovány následující řídicí jednotky / funkce, je nutné je ručně nakonfigurovat pro provoz s přívěsem:

- **PAM**
- **SODL**
- **SODR**
- **FCDIM**

GB

Proveďte online kódování FDRS následujícím způsobem:

- Připojte se k FordEtis
- Registrace prodejce
- Vozidlo: zadejte VIN
- Software vozidla
- Změny a aktualizace
- Konfigurace tažného zařízení
- Vyberte „Originální modul Ford“

Pokud jsou nainstalovány následující řídicí jednotky / funkce, musí být ručně nakonfigurovány pro provoz přívěsu:

- **PAM**
- **SODL**
- **SODR**
- **FCDIM**

FR

Postupujte podle následujícího online kódování FDRS:

- Připojit FordEtis
- Registrace makléře
- Vozidlo: Zadejte VIN
- Software vozidla
- Úpravy a vylepšení
- Nastavení tažného zařízení
- Vyberte „Originální modul Ford“

Pokud jsou nainstalovány následující řídicí jednotky/funkce, je nutné je ručně nakonfigurovat pro provoz přívěsu:

- **PAM**
- **SODL**
- **SODR**
- **FCDIM**

IT

Proveďte online kódování FDRS následujícím způsobem:

- Připojte se k FordEtis
- Registrace prodejce
- Vozidlo: zadejte VIN
- Software vozidla
- Změny a aktualizace
- Konfigurace tažného zařízení
- Vyberte „Originální modul Ford“

Pokud jsou nainstalovány následující řídicí jednotky / funkce, je nutné je ručně nakonfigurovat pro provoz přívěsu:

- **PAM**
- **SODL**
- **SODR**
- **FCDIM**

ES

Prosím, proveďte online kódování FDRS následujícím způsobem:

- Připojeno k FordEtis
- Registro de distribuidor
- Vozidlo: zadejte VIN
- Software vozidla
- Změny a aktualizace
- Nastavení tažného zařízení
- Vyberte „Originální modul Ford“

Pokud jsou nainstalovány následující řídicí jednotky / funkce, je nutné je ručně nakonfigurovat v režimu tažení:

- **PAM**
- **SODL**
- **SODR**
- **FCDIM**

NL

Prosím, proveďte online kódování FDRS následujícím způsobem:

- Připojit se k FordEtis
- Registrace prodejce
- Vozidlo: zadejte VIN
- Software vozidla
- Změny a aktualizace
- Konfigurace tažného zařízení
- Vyberte „Originální moduly Ford“

Po instalaci následujících kontrolních jednotek/funkcí je nutné je ručně nakonfigurovat na přívěsu:

- **PAM**
- **SODL**
- **SODR**
- **FCDIM**

© ECS Electronics B.V.

26

Funkční test

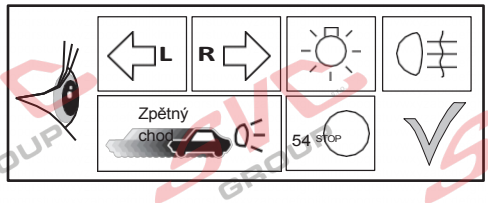

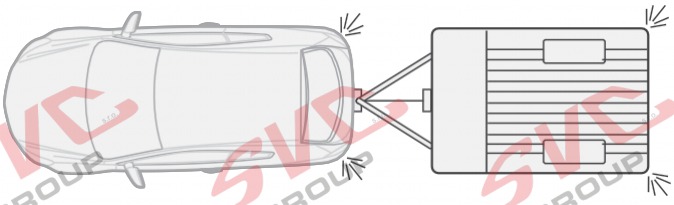

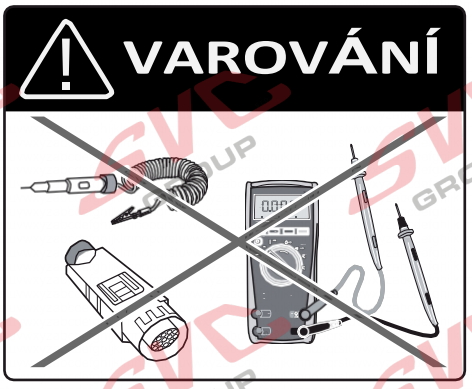

LIGHTMATE®

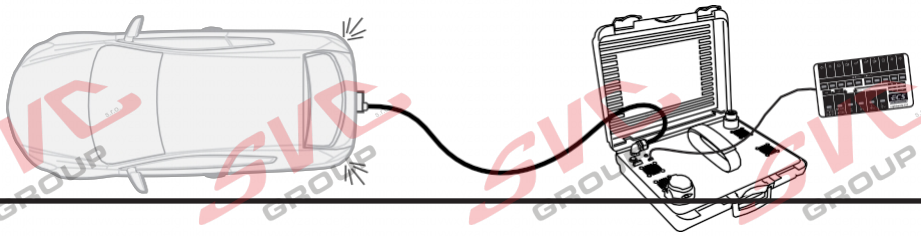

ECS číslo dílu

LIGHTMATE II

LIGHTMATE III

27

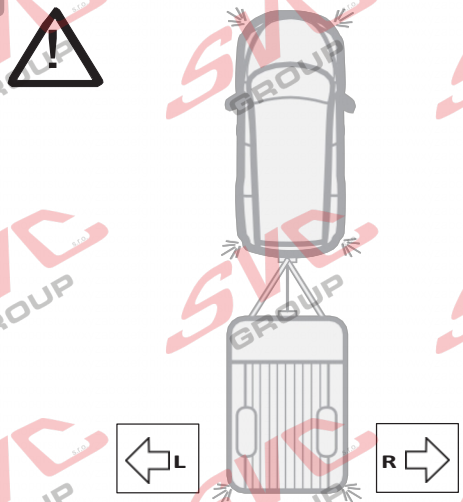

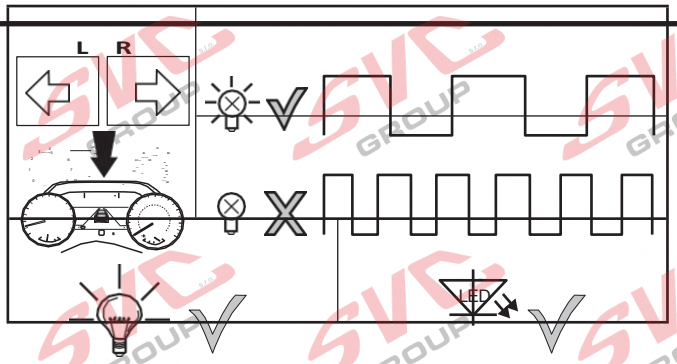

28

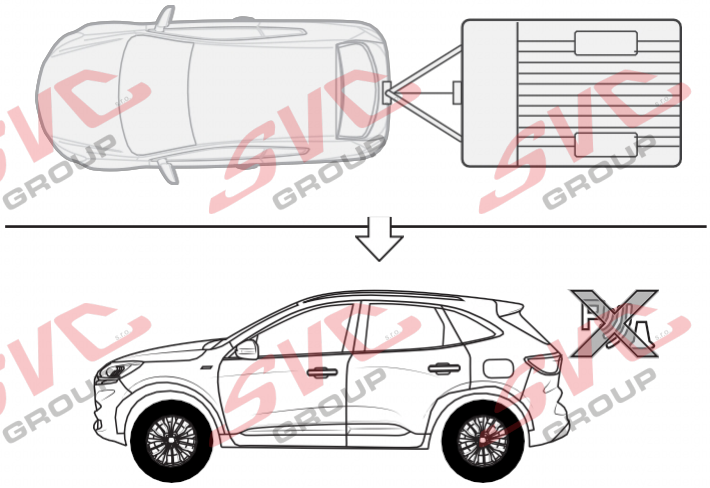

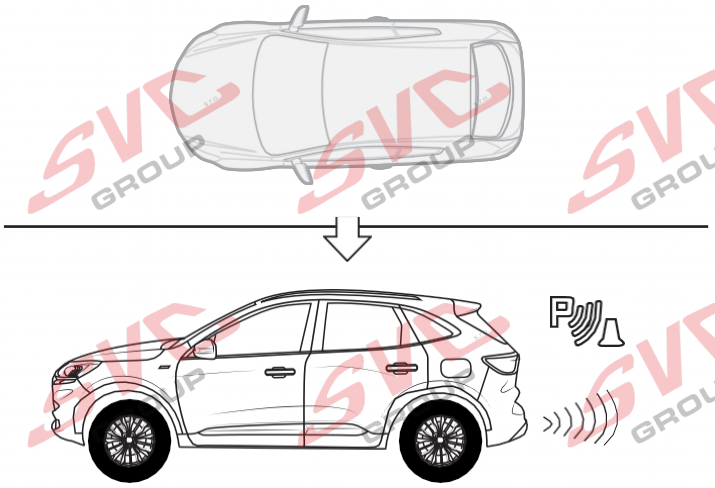

29

Volitelné

Adaptér zásuvky

30

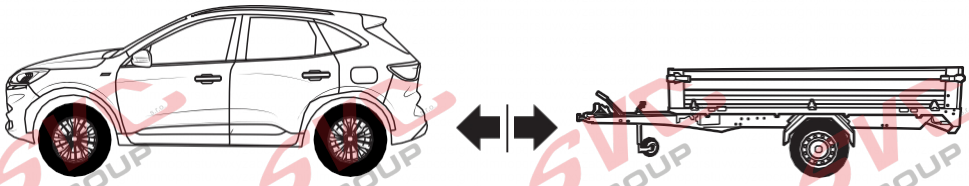

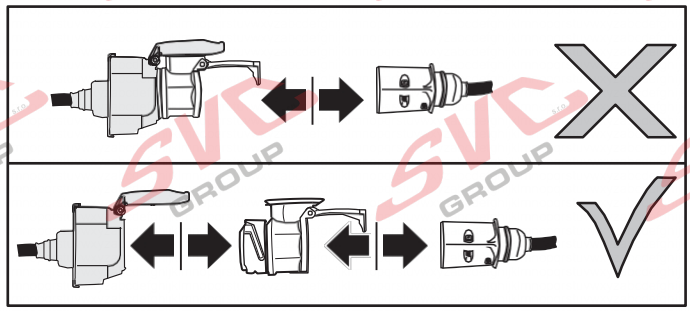

INFO

Produkty a služby: *https://www.ecs-electronics.nl/test-equipment*

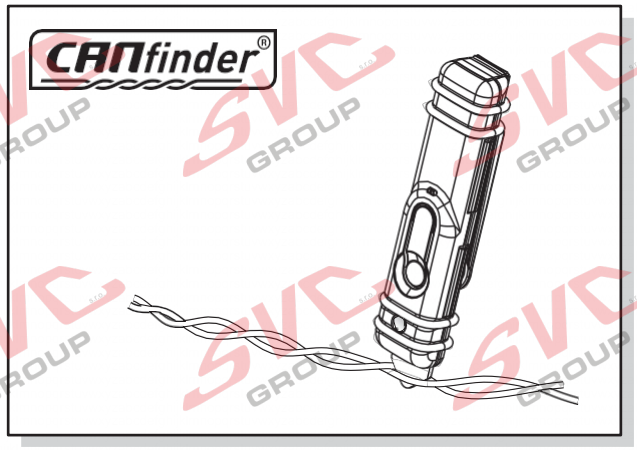

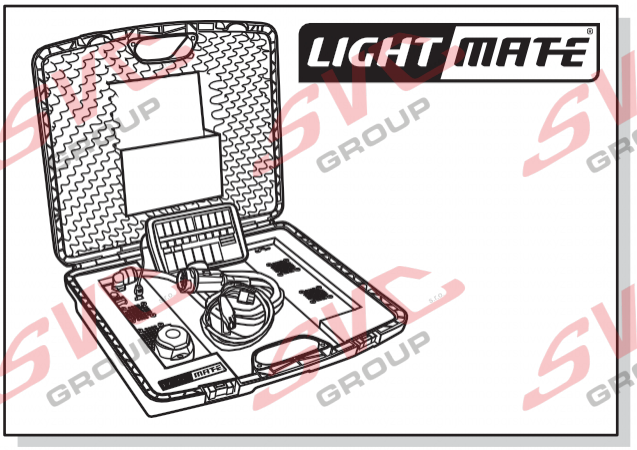

INFO

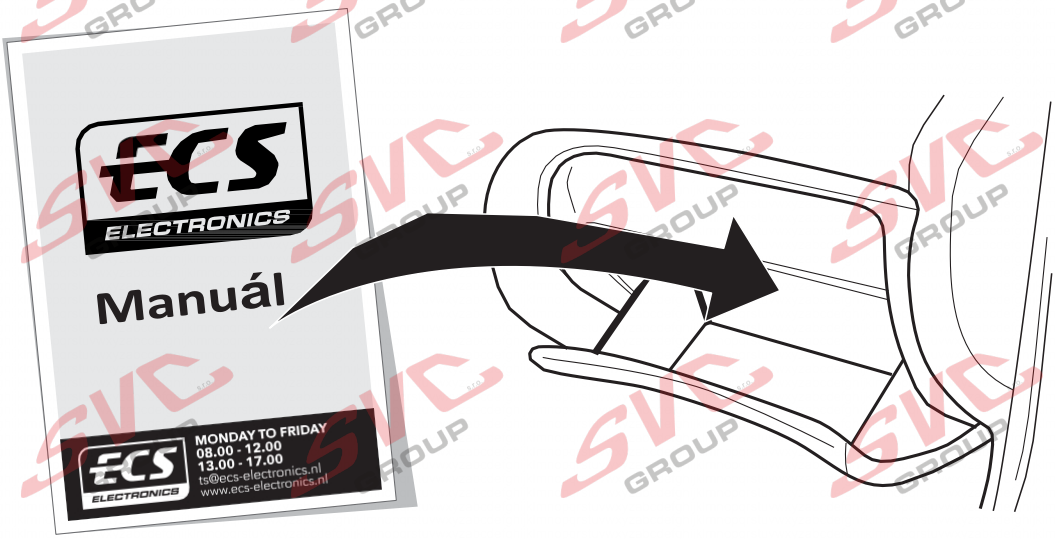

INSTALA
TECHNICKÁ
SUPPORT

CALL
FREE
00800
2255
2327

ECS
ELECTRONICS

PONDĚLÍ AŽ PÁTEK
08:00–12:00
13:00–17:00

ts@ecs-electronics.nl
www.ecs-electronics.nl tel:
+31 (0)76 573 0020

© ECS Electronics B.V.

INFO

DE Připojení zásuvky
FR Connection de la prise
NL Contactdoos aansluiting
GB Socket connection

ES Conexión de la caja de enchufe
IT Allaccio zoccolo
SE Anslutning kontaktdosa

CZ Objímkový konektor
DK Stikdåse forbindelse
FI Pistorasia liitäntä

GR Υποδοχή σύνδεσης
NO Připojení spojovací skříňky
PL Połączenie przez gniazdo

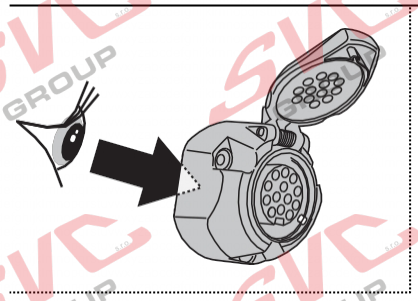

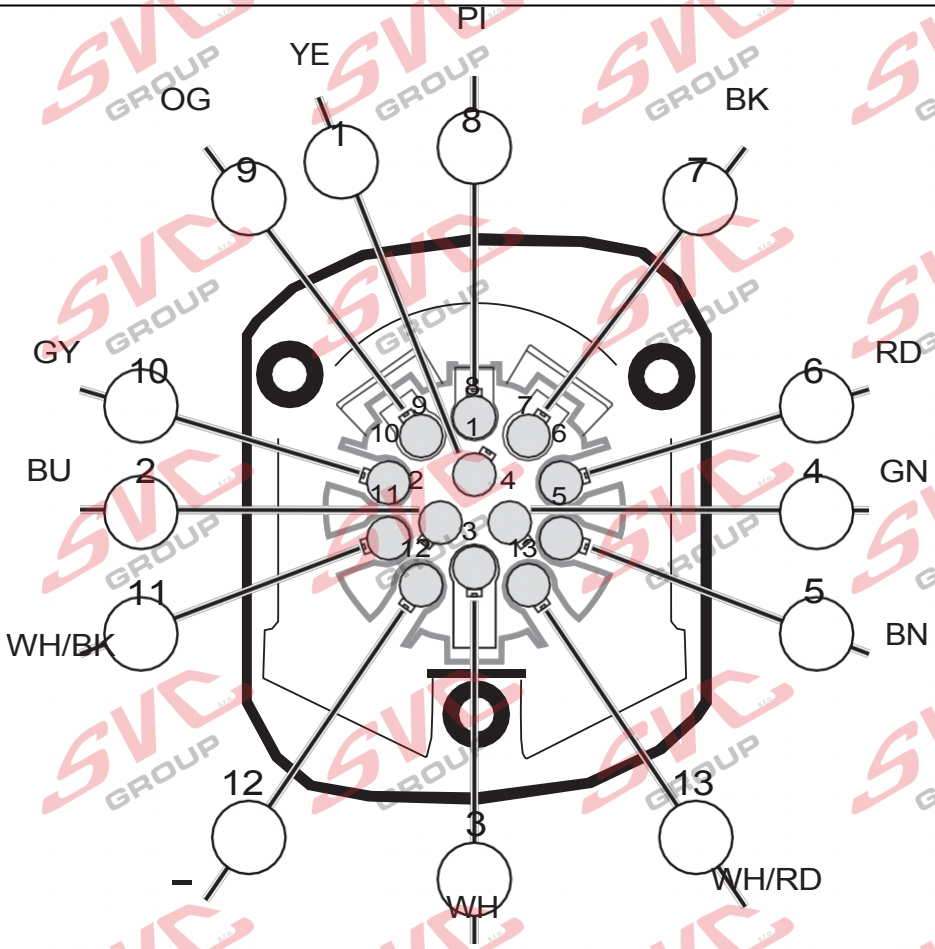

DE Připojení zásuvky
FR Připojení zásuvky
NL Připojení zásuvky
GB Připojení zásuvky

ES Conexión de la caja de enchufe
IT Připojení zásuvky
SE Připojení kontaktní zásuvky

CZ Objímkový konektor
DK Stikdåse forbindelse
FI Pistorasia liitäntä

GR Υποδοχή σύνδεσης
NO Připojení spojovací skříňky
PL Połączenie przez gniazdo

DIN/ISO 11446			1-8			STOP		Zpětný chod 0-	30	15+	10	—	9
	1/L	2	3/31	4/R	5/58-R	6/54	7/58-L	8	9	10	11	12	13
Pmax	21 W	21 W		21 W	52 W	3x21W	52 W	21 W	Volitelná výbava	Volitelná výbava			
	YE	BU	WH	GN	BN	RD	BK	PI	OG	GY	WH/BK	-	WH/RD

COLORTABLE

	BK	BN	BU	GY	GN	WH	YE	OG	PE	PI	RD
DE	Černá	Hnědá	Modrá	Šedá	Zelená	Bílá	Žlutá	Oranžová	Fialová	Růžová	Červená
FR	Černá	Hnědá	Modrá	Šedá	Vert	Bílý	Žlutá	Oranžová	Violet	Růžová	Rouge
NL	Černá	Hnědá	Modrá	Šedá	Zelená	Bílá	Žlutá	Oranžová	Fialová	Roze	Rood
GB	Černá	Hnědá	Modrá	Šedá	Zelená	Bílá	Žlutá	Oranžová	Fialová	Růžová	Červená
ES	Černá	Hnědá	Modrá	Gris	Verde	Blanco	Žlutá	Oranžová	Morado	Rosa	Rojo
IT	Nero	Hnědá	Modrá	Grigio	Verde	Bianco	Giallo	Arancione	Viola	Rosa	Rosso
SE	Svart	Brun	Blå	Grå	Grön	Vit	Žlutá	Oranžová	Lila	Růžová	Červená
CZ	Černá	Hnědá	Modrá	Šedá	Zelená	Bílá	Žlutá	Oranžová	Fialová	Růžová	Červená
DK	Černá	Brun	Blå	Grå	Grøn	Hvid	Žlutá	Oranžová	Lila	Růžová	Červená
FI	Černá	Ruskea	Sininen	Harmaa	Vihreä	Valkoinen	Keltainen	Oranssi	Purppura	Vaaleanpunainen	Červená
GR	Μαύρο	Καφέ	Μπλε	Γκρι	Πράσινο	Λευκό	Žlutá	Oranžová	Μοβ	Ροζ	Červená
NE	Černá	Brun	Blå	Grå	Grønn	Hvit	Žlutá	Oransje	Lila	Rosa	Červená
PL	Černá	Brązowy	Modrá	Szary	Zielony	Biały	Żółty	Pomarańczowy	Purpurowy	Růžová	Červená

© ECS Electronics B.V.

SYMBOLY	DE VYSVĚTLENÍ SYMBOL	GB SYMBOL VYSVĚTLENÍ	FR VYSVĚTLENÍ SYMBOLU	IT SPIEGAZIONE DEI SIMBOLI	ES VYSVĚTLENÍ DE LOS SIMBOLES	NL VERKLARING SYMBOLEN	PL OBJASNIENIA SYMBOLI	SK VYSVETLIVKY K SYMBOLOM
58L	Levé zadní světlo (58-L)	Levé zadní světlo (58-L)	Feu arrière gauche (58-L)	Luce posteriore sinistra (58-L)	Piloto trasero izquido (58-L)	Levé zadní světlo (58-L)	Lewe Światło tylne (58-L)	ľavé zadné svetlo (58-L)
58R	Pravé zadní světlo (58-R)	Pravé zadní světlo (58-R)	Pravé zadní světlo (58-R)	Luce posteriore destra (58-R)	Piloto trasero derecho (58-R)	Pravé zadní světlo (58-R)	Prawe Światło tylne (58-R)	Pravé zadní světlo (58-R)
54 STOP	Brzdové světlo (54) / 3. brzdové světlo (54)	Stop light (54) / vysoko umístěné, třetí brzdové světlo (54)	Feu de stop (54) / 3ème feu stop (54)	Luce d'arresto (54) / 3. luce d'arresto (54)	Luz de freno (54) / tercera luz de freno (54)	Remlicht (54) / 3e remlicht (54)	Brzdové světlo (54) / třetí brzdové světlo (54)	Brzdové světla (54) / třetí brzdové světlo (54)
L	Směrové světlo vlevo	Turn signal indicator left	Feu indicateur de direction gauche	Indicatore di direzione sinistra	Luz indicadora de dirección de marcha izquierda	Richtingaanwijzer links	Kierunkowskaz lewy	Smerové svetlo l'ave
R	Směrové světlo vpravo	Turn signal indicator right	Feu indicateur de direction droite	Indicatore di direzione destra	Luz indicadora de dirección de marcha derecha	Richtingaanwijzer rechts	Kierunkowskaz prawy	Smerové svetlo pravé
	Zadní mlhová světla	Rear fog light(s)	Feu (x) arrière (s) de brouillard	Fendinebbia	Zadní mlhová světla	Zadní mlhová světla	Przeciwmgielne Światło	Hmlové světlo(á)
Zpátečka	Zpáteční světlo (světla)	Reversing lights(s)	Feu (x) de marche arrière	Luce (i) retromarcia	Luz (-ces) de marcha atrás	Achteruitrijlicht(en)	Światło wsteczne	Spatne svetlo(á)
+30	Trvalý proud / Zásuvka 13P komora 9	Trvalé napájení / 13pinová zásuvka, komora 9	Courant continuew / 13pólová zásuvka, komora 9	Alimentazione coninua / presa 13 poli, camera 9	Positivo continuo / 13pólová zásuvka, kamera 9	Continustroom / stekkerdoos 13P kamer 9	Staly plus/gniazdo 13 pólové, kontakt 9	Trvalé plus/zásuvka 13 pólová, kontakt 9
+15	Nabíjecí kabel / zásuvka 13P komora 10	Nabíjecí kabel pro baterii přívěsu / 13pinová zásuvka, komora 10	Cable de charge / prise de courant à 13 pólů, komora 10	Cavo di carica / 13kolíková zásuvka, komora 10	Cable de carga / 13kolíková zásuvka, komora 10	Spínaná zásuvka 13P komora 10	Nabíjecí kabel / zásuvka 13 pólový, kontakt 10	Nabíjecí kabel/zásuvka 13. pólová, kontakt 10
	Přívěs / rozpoznání přívěsu	Přívěs / Rozpoznání přívěsu	Remorque / détection de la fonction „remorquer"	Rimorchio / riconoscimento rimorchio	Remolque / detección de remolque	Aanhanger / aanhanger identificatie	Przyczepa / rozpoznávání přívěsu	Príves / rozpoznvanie prívesu
+30	Trvalý proud / trvalé napájení	Permanent cunrrent power supply	Courant continue / alimentation électrique permanente	Corrente / alimentazione continua	Positivo continuo / alimentación de corriente permanente	Continustroom / trvalé napájení	Stálé plus / stálé napětí	Trvalé plus / stály prívod prudu
+15	Po kontaktu	Napětí po zapálení	Napětí po kontaktu	Tensione dopo il contatto	Tensión después del contacto	Geschakelde spanning	Napięcie po zetknięciu	Napätie po kontakte
G	Masse (31)	Země nebo uzemnění (31)	Masa (31)	Massa (31)	Masa (31)	Massa (31)	Masa (31)	Ukostrenie (31)
	Svorka baterie, připojení záporný pól	Spojovací svorku záporného pólu baterie	Borne „moins" de la batterie	Connessione negativa della batteria	Conexion negativa de bateria	Accupoolklem aansluiting min	Klema baterie - mínus	Svorka baterie - mínus
	Svorka baterie Plus	Kladný připojovací svěrák baterie	Borne „plus" de la batterie	Connessione positiva della batteria	Conexion positiva de bateria	Accupoolklem aansluiting plus	Klema baterii - plus	Svorka batérie - plus
20A	Pojistka / síla pojistky 20 ampérů	Fuse / pojistka / pojistka 20 ampérů	Fusible / ampérage 20 ampères	Fusibile / pojistka s kapacitou 20 ampérů	Fusible / amerage 20 amperes	Zekering / zekering sterkte 20 Ampere	Bezpiecznik / ampera 20A	Poistka / Vykon poistky 20 Amper
	Reproduktor / výstražný bzučák	Reproduktor / bzučák	Haut-parleur / vibreur	Autoparlante / cicalino	Altavoz/señal de advertencia acústica	Luidspreker / waarschuwingszoemer	Klakson	Reproduktor / Klakson
PARK DISTANCE CONTROL	Parkovací asistent	Park distance control	Asistence při parkování	Parkovací senzory	Ayuda para aparcar	Inparkeerhulp	Czujnik (senzor) parkowania	Parkovací senzor
	Spínač / funkce Původ	Switch / zdroj funkce	Interrupteur / origine de fonction	Interruttore / origine funzione	Interruptor / origen de función	Schakelaar / functie oorsprong	Przełącznik	Prepínač / zdroj funkcie
	Spojit	Spojit	Raccorder	Connessione	Conectar	Koppelen	Połączyć	Spojiť

© ECS Electronics B.V.

SYMBOLY	DE VYSVĚTLENÍ SYMBOLŮ	GB SYMBOL VYSVĚTLENÍ	FR VYSVĚTLENÍ SYMBOLU	IT SPIEGAZIONE DEI SIMBOLI	ES VYSVĚTLENÍ DE LOS SIMBOLES	NL VERKLARING SYMBOLEN	PL OBJASNIENIA SYMBOLI	SK VYSVETLIVKY K SYMBOLOM
	Odpojit	Odpojit	Séparer	Sconnessione	Separar	Ontkoppelen	Rozłączyć	Rozpojiť
	Vypnutí PDC	PDC cut off	Désactivation du PDC	Taglio PDC	Deaktivace PDC	Deactivering PDC	Dezaktywacja PDC	Deaktivace PDC
	Všimněte si vybrané oblasti	Pozorně si prohlédněte vybranou oblast	Faire attention à la zone sélectionnée	Considerare area selezionata	Considerar el área seleccionada	Let op gekozen bereik	Sledzic / wybrana czesc	Sledovat vybranou oblast
	Vorhanden / belegt / i.O.	Present / Occupied / OK	Disponible / Occupé / OK	Přítomný / obsazený / OK	Přítomný / obsazený / OK	Aanwezig / bezet / i.o.	Znajdujacy sie / w porządku	Nachádzajúci sa / obsadený / v poriadku
	Není k dispozici / není obsazeno / není v pořádku	Not present / Not occupied / not OK	Pas disponoble / pas occupé / pas OK	Non presente / non occupato / non OK	Non presente / non ocupado / non OK	Afwezig / bezet / io	Nie znajduje się / nie w porządku	Nenachádzajúci sa / neobsazený / nie je v pořádku
L	Links	Left	Gauche	Sinistra	Izquierdo	Links	Na levo	Naľavo
R	Rechts	Right	Droite	Destra	Derecho	Rechts	Na prawo	Napravo
	Akustická signalizace	Acoustic indication	Akustická signalizace	Segnalazione acustica	Señalización acustica	Akoestische signalering	Dzwiekowa sygnalizacja	Zvuková signalizácia
	Pozor / důležitá informace	Pozor / důležitá informace	Attention / důležitá informace	Pozor / důležitá informace	Atención / indicación importante	Attentie / belangrijke instructie	Uwaga / wazna informacja	Pozor / dôležitá informácia
REUSEABLE	Opakovaně použitelné	Reuseable	Réutilisable	Riutilizzabile	Reutilizable	Herbruikbaar	Wielokrotnego użytku	Opakované použitelné
	Odpadkový koš	Trash bin	Poubelle	Bidone della spazzatura	Papelera	Prullenbak	Pojemnik na odpady	Odpadkový koš
	Použít lepicí pásku	Use tape	Utiliser du ruban adhésif	Použít lepicí pásku	Utilizar cinta adhesiva	Gebruik tape	Používání pásky	Použití pásky
OPTION	Option	Option	Option	Opzione	Opción	Optie	Opcja	Možnost
INFO	Informace	Informace	Informace	Informazione	información	Informatie	Informacja	Informácie
	Změřte napětí	Measure the voltage	Mesurer la tension	Misurare la tensione	Medir la tensión	Meet de spanning	Pomiar napięcia	Meranie napätia
NO NC COMMON	Normálně otevřeno Normálně uzavřeno Společné	Normálně otevřeno Normálně uzavřeno Společné	Normálně otevřeno Normálně zavřeno Commun	Normálně otevřeno Normálně zavřeno Comune	Normálně otevřeno Normálně zavřeno Común	Normálně otevřeno Normálně zavřeno Common	Normálně otevřeno Normálně uzavřený Powszechny	Normálně otevřené Normálně zavřené Spoločné

© ECS Electronics B.V.

Nevíte si rady? Potřebujete poradit?

Náš zakaznický servis je vám k dispozici

+420 491 421 021

svc@svcgroup.cz

TAŽNÁ ZAŘÍZENÍ ®
SVC s.r.o.
GROUP
ORIGINAL

Opravdový specialista a Certifikovaný výrobce tažných zařízení s největším sortimentem v ČR. Rodinná firma s více jak 30letou ověřenou tradicí výroby, prodeje a montáže.

www.svcgroup.cz