# RENAULT MASTER / Master NISSAN INTERSTAR 06/2024 ->

## *VAN - Furgon - Podvozek nástavby*

Tažné zařízení
Attelages
ANHÄNGEVORRICHTUNGEN
TOWBARS


SVC GROUP s.r.o.
Vysokov 179, 547 01 Náchod, Česká Republika
www.svcgroup.cz


*Originál SVC GROUP s.r.o.*

TAŽNÁ ZAŘÍZENÍ SVC GROUP ORIGINÁL

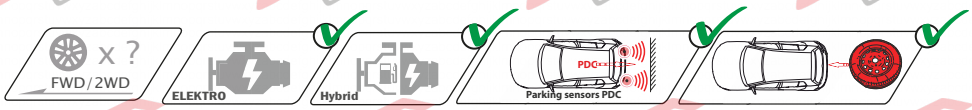


*Katalogové číslo / Catalogue number / Katalognummer / Numero di catalogo*

L1/L2/L3/L4 + H1/H2/H3 ✓
2WD+4WD ✓

**Kat. číslo Nr. kat**
**VTZ 004-549**

## VARIANTA BEZ SCHODU na zadním nárazníku vozu
## OPTION WITHOUT STEPS on the rear bumper of the vehicle

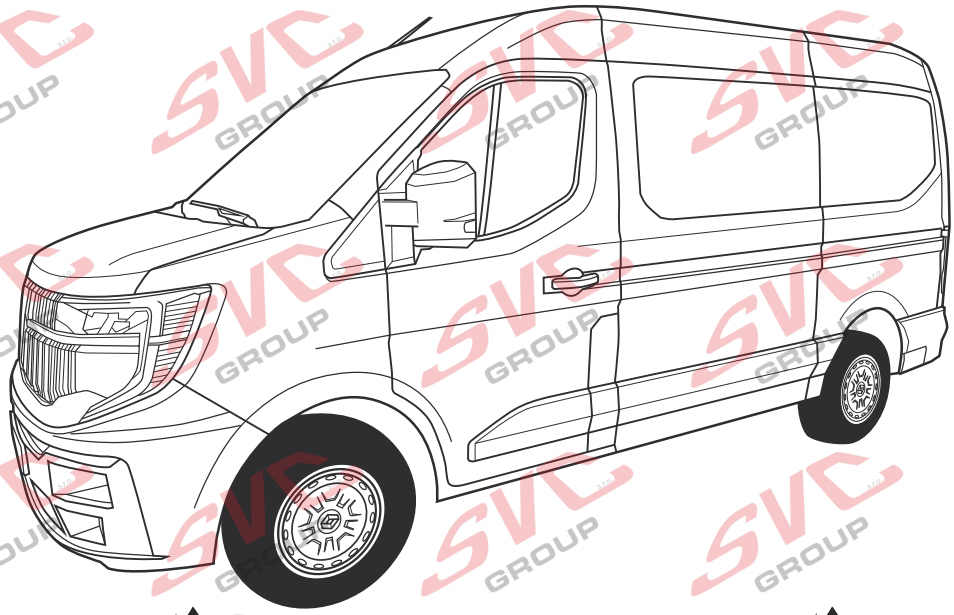

Katalogové číslo: 004-549

PDF

## Ful version instruction SCAN ME

40 let

| | |
|---|---|
| CZ | Pro podrobné montážní instrukce a podmínky výrobku si naskenujte QR kód |
| SK | Pre podrobné montážne pokyny a podmienky produktu si môžete skenovať QR kód |
| GB | For detailed installation instructions and product conditions, scan the QR code |
| DE | Scannen Sie den QR-Code, um detaillierte Installationsanweisungen und Produktbedingungen zu erhalten |
| FR | Pour des instructions d'installation détaillées et les conditions du produit, scannez le code QR |
| ITA | Per istruzioni di installazione dettagliate e condizioni del prodotto, eseguire la scansione del codice QR |
| PL | Aby uzyskać szczegółowe instrukcje dotyczące instalacji i warunki produktu, zeskanuj kod QR |
| SP | Para obtener instrucciones detalladas de instalación y condiciones del producto, escanee el código QR |
| NL | Voor gedetailleerde installatie-instructies en productvoorwaarden, scan de QR-code |
| FIN | Tarkemmat asennusohjeet ja tuotteen ehdot on tarkistettava QR-koodilla |
| HU | A részletes telepítési utasítások és a termék feltételei között olvassa el a QR kódot |
| SLO | Za podrobna navodila za namestitev in pogoje izdelka skenirajte kodo QR |
| RU | Подробные инструкции по установке и условиям продукта отсканируйте QR-код. |

SK - Ťažné zariadenie, GB - Towbars, PL - Haki holownicze, DE - Anhängevorrichtungen, FR - Attelages, SPA - Ganchos, HUN – Vonohorgok, RO - Cârlig de remorcare


e-mail: svc@scvgroup.cz Tel.:+420 491421021 +420 491421022 mob.: +420 603360607



© SVC GROUP s.r.o.

# RENAULT MASTER / Master NISSAN INTERSTAR 06/2024 ->

## VAN - Furgon - Podvozek nástavby- Obytná auta

Tažné zařízení
Attelages
ANHÄNGEVORRICHTUNGEN
TOWBARS

**VTZ 004-549**

| 210 | 3 500 | D= | 17,17 |
|---|---|---|---|
| kg | kg | | kN |

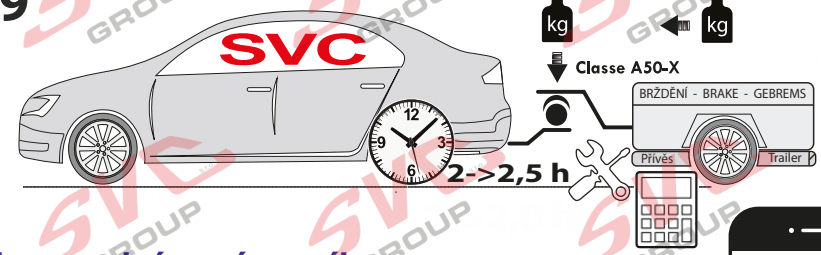


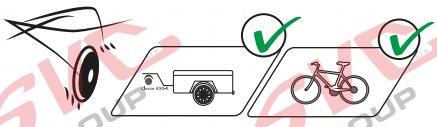

**VARIANTA BEZ SCHODU na zadním nárazníku vozu**

**OPTION WITHOUT STEPS on the rear bumper of the vehicle**

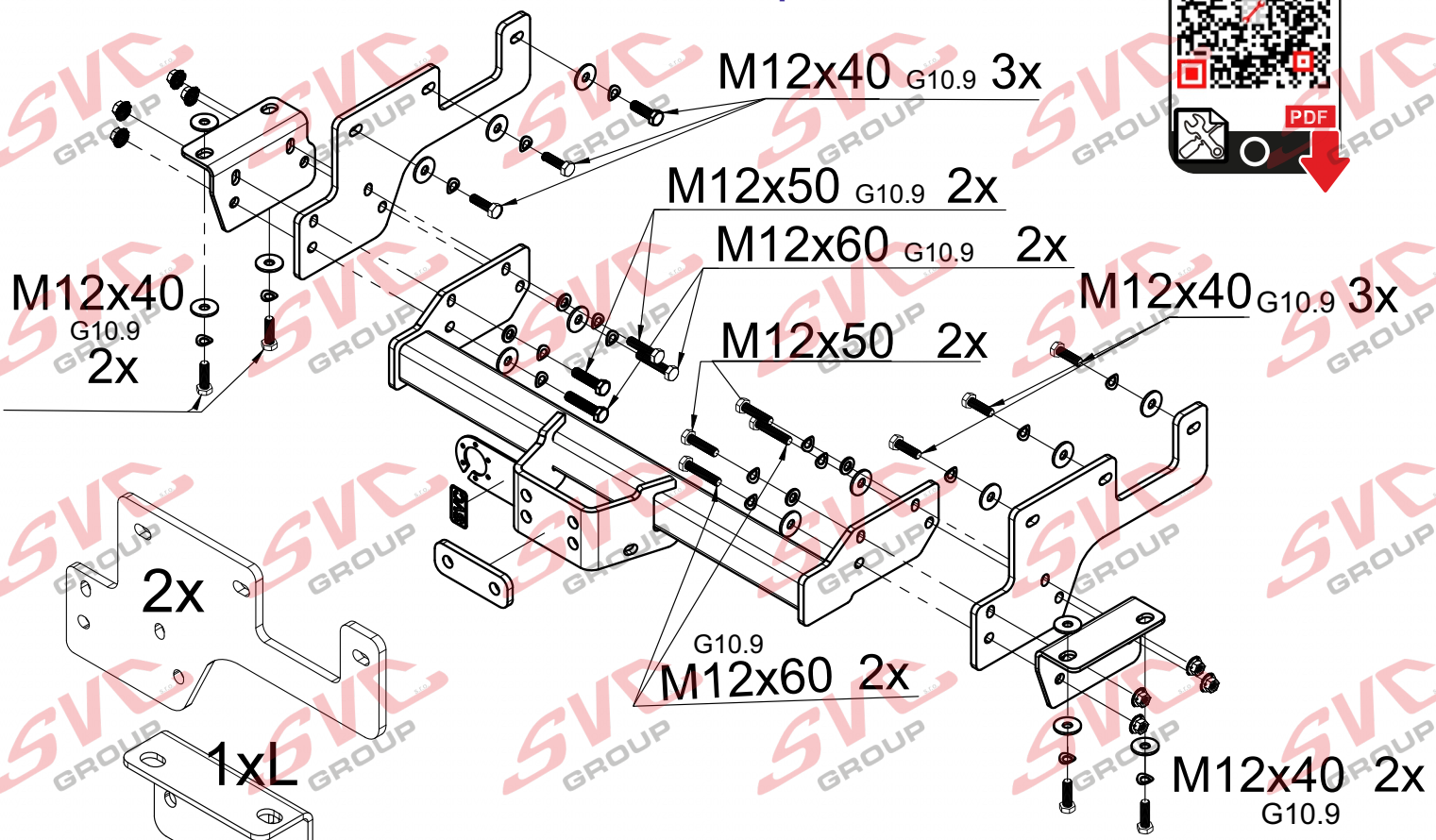


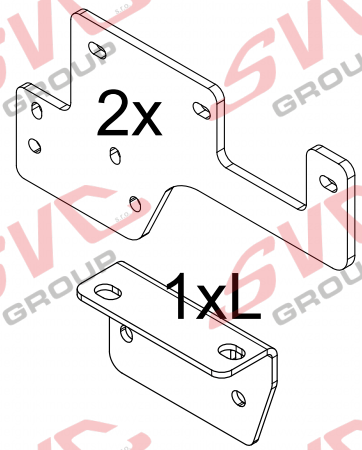


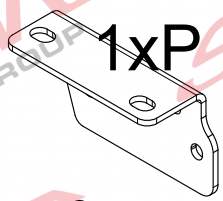


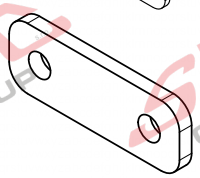


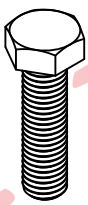

| | | |
|---|---|---|
| M12x40 | G10.9 | 10x |
| M12x50 | G10.9 | 4x |
| M12x60 | G10.9 | 4x |

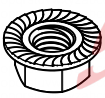

| | | |
|---|---|---|
| M12 | | 2x |

| | | |
|---|---|---|
| Ø12 | | 18x |

| | | |
|---|---|---|
| Ø12 | | 4x |

| | | |
|---|---|---|
| Ø12 | | 16x |


SVC GROUP s.r.o. Průmyslová zóna - 179 547 01 Náchod-ČR
www.svcgroup.cz
e-mail: svc@svcgroup.cz
Tel.:+420 491421021 +420 491421022
mob.: +420 603360607


QR kódem stáhnete rozšířeny montážní návod / QR kódom stiahn te rozšírené montážny návod

SVC GROUP ©- 03/2025

**Ful version instruction SCAN ME**

## CS Montážní návod

Pro podrobné montážní instrukce a podmínky výrobku si naskenujte QR kód

1.Odmontujte z nosníků vozidla pravý a levý držák nástupního schůdku (nebudou již zapotřebí).
2.Namontujte pravý a levý bok tažného zařízení 6 šrouby M12x40 (10.9) přes velkoplošné podložky, nedotahujte. Poté namontujte příložky 4 šrouby M12x40 (10.9), nedotahujte. Vyrovnejte otvory proti držákům nástupního schůdku.
3.Za pomoci druhé osoby namontujte hlavní nosník mezi boky tažného zařízení 4 šrouby M12x50 (10.9) a 4 šrouby M12x60 (10.9) do držáků nástupního schůdku.
4.Vše řádně vyrovnejte a postupně od hlavního nosníku dotáhněte dle utahovacích momentů.

## EN Installation instructions

For detailed installation instructions and product conditions, scan the QR code

1.Remove the right and left step brackets from the vehicle beams (they will no longer be needed).
2.nstall the right and left side of the tow bar with 6 M12x40 (10.9) bolts through the large washers, do not tighten. Then install the tabs with 4 screws M12x40 (10.9), do not tighten. Align the holes against the boarding step brackets.
3.With the help of a second person, install the main beam between the sides of the towing bracket with 4 M12x50 (10.9) bolts and 4 M12x60 (10.9) bolts into the boarding step brackets.
4.Align everything properly and gradually tighten from the main beam according to the tightening torques.

## SK Montážny návod

Pre podrobné montážne pokyny a podmienky produktu si môžete skenovať QR kód

1. Demontujte z nosných nosníkov vozidla pravý a ľavý držiak nástupného schodíka (už nebudú potrebné).2. Namontujte pravý a ľavý bok ťažného zariadenia 6 skrutkami M12x40 (10.9) cez veľkoplošné podložky, neutiahnite. Potom namontujte podložky 4 skrutkami M12x40 (10.9), neutiahnite. Vyrovnajte otvory proti držiakom nástupného schodíka.3. S pomocou druhej osoby namontujte hlavný nosník medzi boky ťažného zariadenia 4 skrutkami M12x50 (10.9) a 4 skrutkami M12x60 (10.9)do držiakov nástupného schodíka.4. Všetko riadne vyrovnajte a postupne od hlavného nosníka dotiahnite podľa utahovacích momentov.

## DE Montageanleitung

Scannen Sie den QR-Code, um detaillierte Installationsanweisungen und Produktbedingungen zu erhalten

1.entfernen Sie die rechten und linken Trittstufenhalterungen von den Fahrzeugträgern (sie werden nicht mehr benötigt).
2.Montieren Sie die rechte und linke Seite der Anhängerkupplung mit 6 Schrauben M12x40 (10.9) durch die großen Unterlegscheiben, nicht festziehen. Montieren Sie dann die Laschen mit 4 Schrauben M12x40 (10.9), nicht festziehen. Richten Sie die Löcher an den Einstiegshilfen aus.
3.Montieren Sie mit Hilfe einer zweiten Person den Hauptträger zwischen den Seiten der Anhängevorrichtung mit 4 Schrauben M12x50 (10.9) und 4 Schrauben M12x60 (10.9) in den Einstiegsstufenhalterungen.
4.Richten Sie alles richtig aus und ziehen Sie den Hauptträger entsprechend den Anzugsdrehmomenten langsam an.

## PL Instrukcja montażu

Aby uzyskać szczegółowe instrukcje instalacji i warunki produktu, zeskanuj kod QR

1.zdemontować wsporniki prawego i lewego stopnia z belek pojazdu (nie będą już potrzebne).
2.Zamontować prawą i lewą stronę haka holowniczego za pomocą 6 śrub M12x40 (10.9) przez duże podkładki, nie dokręcać. Następnie zamontuj zaczepy za pomocą 4 śrub M12x40 (10.9), nie dokręcaj. Wyrównaj otwory względem wsporników stopni.
3.Z pomocą drugiej osoby zamontować belkę główną między bokami wspornika holowniczego za pomocą 4 śrub M12x50 (10,9) i 4 śrub M12x60 (10,9) we wspornikach stopni wejściowych.
4.Wyrównaj wszystko prawidłowo i stopniowo dokręcaj główną belkę zgodnie z momentami dokręcania.

Ful version instruction SCAN ME

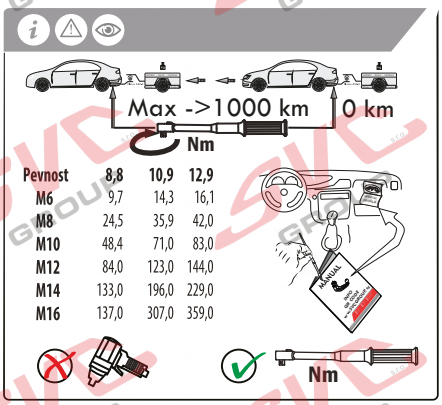


| Pevnost | 8,8 | 10,9 | 12,9 |
|---|---|---|---|
| M6 | 9,7 | 14,3 | 16,1 |
| M8 | 24,5 | 35,9 | 42,0 |
| M10 | 48,4 | 71,0 | 83,0 |
| M12 | 84,0 | 123,0 | 144,0 |
| M14 | 133,0 | 196,0 | 229,0 |
| M16 | 137,0 | 307,0 | 359,0 |

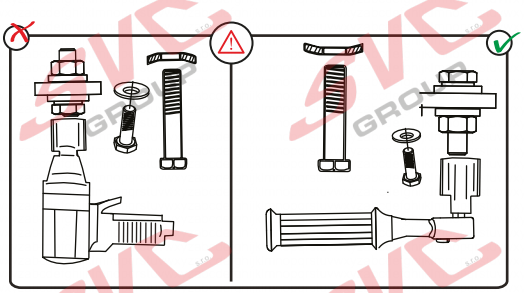

## 1

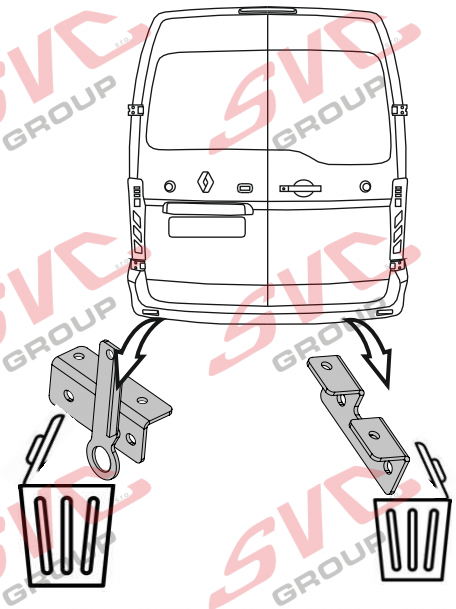

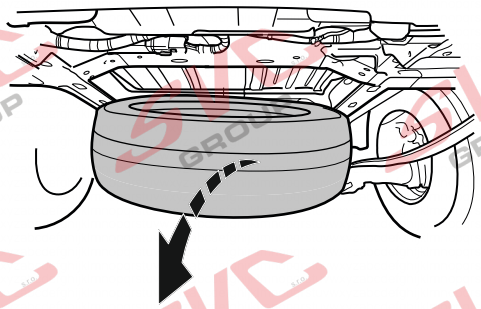

M12x40 G10.9 6x
12 6x
12 6x

## 2

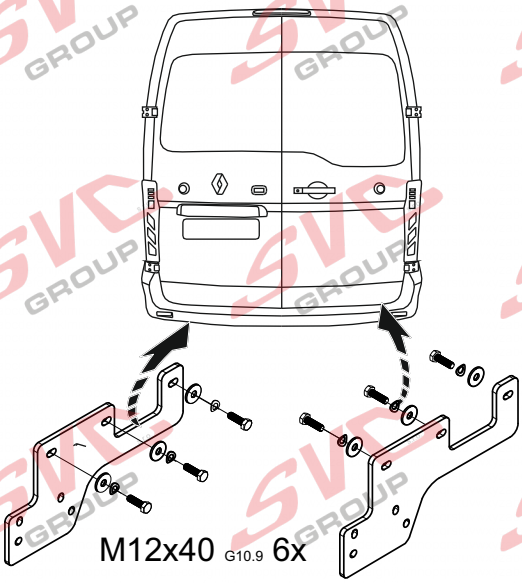


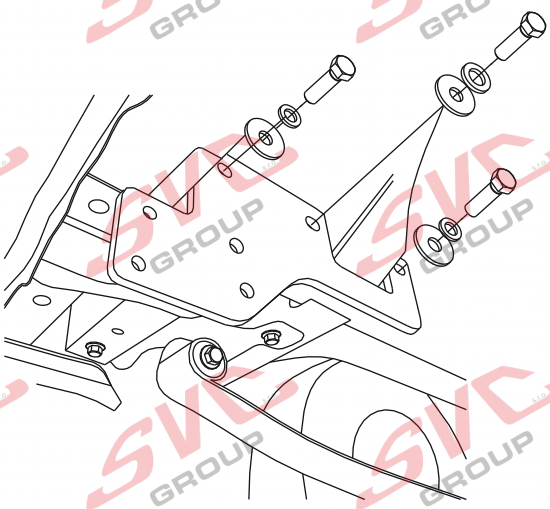

## 3

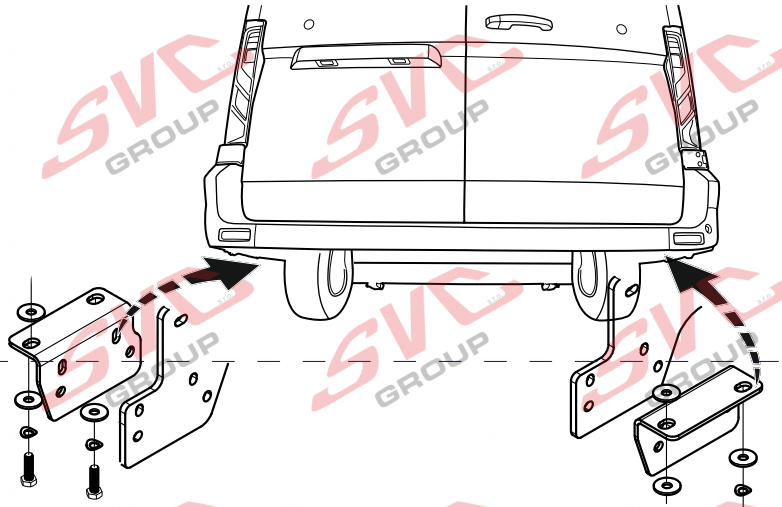


## 4

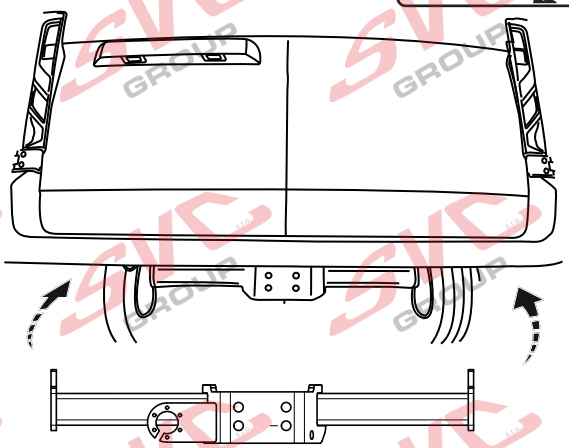

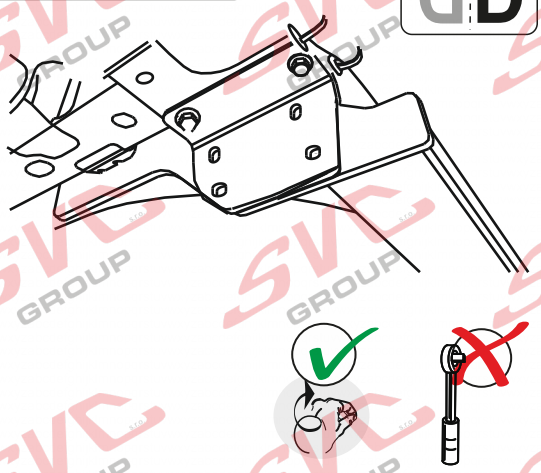

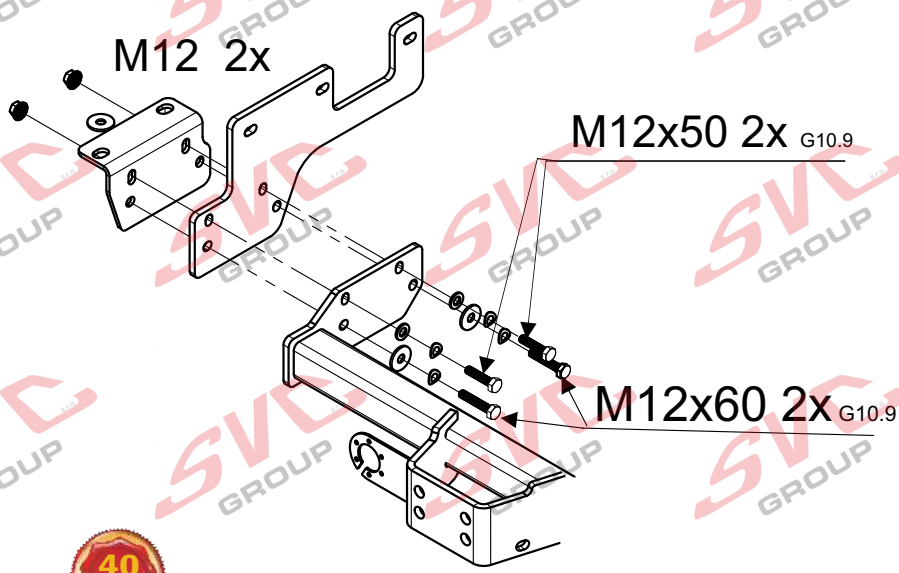


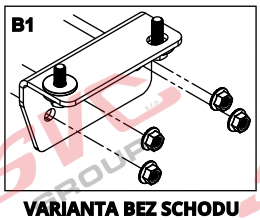


VARIANTA BEZ SCHODU

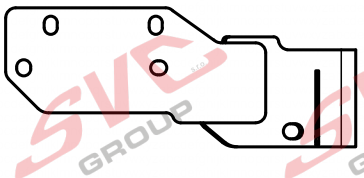

## 5

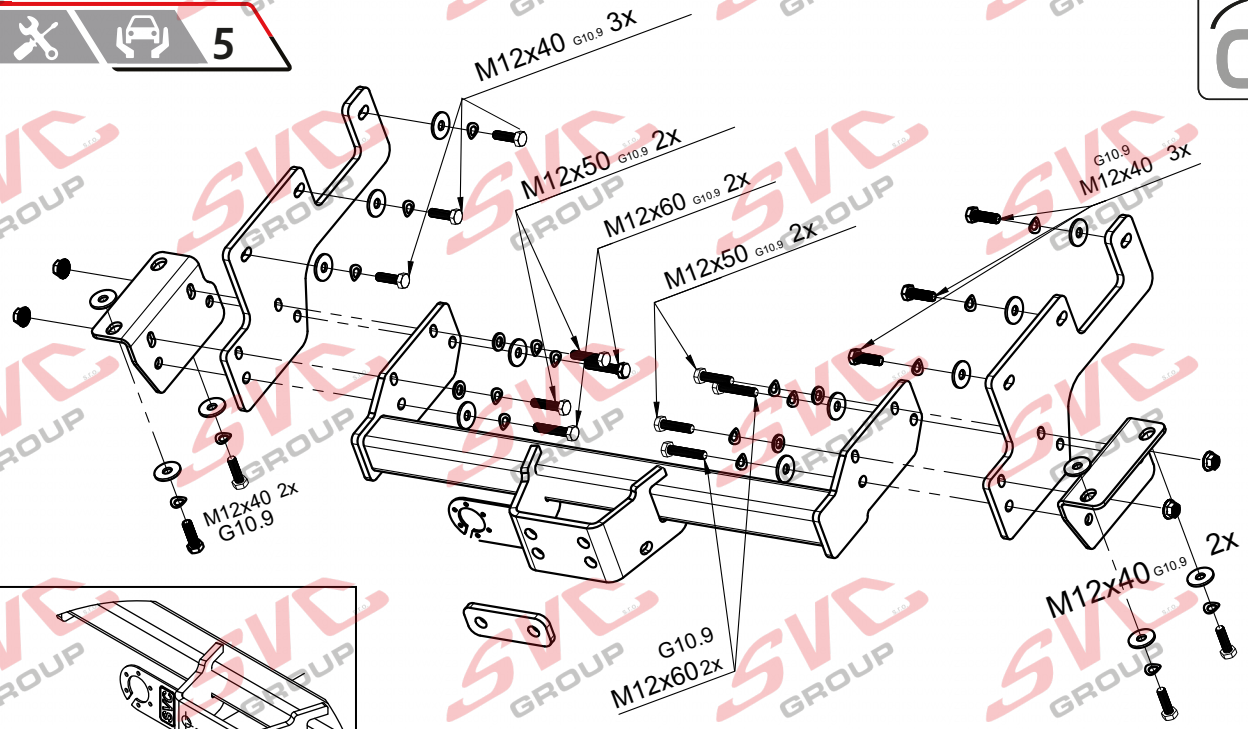


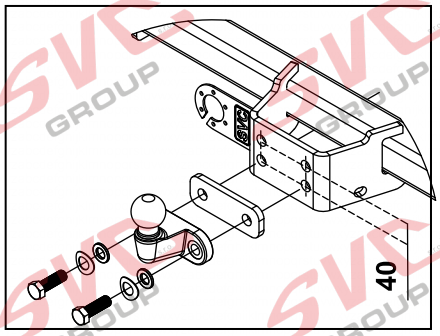


## 6

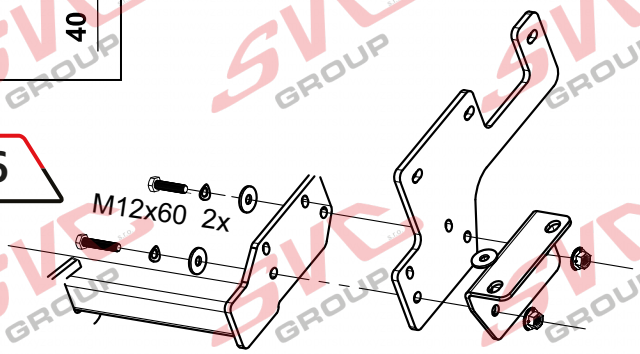


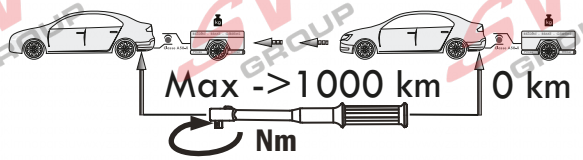


| Pevnost | 8,8 | 10,9 | 12,9 |
|---|---|---|---|
| M6 | 9,7 | 14,3 | 16,1 |
| M8 | 24,5 | 35,9 | 42,0 |
| M10 | 48,4 | 71,0 | 83,0 |
| M12 | 84,0 | 123,0 | 144,0 |
| M14 | 133,0 | 196,0 | 229,0 |
| M16 | 137,0 | 307,0 | 359,0 |

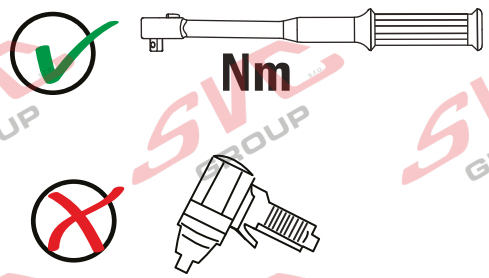


SVC GROUP s.r.o. Průmyslová zóna - 179 547 01 Náchod-ČR www.svcgroup.cz e-mail: svc@svcgroup.cz Tel.:+420 491421021 +420 491421022 mob.: +420 603360607

QR kódem stáhnete rozšířeny montážní návod / QR kódom stiahn te rozšírené montážny návod

SVC GROUP ©- 03/2025

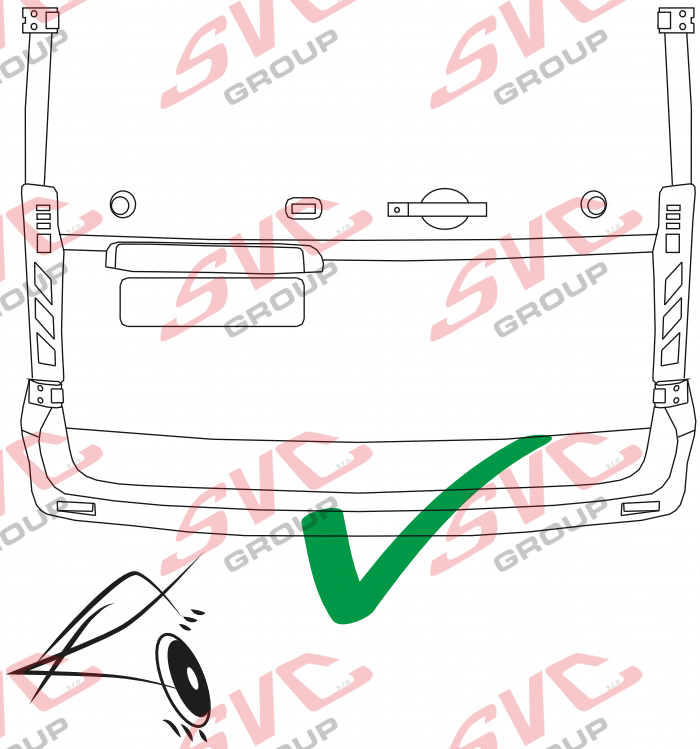

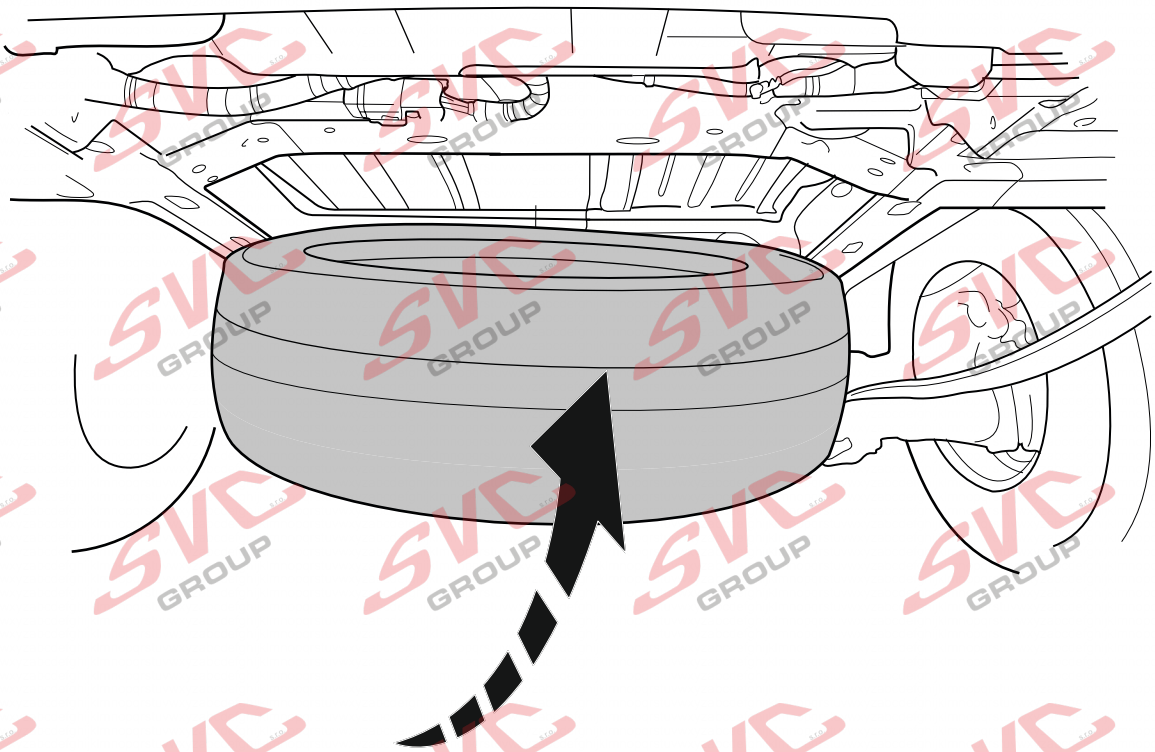

**Vedení pro vozidla bez přípravy pro elektro instrtalaci vozu**

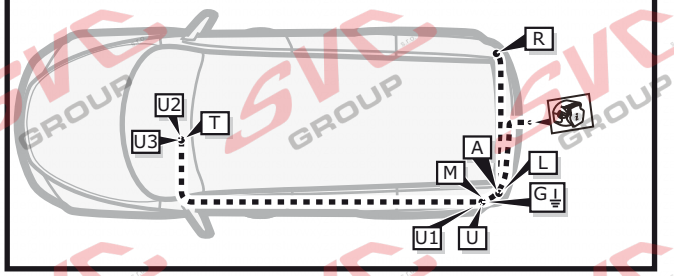


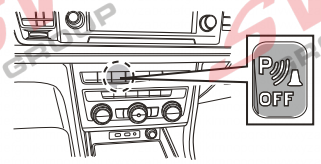


**Vedení pro vozidla s přípravou pro elektroinstrtalaci pro tažné zařízení z výroby vozu**

**Umístění modulu přívěsu OE:Modul přívěsu OE je upevněn vedle přihrádky na rukavice pod palubní deskou.**
**Location of the OE trailer module:** OE trailer module is xed next to the glove box under the dashboard. **Lage des OE-Anhängermoduls:** OE-Anhängermodul ist neben dem Handschuhfach unter dem Armaturenbrett befestigt.
**Plaats van de OE aanhangermodule:**

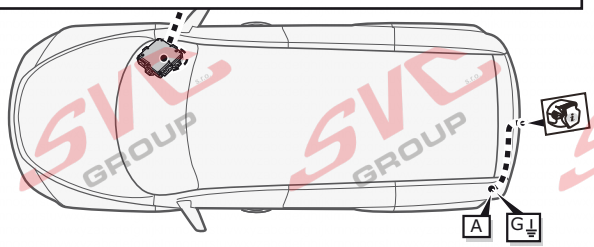


## Informace pro odpojování couvacích senzorů PDC pro tažné zařízení

Vypínač pro vypínání couvacích senzoru PCD je umístněný na palubní desce vozu.
od elektropřípojky tažných zařízení.
Nemusíte tedy pracně na elektroinstalaci vozu napojovat odpojování couvacích senzorů PDC a zpětných kamer
Pokud chcete senzory vypnout, použijte vypínač na palubní desce.

Zapište si číslo klíče
Zapíšte si číslo kľúča
Write down the key number
Notieren Sie die Schlüsselnummer

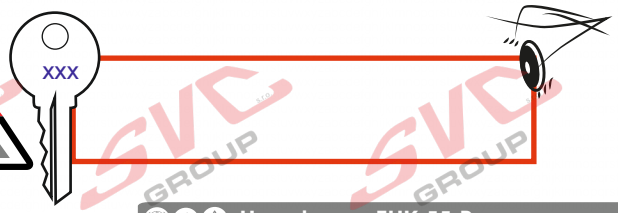


**Homologace EHK 55-R**

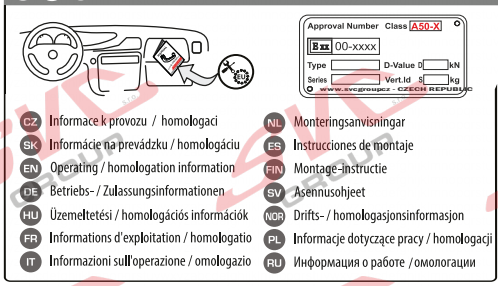

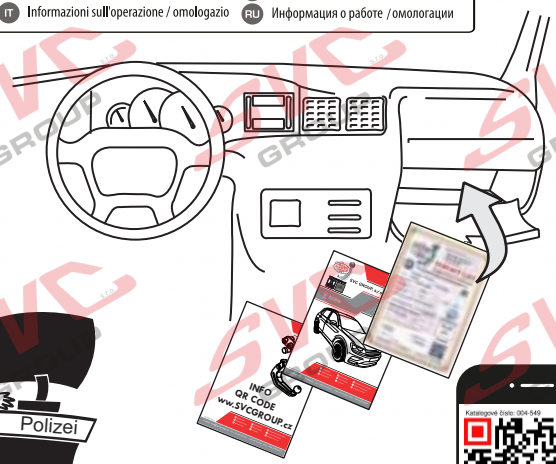


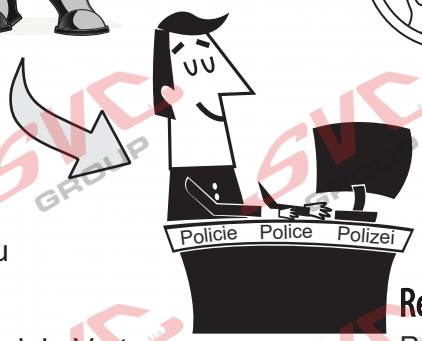


**SVC GROUP TEAM**

Děkuje za důvěru / Ďakuje za dôveru

Registration / Registrierung

Thank you for your trust / Danke Für dein Vertrauen

Merci pour votre conance / Grazie per la tua ducia

Tankewol foar jo fertrouwen

**Registrace / Registrácia**

Registration /
Registrierung
Inscription /
Registrazione
Rekisteröinti /
Регистрация

40 let

SVC GROUP s.r.o. Průmyslová zóna - 179
547 01 Náchod-ČR
www.svcgroup.cz
e-mail: svc@svcgroup.cz
Tel.:+420 491421021
+420 491421022
mob.: +420 603360607

*QR kódem stáhnete rozšířeny montážní návod / QR kódom stiahn te rozšírené montážny návod*

SVC GROUP ©- 03/2025

**Ful version instruction SCAN ME**

## ES Manual de montaje

Para obtener instrucciones detalladas de instalación y condiciones del producto, escanee el código Q

1.Retire los soportes de los peldaños derecho e izquierdo de los largueros del vehículo (ya no serán necesarios).
2.Instale el lado derecho e izquierdo de la barra de remolque con 6 tornillos M12x40 (10.9) a través de las arandelas grandes, no apriete. Luego instale las lengüetas con 4 tornillos M12x40 (10.9), no apriete. Alinee los agujeros contra los soportes de los peldaños de embarque.
3.Con la ayuda de una segunda persona, instale la viga principal entre los lados del soporte de remolque con 4 tornillos M12x50 (10,9) y 4 tornillos M12x60 (10,9) en los soportes del escalón de embarque.
4.Alinee todo correctamente y apriete gradualmente de la viga principal según los pares de apriete.

## FR Notice de montage

Pour des instructions d'installation détaillées et les conditions du produit, scan ez le code QR

1.Retirer les supports de marche droite et gauche des poutres du véhicule (ils ne sont plus nécessaires).
2.Installer les côtés droit et gauche de la barre de remorquage avec 6 boulons M12x40 (10.9) à travers les grandes rondelles, ne pas serrer. Installez ensuite les pattes avec 4 vis M12x40 (10.9), sans les serrer. Aligner les trous sur les supports de la marche d'embarquement.
3.Avec l'aide d'une deuxième personne, installer la poutre principale entre les côtés du support de remorquage avec 4 vis M12x50 (10.9) et 4 vis M12x60 (10.9) dans les supports de la marche d'embarquement.
4.Alignez tout correctement et serrez progressivement la poutre principale selon les couples de serrage

## IT Istruzioni dimontaggio per la

Per istruzioni di installazione dettagliate e condizioni del prodotto, eseguire la scansione del codic

1.Rimuovere le staffe del gradino destro e sinistro dalle travi del veicolo (non saranno più necessarie).
2.Installare il lato destro e sinistro del gancio di traino con 6 viti M12x40 (10,9) attraverso le rondelle grandi, senza stringere. Quindi installare le linguette con 4 viti M12x40 (10,9), senza stringere. Allineare i fori alle staffe del gradino di imbarco.
3.Con l'aiuto di una seconda persona, installare la trave principale tra i lati della staffa di traino con 4 viti M12x50 (10,9) e 4 viti M12x60 (10,9) nelle staffe del gradino di imbarco.
4.Allineare tutto correttamente e serrare gradualmente la trave principale secondo le coppie di serraggio.
.

## CZ Informace k provozu / homologaci

www.svcgroup.com

Výrobek je vyráběný dle platných norem EHK-55 R pro prodej ve státech EU. Informace pro použití, provoz a záruky pro tažné zařízení naleznete na našem webu, www.svcgroup.cz
Technické informace > Tažné zařízení>Všeobecné podmínky použití výrobku. Nebo si je stáhněte aplikace přes přiložený QR-cod
Součástí dodávky tažného zařízení je dodán TYPOVÝ LIST. Tento typový list slouží pro zapsání výrobku do technického průkazu vozidla, a obsahuje základní podmínky pro použití výrobku.
Typový list slouží i jako záruční lis proto jej uschovejte v dokumentaci vozidla.

## SK Informácie na prevádzku / homologáciu

www.svcgroup.com

Výrobok je vyrábaný podľa platných noriem EHK-55 R pre predaj v štátoch EÚ. Informácie pre použitie, prevádzku a záruky pre ťažné zariadenie nájdete na našom webe, www.svcgroup.cz
Technické informácie> Ťažné zariadenie> Všeobecné podmienky použitia výrobku. Alebo si ich stiahnite aplikácie cez priložený QR-cod
Súčasťou dodávky ťažného zariadenia je dodaný TYPOVÝ LIST. Tento typový list slúži pre zapísanie výrobku do technického preukazu vozidla, a obsahuje základné podmienky použitia výrobku.
Typový list slúži aj ako záručný lis preto ho uschovajte v dokumentácii vozidla.

## EN Operating / homologation information

www.svcgroup.com

The product is manufactured according to the applicable EHK-55 R standards for sale in EU countries. Information on the use, operation and warranties for the towbar can be found
on our website, www.svcgroup.com
Technical information> Towing hitch> General conditions of use. Or download them via QR-cod
The towing device is supplied with a TYPE SHEET. This data sheet is used to enter the product in the vehicle registration document and contains the basic conditions for use of the product.
The data sheet also serves as a warranty press, so keep it in the vehicle documentation.

## DE Betriebs / Zulassungsinformationen

www.svcgroup.com

Das Produkt wird gemäß den geltenden EHK-55 R-Standards für den Verkauf in EU-Ländern hergestellt. Informationen zu Verwendung, Betrieb und Gewährleistung der
Anhängerkupplung finden Sie auf unserer Website www.svcgroup.com
Technische Informationen> Anhängerkupplung> Allgemeine Nutzungsbedingungen. Oder laden Sie sie per QR-Code herunter
Die Anhängevorrichtung wird mit einem TYPENBLATT geliefert. Dieses Datenblatt dient zur Eintragung des Produkts in das Kfz-Kennzeichen und enthält die Grundbedingungen
für die Verwendung des Produkts. Das Datenblatt dient auch als Garantiepresse. Bewahren Sie es daher in der Fahrzeugdokumentation auf.

## ES Instrucciones de montaje

www.svcgroup.com

El producto se fabrica de acuerdo con los estándares EHK-55 R aplicables para la venta en países de la UE.
Puede encontrar información sobre el uso, el funcionamiento y las garantías
de la barra de remolque en nuestro sitio web, Información técnica> Enganche de remolque> Condiciones generales de uso.
O descárguelos a través de QR-cod
El dispositivo de remolque se suministra con una HOJA DE TIPO. Esta hoja de datos se utiliza para ingresar el producto en el documento de registro del vehículo y contiene
las condiciones básicas para el uso del producto. La hoja de datos también sirve como una prensa de garantía, por lo tanto, consérvela en la documentación del vehículo.

## FR Informations d'exploitation / homologation

www.svcgroup.com

Le produit est fabriqué conformément aux normes EHK-55 R applicables pour la vente dans les pays de l'UE.
Des informations sur l'utilisation, le fonctionnement et les garanties de
l'attelage sont disponibles sur notre site Web, www.svcgroup.com.
Informations techniques> Attelage de remorquage> Conditions générales d'utilisation. Ou téléchargez-les via QR-cod
Le dispositif de remorquage est fourni avec une feuille de type. Cette fiche technique est utilisée pour entrer le produit dans le certificat d'immatriculation du véhicule et contient les
conditions de base pour l'utilisation du produit. La fiche technique sert également de presse de garantie, conservez-la dans la documentation du véhicule.

SVC GROUP ©- 03/2025

Tažné zařízení
Attelages
ANHÄNGEVORRICHTUNGEN
TOWBARS

Homologace - registrační certifikát
Exx -55R-01 x.01
EHC R-55
EHK 55-R

# Podnínky homologace a provozu
# Podmienky homologácie a prevádzky
# Conditions for approval and operation
# Zulassungs- und Betriebsbedingungen

E-1

Montážní instrukce - Montažny inštrukcia - Installation insrtuktion - Montageanleitung - Istruzioni di montaggio - Instrukcja montażu - Manual de montaje Monteringsvejledning - Paigaldusjuhe nd -Asennusohje - Notice de montage - Sz. szerelési útmuutató - Montagehandleiding - Monteringsanvisning - Insructioni de montaj -Teringsanvisningar -

CZ Volny prostor dle přílohy VII, směrniceč. EC 55-R EU musí být dodržen.

SK Volny priestor podľa prílohy VII, směrniceč. EC 55-R EÚ musí byť dodržaný.

EN The clerarance specied in appendix VII, diagram 25 ofguideline EC r-55 EU must be guaranteed.

DE Der Freiraum nach Anhang VII, Abbildung 25 der Richtlinie EC R-55 EU ist zu gewährleisten.

HU Az EC 55-R EU irányelv VII. mellékletében, a 25. ábrán a vonógömb elhelyezése számára elírt szabad tér-adatokat bizitosítani ke

FR La zone de dégagement doitément àannexe VII, illustration 25 de la directive EC 55-R EU.

IT Deve essere garantito lo spazio libero secondo l'allegato VII, gura 25 della direttiva EC 55-R EU.

NL De tussenruimte conform supplement VII, afbeelding 25 van de richtlijn EC 55-R moet in acht worden genomen.

ES Debe garantizarse el espacio libre, conforme al anexo VII, gura 25 de la directiva comunitaria EC 55-R EU.

FIN Vapaa tila on taattava direktiivin EC 55-R EU liitteen VII, kuvan 25 mukaisesti.

SV Spelrummet enligt bilaga VII, Figur 25 i riktlinje EC 55-R EU skall garanteras.

NOR Frirommment etter tillegg VII, gur 25 i direktiv EC 55-R EU skal overholdes.

PL Należy zapewnić szczelność zgodnie z rysunkiem nr 25 dyrektywy EC 55-R zawartej w załączniku nr VII.

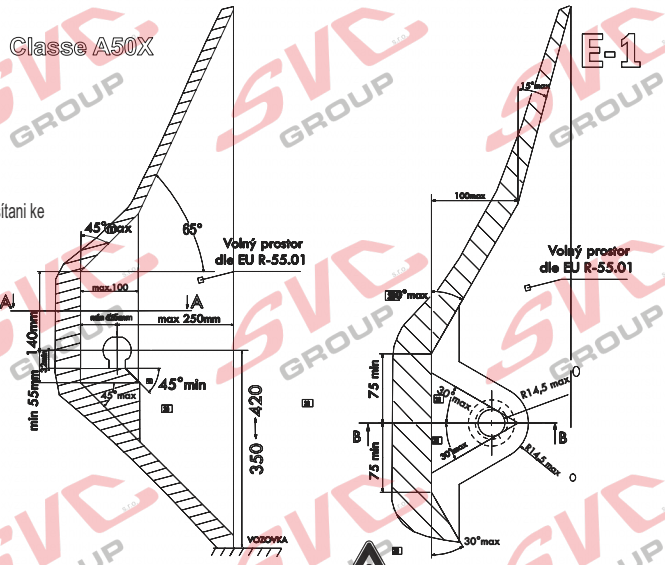


CZ Při celkové přípustné hmotnosti vozidla SK Pri celkovej povolennej hmotnosti vozidla EN With a total permissible vehicle weight

DE Bei einem zulässigen Gesamtgewicht des Fahrzeugs HU A jármű teljes megengedett tömegénél

FR Pour un poids total autorisé du véhicule IT Con peso totale ammesso del veicolo

ES Con el peso total admisible del vehículo FIN Ajoneuvon kokonaispaino SV Pri skupni dovoljeni maso vozila

NOR Ved total tillatt kjøretøyets vekt PL Przy całkowitej dopuszczalnej masie pojazdu NL Bij een totaal toegestaan voertuiggewicht

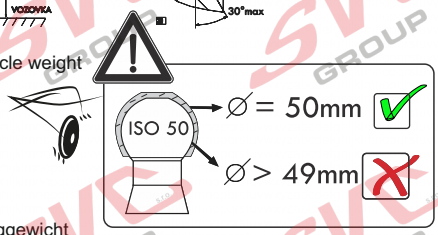


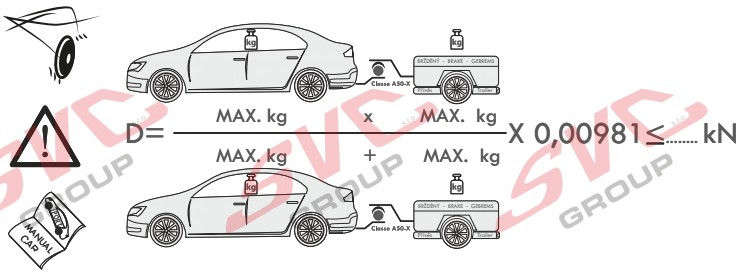


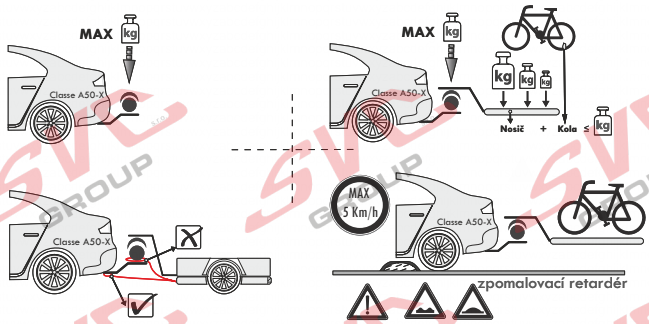


CZ Pokud jsou v technickém průkazu vozidla uvedené nižší hodnoty než zveřejněné k dokumentaci výrobku . Jsou tyto hodnoty výrobce vozu směrodatné pro zapsání do technického průkazu vozidla.

SK Pokiaľ sú v technickom preukaze vozidla uvedenej nižšie hodnoty než zverejnené k dokumentácii výrobku. Sú tieto hodnoty výrobcu vozidla smerodajné pre zapísanie do technického preukazu vozidla.

EN If the vehicle's certicate of roadworthiness indicates lower values than those published in the product documentation. These values by the vehicle manufacturer are decisive for the entering into the vehicle's certificte of roadworthiness.

DE Falls im KFZ-Brief des Fahrzeugs niedrigere, als in der Dokumentation des Produkts verö entlichte Werte angeführt sind, sind diese Werte des Fahrzeugherstellers für den Eintrag in den KFZ-Brief des Fahrzeugs maßgebend.

HU Amennyiben a forgalmi engedélybe jegyzett adatok a gépjármű dokumentációban feltüntetetett adatoktól alacsonyabb értékűek lennének, úgy a gépjármű gyártója által megadott és a forgalmi engedélybe pontosan bejegyzendő adatokat kell irányadóként minősíteni.

FR Si, sur la carte grise du véhicule, vous trouvez des valeurs inférieures à celles publiées dans la documentation du produit, les valeurs du fabricant du véhicule sont déterminantes et devront être inscrites sur la carte grise du véhicule.

IT Se nella carta di circolazione del veicolo sono riportati valori inferiori a quelli indicati nella documentazione del prodotto. Questi valori del produttore del veicolo sono decisivi per la registrazione nella carta di circolazione del veicolo.

NL Als in het kentekenbewijs van het voertuig lagere waarden vermeld staan dan gepublic eerd in de productdocumentatie, dan zijn deze waarden van de fabrikant van het voertuig bindend voor inschrijving in het kentekenbewijs van het voertuig.

ES Si en la cha técnica del vehículo se indican valores menores que los publicados en la documentación del producto, estos valores facilitados por el fabricante del vehículo son decisivos para la inscripción en la ficha técnica del vehículo.

FIN Jos ajoneuvon rekisteriotteessa on esitetty alempia arvoja kuin tuotteen dokumentaatiossa esitetyt, ovat nämä ajoneuvon valmistajan antamat arvot ratkaisevia ajoneuvon rekisteriotteeseen merkitsemistä varten.

SV Om det i fordonets registreringsbevis nns angivna lägre värden än de som är angivna i produktens dokumentation, är dessa värden från fordonets tillverkare riktgivande för det som antecknas i fordonets registreringsbevis.

NOR Dersom det i kjøretøyets vognkort er oppgitt lavere verdier enn de som er o entliggjort som produktdokumentasjon, er disse angivelsene fra kjøretøysprodusenten retningsgivende for å noteres ned i kjøretøyets vognkort.

PL Jeżeli w dowodzie rejestracyjnym pojazdu są podane wartości niższe od tych, które znajdują się w dokumentacji wyrobu, to te dane producenta samochodu są miarodajne do wpisania ich do dowodu rejestracyjnego pojazdu.

*Podmínky provozu po státech v EU / Operating conditions for farms in the EU Betriebsbedingungen für landwirtschaftliche Betriebe in der EU / Podmienky prevádzky po štátoch v EÚ / Conditions d'exploitation dans les exploitations agricoles de l'UE / Condiciones de funcionamiento por estados de la UE / Condizioni di esercizio nelle aziende agricole dell'UE / Warunki prowadzenia działalności rolniczej w UE / Az EU-ban érvényes üzemeltetési feltételek / Voorwaarden voor het gebruik van landbouwgrond in de EU*


SVC GROUP s.r.o. Průmyslová zóna - 179 547 01 Náchod-ČR
www.svcgroup.cz
e-mail: svc@svcgroup.cz
Tel.:+420 491421021
+420 491421022
mob.: +420 603360607


SVC GROUP © - 03/2025

## NL Monteringsanvisningar

www.svcgroup.com

*Het product is vervaardigd volgens de toepasselijke EHK-55 R-normen voor verkoop in EU-landen. Informatie over het gebruik, de werking en de garanties voor de trekhaak vindt u op onze website, www.svcgroup.com Technische informatie> Trekhaak> Algemene gebruiksvoorwaarden.* Of download ze via QR-cod
*Het sleepapparaat wordt geleverd met een TYPE BLAD. Dit gegevensblad wordt gebruikt om het product in het voertuigregistratiedocument in te voeren en bevat de basisvoorwaarden voor het gebruik van het product. Het gegevensblad dient ook als garantiepers, dus bewaar het in de voertuigdocumentatie.*

## HU Üzemeltetési / homologációs információk

www.svcgroup.com

*Das Produkt wird gemäß den geltenden EHK-55 R-Standards für den Verkauf in EU-Ländern hergestellt. Informationen zu Verwendung, Betrieb und Gewährleistung der Anhängerkupplung finden Sie auf unserer Website www.svcgroup.com Technische Informationen> Anhängerkupplung> Allgemeine Nutzungsbedingungen. Oder laden Sie sie per QR-Code herunter*
*Die Anhängevorrichtung wird mit einem TYPENBLATT geliefert. Dieses Datenblatt dient zur Eintragung des Produkts in das Kfz-Kennzeichen und enthält die Grundbedingungen für die Verwendung des Produkts. Das Datenblatt dient auch als Garantiepresse. Bewahren Sie es daher in der Fahrzeugdokumentation auf.*

## FIN Montage-instructie

www.svcgroup.com

*Tuote on valmistettu EU-maissa myytävien EHK-55 R -standardien mukaisesti. Tietoja vetokoukun käytöstä, käytöstä ja takuista löytyy verkkosivuiltamme www.svcgroup.com Tekniset tiedot> Vetokoukku> Yleiset käyttöolosuhteet.* Tai lataa ne QR-koodin kautta
*Hinauslaite toimitetaan TYYPPI-ARKKI. Tätä lomaketta käytetään tuotteen syöttämiseen ajoneuvon rekisteröintitodistukseen, ja se sisältää tuotteen käytön perusedellytykset. Tietolomake toimii myös takuupuristimena, joten säilytä se ajoneuvon dokumenteissa.*

## SL

www.svcgroup.com

*Izdelek je izdelan po veljavnih standardih EHK-55 R za prodajo v državah EU. Informacije o uporabi, delovanju in garancijah za vlečno ploščo najdete na našem spletnem mestu www.svcgroup.com Tehnični podatki> Vlečna kljuka> Splošni pogoji uporabe.* Ali pa jih prenesite preko QR-kod
*Vlečna naprava je opremljena s TIPNIM LISTOM. Ta podatkovni list se uporablja za vnos izdelka v registracijski dokument vozila in vsebuje osnovne pogoje za uporabo izdelka. Podatkovni list služi tudi kot garancijski tisk, zato ga hranite v dokumentaciji vozila.*

## NOR Drifts- / homologasjonsinformasjon

www.svcgroup.com

*Produktet er produsert i henhold til gjeldende EHK-55 R standarder for salg i EU-land. Informasjon om bruk, drift og garantier for tilhengerfeste finner du på år hjemmeside, www.svcgroup.com Teknisk informasjon> Tilhengerfeste> Generelle bruksbetingelser.* Eller last dem ned via QR-koding
*Taueanordningen leveres med TYPEBLAD. Dette databladet brukes til å oppgi produktet i kjøretøyets registreringsbevis og inneholder de grunnleggende betingelsene for bruk av produktet. Databladet fungerer også som garantipresse, så hold det i bilens dokumentasjon.*

## PL Informacje dotyczące pracy / homologacji

www.svcgroup.com

*Produkt jest wytwarzany zgodnie z obowiązującymi normami EHK-55 R na sprzedaż w krajach UE. Informacje na temat użytkowania, obsługi i gwarancji na hak holowniczy można znaleźć na naszej stronie internetowej www.svcgroup.com Informacje techniczne> Zaczep holowniczy> Ogólne warunki użytkowania.* Lub pobierz je za pomocą kodu QR
*Urządzenie holownicze jest dostarczane z ARKUSZEM TYPU. Ta karta danych służy do wpisania produktu do dokumentu rejestracyjnego pojazdu i zawiera podstawowe warunki użytkowania produktu. Karta danych służy również jako prasa gwarancyjna, dlatego przechowuj ją w dokumentacji pojazdu.*

## RU Информация о работе / омологации

www.svcgroup.com

*El producto se fabrica de acuerdo con los estándares EHK-55 R aplicables para la venta en países de la UE. Puede encontrar información sobre el uso, el funcionamiento y las garantías de la barra de remolque en nuestro sitio web, www.svcgroup.com Información técnica> Enganche de remolque> Condiciones generales de uso. O descárguelos a través de QR-cod*
*El dispositivo de remolque se suministra con una HOJA DE TIPO. Esta hoja de datos se utiliza para ingresar el producto en el documento de registro del vehículo y contiene las condiciones básicas para el uso del producto. La hoja de datos también sirve como una prensa de garantía, por lo tanto, consérvela en la documentación del vehículo.*

CZ Pozor informace k záruce
SK Pozor informácie k záruke
EN Note the warranty information
DE Beachten Sie die Garantieinformation
HU Vegye gyelembe a jótállási információkat
FR Notez les informations de garantie
IT Nota le informazioni sulla garanzia
NL Let op de garantie-informatie
ES Atención
FIN Huomio
PL Uwaga
RU Внимание

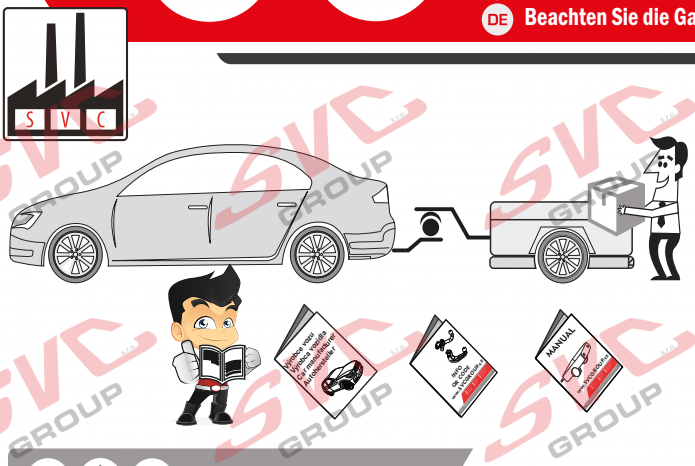


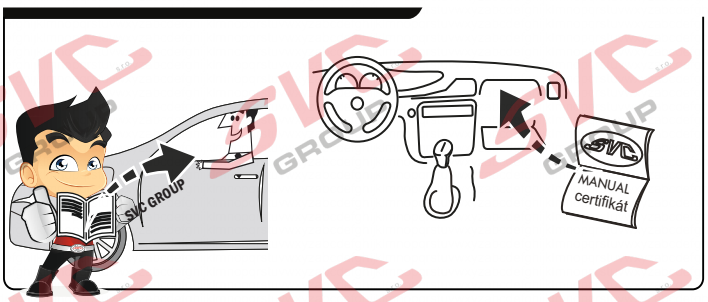


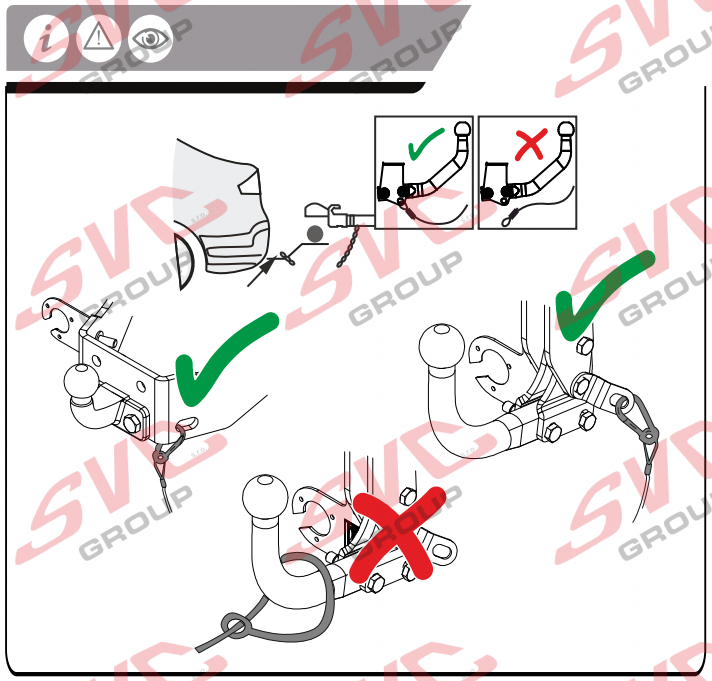

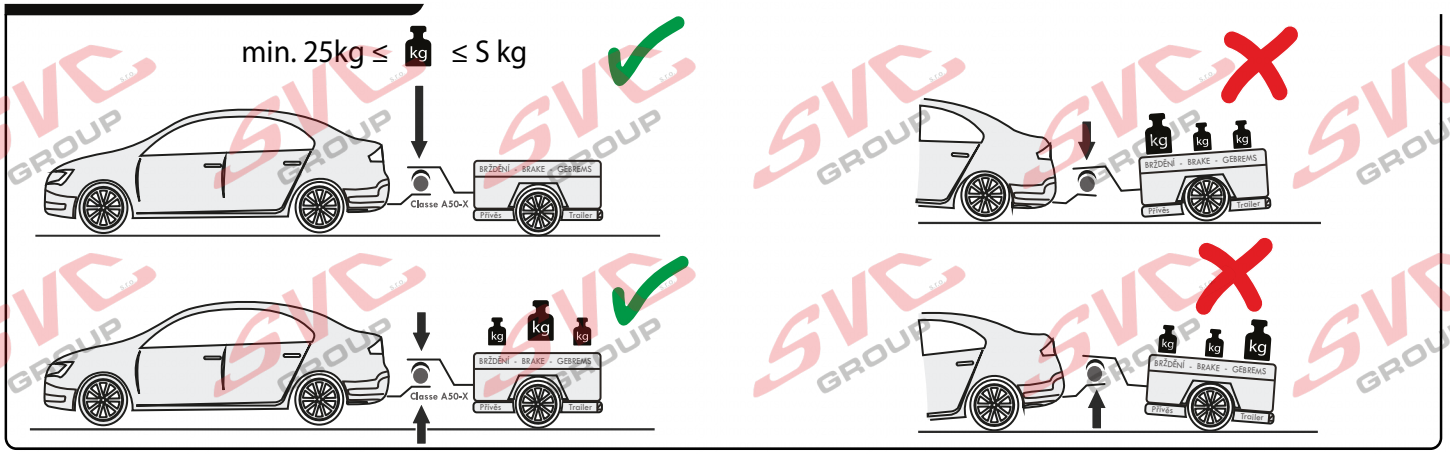


Potvrzení servisu pro plnění záruk
Potvrdenie o poskytnutí služby na účely plnenia záruk
Service confirmation, for the fulfilment of warranties
Leistungsbestätigung, für die Erfüllung von Garantieleistungen

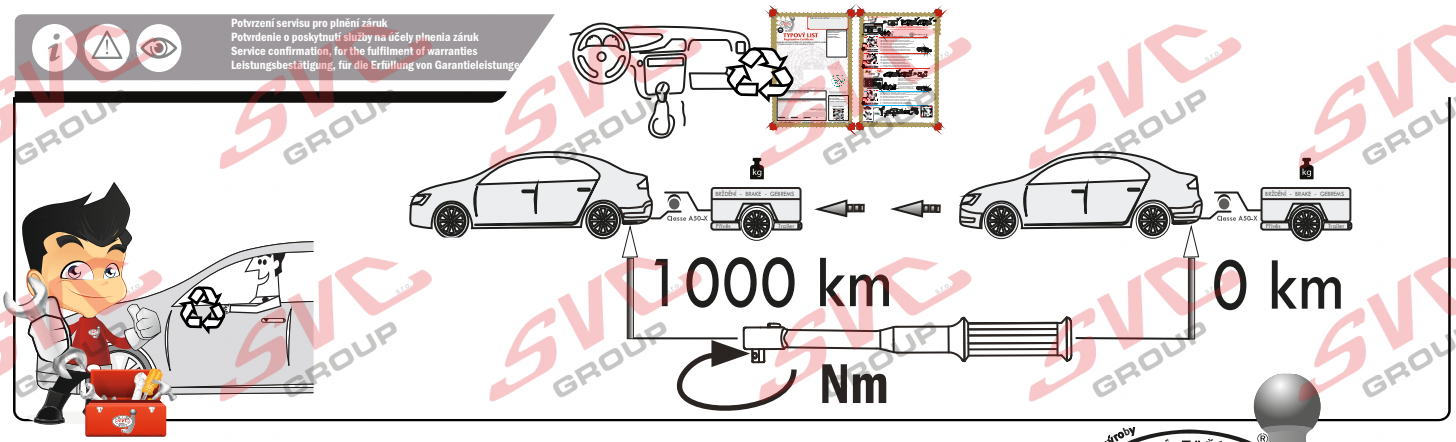


Vysokov 179
547 01 Náchod, Česká Republika
+420 603 360 607 +420 491421021
www.svcgroup.cz

SVC GROUP ©-01-2025

TAŽNÁ ZAŘÍZENÍ SVC GROUP ORIGINAL
Service Vitver Centrum

CZ Pozor informace k záruce
SK Pozor informácie k záruke
EN Note the warranty information
DE Beachten Sie die Garantieinformation
HU Vegye gyelembe a jótállási információkat
FR Notez les informations de garantie
IT Nota le informazioni sulla garanzia
NL Let op de garantie-informatie
ES Atención
FIN Huomio
PL Uwaga
RU Внимание

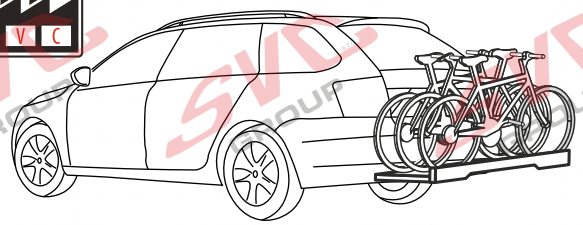

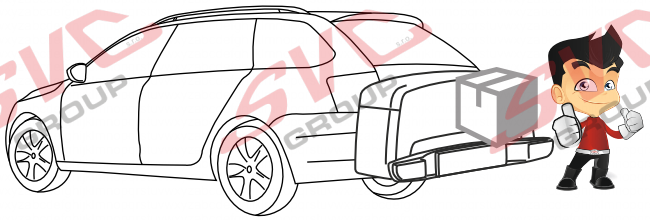

VTZ 004-549
VTZ 004-550

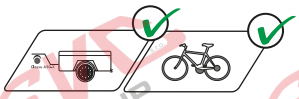

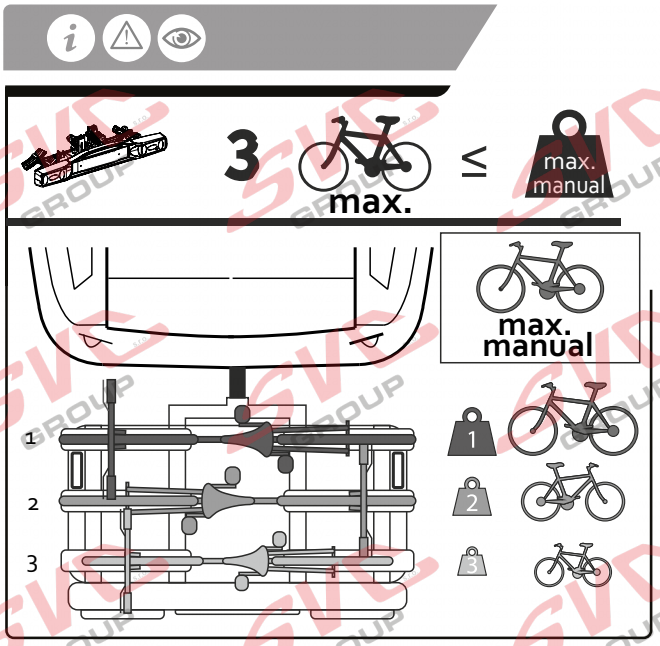


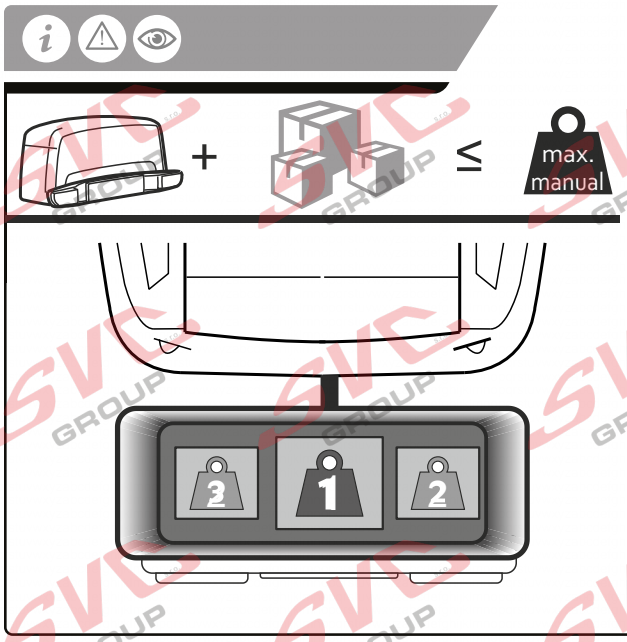


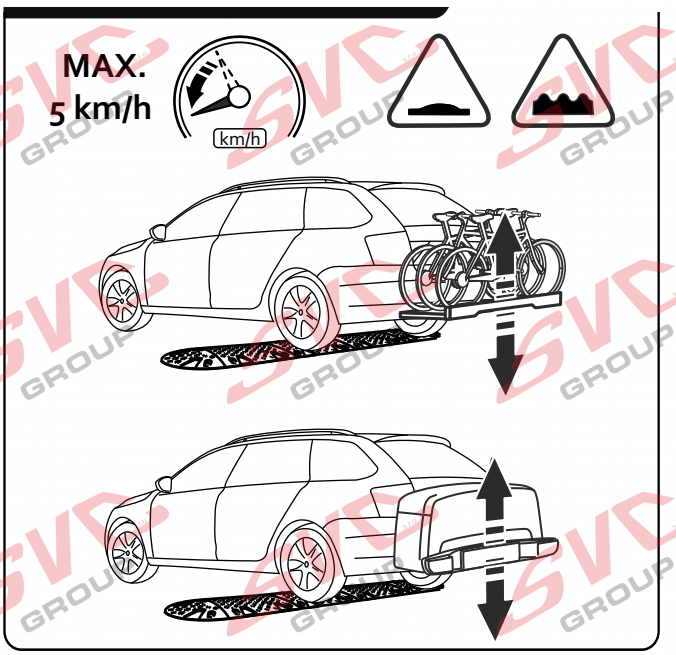


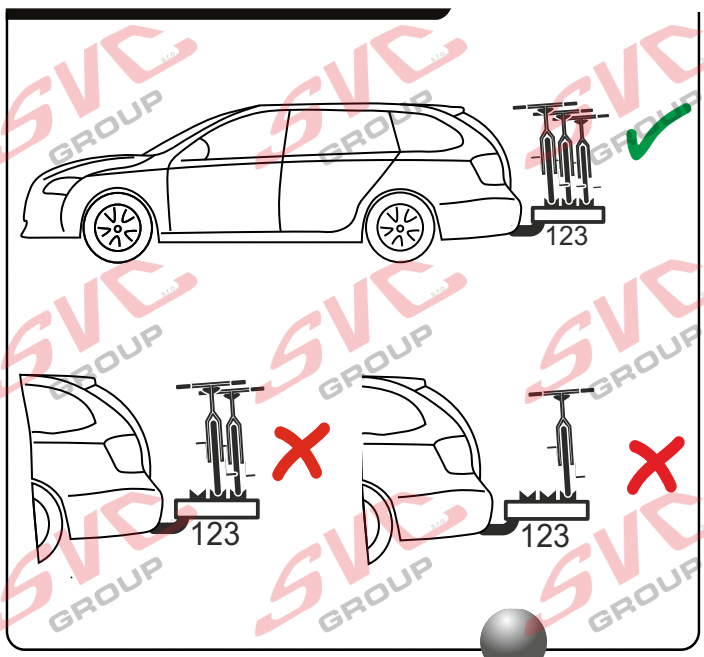


**SVC GROUP s.r.o.**
Vysokov 179 547 01 Náchod, Česká Republika +420 603 360 607 +420 491421021
www.svcgroup.cz

SVC GROUP ©-01-2025

Service Vitver Centrum