Montážní návod

(Montážny návod, Fitting instruction, Montageanleitumg, Instruzioni di montaggio, Monteringshandledning, Asennusohje, Instruction de montage, Montegehandleiding, Инструкция по установке)

Tažné zařízení

Ssang Yong ACTYON 02/2025->

Ťažné zariadenie
Towbars
Trekhaak
Anhängerkupplung de
Dispositif d'attelage
Equipo de remolque
Sprzęt holowniczy
Hinauslaitteet
Буксирное оборудование

výrobce / dodavatel

SVC Group s.r.o.

Odkaz na produkt:
https://www.svcgroup.cz/tazne-zarizeni-srouby-pevny-skoda-rapid-monte-carlo-10-2012-2018-p7283-v960

www.svcgroup.cz

Homologace - registrační certifikát

Exx -55R-01 x.01

EHC R-55
EHK 55-R

PODMÍNKY HOMOLOGACE

E-1

Montážní instrukce - Montažny inštrukcia - Installation insrtuktion - Montageanleitung - Istruzioni di montaggio - Instrukcja montażu - Manual de montaje Monteringsvejledning - Paigaldusjuhe nd - Asennusohje - Notice de montage - Sz. szerelési útmuutató - Montagehandleiding - Monteringsanvisning - Insructioni de montaj -Teringsanvisningar - Инструкции по монтажу

CZ *Volny prostor dle přílohy VII, směrniceč. EC 55-R EU musí být dodržen.*

SK *Volny priestor podľa prílohy VII, směrniceč. EC 55-R EÚ musí byť dodržaný.*

EN *The clerarance specied in appendix VII, diagram 25 ofguideline EC r-55 EU must be guaranteed.*

DE *Der Freiraum nach Anhang VII, Abbildung 25 der Richtlinie EC R-55 EU ist zu gewährleisten.*

HU *Az EC 55-R EU irányelv VII. mellékletében, a 25. ábrán a vonógömb elhelyezése számára elírt szabad tér-adatokat bizitosítani ke*

FR *La zone de dégagement doitément àannexe VII, illustration 25 de la directive EC 55-R EU.*

IT *Deve essere garantito lo spazio libero secondo l'allegato VII, gura 25 della direttiva EC 55-R EU.*

NL *De tussenruimte conform supplement VII, afbeelding 25 van de richtlijn EC 55-R moet in acht worden genomen.*

ES *Debe garantizarse el espacio libre, conforme al anexo VII, gura 25 de la directiva comunitaria EC 55-R EU.*

FIN *Vapaa tila on taattava direktiivin EC 55-R EU liitteen VII, kuvan 25 mukaisesti.*

SV *Spelrummet enligt bilaga VII, Figur 25 i riktlinje EC 55-R EU skall garanteras.*

NOR *Frirommment etter tillegg VII, gur 25 i direktiv EC 55-R EU skal overholdes.*

PL *Należy zapewnić szczelność zgodnie z rysunkiem nr 25 dyrektywy EC 55-R zawartej w załączniku nr VII.*

RU *Шарика в приложении VII. Директивы EC 55-R eu.*

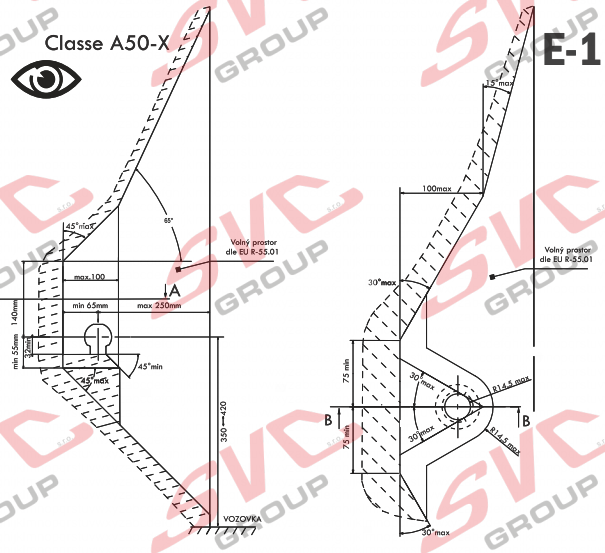

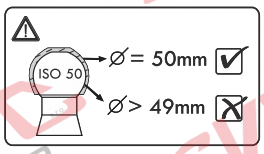

CZ *Při celkové přípustné hmotnosti vo zidla* SK *Pri celkovej přípustnej hmotnosti vozidla* EN *At laden weight ofthe vehicle*

DE *Bei zulässigem Gesamtgewicht des Fahrzeuges* HU *Rakománnyal terhelt jármsúly eseltén* FR *Pour poids total en charge autorisé du véhicule*

IT *Per un peso complessivo ammesso del veicolo* NL *Bij toelaatbaar totaal gewicht van het voertuig* ES *Con peso total autorizado del vehiculo* FIN *Ajoneuvon suurimmalla sallitulla kokonaispainola*

SV *Vid fordonets tillltna totlvikt* NOR *Ved kjøretøyets tillatte totalvekt* PL *W przypadku najwikszej dozwolonej masy cakowitej* RU *В случае нагруженного автомобиля*

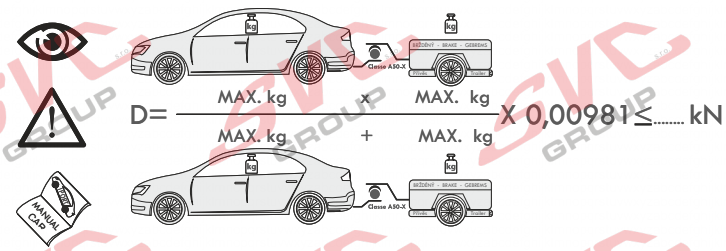

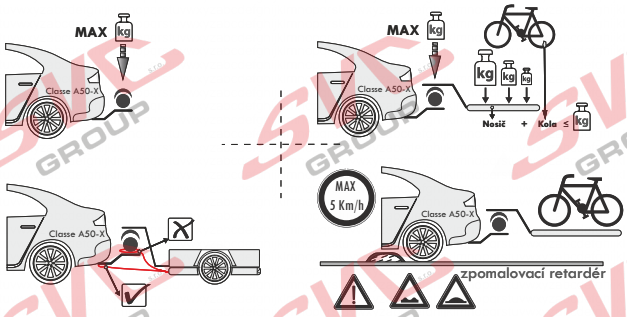

CZ *Pokud jsou v technickém průkazu vozidla uvedené nižší hodnoty než zveřejněné k dokumen taci výrobku . Jsou tyto hodnoty výrobce vozu směrodatné pro zapsání do technického průkazu vozidla.*

SK *Pokiaľ sú v technickom preukaze vozidla uvedenej nižšie hodnoty než zverejnené k dokumentácii výrobku. Sú tieto hodnoty výrobcu vozidla smerodajné pre zapísanie do technického preukazu vozidla.*

EN *If the vehicle's certicate of roadworthiness indicates lower values than those published in the product documentation. These values by the vehicle manufacturer are decisive for the entering into the vehicle's certificte of roadworthiness.*

DE *Falls im KFZ-Brief des Fahrzeugs niedrigere, als in der Dokumentation des Produkts verö entlichte Werte angeführt sind, sind diese Werte des Fahrzeugherstellers für den Eintrag in den KFZ-Brief des Fahrzeugs maßgebend.*

HU *Amennyiben a forgalmi engedélybe jegyzett adatok a gépjármű dokumentációban feltüntetetett adatoktól alacsonyabb értékűek lennének, úgy a gépjármű gyártója által megadott és a forgalmi engedélybe pontosan bejegyzendő adatokat kell irányadóként minősíteni.*

FR *Si, sur la carte grise du véhicule, vous trouvez des valeurs inférieures à celles publiées dans la documentation du produit, les valeurs du fabricant du véhicule sont déterminantes et devront être inscrites sur la carte grise du véhicule.*

IT *Se nella carta di circolazione del veicolo sono riportati valori inferiori a quelli indicati nella documentazione del prodotto. Questi valori del produttore del veicolo sono decisivi per la registrazione nella carta di circolazione del veicolo.*

NL *Als in het kentekenbewijs van het voertuig lagere waarden vermeld staan dan gepublic eerd in de productdocumentatie, dan zijn deze waarden van de fabrikant van het voertuig bindend voor inschrijving in het kentekenbewijs van het voertuig.*

ES *Si en la cha técnica del vehículo se indican valores menores que los publicados en la documentación del producto, estos valores facilitados por el fabricante del vehículo son decisivos para la inscripción en la ficha écnica del vehículo.*

FIN *Jos ajoneuvon rekisteriotteessa on esitetty alempia arvoja kuin tuotteen dokumentaatiossa esitetyt, ovat nämä ajoneuvon valmistajan antamat arvot ratkaisevia ajoneuvon rekisteriotteeseen merkitsemistä varten.*

SV *Om det i fordonets registreringsbevis nns angivna lägre värden än de som är angivna i produktens dokumentation, är dessa värden från fordonets tillverkare riktgivande för det som antecknas i fordonets registreringsbevis.*

NOR *Dersom det i kjøretøyets vognkort er oppgitt lavere verdier enn de som er o entliggjort som produktdokumentasjon, er disse angivelsene fra kjøretøysprodusenten retningsgivende for å noteres ned i kjøretøyets vognkort.*

PL *Jeżeli w dowodzie rejestracyjnym pojazdu są podane wartości niższe od tych, które znajdują się w dokumentacji wyrobu, to te dane producenta samochodu są miarodajne do wpisania ich do dowodu rejestracyjnego pojazdu.*

RU *Если в паспорте транспортного средства указаны более низкие значения, чем указанные в документации на изделие, эти значения производителя являются определяющими для записи в паспорт транспортного средства.*

SVC GROUP s.r.o. Průmyslová zóna - 179 547 01 Náchod-ČR www.svcgroup.cz e-mail: svc@svcgroup.cz Tel.:+420 491421021 +420 491421022 mob.: +420 603360607

QR kódem stáhnete rozšířeny montážní návod / Com o código QR, você pode baixar as instruções de montagem estendidas

SVC GROUP ©- 05/19

Nevíte si rady? Potřebujete poradit?

Náš zakaznický servis je vám k dispozici

+420 491 421 021

svc@svcgroup.cz

TAŽNÁ ZAŘÍZENÍ ®
SVC s.r.o.
GROUP
ORIGINAL

Opravdový specialista a Certifikovaný výrobce tažných zařízení s největším sortimentem v ČR. Rodinná firma s více jak 30letou ověřenou tradicí výroby, prodeje a montáže.

www.svcgroup.cz