CZ Pozor informace k záruce
SK Pozor informácie k záruke
EN Note the warranty information
DE Beachten Sie die Garantieinformation
HU Vegye gyelembe a jótállási információkat
FR Notez les informations de garantie
IT Nota le informazioni sulla garanzia
NL Let op de garantie-informatie
ES Atención
FIN Huomio
PL Uwaga
RU Внимание

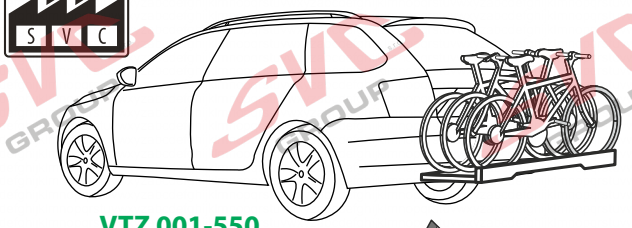

VTZ 001-550
VTZ 003-550

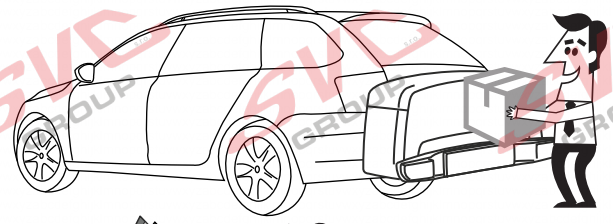

VTZ 002-550

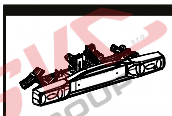

3 max. ≤ max. manual

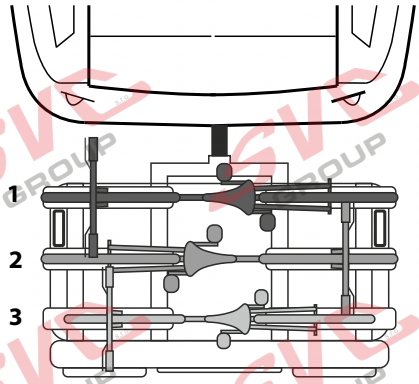

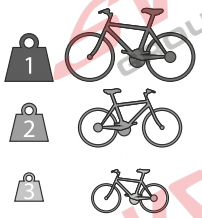

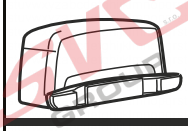 + ≤ max. manual

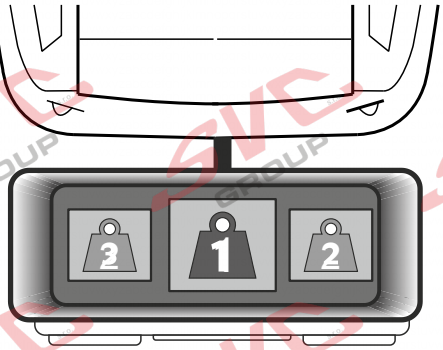

MAX. 5 km/h

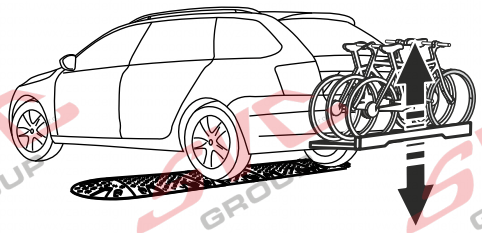

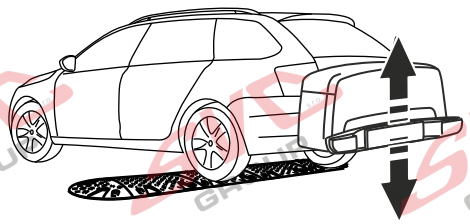

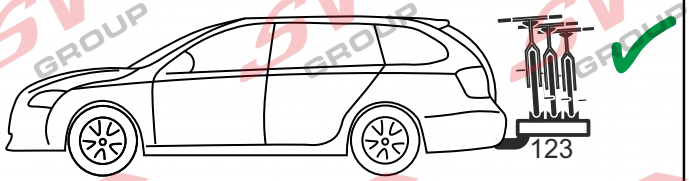

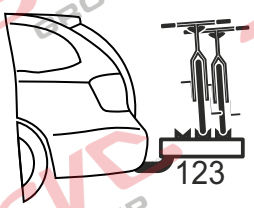

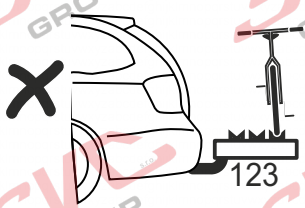

Vysokov 179
547 01 Náchod, Česká Republika
+420 603 360 607 +420 491421021

www.svcgroup.cz

Service Vitver Centrum

SVC GROUP © 08-2019