Tažné zařízení MG HS / EHS II 10/202+

Originál SVC GROUP s.r.o.

SVC GROUP s.r.o.
Vysokov 179, 547 01 Náchod, Česká Republika

www.svcgroup.cz

Katalogové číslo / Catalogue number / Katalognummer / Numero di catalogo:

VTZ 001-554
VTZ 003-554

VTZ 002-554

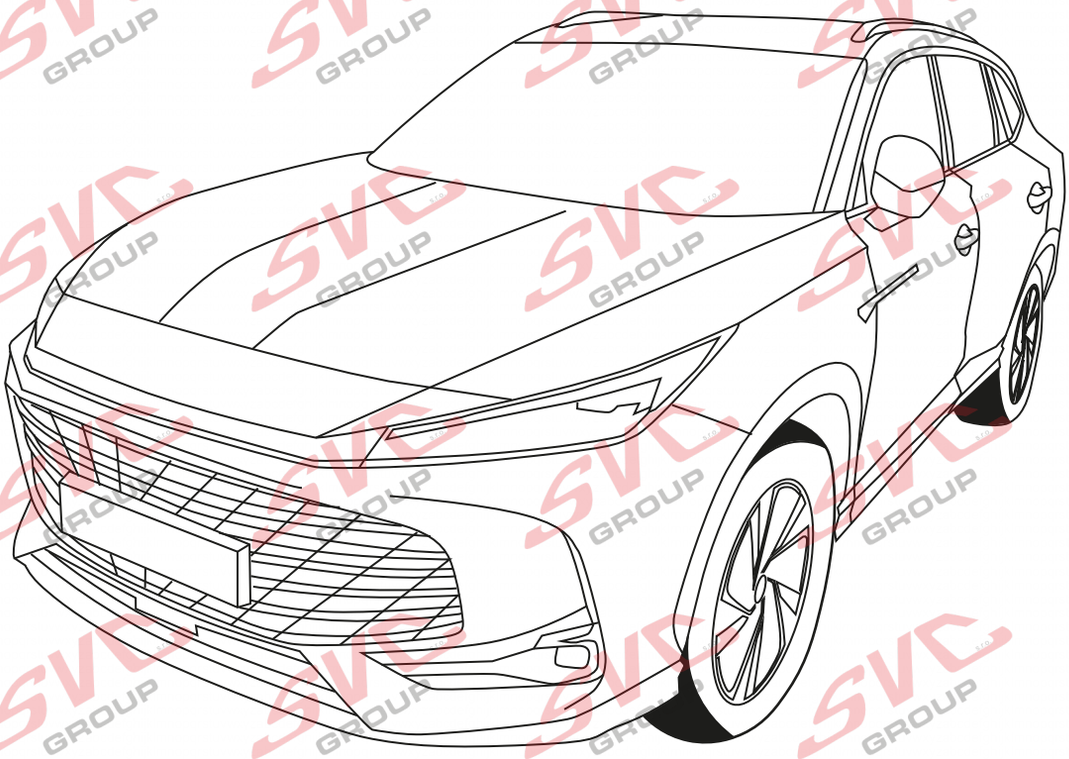

SCAN ME

CZ	Pro podrobné montážní instrukce a podmínky výrobku si naskenujte QR kód
SK	Pre podrobné montážne pokyny a podmienky produktu si môžete skenovať QR kód
GB	For detailed installation instructions and product conditions, scan the QR code
DE	Scannen Sie den QR-Code, um detaillierte Installationsanweisungen und Produktbedingungen zu erhalten
FR	Pour des instructions d'installation détaillées et les conditions du produit, scannez le code QR
ITA	Per istruzioni di installazione dettagliate e condizioni del prodotto, eseguire la scansione del codice QR
PL	Aby uzyskać szczegółowe instrukcje dotyczące instalacji i warunki produktu, zeskanuj kod QR
SP	Para obtener instrucciones detalladas de instalación y condiciones del producto, escanee el código QR
NL	Voor gedetailleerde installatie-instructies en productvoorwaarden, scan de QR-code
FIN	Tarkemmat asennusohjeet ja tuotteen ehdot on tarkistettava QR-koodilla
HU	A részletes telepítési utasítások és a termék feltételei között olvassa el a QR kódot
SLO	Za podrobna navodila za namestitev in pogoje izdelka skenirajte kodo QR
RU	Подробные инструкции по установке и условиям продукта отсканируйте QR-код.

35 let

e-mail: svc@scvgroup.cz Tel.:+420 491421021 +420 491421022 mob.: +420 603360607

© SVC GROUP s.r.o.

SK - Ťažné zariadenie, GB - Towbars, PL - Haki holownicze, DE - Anhängevorrichtungen, FR - Attelages, SPA - Ganchos, HUN – Vonohorgok, RO - Cârlig de remorcare

Tažné zařízení MC HS / EHS II

Original SVC GROUP s.r.o.

10/2024 ->

Tažné zařízení
Attelages
ANHÄNGEVORRICHTUNGEN

EHK - 01-0701

110	1 700	D=	8.99
kg	kg		kN

VTZ 001-554
VTZ 002-554
VTZ 003-554

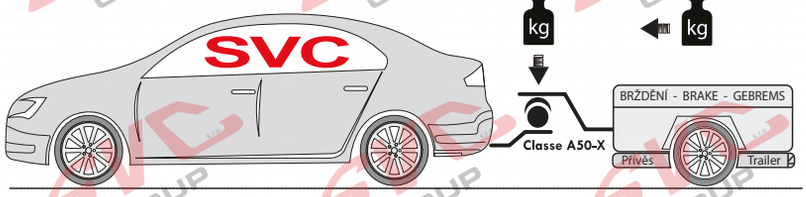

2->2.5 h

SCAN ME

PDF

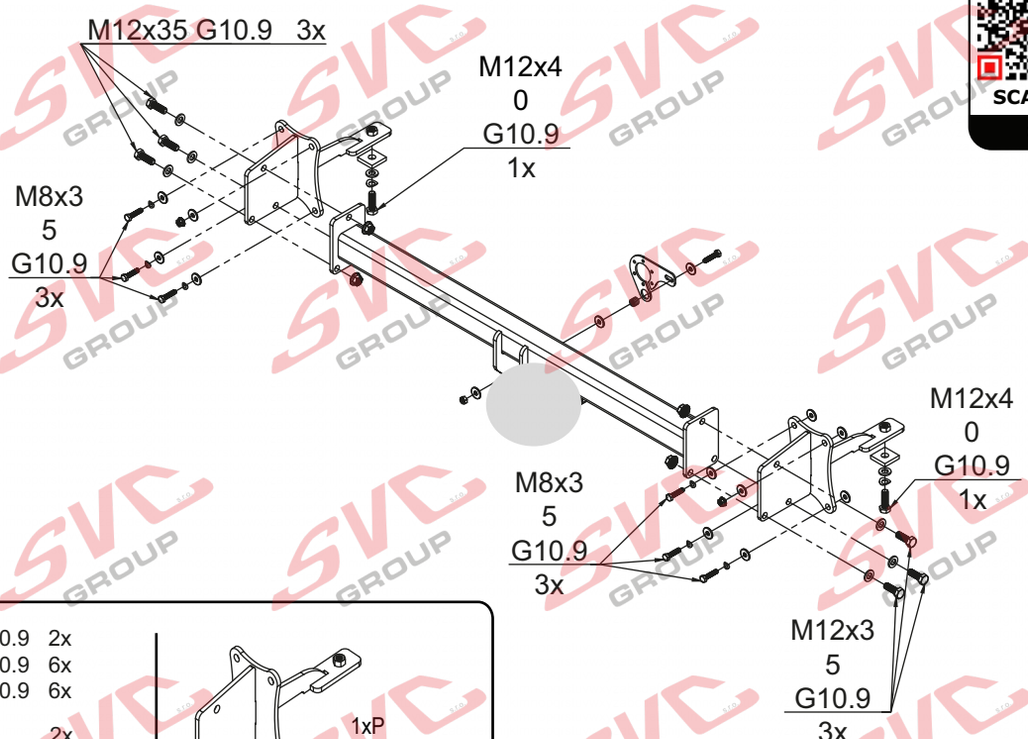

M12x40	G10.9	2x
M12x35	G10.9	6x
M8x35	G10.9	6x
Ø12		2x
Ø8		6x
Ø12		8x
Ø8		11x
M12		4x
M8		2x

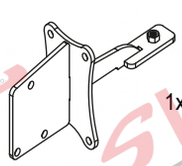

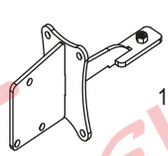

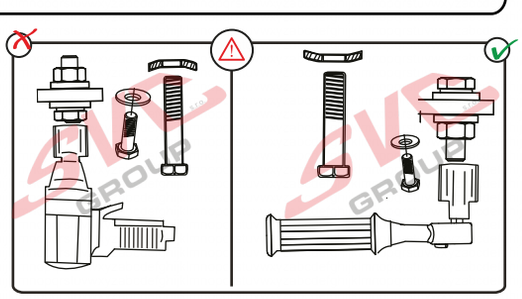

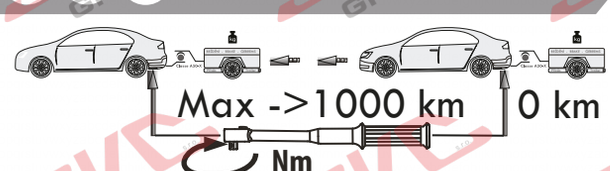

Nm

Pevnost	8,8	10,9	12,9
M6	9,7	14,3	16,1
M8	24,5	35,9	42,0
M10	48,4	71,0	83,0
M12	84,0	123,0	144,0
M14	133,0	196,0	229,0
M16	137,0	307,0	359,0

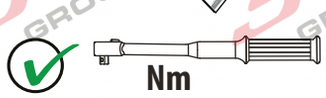

Nm

SVC GROUP s.r.o. Průmyslová zóna - 179
547 01 Náchod-ČR
www.svcgroup.cz
e-mail: svc@svcgroup.cz
Tel.: +420 491421021
+420 491421022
mob.: +420 603360607

QR kódem si stáhnete si rozšířený montážní návod / With QR code you can download the extended assembly instructions

SVC GROUP ©- 09/23

Tažné zařízení
Attelages
ANHÄNGEVORRICHTUNGEN

CS Montážní návod

Pro podrobné montážní instrukce a podmínky výrobku si naskenujte QR kód

Odmontujte zadní světla, zadní nárazník a jeho kovovou výztuhu (tato nebude již zapotřebí). Ošetřete místa přichycení tažného zařízení antikorozní úpravou. Nasuňte boky tažného zařízení od zadu do nosníků a mezi příložky a karoserii vložte velkoplošné podložky o průměru 8 mm. Poté přichyťte
6 šrouby M8x35 (10.9) a dvěma korunkovými maticemi M8 přes velkoplošné podložky o průměru 8 mm. Od spodu přichyťte šrouby M12x40 (10.9) přes čtvercovou podložku 8 mm, nedotahujte!
3. Mezi takto připravené boky namontujte hlavní nosník tažného zařízení 6 šrouby M12x35 (10.9). Poté vše vyrovnejte a dotáhněte dle utahovacích momentů.
Zhotovte výřez nárazníku dle druhu systému a namontujte zpět všechny díly odmontované v bodě č. 1.

EN Installation instructions

For detailed installation instructions and product conditions, scan the QR code

1. Remove the rear lights, the rear bumper and its metal reinforcement (this will no longer be needed). Treat the towing bracket attachment points with an anti-corrosion treatment.
2. Slide the sides of the towing bracket from the rear into the beams and insert large 8 mm diameter washers between the tabs and the bodywork. Then fasten with 6 M8x35 bolts (10.9) and two M8 crown nuts over the large 8 mm diameter washers. From the bottom, fasten with M12x40 (10.9) screws through the 8 mm square washer, do not tighten!
3. Install the main towing bracket between the sides prepared in this way with 6 M12x35 (10.9) screws. Then align and tighten according to the tightening torques. Cut out the bumper according to the type of system and reinstall all the parts removed in step 1.

SK Montážny návod

Pre podrobné montážne pokyny a podmienky produktu si môžete skenovať QR kód

1. Odstráňte zadné svetlá, zadný nárazník a jeho kovovú výstuhu (tá už nebude potrebná). Ošetrite upevňovacie body ťažného zariadenia antikoróznym prípravkom.
2. Zasuňte bočné časti ťažného zariadenia zozadu do nosníkov a medzi výstupky a karosériu vložte veľké podložky s priemerom 8 mm. Potom ich upevnite pomocou 6 skrutiek M8x35 (10.9) a dvoch korunových matíc M8 cez veľké podložky s priemerom 8 mm. Zospodu upevnite skrutkami M12x40 (10.9) cez štvorcovú podložku 8 mm, nedoťahujte!
3. Nainštalujte hlavnú ťažnú konzolu medzi takto pripravené boky pomocou 6 skrutiek M12x35 (10,9). Potom ich vyrovnajte a utiahnite podľa uťahovacích momentov. Vyrežte nárazník podľa typu systému a znovu namontujte všetky diely odstránené v kroku 1.

DE Montageanleitung

Scannen Sie den QR-Code, um detaillierte Installationsanweisungen und Produktbedingungen zu erhalten

1. entfernen Sie die Rückleuchten, den hinteren Stoßfänger und seine Metallverstärkung (diese wird nicht mehr benötigt). Behandeln Sie die Befestigungspunkte der Anhängevorrichtung mit einem Korrosionsschutzmittel.
2. Schieben Sie die Seiten der Abschlepphalterung von hinten in die Träger und setzen Sie große Unterlegscheiben mit 8 mm Durchmesser zwischen die Laschen und die Karosserie. Dann mit 6 Schrauben M8x35 (10.9) und zwei Kronenmuttern M8 über den großen Unterlegscheiben mit 8 mm Durchmesser befestigen. Von unten mit M12x40 (10.9) Schrauben durch die 8 mm Vierkantscheibe befestigen, nicht festziehen!
3. Montieren Sie die Hauptzugvorrichtung zwischen den so vorbereiteten Seiten mit 6 Schrauben M12x35 (10,9). Anschließend ausrichten und gemäß den Anzugsdrehmomenten anziehen. Schneiden Sie den Stoßfänger entsprechend dem Systemtyp aus und bauen Sie alle in Schritt 1 entfernten Teile wieder ein."

PL Instrukcja montażu

Aby uzyskać szczegółowe instrukcje instalacji i warunki produktu, zeskanuj kod QR

1. zdemontować tylne światła, tylny zderzak i jego metalowe wzmocnienie (nie będzie już potrzebne). Zabezpieczyć punkty mocowania haka holowniczego środkiem antykorozyjnym.
2. Wsuń boki haka holowniczego od tyłu w belki i włóż duże podkładki o średnicy 8 mm między zaczepy a nadwozie. Następnie przykręć 6 śrubami M8x35 (10.9) i dwiema nakrętkami koronowymi M8 nad dużymi podkładkami o średnicy 8 mm. Od dołu przykręcić śrubami M12x40 (10.9) przez kwadratową podkładkę 8 mm, nie dokręcać!
3. Zamontować główny wspornik holowniczy między tak przygotowanymi bokami za pomocą 6 śrub M12x35 (10,9). Następnie wyrównaj i dokręć zgodnie z momentami dokręcania. Wyciąć zderzak zgodnie z typem systemu i ponownie zamontować wszystkie części usunięte w kroku 1.

FR Notice de montage

Pour des instructions d'installation détaillées et les conditions du produit, scan ez le code QR

1. Enlever les feux arrière, le pare-chocs arrière et son renfort métallique (il ne sera plus nécessaire). Traiter les points de xation de la barre d'attelage avec un produit anticorrosion.
2. Glisser les côtés de la barre d'attelage par l'arrière dans les poutres et insérer de grandes rondelles de 8 mm de diamètre entre les pattes et la carrosserie. Fixer ensuite avec 6 boulons M8x35 (10.9) et deux écrous couronnes M8 sur les grandes rondelles de 8 mm de diamètre. Par le bas, xer avec des vis M12x40 (10.9) à travers la rondelle carrée de 8 mm, ne pas serrer !
3. Installez le support de remorquage principal entre les côtés ainsi préparés avec 6 vis M12x35 (10,9). Ensuite, alignez et serrez selon les couples de serrage. Découpez le pare-chocs en fonction du type de système et réinstallez toutes les pièces retirées à l'étape 1.

SVC GROUP s.r.o. Průmyslová zóna - 179 547 01 Náchod-ČR www.svcgroup.cz e-mail: svc@svcgroup.cz Tel.:+420 491421021 +420 491421022 mob.: +420 603360607
QR kódem stáhnete rozšířený montážní návod / Verwenden Sie den QR-Code, um die erweiterte Montageanleitung herunterzuladen
SVC GROUP ©- 05/19

SCAN ME

11.

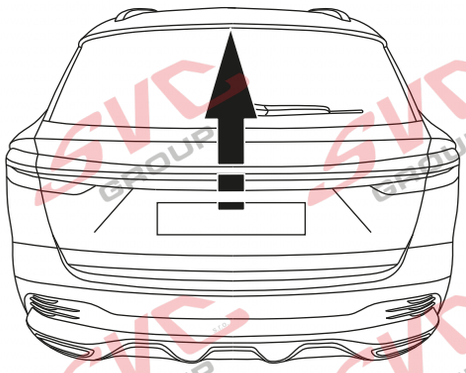

12.

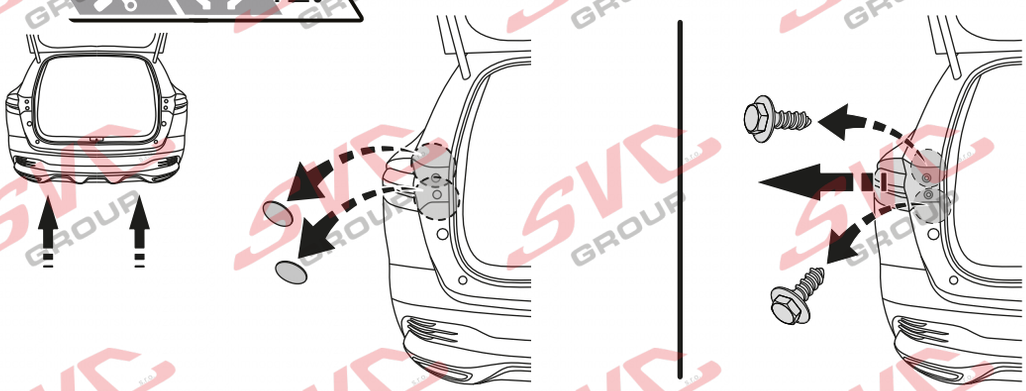

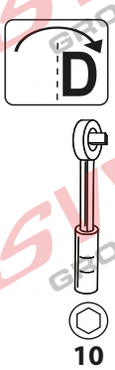

13.

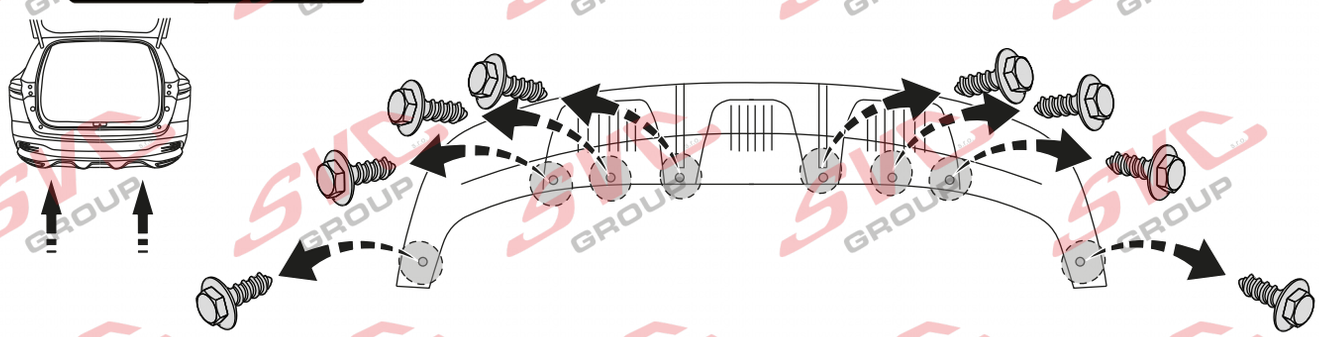

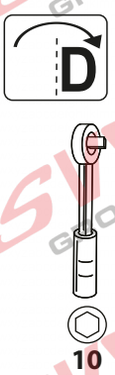

14.

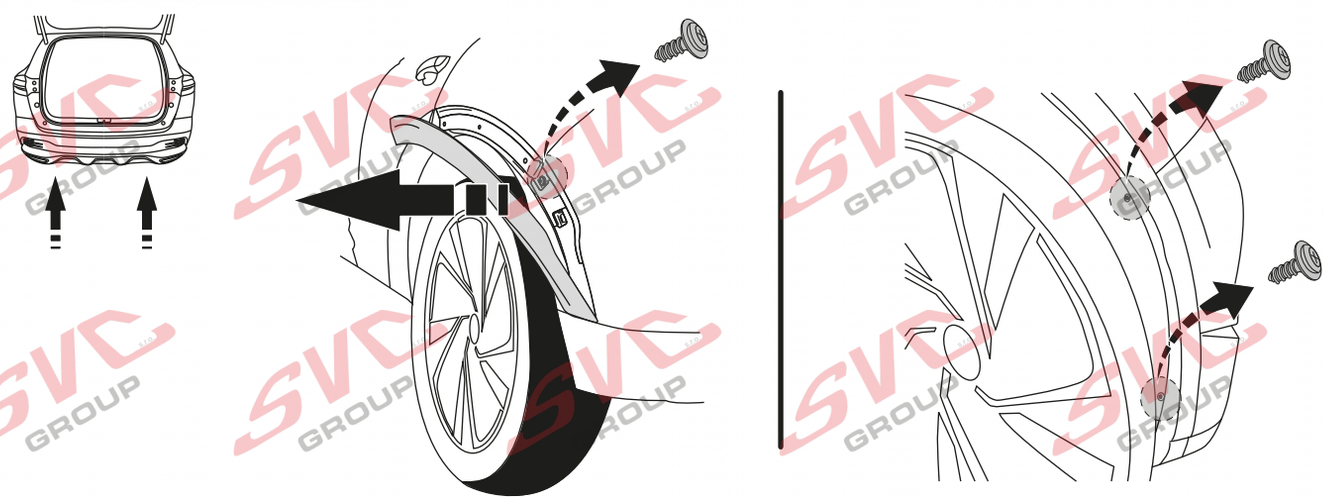

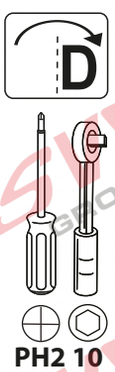

SVC GROUP ©- 15/2020

SVC GROUP s.r.o. Průmyslová zóna - 179
547 01 Náchod-ČR
www.svcgroup.cz
e-mail: svc@svcgroup.cz
Tel.: +420 491421021
+420 491421022
mob.: +420 603360607

QR kódem stáhnete rozšířeny montážní návod / Met QR-code kunt u de uitgebreide montage-instructies downloaden

SVC GROUP ©- 05/19

15.

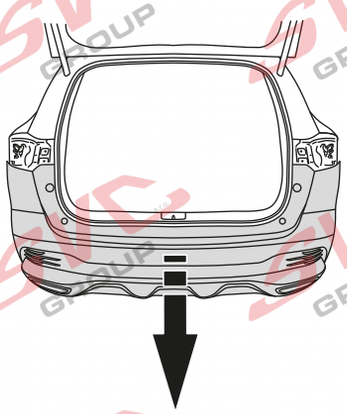

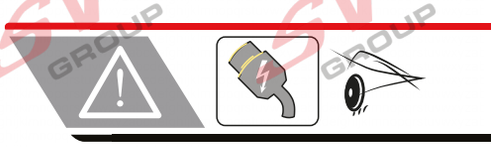

16.

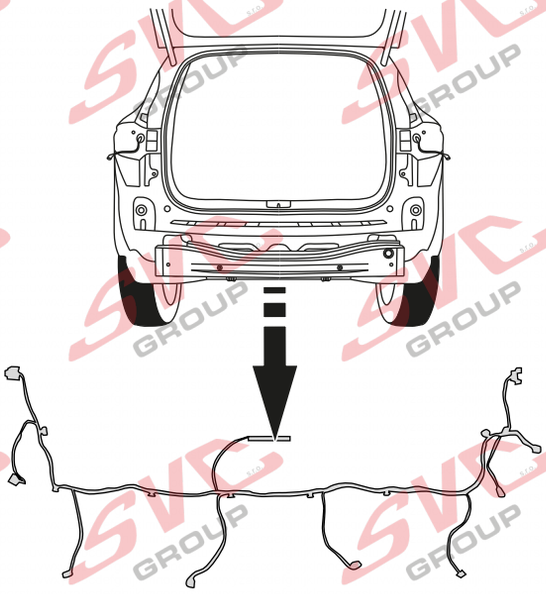

17.

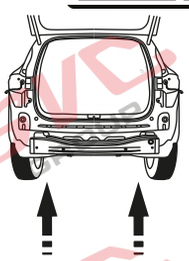

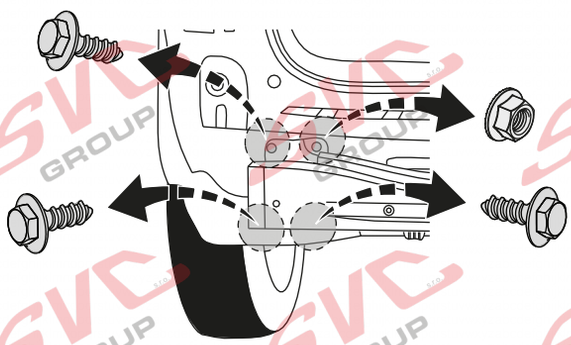

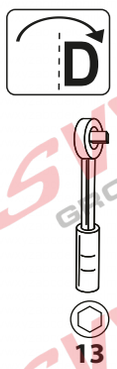

18.

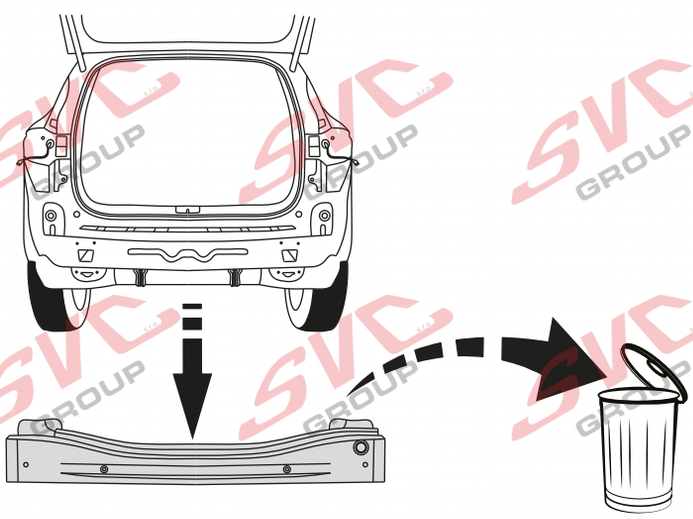

SVC GROUP ©- 15/2020

SVC GROUP s.r.o. Průmyslová zóna - 179 547 01 Náchod-ČR www.svcgroup.cz e-mail: svc@svcgroup.cz Tel.: +420 491421021 +420 491421022 mob.: +420 603360607

QR kódem stáhnete rozšířeny montážní návod / Met QR-code kunt u de uitgebreide montage-instructies downloaden

SVC GROUP ©- 05/19

19.

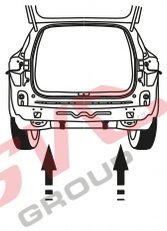

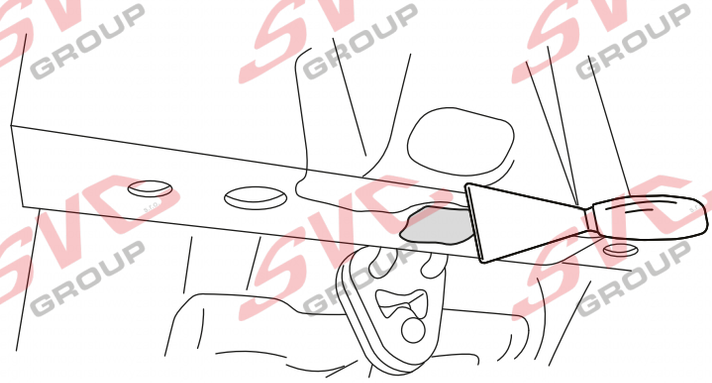

10.

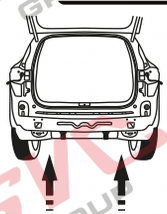

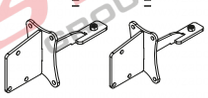

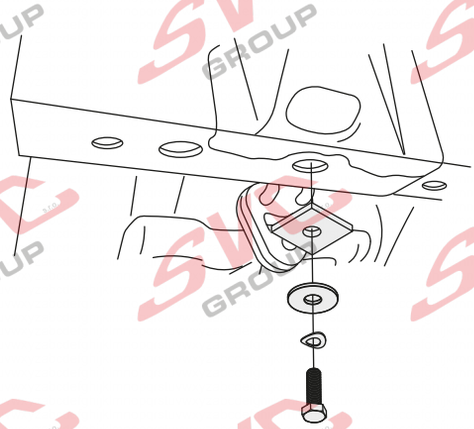

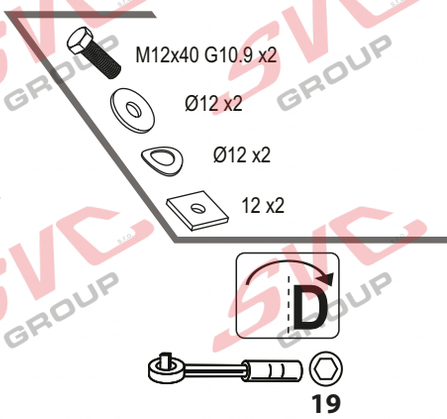

11.

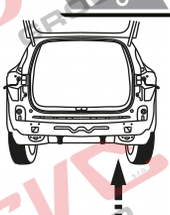

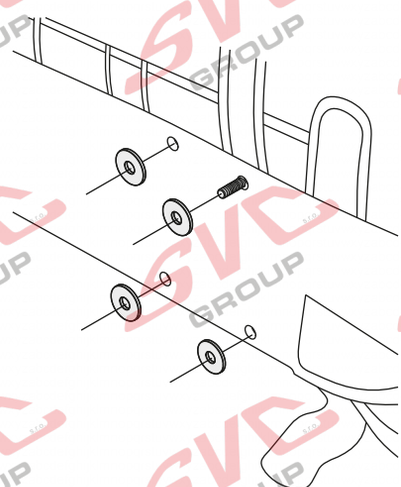

12.

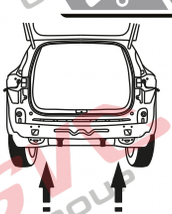

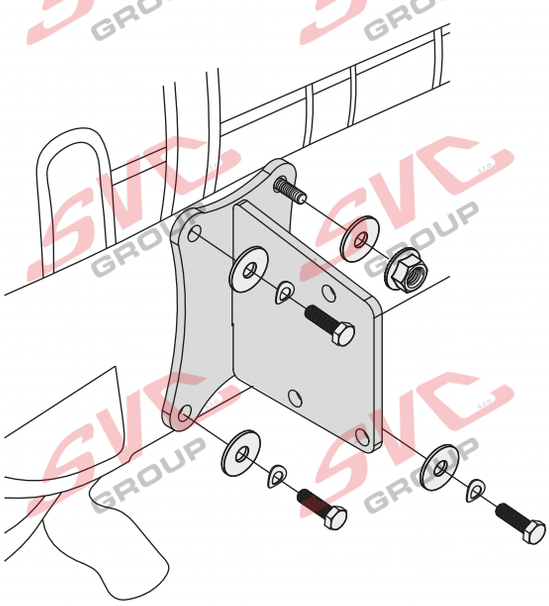

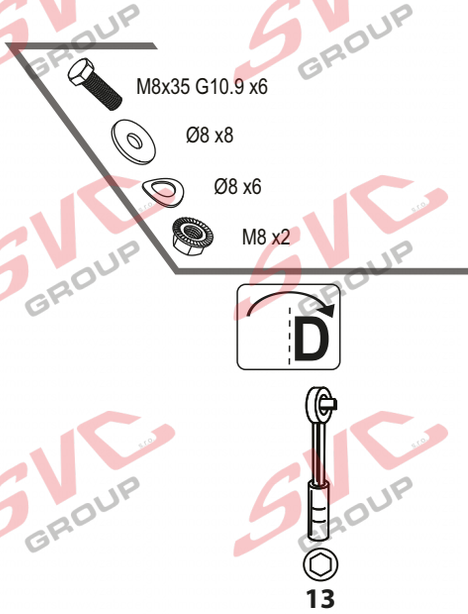

SVC GROUP ©- 15/2020

SVC GROUP s.r.o. Průmyslová zóna - 179
547 01 Náchod-ČR
www.svcgroup.cz
e-mail: svc@svcgroup.cz
Tel.: +420 491421021
+420 491421022
mob.: +420 603360607

QR kódem stáhnete rozšířeny montážní návod / Met QR-code kunt u de uitgebreide montage-instructies downloaden

SVC GROUP ©- 05/19

13.

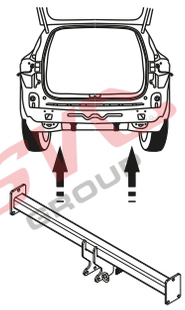

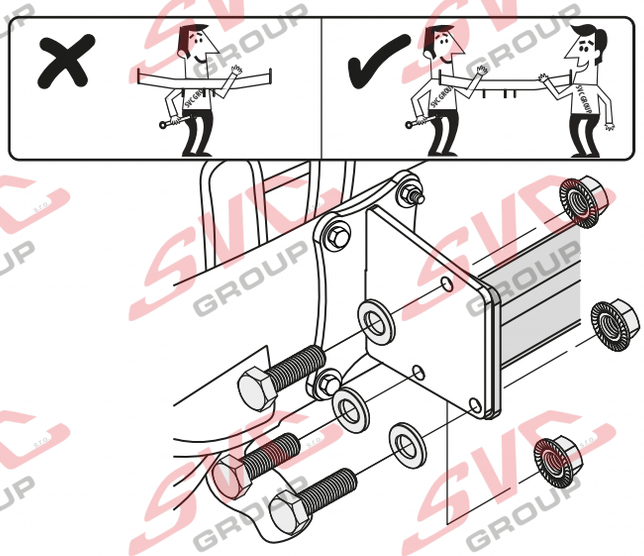

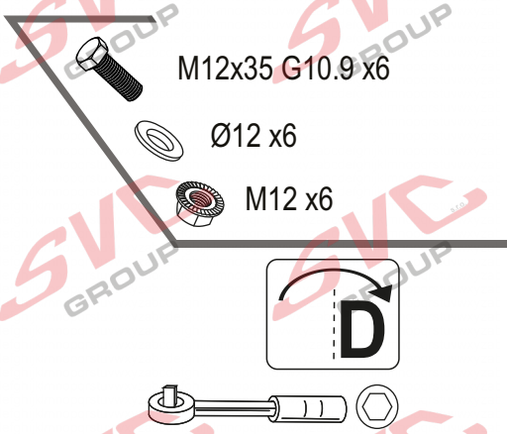

14.

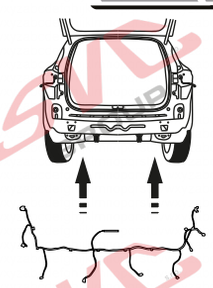

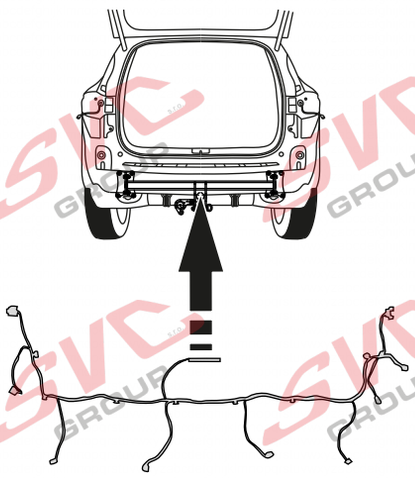

15.

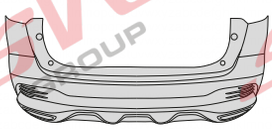

1:1 → 20.

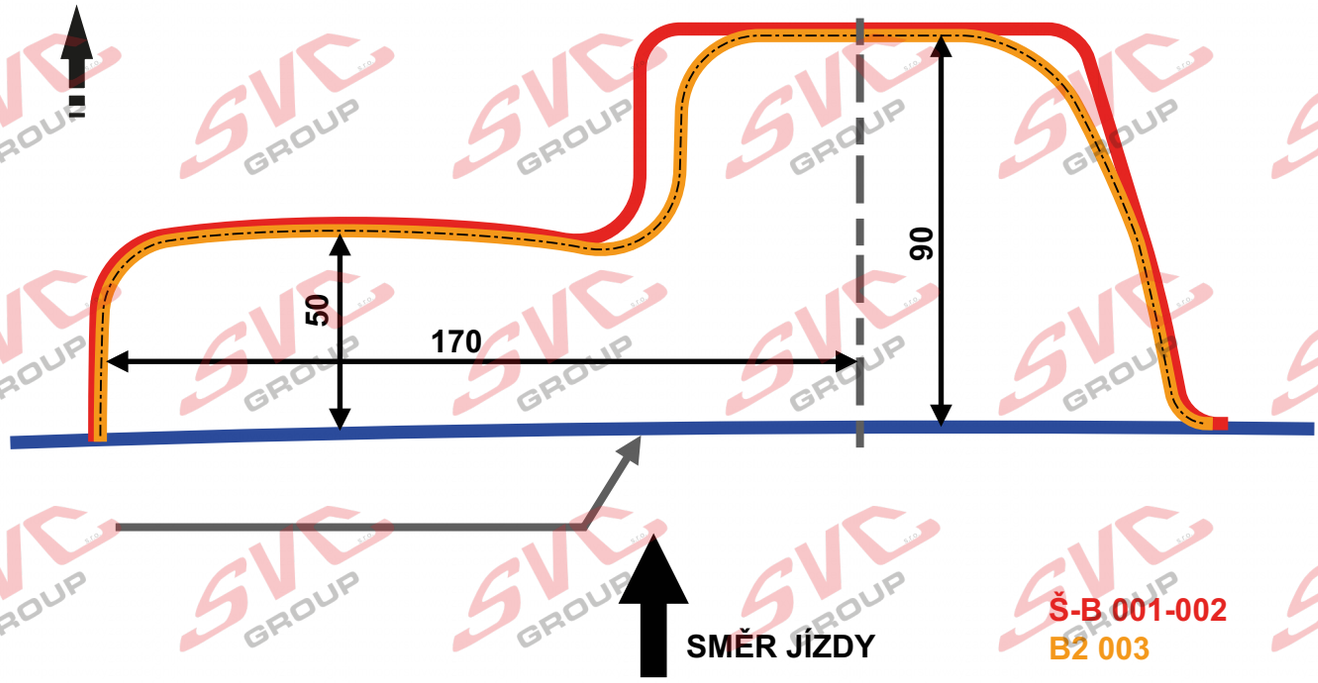

Š-B 001-002
B2 003

SVC GROUP ©- 15/2020

SVC GROUP s.r.o. Průmyslová zóna - 179
547 01 Náchod-ČR
www.svcgroup.cz
e-mail: svc@svcgroup.cz
Tel.: +420 491421021
+420 491421022
mob.: +420 603360607

QR kódem stáhnete rozšířeny montážní návod / Met QR-code kunt u de uitgebreide montage-instructies downloaden
SVC GROUP ©- 05/19

116.

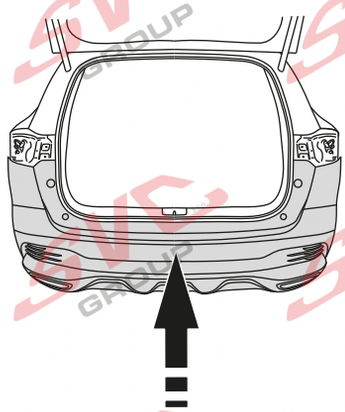

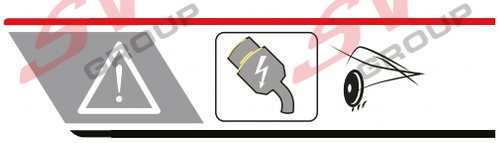

117.

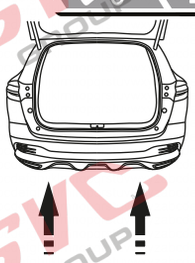

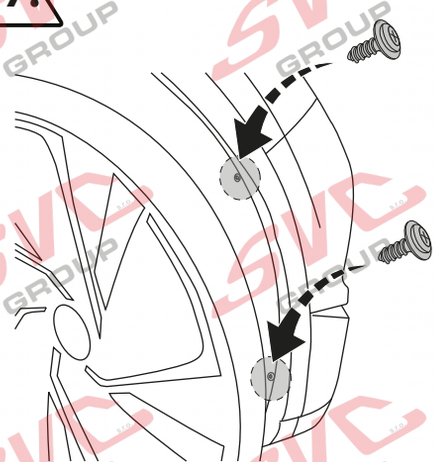

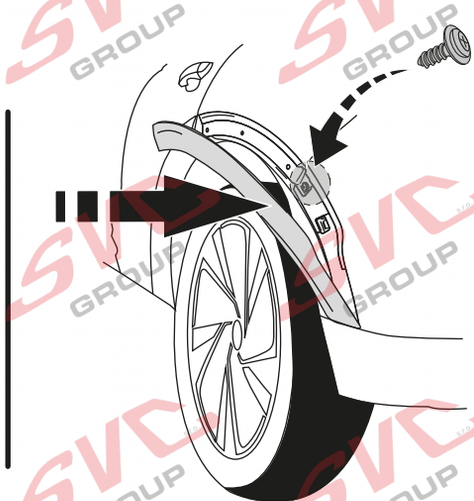

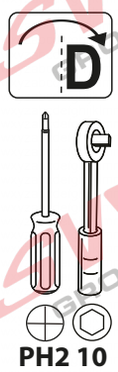

118.

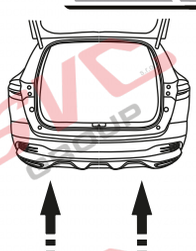

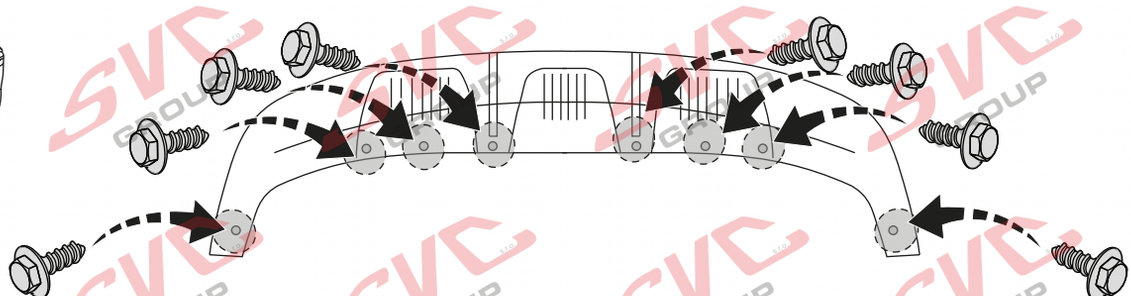

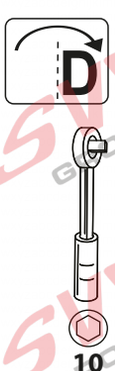

119.

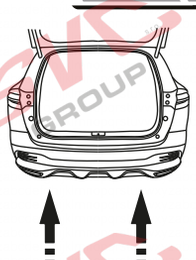

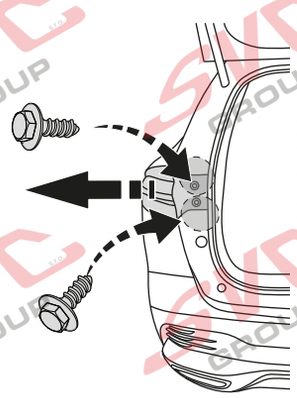

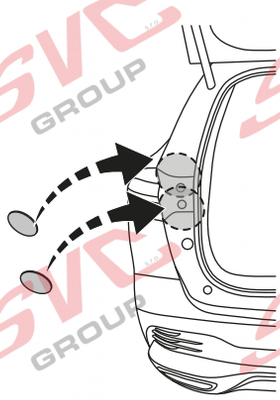

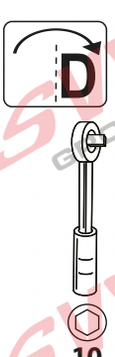

SVC GROUP s.r.o. Průmyslová zóna - 179
547 01 Náchod-ČR
www.svcgroup.cz
e-mail: svc@svcgroup.cz
Tel.: +420 491421021
+420 491421022
mob.: +420 603360607

QR kódem stáhnete rozšířeny montážní návod / Met QR-code kunt u de uitgebreide montage-instructies downloaden

Š-B 001-002
B2 003

MG HS / EHS II
2024

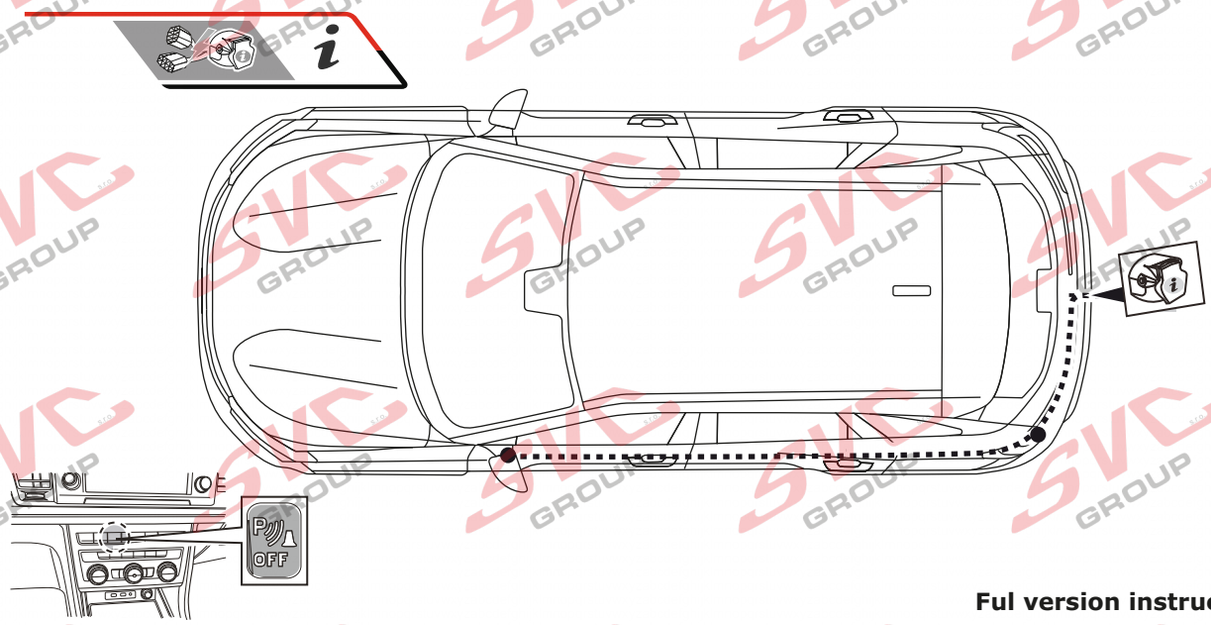

SCAN ME

Ful version instruction SCAN ME

Informace pro odpojování couvacích senzorů PDC pro tažné zařízení

Vypínač pro vypínání couvacích senzoru PCD je umístněný na palubní desce vozu.
od elektropřípojky tažných zařízení.
Nemusíte tedy pracně na elektroinstalaci vozu napojovat odpojování couvacích senzorů PDC a zpětných kamer
Pokud chcete senzory vypnout, použijte vypínač na palubní desce.

Zapište si číslo klíče
Zapíšte si číslo kľúča
Write down the key number
Notieren Sie die Schlüsselnummer

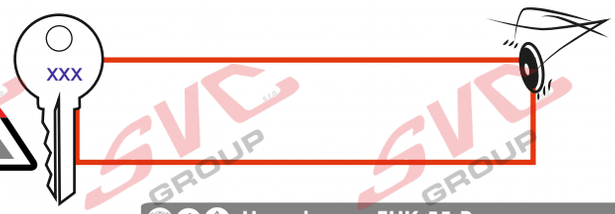

Homologace EHK 55-R

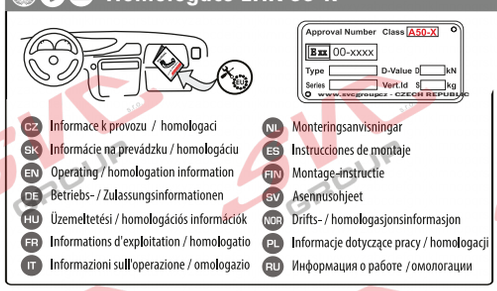

SVC GROUP TEAM

Děkuje za důvěru / Ďakuje za dôveru

Registration / Registrierung

Thank you for your trust / Danke Für dein Vertrauen

Merci pour votre conance / Grazie per la tua ducia

Tankewol foar jo fertrouwen

Registrace / Registrácia

Registration /
Registrierung
Inscription /
Registrazione
Rekisteröinti /
Регистрация

PDF

40 let

SVC GROUP s.r.o. Průmyslová zóna - 179 547 01 Náchod-ČR www.svcgroup.cz e-mail: svc@svcgroup.cz Tel.:+420 491421021 +420 491421022 mob.: +420 603360607

QR kódem stáhnete rozšířeny montážní návod / QR kódom stiahn te rozšírené montážny návod

SVC GROUP ©- 03/2025

CZ Informace k provozu / homologaci

www.svcgroup.com

Výrobek je vyráběný dle platných norem EHK-55 R pro prodej ve státech EU. Informace pro použití, provoz a záruky pro tažné zařízení naleznete na našem webu, www.svcgroup.cz
Technické informace > Tažné zařízení>Všeobecné podmínky použití výrobku. Nebo si je stáhněte aplikace přes přiložený QR-cod
Součástí dodávky tažného zařízení je dodán TYPOVÝ LIST. Tento typový list slouží pro zapsání výrobku do technického průkazu vozidla, a obsahuje základní podmínky pro použití výrobku.
Typový list slouží i jako záruční lis proto jej uschovejte v dokumentaci vozidla.

SK Informácie na prevádzku / homologáciu

www.svcgroup.com

Výrobok je vyrábaný podľa platných noriem EHK-55 R pre predaj v štátoch EÚ. Informácie pre použitie, prevádzku a záruky pre ťažné zariadenie nájdete na našom webe, www.svcgroup.cz
Technické informácie> Ťažné zariadenie> Všeobecné podmienky použitia výrobku. Alebo si ich stiahnite aplikácie cez priložený QR-cod
Súčasťou dodávky ťažného zariadenia je dodaný TYPOVÝ LIST. Tento typový list slúži pre zapísanie výrobku do technického preukazu vozidla, a obsahuje základné podmienky použitia výrobku.
Typový list slúži aj ako záručný lis preto ho uschovajte v dokumentácii vozidla.

EN Operating / homologation information

www.svcgroup.com

The product is manufactured according to the applicable EHK-55 R standards for sale in EU countries. Information on the use, operation and warranties for the towbar can be found
on our website, www.svcgroup.com
Technical information> Towing hitch> General conditions of use. Or download them via QR-cod
The towing device is supplied with a TYPE SHEET. This data sheet is used to enter the product in the vehicle registration document and contains the basic conditions for use of the product.
The data sheet also serves as a warranty press, so keep it in the vehicle documentation.

DE Betriebs / Zulassungsinformationen

www.svcgroup.com

Das Produkt wird gemäß den geltenden EHK-55 R-Standards für den Verkauf in EU-Ländern hergestellt. Informationen zu Verwendung, Betrieb und Gewährleistung der
Anhängerkupplung finden Sie auf unserer Website www.svcgroup.com
Technische Informationen> Anhängerkupplung> Allgemeine Nutzungsbedingungen. Oder laden Sie sie per QR-Code herunter
Die Anhängevorrichtung wird mit einem TYPENBLATT geliefert. Dieses Datenblatt dient zur Eintragung des Produkts in das Kfz-Kennzeichen und enthält die Grundbedingungen
für die Verwendung des Produkts. Das Datenblatt dient auch als Garantiepresse. Bewahren Sie es daher in der Fahrzeugdokumentation auf.

ES Instrucciones de montaje

www.svcgroup.com

El producto se fabrica de acuerdo con los estándares EHK-55 R aplicables para la venta en países de la UE.
Puede encontrar información sobre el uso, el funcionamiento y las garantías
de la barra de remolque en nuestro sitio web, Información técnica> Enganche de remolque> Condiciones generales de uso.
O descárguelos a través de QR-cod
El dispositivo de remolque se suministra con una HOJA DE TIPO. Esta hoja de datos se utiliza para ingresar el producto en el documento de registro del vehículo y contiene
las condiciones básicas para el uso del producto. La hoja de datos también sirve como una prensa de garantía, por lo tanto, consérvela en la documentación del vehículo.

FR Informations d'exploitation / homologation

www.svcgroup.com

Le produit est fabriqué conformément aux normes EHK-55 R applicables pour la vente dans les pays de l'UE.
Des informations sur l'utilisation, le fonctionnement et les garanties de
l'attelage sont disponibles sur notre site Web, www.svcgroup.com.
Informations techniques> Attelage de remorquage> Conditions générales d'utilisation. Ou téléchargez-les via QR-cod
Le dispositif de remorquage est fourni avec une feuille de type. Cette fiche technique est utilisée pour entrer le produit dans le certificat d'immatriculation du véhicule et contient les
conditions de base pour l'utilisation du produit. La fiche technique sert également de presse de garantie, conservez-la dans la documentation du véhicule.

SVC GROUP ©- 03/2025

Tažné zařízení
Attelages
ANHÄNGEVORRICHTUNGEN
TOWBARS

Homologace - registrační certifikát
Exx -55R-01 x.01
EHC R-55
EHK 55-R

Podnínky homologace a provozu
Podmienky homologácie a prevádzky
Conditions for approval and operation
Zulassungs- und Betriebsbedingungen

E-1

Montážní instrukce - Montažny inštrukcia - Installation insrtuktion - Montageanleitung - Istruzioni di montaggio - Instrukcja montaźu - Manual de montaje Monteringsvejledning - Paigaldusjuhe nd -Asennusohje - Notice de montage - Sz. szerelési útmuutató - Montagehandleiding - Monteringsanvisning - Insructioni de montaj -Teringsanvisningar -

CZ Volny prostor dle přílohy VII, směrniceč. EC 55-R EU musí být dodržen.

SK Volny priestor podľa prílohy VII, směrniceč. EC 55-R EÚ musí byť dodržaný.

EN The clerarance specied in appendix VII, diagram 25 ofguideline EC r-55 EU must be guaranteed.

DE Der Freiraum nach Anhang VII, Abbildung 25 der Richtlinie EC R-55 EU ist zu gewährleisten.

HU Az EC 55-R EU irányelv VII. mellékletében, a 25. ábrán a vonógömb elhelyezése számára elírt szabad tér-adatokat bizitosítani ke

FR La zone de dégagement doitément àannexe VII, illustration 25 de la directive EC 55-R EU.

IT Deve essere garantito lo spazio libero secondo l'allegato VII, gura 25 della direttiva EC 55-R EU.

NL De tussenruimte conform supplement VII, afbeelding 25 van de richtlijn EC 55-R moet in acht worden genomen.

ES Debe garantizarse el espacio libre, conforme al anexo VII, gura 25 de la directiva comunitaria EC 55-R EU.

FIN Vapaa tila on taattava direktiivin EC 55-R EU liitteen VII, kuvan 25 mukaisesti.

SV Spelrummet enligt bilaga VII, Figur 25 i riktlinje EC 55-R EU skall garanteras.

NOR Frirommente etter tillegg VII, gur 25 i direktiv EC 55-R EU skal overholdes.

PL Należy zapewnić szczelność zgodnie z rysunkiem nr 25 dyrektywy EC 55-R zawartej w załączniku nr VII.

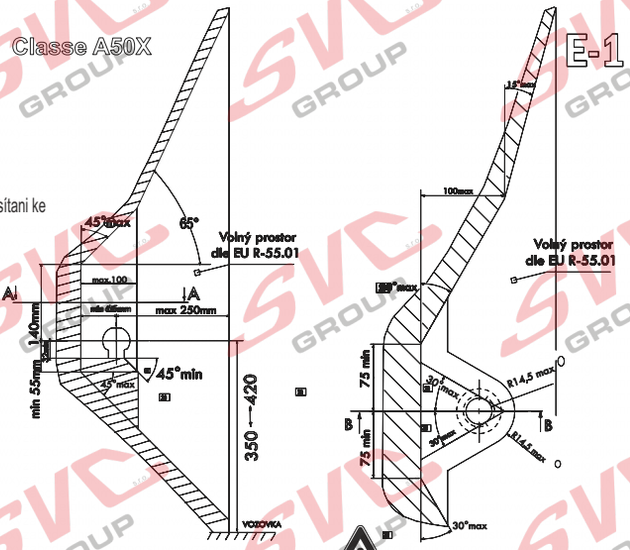

CZ Při celkové přípustné hmotnosti vozidla SK Pri celkovej povolennej hmotnosti vozidla EN With a total permissible vehicle weight

DE Bei einem zulässigen Gesamtgewicht des Fahrzeugs HU A jármű teljes megengedett tömegénél

FR Pour un poids total autorisé du véhicule IT Con peso totale ammesso del veicolo

ES Con el peso total admisible del vehículo FIN Ajoneuvon kokonaispaino SV Pri skupni dovoljeni maso vozila

NOR Ved total tillatt kjøretøyets vekt PL Przy całkowitej dopuszczalnej masie pojazdu NL Bij een totaal toegestaan voertuiggewicht

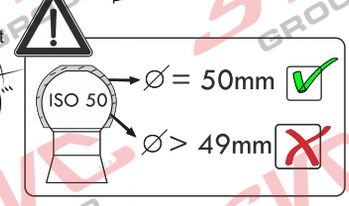

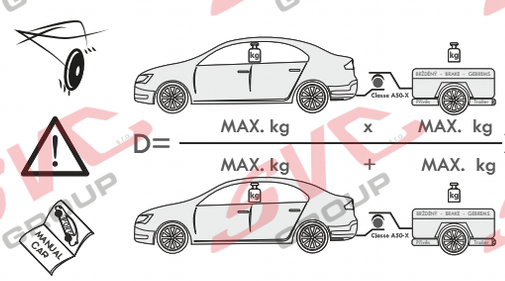

$$D = \frac{\text{MAX. kg} \times \text{MAX. kg}}{\text{MAX. kg} + \text{MAX. kg}} \times 0{,}00981 \leq \ldots\ldots \text{kN}$$

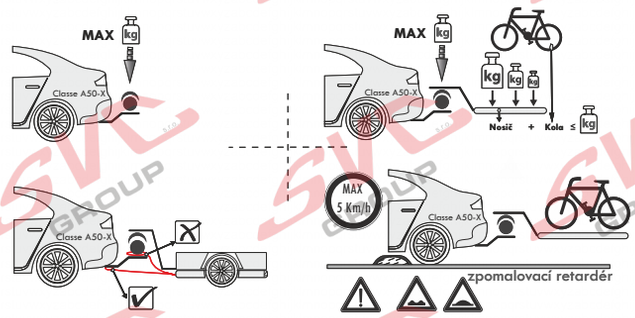

CZ Pokud jsou v technickém průkazu vozidla uvedené nižší hodnoty než zveřejněné k dokumentaci výrobku . Jsou tyto hodnoty výrobce vozu směrodatné pro zapsání do technického průkazu vozidla.

SK Pokiaľ sú v technickom preukaze vozidla uvedenej nižšie hodnoty než zverejnené k dokumentácii výrobku. Sú tieto hodnoty výrobcu vozidla smerodajné pre zapísanie do technického preukazu vozidla.

EN If the vehicle's certicate of roadworthiness indicates lower values than those published in the product documentation. These values by the vehicle manufacturer are decisive for the entering into the vehicle's certificte of roadworthiness.

DE Falls im KFZ-Brief des Fahrzeugs niedrigere, als in der Dokumentation des Produkts verö entlichte Werte angeführt sind, sind diese Werte des Fahrzeugherstellers für den Eintrag in den KFZ-Brief des Fahrzeugs maßgebend.

HU Amennyiben a forgalmi engedélybe jegyzett adatok a gépjármű dokumentációban feltüntetetett adatoktól alacsonyabb értékűek lennének, úgy a gépjármű gyártója által megadott és a forgalmi engedélybe pontosan bejegyzendő adatokat kell irányadóként minősíteni.

FR Si, sur la carte grise du véhicule, vous trouvez des valeurs inférieures à celles publiées dans la documentation du produit, les valeurs du fabricant du véhicule sont déterminantes et devront être inscrites sur la carte grise du véhicule.

IT Se nella carta di circolazione del veicolo sono riportati valori inferiori a quelli indicati nella documentazione del prodotto. Questi valori del produttore del veicolo sono decisivi per la registrazione nella carta di circolazione del veicolo.

NL Als in het kentekenbewijs van het voertuig lagere waarden vermeld staan dan gepublic eerd in de productdocumentatie, dan zijn deze waarden van de fabrikant van het voertuig bindend voor inschrijving in het kentekenbewijs van het voertuig.

ES Si en la cha técnica del vehículo se indican valores menores que los publicados en la documentación del producto, estos valores facilitados por el fabricante del vehículo son decisivos para la inscripción en la ficha écnica del vehículo.

FIN Jos ajoneuvon rekisteriotteessa on esitetty alempia arvoja kuin tuotteen dokumentaatiossa esitetyt, ovat nämä ajoneuvon valmistajan antamat arvot ratkaisevia ajoneuvon rekisteriotteeseen merkitsemistä varten.

SV Om det i fordonets registreringsbevis nns angivna lägre värden än de som är angivna i produktens dokumentation, är dessa värden från fordonets tillverkare riktgivande för det som antecknas i fordonets registreringsbevis.

NOR Dersom det i kjøretøyets vognkort er oppgitt lavere verdier enn de som er o entliggjort som produktdokumentasjon, er disse angivelsene fra kjøretøysprodusenten retningsgivende for å noteres ned i kjøretøyets vognkort.

PL Jeżeli w dowodzie rejestracyjnym pojazdu są podane wartości niższe od tych, które znajdują się w dokumentacji wyrobu, to te dane producenta samochodu są miarodajne do wpisania ich do dowodu rejestracyjnego pojazdu.

Podmínky provozu po státech v EU / Operating conditions for farms in the EU Betriebsbedingungen für landwirtschaftliche Betriebe in der EU / Podmienky prevádzky po štátoch v EÚ / Conditions d'exploitation dans les exploitations agricoles de l'UE / Condiciones de funcionamiento por estados de la UE / Condizioni di esercizio nelle aziende agricole dell'UE / Warunki prowadzenia działalności rolniczej w UE / Az EU-ban érvényes üzemeltetési feltételek / Voorwaarden voor het gebruik van landbouwgrond in de EU

www.svcgroup.cz Tel.:+420 491421021
+420 491421022
e-mail: svc@svcgroup.cz mob.: +420 603360607
SVC GROUP s.r.o. Průmyslová zóna - 179 547 01 Náchod-ČR

SVC GROUP ©- 03/2025

ES Manual de montaje

Para obtener instrucciones detalladas de instalación y condiciones del producto, escanee el código Q

1. Retire las luces traseras, el parachoques trasero y su refuerzo metálico (ya no será necesario). Trate los puntos de jación del soporte de remolque con un tratamiento anticorrosión.
2. Deslice los laterales del soporte de remolque desde la parte trasera hacia los largueros e inserte arandelas grandes de 8 mm de diámetro entre las lengüetas y
la carrocería. A continuación, je con 6 tornillos M8x35 (10.9) y dos tuercas de corona M8 sobre las arandelas grandes de 8 mm de diámetro. Desde abajo, je con tornillos M12x40 (10,9) a través de la arandela cuadrada de 8 mm, ¡no apriete!
3. Instale el soporte de remolque principal entre los laterales preparados de esta manera con 6 tornillos M12x35 (10,9). A continuación, alinee y apriete según los pares de apriete. 4. Recorte el parachoques según el tipo de sistema y vuelva a instalar todas las piezas desmontadas en el paso 1.

IT Istruzioni dimontaggio per la

Per istruzioni di installazione dettagliate e condizioni del prodotto, eseguire la scansione del codic

1. Rimuovere le luci posteriori, il paraurti posteriore e il suo rinforzo metallico (non sarà più necessario). Trattare i punti di ssaggio delle sta e di traino con un trattamento anticorrosione.
1. Far scorrere i lati della sta
a di traino dalla parte posteriore verso le travi e inserire rondelle grandi da 8 mm di diametro tra le linguette e la carrozzeria. Fissare quindi con 6 bulloni M8x35 (10.9) e due dadi a corona M8 sulle rondelle di diametro 8 mm. Dal basso, ssare con viti M12x40 (10,9)
attraverso la rondella quadrata da 8 mm, senza stringere!
3. Installare la sta
a di traino principale tra i lati così preparati con 6 viti M12x35 (10,9). Allineare e serrare secondo le coppie di serraggio.
Ritagliare il paraurti in base al tipo di impianto e reinstallare tutte le parti rimosse al punto 1.

NO Monteringsanvisning

For installasjonsinstruksjoner og produktbetingelser, skann QR-koden

1. Fjern baklyktene, den bakre støtfangeren og metallforsterkningen (denne vil ikke lenger være nødvendig). Behandle festepunktene for slepebøylen med en korrosjonshindrende behandling.
2. Skyv sidene på slepebøylen bakfra inn i bjelkene, og sett inn store skiver med en diameter på 8 mm mellom tappene og karosseriet. Fest deretter med 6 M8x35-bolter (10.9) og to M8-kronemuttere over de store skivene med 8 mm diameter. Fest fra bunnen med M12x40 (10.9)
skruer gjennom den 8 mm rkantede skiven, ikke stram!
3. Monter hovedtrekkbraketten mellom sidene som er forberedt på denne måten, med 6 M12x35 (10,9) skruer. Juster og stram til i henhold til tiltrekkingsmomentene. Skjær ut støtfangeren i henhold til systemtype og monter alle delene som ble ernet i trinn 1 på nytt.

NL Montagehandleiding

Scan de QR-code voor installatie-instructies en instructies voor productcondities

1. Verwijder de achterlichten, de achterbumper en de metalen versteviging (deze zijn niet meer nodig). Behandel de bevestigingspunten van de trekhaak met een anticorrosiemiddel.
2. Schuif de zijkanten van de trekhaak vanaf de achterkant in de balken en plaats grote ringen met een diameter van 8 mm tussen de lipjes en de carrosserie.
Bevestig vervolgens met 6 M8x35 bouten (10.9) en twee M8 kroonmoeren over de grote ringen met een diameter van 8 mm. Bevestig vanaf de onderkant met M12x40 (10.9) bouten door de vierkante ring van 8 mm, niet vastdraaien!
3. Monteer de hoofddraagbeugel tussen de op deze manier voorbereide zijkanten met 6 M12x35 (10,9) schroeven. Lijn vervolgens uit en draai vast volgens de aandraaimomenten. Snijd de bumper uit, afhankelijk van het type systeem en breng alle in stap 1 verwijderde onderdelen weer aan

HU Szerelési útmutató

A telepítési és a termékfeltételekkel kapcsolatos utasításokat olvassa be a QR-kódot

1. Távolítsa el a hátsó lámpákat, a hátsó lökhárítót és annak fém megerősítését (erre már nem lesz szükség). Kezelje a vonóhorog rögzítési pontjait korróziógátlóval.
1. Csúsztassa a vonóhorog oldalát hátulról a gerendákba, és helyezzen nagy, 8 mm átmérőjű alátéteket a fülek és a karosszéria közé. Ezután rögzítse 6 M8x35 csavarral (10.9) és két M8-as koronanyával a nagy, 8 mm átmérőjű alátéteken keresztül. Alulról M12x40 (10.9) csavarokkal rögzítse a 8 mm-es négyszögletes alátéteken keresztül, ne húzza meg!
3. Szerelje be a fő vontatási konzolt az így előkészített oldalak közé 6 db M12x35 (10,9) csavarral. Ezután igazítsa ki és húzza meg a meghúzási nyomatékoknak megfelelően. Vágja ki a lökhárítót a rendszer típusának megfelelően és szerelje vissza az 1. lépésben eltávolított összes alkatrészt

RU Инструкция по монтажу

Подробные инструкции по установке и условиям продукта отсканируйте QR-к

1. Снимите задние фонари, задний бампер и его металлическое усиление (оно больше не понадобится). Обработайте места крепления буксировочного кронштейна антикоррозийным средством.
2. Вставьте боковые стороны буксировочного кронштейна с задней стороны в балки и вставьте большие шайбы диаметром 8 мм между выступами и кузовом. Затем закрепите 6 болтами M8x35 (10.9) и двумя корончатыми гайками M8 поверх больших шайб диаметром 8 мм. Снизу закрепите болтами M12x40 (10.9) через квадратную шайбу 8 мм, не затягивайте!
3. Установите основной буксировочный кронштейн между подготовленными таким образом сторонами с помощью 6 винтов M12x35 (10,9). Затем выровняйте и затяните в соответствии с моментами затяжки. Вырежьте бампер в соответствии с типом системы и установите все детали, снятые в шаге 1.

NL Monteringsanvisningar

Het product is vervaardigd volgens de toepasselijke EHK-55 R-normen voor verkoop in EU-landen. Informatie over het gebruik, de werking en de garanties voor de trekhaak vindt u op onze website, www.svcgroup.com Technische informatie> Trekhaak> Algemene gebruiksvoorwaarden. Of download ze via QR-cod
Het sleepapparaat wordt geleverd met een TYPE BLAD. Dit gegevensblad wordt gebruikt om het product in het voertuigregistratiedocument in te voeren en bevat de basisvoorwaarden voor het gebruik van het product. Het gegevensblad dient ook als garantiepers, dus bewaar het in de voertuigdocumentatie.

ES Instrucciones de montaje

El producto se fabrica de acuerdo con los estándares EHK-55 R aplicables para la venta en países de la UE. Puede encontrar información sobre el uso, el funcionamiento y las garantías de la barra de remolque en nuestro sitio web, www.svcgroup.com Información técnica> Enganche de remolque> Condiciones generales de uso. O descárguelos a través de QR-cod
El dispositivo de remolque se suministra con una HOJA DE TIPO. Esta hoja de datos se utiliza para ingresar el producto en el documento de registro del vehículo y contiene las condiciones básicas para el uso del producto. La hoja de datos también sirve como una prensa de garantía, por lo tanto, consérvela en la documentación del vehículo.

FIN Montage-instructie

Tuote on valmistettu EU-maissa myytävien EHK-55 R -standardien mukaisesti. Tietoja vetokoukun käytöstä, käytöstä ja takuista löytyy verkkosivuiltamme www.svcgroup.com Tekniset tiedot> Vetokoukku> Yleiset käyttöolosuhteet. Tai lataa ne QR-koodin kautta
Hinauslaite toimitetaan TYYPPI-ARKKI. Tätä lomaketta käytetään tuotteen syöttämiseen ajoneuvon rekisteröintitodistukseen, ja se sisältää tuotteen käytön perusedellytykset. Tietolomake toimii myös takuupuristimena, joten säilytä se ajoneuvon dokumenteissa.

SL

Izdelek je izdelan po veljavnih standardih EHK-55 R za prodajo v državah EU. Informacije o uporabi, delovanju in garancijah za vlečno ploščo najdete na našem spletnem mestu www.svcgroup.com Tehnični podatki> Vlečna kljuka> Splošni pogoji uporabe. Ali pa jih prenesite preko QR-kod
Vlečna naprava je opremljena s TIPNIM LISTOM. Ta podatkovni list se uporablja za vnos izdelka v registracijski dokument vozila in vsebuje osnovne pogoje za uporabo izdelka. Podatkovni list služi tudi kot garancijski tisk, zato ga hranite v dokumentaciji vozila.

NOR Drifts- / homologasjonsinformasjon

Produktet er produsert i henhold til gjeldende EHK-55 R standarder for salg i EU-land. Informasjon om bruk, drift og garantier for tilhengerfeste finner du på år hjemmeside, www.svcgroup.com
Teknisk informasjon> Tilhengerfeste> Generelle bruksbetingelser. Eller last dem ned via QR-koding
Taueanordningen leveres med TYPEBLAD. Dette databladet brukes til å oppgi produktet i kjøretøyets registreringsbevis og inneholder de grunnleggende betingelsene for bruk av produktet. Databladet fungerer også som garantipresse, så hold det i bilens dokumentasjon.

PL Informacje dotyczące pracy / homologacji

Produkt jest wytwarzany zgodnie z obowiązującymi normami EHK-55 R na sprzedaż w krajach UE. Informacje na temat użytkowania, obsługi i gwarancji na hak holowniczy można znaleźć na naszej stronie internetowej www.svcgroup.com Informacje techniczne> Zaczep holowniczy> Ogólne warunki użytkowania. Lub pobierz je za pomocą kodu QR
Urządzenie holownicze jest dostarczane z ARKUSZEM TYPU. Ta karta danych służy do wpisania produktu do dokumentu rejestracyjnego pojazdu i zawiera podstawowe warunki użytkowania produktu. Karta danych służy również jako prasa gwarancyjna, dlatego przechowuj ją w dokumentacji pojazdu.

RU Информация о работе / омологации

El producto se fabrica de acuerdo con los estándares EHK-55 R aplicables para la venta en países de la UE. Puede encontrar información sobre el uso, el funcionamiento y las garantías de la barra de remolque en nuestro sitio web, www.svcgroup.com
Información técnica> Enganche de remolque> Condiciones generales de uso. O descárguelos a través de QR-cod
El dispositivo de remolque se suministra con una HOJA DE TIPO. Esta hoja de datos se utiliza para ingresar el producto en el documento de registro del vehículo y contiene las condiciones básicas para el uso del producto. La hoja de datos también sirve como una prensa de garantía, por lo tanto, consérvela en la documentación del vehículo.

CZ Pozor informace k záruce
SK Pozor informácie k záruke
EN Note the warranty information
DE Beachten Sie die Garantieinformationen
HU Vegye gyelembe a jótállási információkat
FR Notez les informations de garantie
IT Nota le informazioni sulla garanzia
NL Let op de garantie-informatie
ES Atención
FIN Huomio
PL Uwaga
RU Внимание

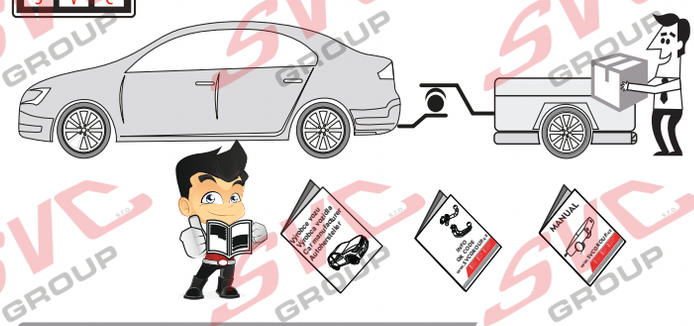

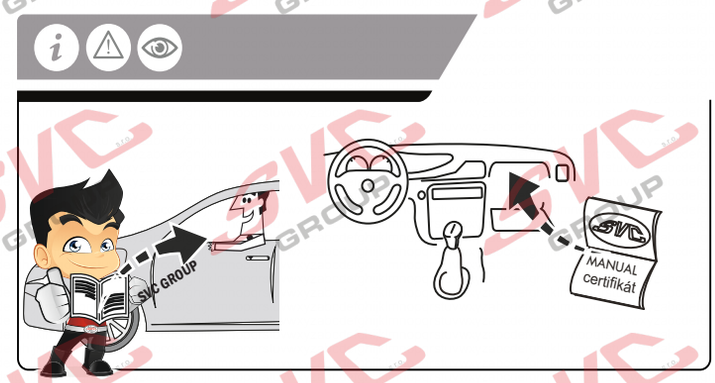

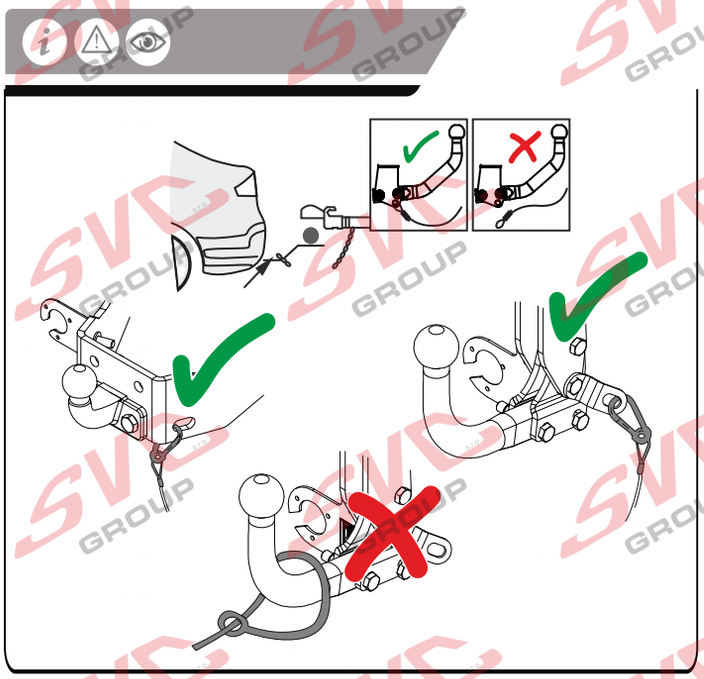

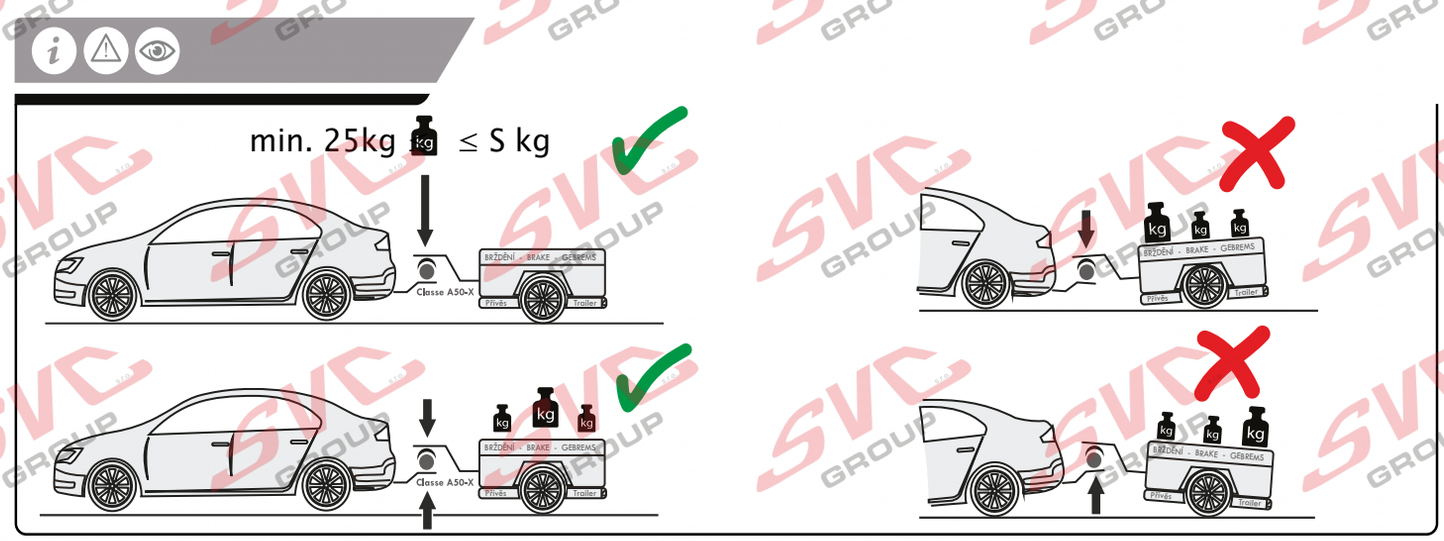

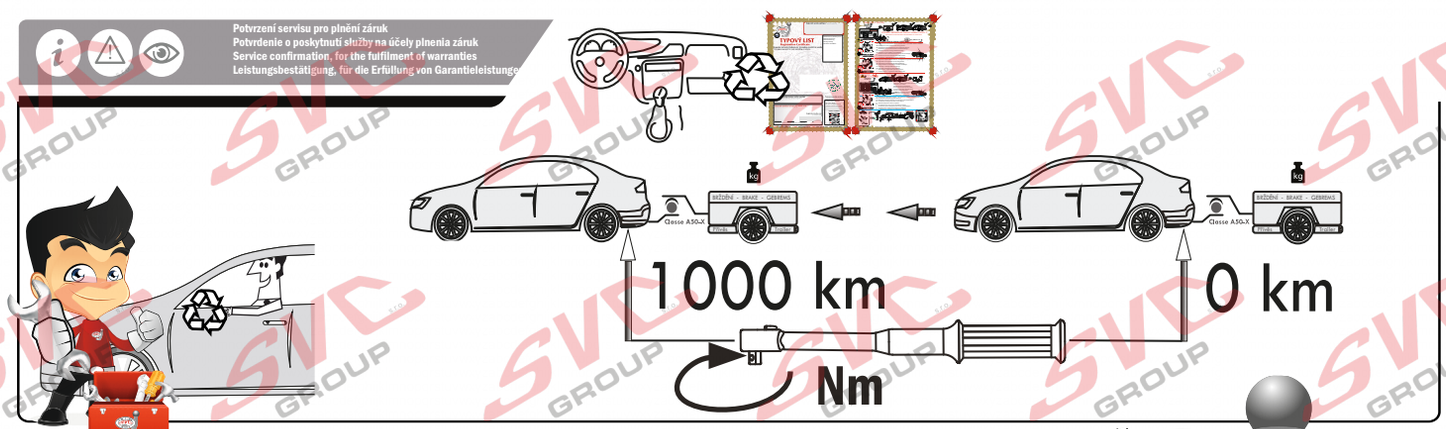

Vysokov 179
547 01 Náchod, Česká Republika
+420 603 360 607 +420 491421021
www.svcgroup.cz

SVC GROUP ©-01-2025

Service Vitver Centrum

CZ Pozor informace k záruce
SK Pozor informácie k záruke
EN Note the warranty information
DE Beachten Sie die Garantieinformationen
HU Vegye gyelembe a jótállási információkat
FR Notez les informations de garantie
IT Nota le informazioni sulla garanzia
NL Let op de garantie-informatie
ES Atención
FIN Huomio
PL Uwaga
RU Внимание

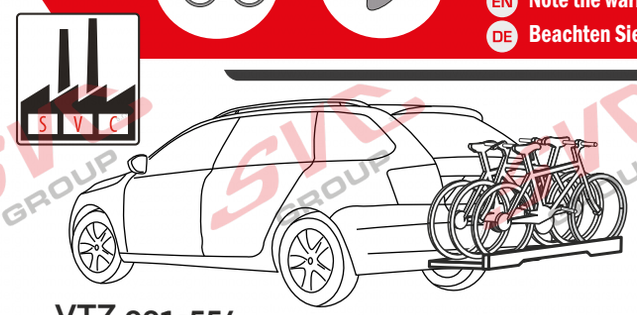

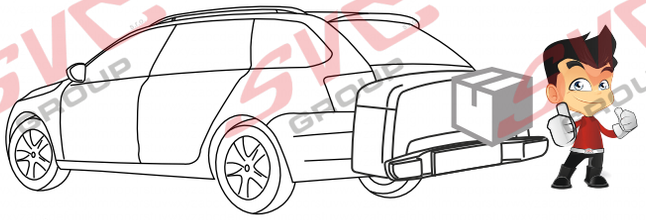

VTZ 001-554
VTZ 003-554

VTZ 002-544

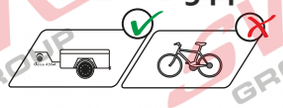

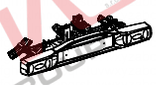

3 max. ≤ max. manual

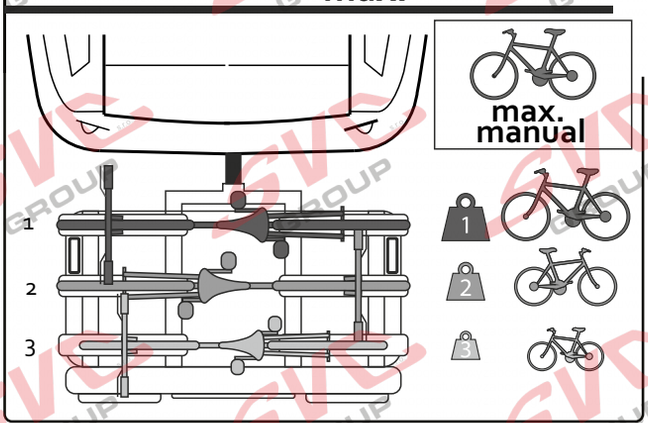

+ ≤ max. manual

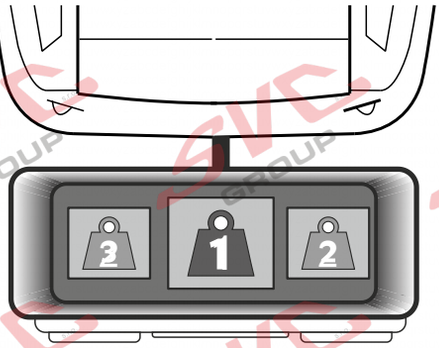

MAX. 5 km/h

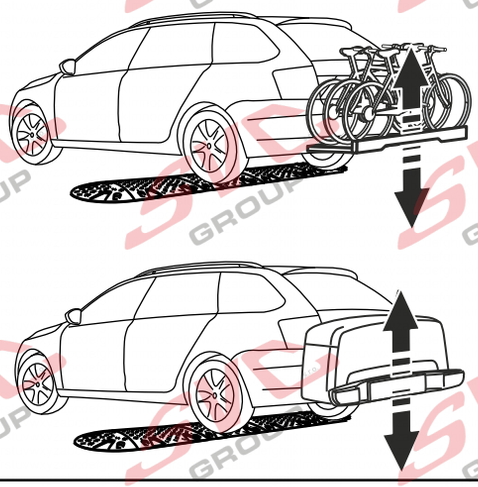

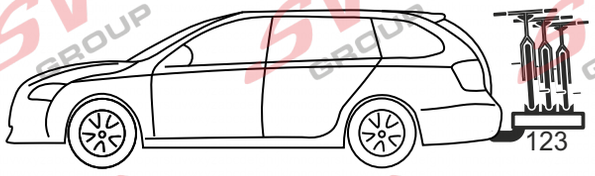

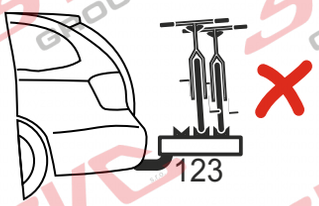

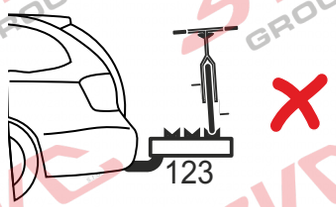

SVC GROUP s.r.o.
Vysokov 179 547 01 Náchod, Česká Republika +420 603 360 607 +420 491421021
www.svcgroup.cz

SVC GROUP ©-01-2025

Service Vitver Centrum

Tažné zařízení MG HS / EHS II

10/2024 ->

Originál SVC GROUP s.r.o.

CZ	Špatně
SK	Zle
EN	Incorrect
DE	Falsch
HU	Helytelen
FR	Incorrect
IT	Sbagliato
NL	Fout
ES	Incorrecto
FIN	Väärä
SV	Fel
NOR	Feil
PL	Nieprawidłowo
RU	Неправилъно

CZ	Správně
SK	Spávně
EN	Correct
DE	Richtig
HU	Helyes
FR	Correct
IT	Giusto
NL	Goed
ES	Correcto
FIN	Oikea
SV	Rätt
NOR	Riktig
PL	Prawidłowo
RU	Правилъно

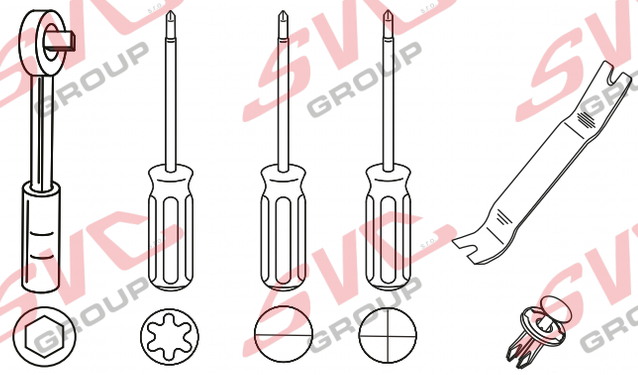

10 T15
13 T20
17 T25

CZ	Ručně
SK	Ručne
EN	Manually
DE	Mit manueller Kraft
HU	À la main
FR	Con forza manuale
IT	Mer de hand
NL	A mano
ES	Kädenvoimalla
FIN	Manuellt
SV	Bruk bare hàndkraft
NOR	Kézi erével
PL	Ręcznie
RU	Вручную

CZ	Celkově utáhnout
SK	Celkovo utiahnuť
EN	Tighten overall
DE	Insgesamt festziehen
HU	Általános szigorítás
FR	Resserrer l'ensemble
IT	Stringere il tutto
NL	Draai algemeen
ES	Üldine pinguldamine
FIN	Kiristä yleinen
SV	Celkové sprísnenie
NOR	Stram samlet
PL	Ogólne dokręcenie
RU	В целом затянутый

CZ	Pozor
SK	Pozor
EN	Attention
DE	Achtung
HU	Figyelem
FR	Attention
IT	Attenzione
NL	Let op
ES	Atención
FIN	Huomio
SV	Vaming
NOR	Pass pà
PL	Uwaga
RU	Внимание

CZ	Prohlédnout
SK	Prezrieť
EN	Inspect
DE	Überprüfen
HU	Vizsgálja meg
FR	Examiner
IT	Esaminare
NL	Controleren
ES	Revise
FIN	Tutki
SV	Kontrollera
NOR	Undersøk
PL	Należy sprawdzić
RU	Проверъте

CZ	Chránit proti korozi
SK	Chrániť proti korózii
EN	Protect it against corrosion
DE	Gegen Korrosion schützen
HU	Védje korrózió ellen
FR	Protéger contre la corrosion
IT	Proteggere dalla corrosione
NL	Beschermen gegen corrosie
ES	Proteger contra la corrosión
FIN	Suoja ruostumisesta
SV	Skydda mot korrosion
NOR	Beskytt mot korrosjon
PL	Chronić przed korozją
RU	Защищатъ от коррозии

CZ	Na obouch stranách
SK	Na oboch stranách
EN	In both sides
DE	Auf beiden Seiten
HU	Mindkét oldalon
FR	Tous les deux côtés
IT	Su entrambi i lati
NL	Aan beide kanten
ES	En ambos lados
FIN	Molempi sivu
SV	På båda sidorna
NOR	På begge sider
PL	Z obu stron
RU	На обеих сторонах

CZ	Elektrické připojení
SK	Elektrické pripojenie
EN	Electrical connection
DE	Elektroanschluss
HU	Elektromos csatlakozás
FR	Connexion électrque
IT	Collegamento elettrico
NL	Elektrische aansluiting
ES	Conexión eléctrica
FIN	Sähkölitäntä
SV	Elektrisk anslutning
NOR	Elektrisk kontakt
PL	Podłączenie do prądu
RU	Електрическое соединение

CZ	Řezání
SK	Rezanie
EN	Cutting
DE	Schneiden
HU	Vágás
FR	Coupe
IT	Taglio
NL	Snijden
ES	Lõikamine
FIN	Leikkaus
SV	Rezanie
NOR	Skjæring
PL	Cięcie
RU	Резка

SVC GROUP s.r.o. Průmyslová zóna - 179 547 01 Náchod-ČR www.svcgroup.cz e-mail: svc@svcgroup.cz Tel.: +420 491421021 +420 491421022 mob.: +420 603360607

QR kódem stáhnete rozšířeny montážní návod / Con el código QR puede descargar las instrucciones de montaje extendidas

SVC GROUP ©- 05/19