Tažné zařízení DONFENG U-TOUR 02/2022 ->
DONFENG U-TOUR PHEV

Originál SVC GROUP s.r.o.

Tažné zařízení
Attelages
ANHÄNGEVORRICHTUNGEN
TOWBARS

SVC GROUP s.r.o.
Vysokov 179, 547 01 Náchod, Česká Republika
www.svcgroup.cz

TAŽNÁ ZAŘÍZENÍ SVC GROUP ORIGINAL

Katalogové číslo / Catalogue number / Katalognummer / Numero di catalogo:

VTZ 001-544 VTZ 002-544 VTZ 003-544

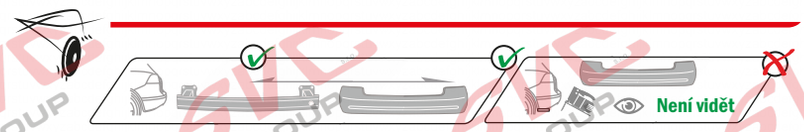

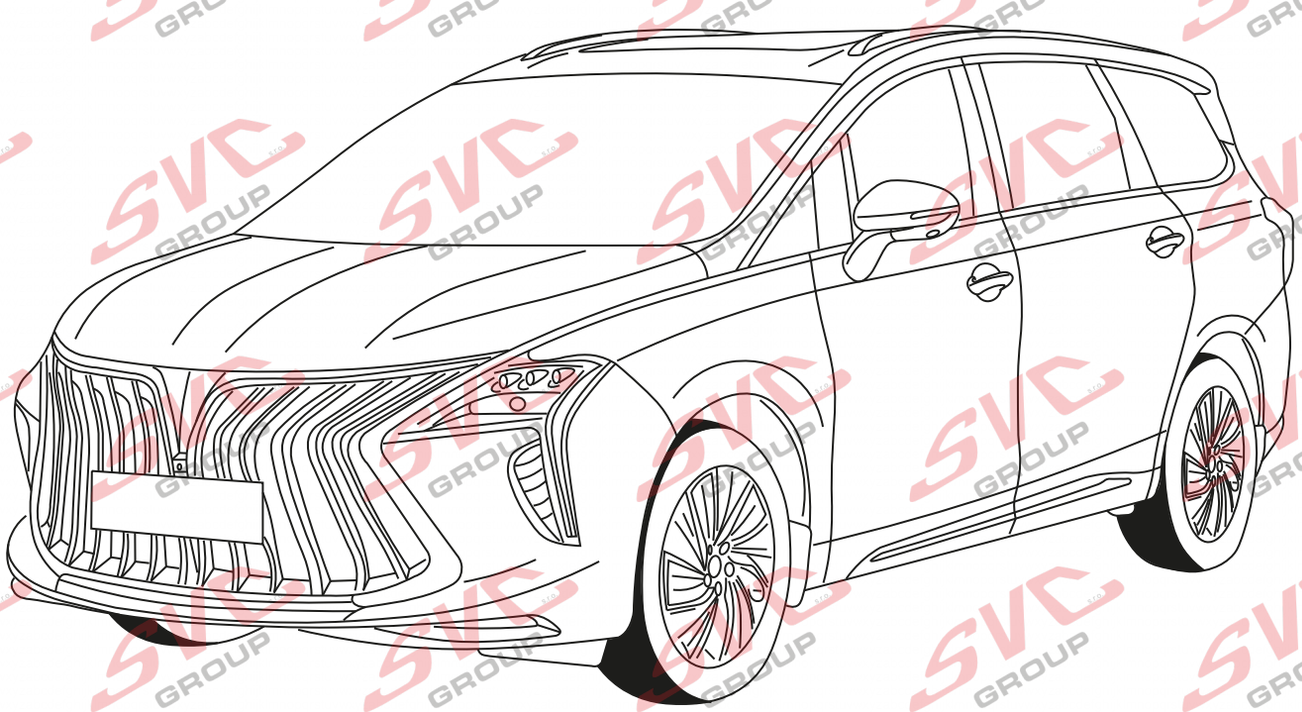

Katalogové číslo: 001-544

SCAN ME

PDF

35 let

CZ	Pro podrobné montážní instrukce a podmínky výrobku si naskenujte QR kód
SK	Pre podrobné montážne pokyny a podmienky produktu si môžete skenovať QR kód
GB	For detailed installation instructions and product conditions, scan the QR code
DE	Scannen Sie den QR-Code, um detaillierte Installationsanweisungen und Produktbedingungen zu erhalten
FR	Pour des instructions d'installation détaillées et les conditions du produit, scannez le code QR
ITA	Per istruzioni di installazione dettagliate e condizioni del prodotto, eseguire la scansione del codice QR
PL	Aby uzyskać szczegółowe instrukcje dotyczące instalacji i warunki produktu, zeskanuj kod QR
SP	Para obtener instrucciones detalladas de instalación y condiciones del producto, escanee el código QR
NL	Voor gedetailleerde installatie-instructies en productvoorwaarden, scan de QR-code
FIN	Tarkemmat asennusohjeet ja tuotteen ehdot on tarkistettava QR-koodilla
HU	A részletes telepítési utasítások és a termék feltételei között olvassa el a QR kódot
SLO	Za podrobna navodila za namestitev in pogoje izdelka skenirajte kodo QR
RU	Подробные инструкции по установке и условиям продукта отсканируйте QR-код.

SK - Ťažné zariadenie, GB - Towbars, PL - Haki holownicze, DE - Anhängevorrichtungen, FR - Attelages, SPA - Ganchos, HUN – Vonohorgok, RO - Cârlig de remorcare

e-mail: svc@scvgroup.cz Tel.:+420 491421021 +420 491421022 mob.: +420 603360607

© SVC GROUP s.r.o.

Tažné zařízení DONFENG U-TOUR + HEV 02/2022 ->

Tažné zařízení
Attelages
TOWBARS

55R-01-20693

2->2,5 h

95	1500	D=	9,91
kg	kg		kN

VTZ 001-544

VTZ 002-544

VTZ 003-544

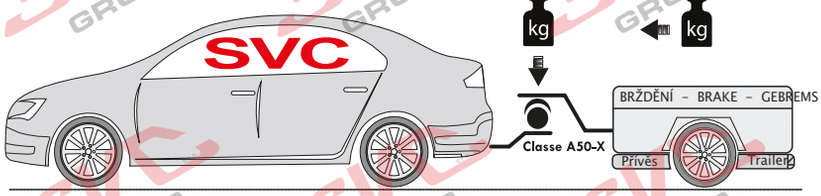

VTZ 001-544	VTZ 002-544	VTZ 003-544
✓	✓ ✗	✓ ✓

SCAN ME
PDF

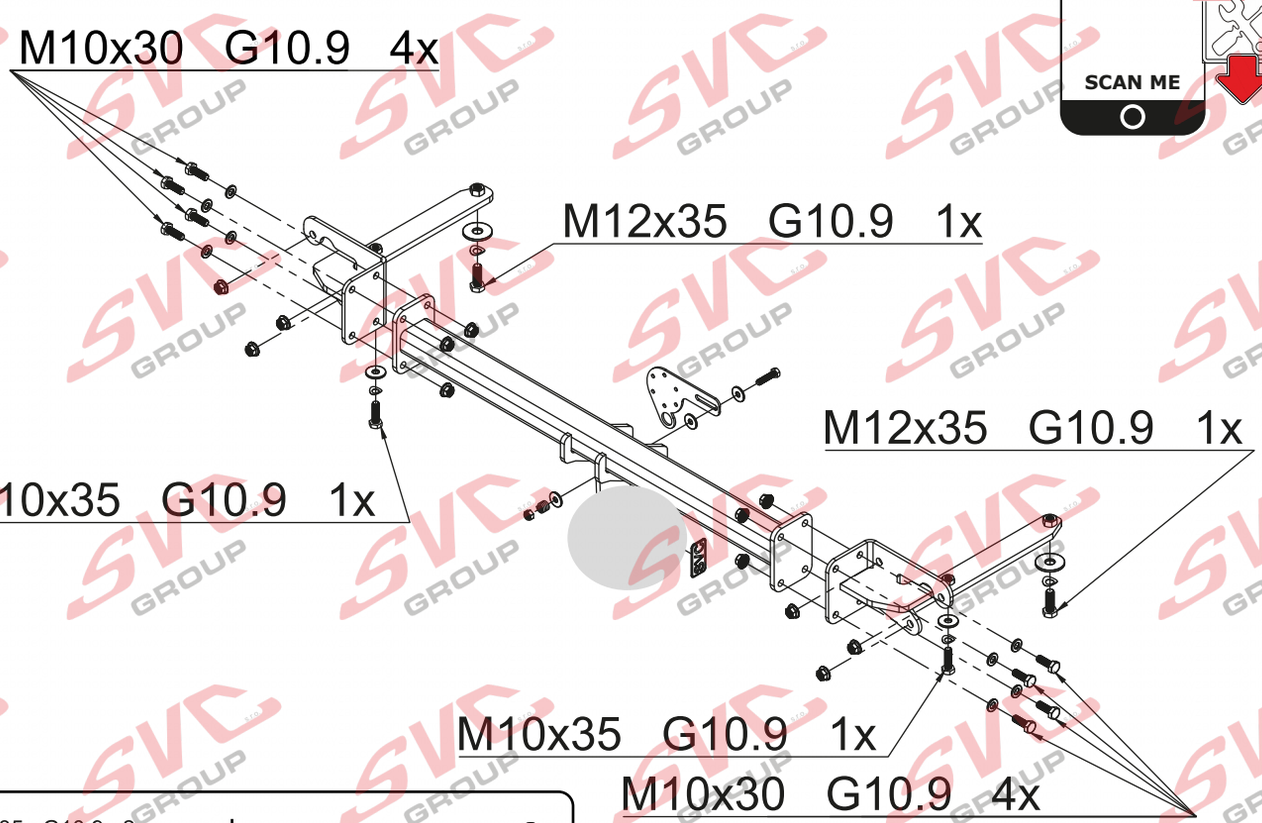

M12x35	G10.9	2x
M10x35	G10.9	2x
M10x30	G10.9	8x
Ø12		2x
Ø10		2x
Ø10		8x
Ø12		2x
Ø10		2x
M10		8x

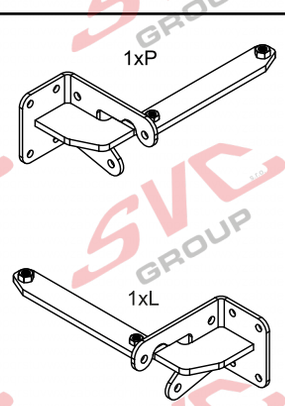

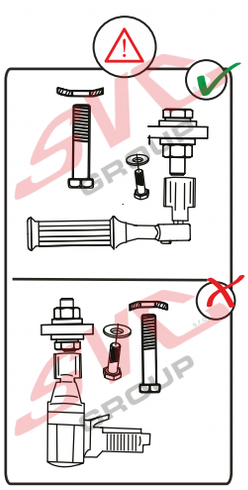

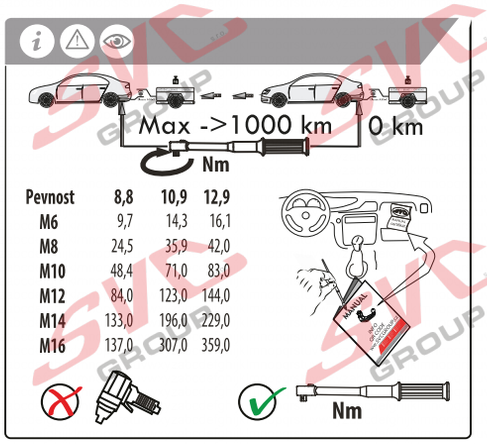

Pevnost	8,8	10,9	12,9
M6	9,7	14,3	16,1
M8	24,5	35,9	42,0
M10	48,4	71,0	83,0
M12	84,0	123,0	144,0
M14	133,0	196,0	229,0
M16	137,0	307,0	359,0

SVC GROUP s.r.o. Průmyslová zóna - 179
547 01 Náchod-ČR
www.svcgroup.cz
e-mail: svc@svcgroup.cz
Tel.:+420 491421021
+420 491421022
mob.: +420 603360607

QR kódem si stáhnete si rozšířený montážní návod / With QR code you can download the extended assembly instructions

SVC GROUP ©- 09/23

CS Montážní návod

Pro podrobné montážní instrukce a podmínky výrobku si naskenujte QR kód

1. Odmontujte zadní nárazník a jeho kovovou výztuhu (tato nebude již zapotřebí). Matice M8 uschovejte. Očistěte případné přetoky z úchytných bodů.
2. Do nosníků vsuňte pravý a levý bok tažného zařízení a od spodu přichyťte dva šrouby M12 x 35 (10.9) a M10 x 35 (10.9), nedotahujte. K zadnímu čelu vozu přichyťte stávajícími maticemi M8 z výztuhy.
3. Odstraňte středový úchyt nárazníku dle obrázku. Na řez naneste antikorozní ochranu a poté namontujte hlavní nosník tažného zařízení a přichyťte osmi šrouby M10 x 30.
4. Vše vyrovnejte a dotáhněte dle utahovacích momentů. Zhotovte výřez nárazníku dle obrázku. Namontujte zpět zadní nárazník.

EN Installation instructions

For detailed installation instructions and product conditions, scan the QR code

1. Remove the rear bumper and its metal reinforcement (this will no longer be needed). Store the M8 nuts. Clean any overflow from the attachment points.
2. Insert the right and left sides of the towing bracket into the beams and attach the two M12 x 35 (10.9) and M10 x 35 (10.9) bolts from the bottom, do not tighten. Attach to the rear face of the car with the existing M8 nuts from the brace.
3. Remove the centre bumper bracket as shown. Apply corrosion protection to the cut and then fit the main towing bracket and secure with eight M10 x 30 bolts.
4. Align and tighten everything according to the tightening torques. Make the bumper cut-out as shown. Refit the rear bumper.

SK Montážny návod

Pre podrobné montážne pokyny a podmienky produktu si môžete skenovať QR kód

1. Odstranite zadnji odbijač in njegovo kovinsko ojačitev (ta ne bo več potrebna). Shranite matice M8. S pritrdilnih točk očistite morebitne prelive.
2. Desno in levo stran nosilca za vleko vstavite v nosilce in pritrdite dva vijaka M12 x 35 (10,9) in M10 x 35 (10,9) od spodaj, ne zategujte. Z obstoječimi maticami M8 z nosilca pritrdite na zadnjo stran avtomobila.
3. Odstranite sredinski nosilec odbijača, kot je prikazano na sliki. Na zarezo nanesite zaščito proti koroziji, nato pa namestite glavni nosilec za vleko in ga pritrdite z osmimi vijaki M10 x 30.
4. Vse skupaj poravnajte in zategnite v skladu z navori za zategovanje. 5. Na odbijaču naredite izrez, kot je prikazano na sliki. Ponovno namestite zadnji odbijač.

DE Montageanleitung

Scannen Sie den QR-Code, um detaillierte Installationsanweisungen und Produktbedingungen zu erhalten

1. entfernen Sie den hinteren Stoßfänger und seine Metallverstärkung (diese wird nicht mehr benötigt). Bewahren Sie die M8-Muttern auf. Säubern Sie die Befestigungspunkte von eventuellen Überläufen.
2. Setzen Sie die rechte und linke Seite der Abschlepphalterung in die Träger ein und befestigen Sie die beiden Schrauben M12 x 35 (10.9) und M10 x 35 (10.9) von unten, nicht festziehen. An der Rückseite des Fahrzeugs mit den vorhandenen M8-Muttern der Strebe befestigen.
3. Entfernen Sie die mittlere Stoßfängerhalterung wie abgebildet. Tragen Sie Korrosionsschutz auf den Schnitt auf, montieren Sie dann die Hauptabschleppkonsole und befestigen Sie sie mit acht M10 x 30-Schrauben.
4. Richten Sie alles aus und ziehen Sie es gemäß den Anzugsdrehmomenten fest. Stellen Sie den Stoßfängerausschnitt wie abgebildet her. Bringen Sie den hinteren Stoßfänger wieder an.

PL Instrukcja montażu

Aby uzyskać szczegółowe instrukcje instalacji i warunki produktu, zeskanuj kod QR

1. zdemontować tylny zderzak i jego metalowe wzmocnienie (nie będzie już potrzebne). Przechowuj nakrętki M8. Wyczyść wszelkie wycieki z punktów mocowania.
2. Włożyć prawą i lewą stronę haka holowniczego do belek i przymocować dwie śruby M12 x 35 (10,9) i M10 x 35 (10,9) od dołu, nie dokręcać. Przymocuj do tylnej ściany samochodu za pomocą istniejących nakrętek M8 ze wspornika.
3. Zdemontować środkowy wspornik zderzaka, jak pokazano na rysunku. Nałożyć ochronę antykorozyjną na nacięcie, a następnie zamontować główny wspornik holowniczy i zabezpieczyć ośmioma śrubami M10 x 30.
4. Wyrównaj i dokręć wszystkie elementy zgodnie z momentami dokręcania. Wykonaj wycięcie w zderzaku, jak pokazano na rysunku. Ponownie zamontować tylny zderzak.

FR Notice de montage

Pour des instructions d'installation détaillées et les conditions du produit, scan ez le code QR

1. Retirer le pare-chocs arrière et son renfort métallique (il ne sera plus nécessaire). Conservez les écrous M8. Nettoyer les éventuels débordements des points de fixation.
2. Insérez les côtés droit et gauche du support de remorquage dans les poutres et fixez les deux boulons M12 x 35 (10,9) et M10 x 35 (10,9) par le bas, sans les serrer. Fixez à la face arrière de la voiture avec les écrous M8 existants du support.
3. Déposez le support de pare-chocs central comme indiqué. Appliquez une protection anticorrosion sur la coupe, puis installez le support de remorquage principal et fixez-le à l'aide de huit boulons M10 x 30.
4. Alignez et serrez tout selon les couples de serrage. Réalisez la découpe du pare-chocs comme indiqué. Remontez le pare-chocs arrière.

FI Asennusohje

Tarkemmat asennusohjeet ja tuotteen ehdot on tarkistettava QR-koodilla

1. Irrota takapuskuri ja sen metallivahvike (tätä ei enää tarvita). Säilytä M8-mutterit. Puhdista mahdolliset ylivuodot kiinnityskohdista.
2. Aseta vetokoukun oikea ja vasen puoli palkkien sisään ja kiinnitä kaksi M12 x 35 (10,9) ja M10 x 35 (10,9) pulttia alhaaltapäin, älä kiristä. Kiinnitä auton takapuolelle olemassa olevilla M8-muttereilla kannattimesta.
3. Irrota keskipuskurin kiinnike kuvan mukaisesti. Levitä korroosiosuojaa leikkaukseen ja asenna sitten päähinaustuki ja kiinnitä se kahdeksalla M10 x 30 pultilla.
4. Kohdista ja kiristä kaikki kiristysmomenttien mukaisesti. Tee puskurin leikkaus kuvan mukaisesti. Asenna takapuskuri takaisin paikalleen.

SVC GROUP s.r.o. Průmyslová zóna - 179 547 01 Náchod-ČR www.svcgroup.cz e-mail: svc@svcgroup.cz Tel.:+420 491421021 +420 491421022 mob.: +420 603360607

QR kódem stáhnete rozšířený montážní návod / Verwenden Sie den QR-Code, um die erweiterte Montageanleitung herunterzuladen

SVC GROUP ©- 05/19

SCAN ME

PDF

1.

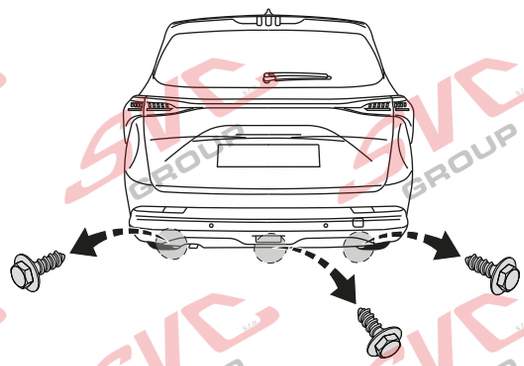

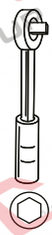

2.

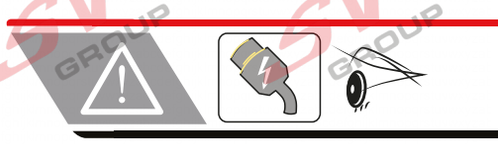

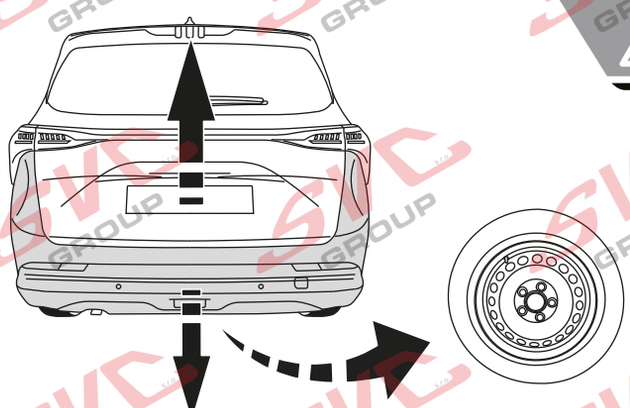

3.

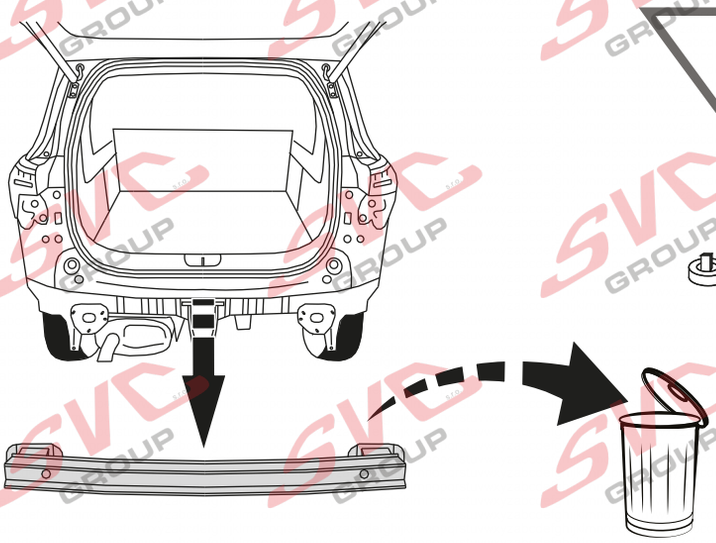

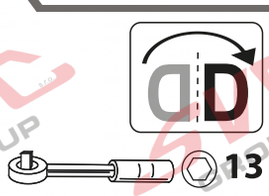

4.

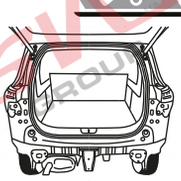

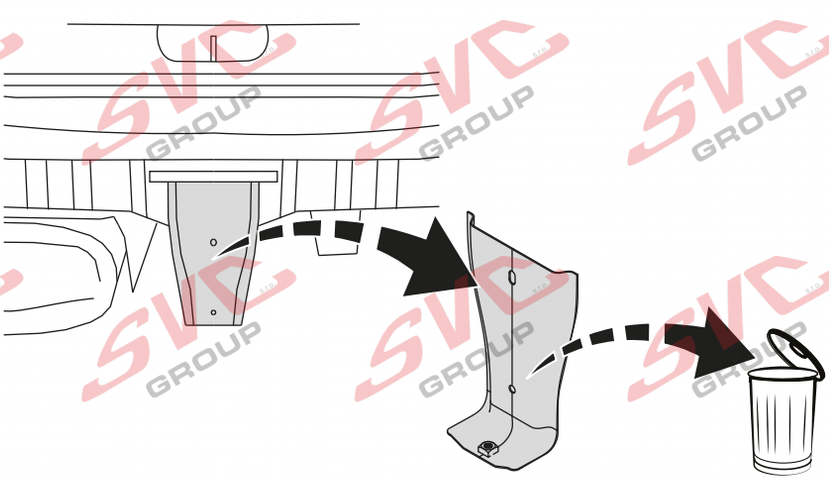

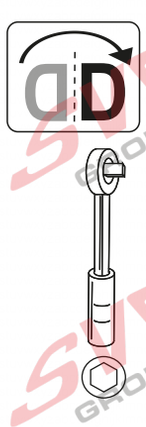

SVC GROUP ©- 15/2020

SVC GROUP s.r.o. Průmyslová zóna - 179
547 01 Náchod-ČR
www.svcgroup.cz
e-mail: svc@svcgroup.cz
Tel.: +420 491421021
+420 491421022
mob.: +420 603360607

QR kódem stáhnete rozšířeny montážní návod / Met QR-code kunt u de uitgebreide montage-instructies downloaden

SVC GROUP ©- 05/19

5.

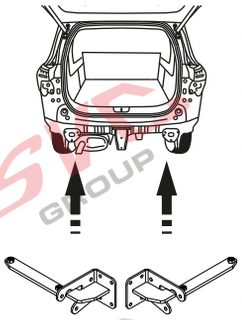

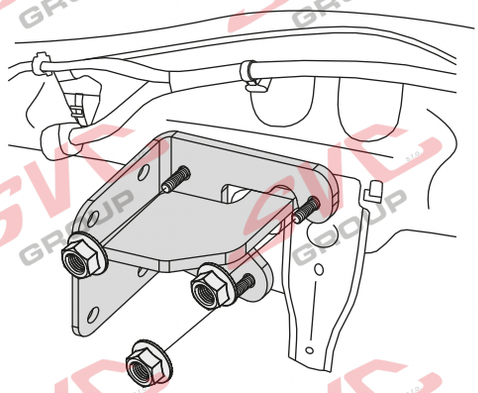

M8 x6

13

6.

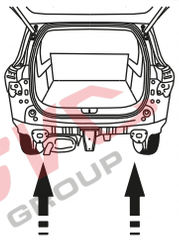

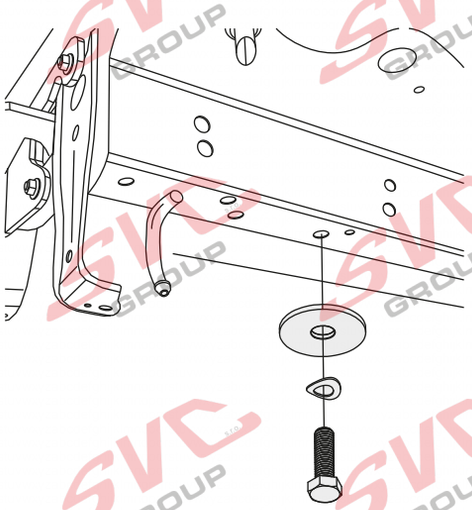

M12x35 G10.9 x2

Ø12 x2

Ø12 x2

19

7.

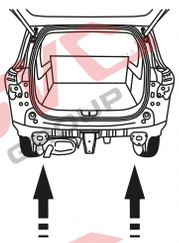

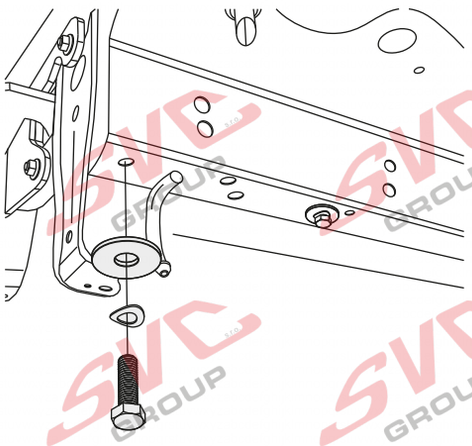

M10x35 G10.9 x2

Ø10 x2

Ø10 x2

17

8.

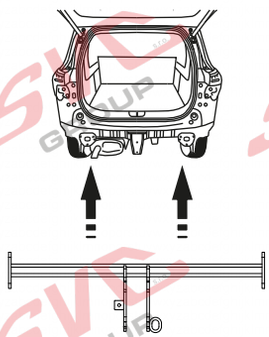

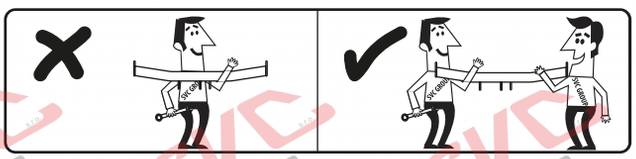

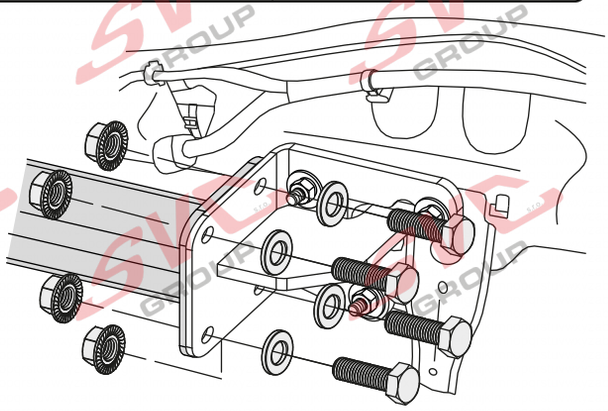

M10x30 G10.9 x8

Ø10 x8

M10 x8

17

SVC GROUP s.r.o. Průmyslová zóna - 179 547 01 Náchod-ČR www.svcgroup.cz e-mail: svc@svcgroup.cz Tel.: +420 491421021 +420 491421022 mob.: +420 603360607

QR kódem stáhnete rozšířeny montážní návod / Met QR-code kunt u de uitgebreide montage-instructies downloaden

9.

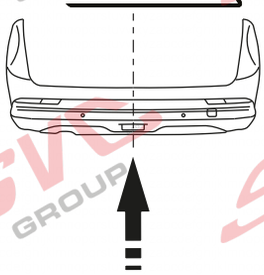

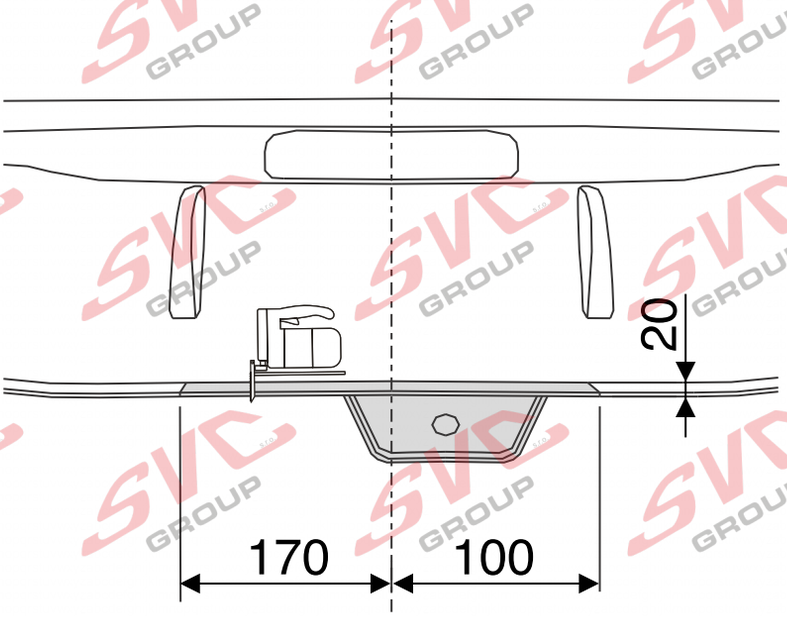

10.

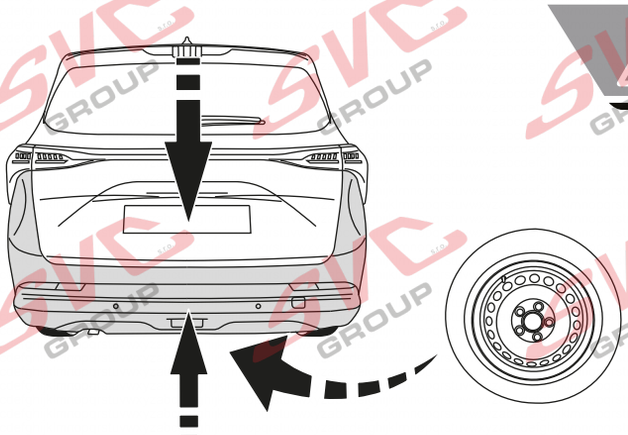

11.

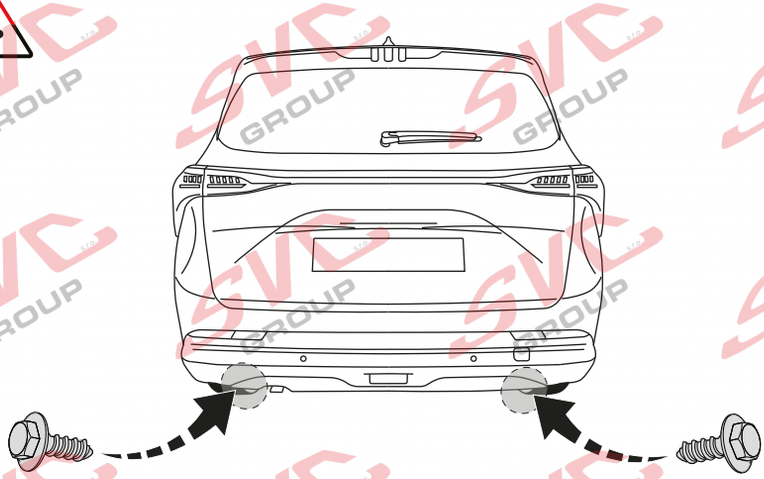

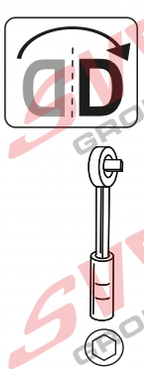

SVC GROUP ©- 15/2020

SVC GROUP s.r.o. Průmyslová zóna - 179 547 01 Náchod-ČR www.svcgroup.cz e-mail: svc@svcgroup.cz Tel.: +420 491421021 +420 491421022 mob.: +420 603360607

QR kódem stáhnete rozšířený montážní návod / Met QR-code kunt u de uitgebreide montage-instructies downloaden

SVC GROUP ©- 05/19

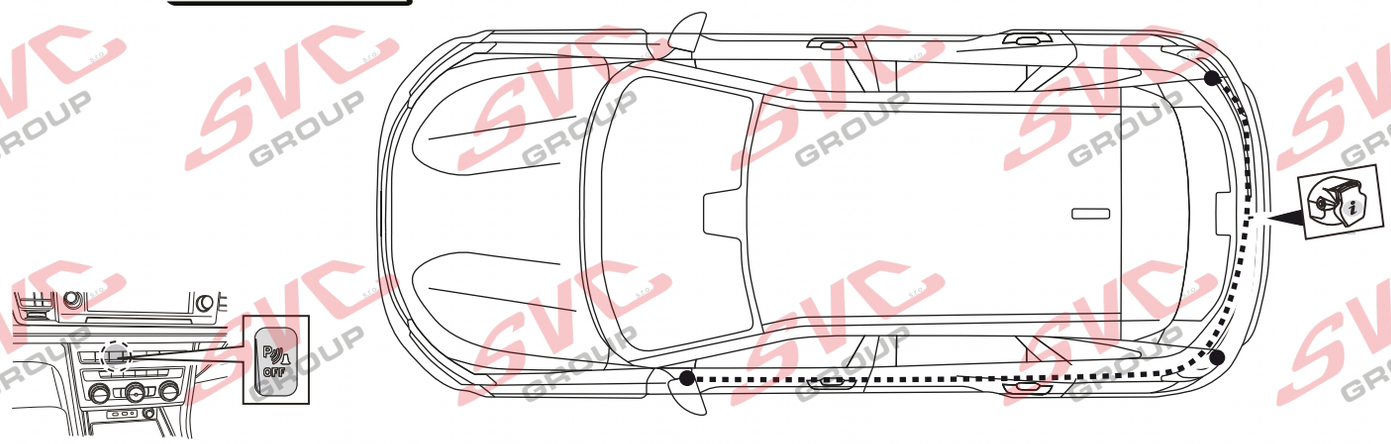

Informace pro odpojování couvacích senzorů PDC pro tažné zařízení

Vypínač pro vypínání couvacích senzoru PCD je umístněný na palubní desce vozu.

Nemusíte tedy pracně na elektro instalaci vozu napojovat odpojování couvacích senzorů PDC a zpětných kamer od elektro přípojky tažných zařízení.

Pokud chcete senzory vypnout, použijte vypínač na palubní desce.

Zapište si číslo klíče
Zapíšte si číslo kľúča
Write down the key number
Notieren Sie die Schlüsselnummer

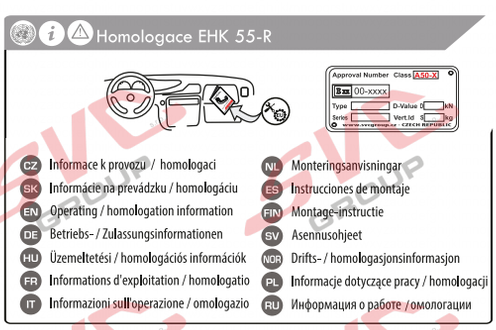

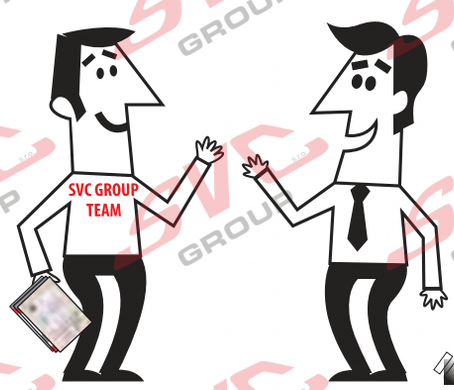

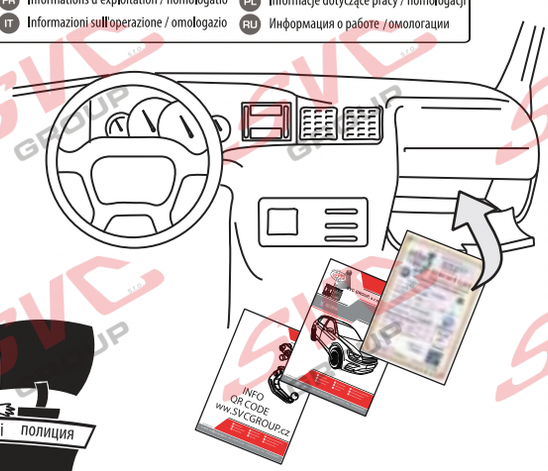

SVC GROUP

Děkuje za důvěru / Ďakuje za dôveru
Thank you for your trust / Danke Für dein Vertrauen
Merci pour votre conance / Grazie per la tua ducia
Tankewol foar jo fertrouwen / Спасибо за ваше доверие

Registrace / Registrácia
Registration / Registrierung
Inscription / Registrazione
Rekisteröinti / Регистрация

SVC GROUP ©- 15/2020

SVC GROUP s.r.o. Průmyslová zóna - 179
547 01 Náchod-ČR
www.svcgroup.cz
e-mail: svc@svcgroup.cz
Tel.: +420 491421021
+420 491421022
mob.: +420 603360607

QR kódem stáhnete rozšířeny montážní návod / Met QR-code kunt u de uitgebreide montage-instructies downloaden

SVC GROUP ©- 05/19

CZ Informace k provozu / homologaci

Výrobek je vyrábí ný dle platných norem EHK-55 R pro prodej ve státech EÚ. Informace pro použití, provoz a záruky pro tažné za ízení naleznete na našem webu, www.svcgroup.cz
Technické informace > Tažné za ízení>Všeobecné podmínky použití výrobku. Nebo si je stáhn te aplikace p es p ilo ený QR-cod
Sou ástí dodávky tažného za ízení je dodán TYPOVÝ LIST. Tento typový list slouží pro zapsání výrobku do technického pr kazu vozidla, a obsahuje základní podmínky pro použití výrobku.
Typový list slouží i jako záru ní list proto jej uschovejte v dokumentaci vozidla.

SK Informácie na prevádzku / homologáciu

Výrobok je vyrábaný pod a platných noriem EHK-55 R pre predaj v štátoch EÚ. Informácie pre použitie, prevádzku a záruky pre ažné zariadenie nájdete na našom webe, www.svcgroup.cz
Technické informácie> ažné zariadenie> Všeobecné podmienky použitia výrobku. Alebo si ich stiahnite aplikácie cez priložený QR-cod
Sú ás ou dodávky ažného zariadenia je dodaný TYPOVÝ LIST. Tento typový list slúži pre zapísanie výrobku do technického preukazu vozidla, a obsahuje základné podmienky použitia výrobku.
Typový list slúži aj ako záru ný list preto ho uschovajte v dokumentácii vozidla.

EN Operating / homologation information

The product is manufactured according to the applicable EHK-55 R standards for sale in EU countries. Information on the use, operation and warranties for the towbar can be found on our website, www.svcgroup.com
Technical information> Towing hitch> General conditions of use. Or download them via QR-cod
The towing device is supplied with a TYPE SHEET. This data sheet is used to enter the product in the vehicle registration document and contains the basic conditions for use of the product.
The data sheet also serves as a warranty press, so keep it in the vehicle documentation.

DE Betriebs / Zulassungsinformationen

Das Produkt wird gemäß den geltenden EHK-55 R-Standards für den Verkauf in EU-Ländern hergestellt. Informationen zu Verwendung, Betrieb und Gewährleistung der Anhängerkupplung finden Sie auf unseer Website www.svcgroup.com
Technische Informationen> Anhängerkupplung> Allgemeine Nutzungsbedingungen. Oder laden Sie sie per QR-Code herunter
Die Anhängevorrichtung wird mit einem TYPENBLATT geliefert. Dieses Datenblatt dient zur Eintragung des Produkts in das Kfz-Kennzeichen und enthält die Grundbedingungen für die Verwendung des Produkts. Das Datenblatt dient auch als Garantiepresse. Bewahren Sie es daher in der Fahrzeugdokumentation auf.

HU Üzemeltetési / homologációs információk

Das Produkt wird gemäß den geltenden EHK-55 R-Standards für den Verkauf in EU-Ländern hergestellt. Informationen zu Verwendung, Betrieb und Gewährleistung der Anhängerkupplung finden Sie auf unseer Website www.svcgroup.com
Technische Informationen> Anhängerkupplung> Allgemeine Nutzungsbedingungen. Oder laden Sie sie per QR-Code herunter
Die Anhängevorrichtung wird mit einem TYPENBLATT geliefert. Dieses Datenblatt dient zur Eintragung des Produkts in das Kfz-Kennzeichen und enthält die Grundbedingungen für die Verwendung des Produkts. Das Datenblatt dient auch als Garantiepresse. Bewahren Sie es daher in der Fahrzeugdokumentation auf.

FR Informations d'exploitation / homologation

Le produit est fabriqué conformément aux normes EHK-55 R applicables pour la vente dans les pays de l'UE. Des informations sur l'utilisation, le fonctionnement et les garanties de l'attelage sont disponibles sur notre site Web, www.svcgroup.com.
Informations techniques> Attelage de remorquage> Conditions générales d'utilisation. Ou téléchargez-les via QR-cod
Le dispositif de remorquage est fourni avec une feuille de type. Cette fiche echnique est utilisée pour entrer le produit dans le cerrtifi t d'immatriculation du véhicule et contient les conditions de base pour l'utilisation du produit. La fiche echnique sert également de presse de garantie, conservez-la dans la documentation du véhicule.

IT Informazioni sull'operazione / omologazione

Il prodotto è fabbricato secondo le norme EHK-55 R applicabili in vendita nei paesi dell'UE. Informazioni sull'uso, il funzionamento e le garanzie per il gancio di traino sono disponibili sul nostro sito Web www.svcgroup.com
Informazioni tecniche> Gancio di traino> Condizioni generali d'uso. Oppure scaricali tramite QR-cod
Il dispositivo di rimorchio viene fornito con una SCHEDA TIPO. Questa scheda tecnica viene utilizzata per inserire il prodotto nel certificto di immatricolazione del veicolo e contiene le condizioni di base per l'uso del prodotto. La scheda tecnica funge anche da pressa di garanzia, quindi conservala nella documentazione del veicolo.

SVC GROUP s.r.o. Průmyslová zóna - 179
547 01 Náchod-ČR
www.svcgroup.cz
e-mail: svc@svcgroup.cz
Tel.: +420 491421021
+420 491421022
mob.: +420 603360607
SVC GROUP ©- 09/23

NL Monteringsanvisningar

Het product is vervaardigd volgens de toepasselijke EHK-55 R-normen voor verkoop in EU-landen. Informatie over het gebruik, de werking en de garanties voor de trekhaak vindt u op onze website, www.svcgroup.com *Technische informatie> Trekhaak> Algemene gebruiksvoorwaarden*. Of download ze via QR-cod
Het sleepapparaat wordt geleverd met een TYPE BLAD. Dit gegevensblad wordt gebruikt om het product in het voertuigregistratiedocument in te voeren en bevat de basisvoorwaarden voor het gebruik van het product. Het gegevensblad dient ook als garantiepers, dus bewaar het in de voertuigdocumentatie.

ES Instrucciones de montaje

El producto se fabrica de acuerdo con los estándares EHK-55 R aplicables para la venta en países de la UE. Puede encontrar información sobre el uso, el funcionamiento y las garantías de la barra de remolque en nuestro sitio web, www.svcgroup.com *Información técnica> Enganche de remolque> Condiciones generales de uso*. O descárguelos a través de QR-cod
El dispositivo de remolque se suministra con una HOJA DE TIPO. Esta hoja de datos se utiliza para ingresar el producto en el documento de registro del vehículo y contiene las condiciones básicas para el uso del producto. La hoja de datos también sirve como una prensa de garantía, por lo tanto, consérvela en la documentación del vehículo.

FIN Montage-instructie

Tuote on valmistettu EU-maissa myytävien EHK-55 R -standardien mukaisesti. Tietoja vetokoukun käytöstä, käytöstä ja takuista löytyy verkkosivuiltamme www.svcgroup.com *Tekniset tiedot> Vetokoukku> Yleiset käyttöolosuhteet*. Tai lataa ne QR-koodin kautta
Hinauslaite toimitetaan TYYPPI-ARKKI. Tätä lomaketta käytetään tuotteen syöttämiseen ajoneuvon rekisteröintitodistukseen, ja se sisältää tuotteen käytön perusedellytykset. Tietolomake toimii myös takuupuristimena, joten säilytä se ajoneuvon dokumenteissa.

SL

Izdelek je izdelan po veljavnih standardih EHK-55 R za prodajo v državah EU. Informacije o uporabi, delovanju in garancijah za vle éno plošč é najdete na našem spletnem mestu www.svcgroup.com *Tehni éni podatki> Vle éna kljuka> Splošni pogoji uporabe*. Ali pa jih prenesite preko QR-kod
Vle éna napa va je opremljena s TIPNIM LISTOM. Ta podatkovni list se uporablja za vnos izdelka v registracijski dokument vozila in vsebuje osnovne pogoje za uporabo izdelka. Podatkovni list služi tudi kot garancijski tisk, zato ga hranite v dokumentaciji vozila.

NOR Drifts- / homologasjonsinformasjon

Produktet er produsert i henhold til gjeldende EHK-55 R standarder for salg i EU-land. Informasjon om bruk, drift og garantier for tilhengerfeste finner du på år hjemmeside, www.svcgroup.com
Teknisk informasjon> Tilhengerfeste> Generelle bruksbetingelser. Eller last dem ned via QR-koding
Taueanordningen leveres med TYPEBLAD. Dette databladet brukes til å oppgi produktet i kjøretøyets registreringsbevis og inneholder de grunnleggende betingelsene for bruk av produktet. Databladet fungerer også som garantipresse, så hold det i bilens dokumentasjon.

PL Informacje dotyczące pracy / homologacji

Produkt jest wytwarzany zgodnie z obowi åzuj ącymi normami EHK-55 R na sprzeda'' w krajach UE. Informacje na temat u''ytkowania, obsługi i gwarancji na hak holowniczy mo''na znale'5 na naszej stronie internetowej www.svcgroup.com *Informacje techniczne> Zaczep holowniczy> Ogólne warunki u>Oytkowania*. Lub pobierz je za pomoc å kodu QR
Urz ådzenie holownicze jest dostarczane z ARKUSZEM TYPU. Ta karta danych słu''y do wpisania produktu do dokumentu rejestracyjnego pojazdu i zawiera podstawowe warunki u''ytkowania produktu. Karta danych słu''y równie'' jako prasa gwarancyjna, dlatego przechowuj j å w dokumentacji pojazdu.

RU Информация о работе / омологации

El producto se fabrica de acuerdo con los estándares EHK-55 R aplicables para la venta en países de la UE. Puede encontrar información sobre el uso, el funcionamiento y las garantías de la barra de remolque en nuestro sitio web, www.svcgroup.com
Información técnica> Enganche de remolque> Condiciones generales de uso. O descárguelos a través de QR-cod
El dispositivo de remolque se suministra con una HOJA DE TIPO. Esta hoja de datos se utiliza para ingresar el producto en el documento de registro del vehículo y contiene las condiciones básicas para el uso del producto. La hoja de datos también sirve como una prensa de garantía, por lo tanto, consérvela en la documentación del vehículo.

SVC GROUP s.r.o. Průmyslová zóna - 179
547 01 Náchod-ČR
www.svcgroup.cz
e-mail: svc@svcgroup.cz
Tel.: +420 491421021
+420 491421022
mob.: +420 603360607
SVC GROUP ©- 09/23

Homologace - registra ní certifikát
Exx -55R-01 x.01
EHC R-55
EHK 55-R

PODMÍNKY HOMOLOGACE

Montážní instrukce - Montažny inštrukcia - Installation insrtuktion - Montageanleitung - Istruzioni di montaggio - Instrukcja monta'5u - Manual de montaje Monteringsvejledning - Paigaldusjuhe nd - Asennusohje - Notice de montage - Sz. szerelési útmutató - Montagehandleiding - Monteringsanvisning - Insructioni de montaj -Teringsanvisningar -

CZ Volny prostor dle p íloly VII, sm rnice éEC 55-R EU musí být dodržen.

SK Volny priestor pod a prílohy VII, sm rnice éEC 55-R EÚ musí by dodžaný.

EN The clerarance specied in appendix VII, diagram 25 ofguideline EC r-55 EU must be guaranteed.

DE Der Freiraum nach Anhang VII, Abbildung 25 der Richtlinie EC R-55 EU ist zu gewährleisten.

HU Az EC 55-R EU irányelv VII. mellékletében, a 25. ábrán a vonógömb elhelyezése számára elírt szabad tér-adatokat bizitosítani ke

FR La zone de dégagement doitément àannexe VII, illustration 25 de la directive EC 55-R EU.

IT Deve essere garantito lo spazio libero secondo allegato VII, gura 25 della direttiva EC 55-R EU.

NL De tussenruimte conform supplement VII, afbeelding 25 van de richtlijn EC 55-R moet in acht worden genomen.

ES Debe garantizarse el espacio libre, conforme al anexo VII, gura 25 de la directiva comunitaria EC 55-R EU.

FIN Vapaa tila on taattava direktiivin EC 55-R EU liitteen VII, kuvan 25 mukaisesti.

SV Spelrummet enligt bilaga VII, Figur 25 i riktlinje EC 55-R EU skall garanteras.

NOR Friromment etter tillegg VII, gur 25 i direktiv EC 55-R EU skal overholdes.

PL Nale"y zapewni szzelno zgodnie z rysunkiem nr 25 dyrektywy EC 55-R zawartej w zał ączniku nr VII.

RU ' ap' ka' ' p' ' ' ' ' VII. 'ы' ' ' ' EC 55-R eu

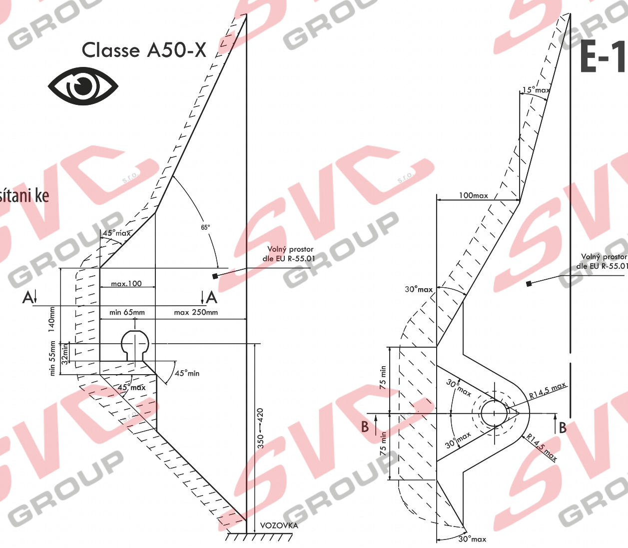

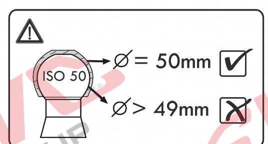

CZ P i elkové p ípustné hmotnosti vozidla SK Pri celkovej p ípustnej hmotnosti vozidla EN At laden weight ofthe vehicle
DE Bei zulässigem Gesamtgewicht des Fahrzeuges HU Rakománnyal terhelt járműsúly eseltén FR Pour poids total en charge autorisé du véhicule
IT Per un peso complessivo ammesso del veicolo NL Bij toelaatbaar totaal gewicht van het voertuig ES Con peso total autorizado del vehiculo FIN Ajoneuvon suurimmalla sallitulla kokonaispainola
SV Vid fordonets tillltna totlvikt NOR Ved kjøretøyets tillatte totalvekt PL W przypadku najwikszej dozwolonej masy cakowitej RU B c' ' ae ' a'ype' ' o' o á' omo' ' ' '

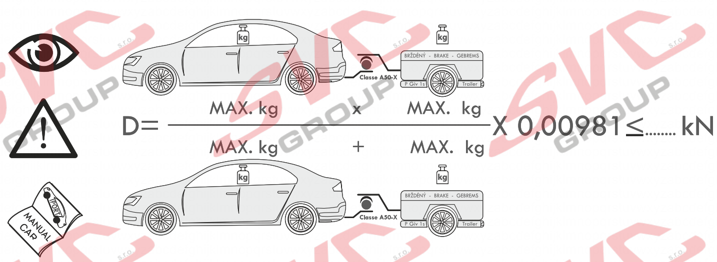

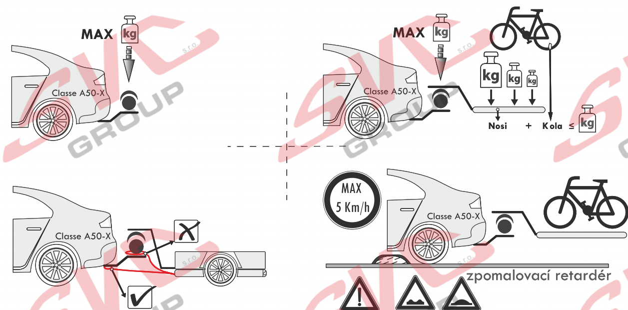

CZ Pokud jsou v technickém pr kazu vozidla uvedené nižší hodnoty než zve ejn né k dokumentaci výrobku . Jsou tyto hodnoty výrobce vozu sm rodatné pro zapsání do technického pr kazu vozidla.

SK Pokia sú v technickom preukaze vozidla uvedenej nižšie hodnoty než zverejnené k dokumentácii produktu. Sú tieto hodnoty výrobcu vozidla smerodajné pre zapísanie do technického preukazu vozidla.

EN If the vehicle's certicate of roadworthiness indicates lower values than those published in the product documentation. These values by the vehicle manufacturer are decisive for the entering into the vehicle's certificte of roadworthiness.

DE Falls im KFZ-Brief des Fahrzeugs niedrigere, als in der Dokumentation des Produkts verö entlichte Werte angeführt sind, sind diese Werte des Fahrzeugherstellers für den Eintrag in den KFZ-Brief des Fahrzeugs maßgebend.

HU Amennyiben a forgalmi engedélybe jegyzett adatok a gépjárm dokumentációban feltüntetett adatoktól alacsonyabb érték ek lennének, úgy a gépjárm gyártója által megadott és a forgalmi engedélybe pontosan bejegyzend adatokat kell irányadóként min síteni.

FR Si, sur la carte grise du véhicule, vous trouvez des valeurs inférieures à celles publiées dans la documentation du produit, les valeurs du fabricant du véhicule sont déterminantes et devront être inscrites sur la carte grise du véhicule.

IT Se nella carta di circolazione del veicolo sono riportati valori inferiori a quelli indicati nella documentazione del prodotto. Questi valori del produttore del veicolo sono decisivi per la registrazione nella carta di circolazione del veicolo.

NL Als in het kentekenbewijs van het voertuig lagere waarden vermeld staan dan gepubliceerd in de productdocumentatie, dan zijn deze waarden van de fabrikant van het voertuig bindend voor inschrijving in het kentekenbewijs van het voertuig.

ES Si en la cha técnica del vehículo se indican valores menores que los publicados en la documentación del producto, estos valores facilitados por el fabricante del vehículo son decisivos para la inscripción en la ficha écnica del vehículo.

FIN Jos ajoneuvon rekisteriotteessa on esitetty alempia arvoja kuin tuotteen dokumentaatiossa esitetyt, ovat nämä ajoneuvon valmistajan antamat arvot ratkaisevia ajoneuvon rekisteriotteeseen merkitsemistä varten.

SV Om det i fordonets registreringsbevis nns angivna lägre värden än de som är angivna i produktens dokumentation, är dessa värden från fordonets tillverkare riktgivande för det som antecknas i fordonets registreringsbevis.

NOR Dersom det i kjøretøyets vognkort er oppgitt lavere verdier enn de som er o entliggjort som produktdokumentasjon, er disse angivelsene fra kjøretøysprodusenten retningsgivende for å noteres ned i kjøretøyets vognkort.

PL Je"eli w dowodzie rejestracyjnym pojazdu s å podane warto ci ni"sze od tych, które znajduj å si w dokumentacji wyrobu, to te dane producenta samochodu s å miarodajne do wpisania ich do dowodu rejestracyjnego pojazdu.

RU '3' ' ' ' ' "' "' ' ' ' '.

CZ Pozor informace k záruce
SK Pozor informácie k záruke
EN Note the warranty information
DE Beachten Sie die Garantieinformationen
HU Vegye gyelembe a jótállási információkat
FR Notez les informations de garantie
IT Nota le informazioni sulla garanzia
NL Let op de garantie-informatie
ES Atención
FIN Huomio
PL Uwaga
RU , , , , , , , ,

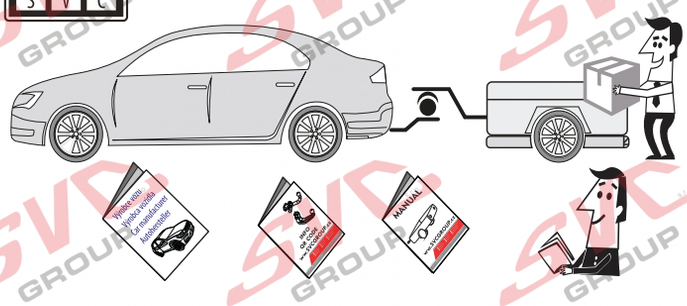

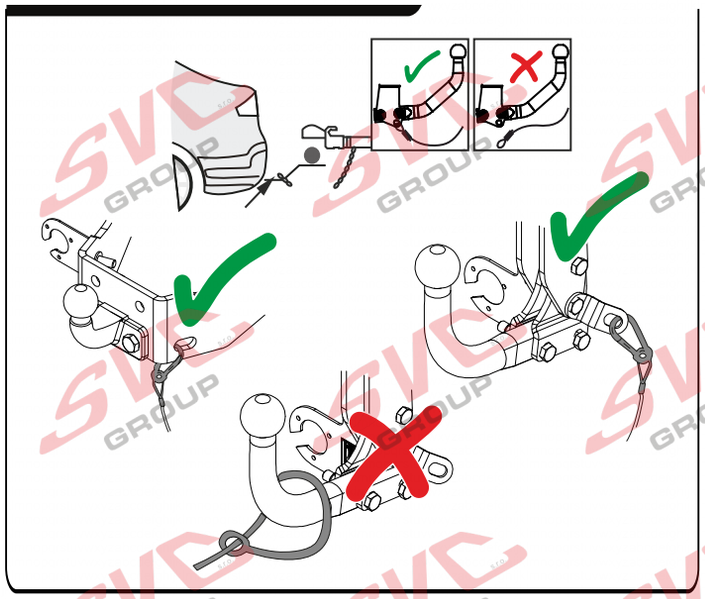

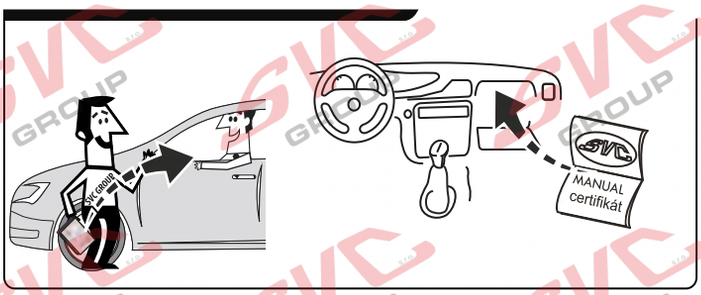

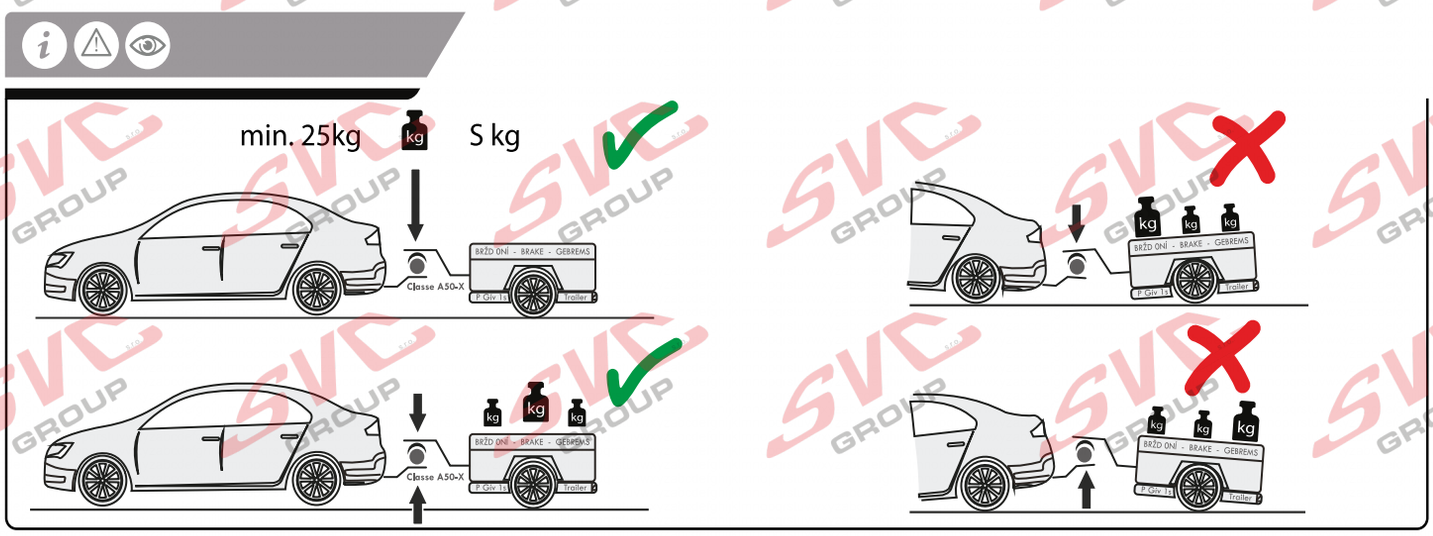

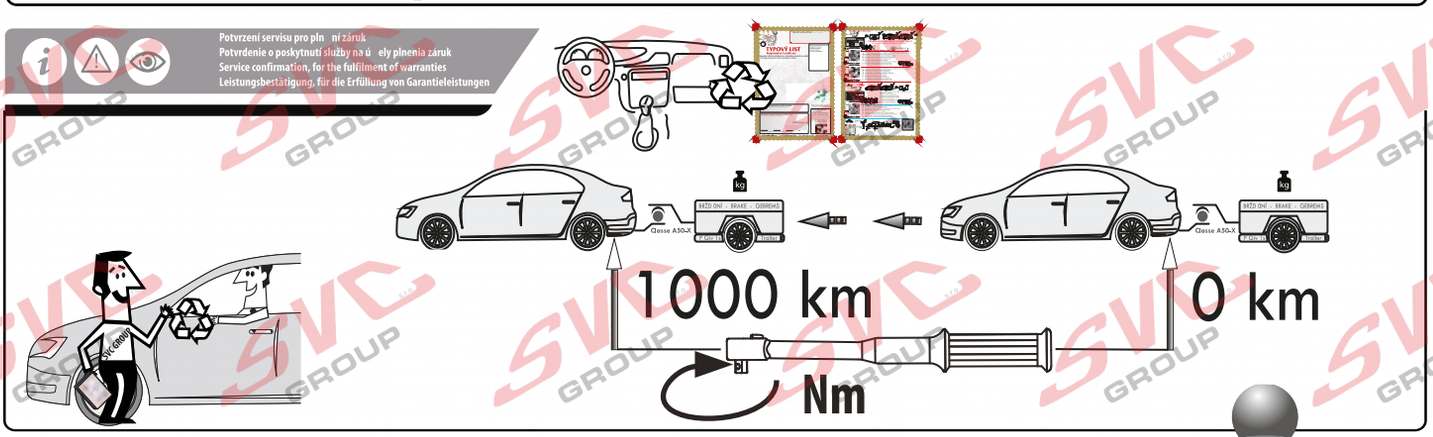

Vysokov 179
547 01 Náchod, Česká Republika
+420 603 360 607 +420 491421021
www.svcgroup.cz

SVC GROUP © -09-2019

Service Vitver Centrum

CZ Pozor informace k záruce
SK Pozor informácie k záruke
EN Note the warranty information
DE Beachten Sie die Garantieinformationen
HU Vegye gyelembe a jótállási információkat
FR Notez les informations de garantie
IT Nota le informazioni sulla garanzia
NL Let op de garantie-informatie
ES Atención
FIN Huomio
PL Uwaga
RU Внимание

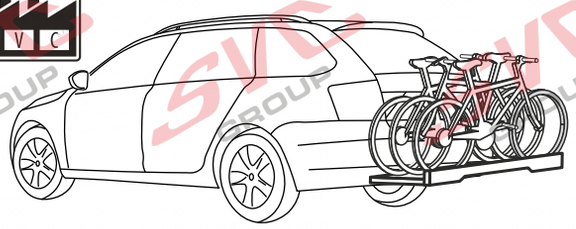

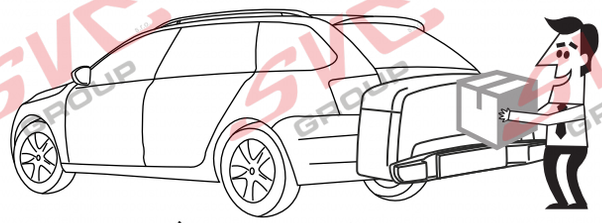

VTZ 001-544
VTZ 003-544

VTZ 002-544

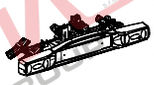

3 max.

≤ max. manual

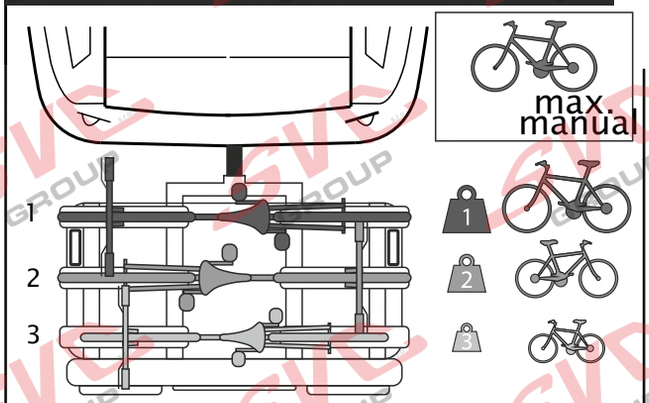

+

≤ max. manual

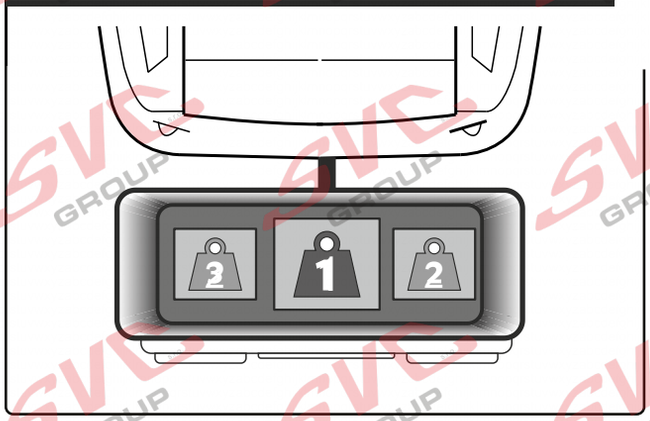

MAX. 5 km/h

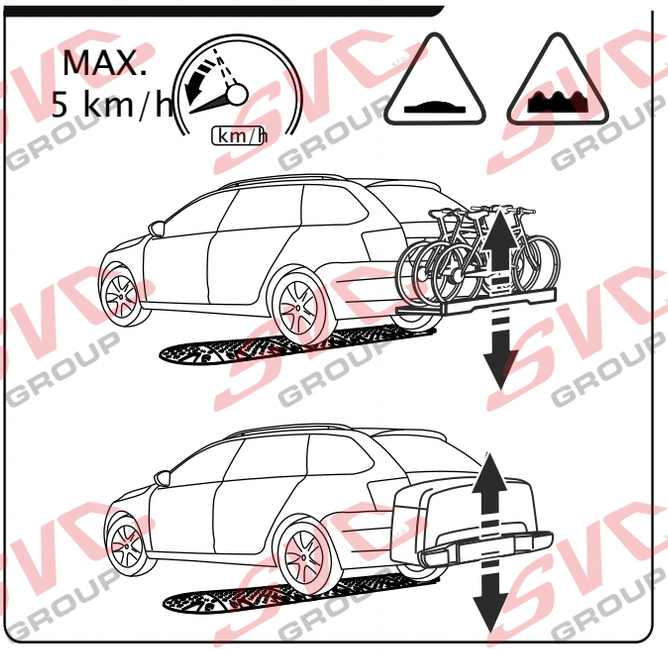

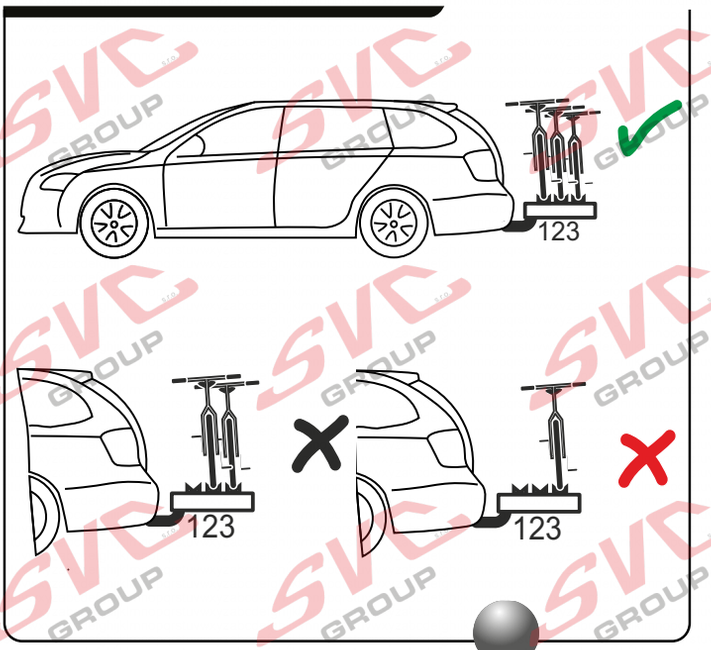

Vysokov 179
547 01 Náchod, Česká Republika

+420 603 360 607 +420 491421021

TAŽNÁ ZAŘÍZENÍ SVC GROUP ORIGINAL

www.svcgroup.cz

Service Vitver Centrum

SVC GROUP © 09-2019-1