CZ - Tažné zařízení / SK - Ťažné zariadenie / GB - Towbars / PL - Haki holownicze
DE - Anhängevorrichtungen / FR - Attelages / SPA - Ganchos / HUN – Vonohorgok
RUS/FIN/LIT - Фаркопы / RO - Cârlig de remorcare

TYP VTZ 101-558 VTZ 102-558 VTZ 103-558

www.svcgroup.cz

SVC GROUP. s.r.o
Průmyslová zona 179
547 01 Náchod
Česká Republika

Citroen C3 AICROSS Hybrid / Elektro / VAN

11/ 2024->

1->2,0 h

2->2,5 h

Výřez není vidět

Výřez v vodorovné části pod vozem

FWD/2WD | AWD/4WD | Adblue | Hybrid | ELEKTRO | Parking sensors PDC

SCAN ME

PDF

30 let 2020

CZ	Pro podrobné montážní instrukce a podmínky výrobku si naskenujte QR kód
SK	Pre podrobné montážne pokyny a podmienky produktu si môžete skenovať QR kód
GB	For detailed installation instructions and product conditions, scan the QR code
DE	Scannen Sie den QR-Code, um detaillierte Installationsanweisungen und Produktbedingungen zu erhalten
FR	Pour des instructions d'installation détaillées et les conditions du produit, scannez le code QR
ITA	Per istruzioni di installazione dettagliate e condizioni del prodotto, eseguire la scansione del codice QR
PL	Aby uzyskać szczegółowe instrukcje dotyczące instalacji i warunki produktu, zeskanuj kod QR
SP	Para obtener instrucciones detalladas de instalación y condiciones del producto, escanee el código QR
NL	Voor gedetailleerde installatie-instructies en productvoorwaarden, scan de QR-code
FIN	Tarkemmat asennusohjeet ja tuotteen ehdot on tarkistettava QR-koodilla
HU	A részletes telepítési utasítások és a termék feltételei között olvassa el a QR kódot
SLO	Za podrobna navodila za namestitev in pogoje izdelka skenirajte kodo QR
RU	Подробные инструкции по установке и условиям продукта отсканируйте QR-код.

SVC GROUP ©-11/19

e-mail: scv@scvgroup.cz Tel.:+420 491421021 +420 491421022 mob.: +420 603360607

Citroen C3 AICROSS
Hybrid / Elektro / VAN
11/ 2024->

VTZ 101-558

VTZ 102-558

VTZ 103-558

85	1 600	8,62
kg	kg	

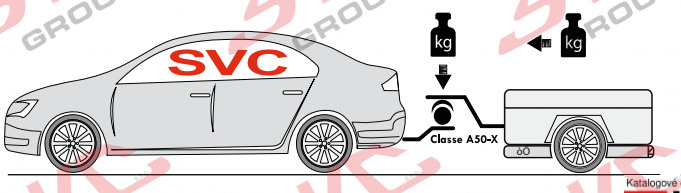

Katalogové číslo: 101-558

M10x40	G10.9	4x
M10x35	G10.9	4x
M10x30		4x
M8x35	G10.9	4x
Ø10		8x
Ø8		4x
Ø10		12x
Ø8		4x
M10		4x

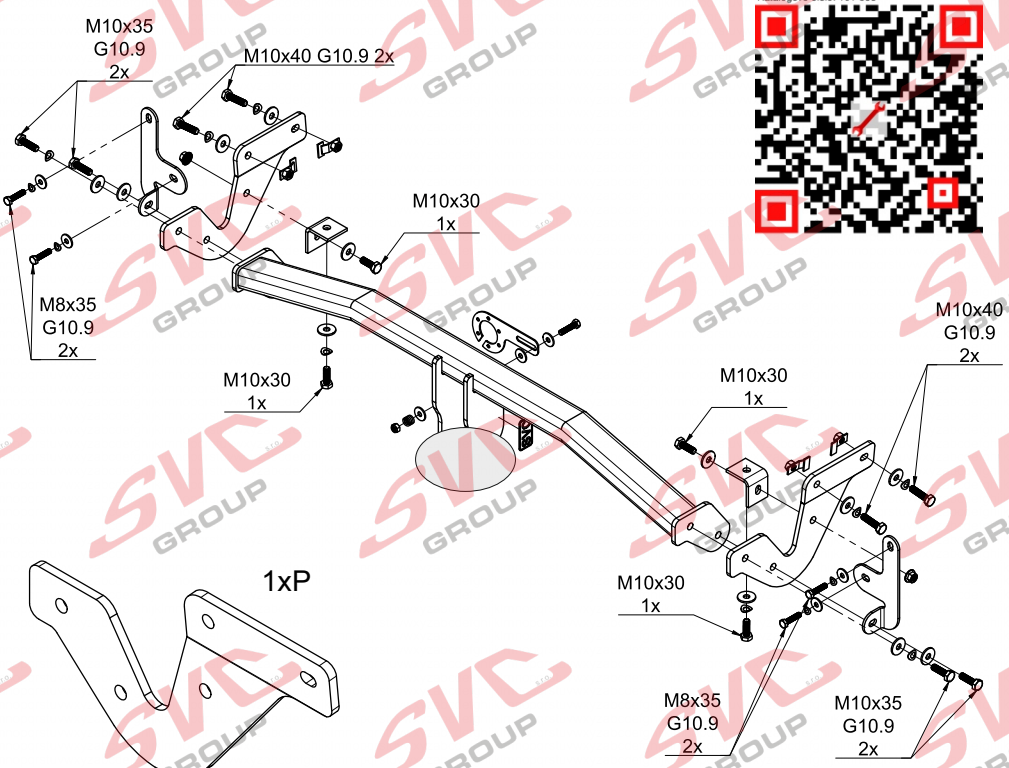

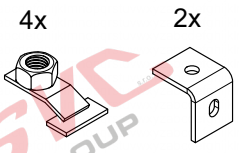

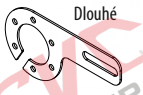

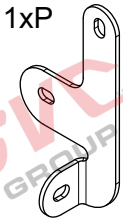

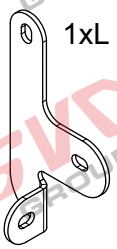

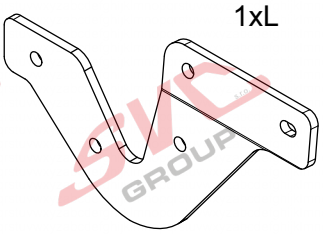

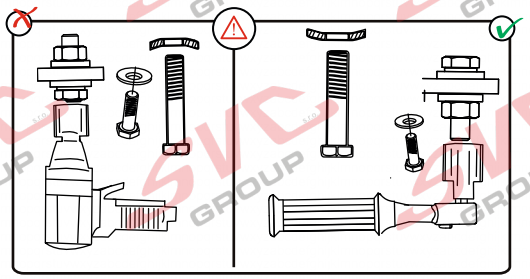

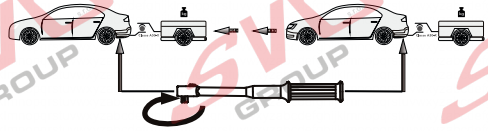

Pevnost	8,8	10,9	12,9
M6	9,7	14,3	16,1
M8	24,5	35,9	42,0
M10	48,4	71,0	83,0
M12	84,0	123,0	144,0
M14	133,0	196,0	229,0
M16	137,0	307,0	359,0

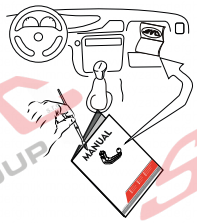

40 let

55R-01-723

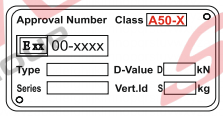

- CZ Informace k provozu / homologaci
- SK Informácie na prevádzku / homologáciu
- EN Operating / homologation information
- DE Betriebs- / Zulassungsinformationen
- HU Üzemeltetési / homologációs információk
- FR Informations d'exploitation / homologatio
- IT Informazioni sull'operazione / omologazio
- NL Monteringsanvisningar
- ES Instrucciones de montaje
- FIN Montage-instructie
- SV Asennusohjeet
- NOR Drifts- / homologasjonsinformasjon
- PL Informacje dotyczące pracy / homologacji
- RU Информация о работе / омологации

SVC GROUP s.r.o. Průmyslová zóna - 179 547 01 Náchod-ČR www.svcgroup.cz e-mail: svc@svcgroup.cz Tel.:+420 491421021 +420 491421022 mob.: +420 603360607

QR kódem stáhnete rozšířený montážní návod / QR kódom stiahn te rozšírené montážny návod

SVC GROUP ©- 03/2025

SCAN ME

CS Montážní návod

1.Odmontujte, nárazník a uvolněte zadní část podběhů. Odmontujte zadní kola.
2.Odlepte záslepy na nosnících vozidla v místech úchytných bodů. Odšroubujte z výztuhy vozidla šrouby M8 z každé strany 2x dle obrázku.
3.Do nosníků vozidla nasuňte do úchytných bodů karosářské matky. Poté našroubujte levý a pravý bok tažného zařízení.(Nedotahujte) Od spodu nosníku přichyťte příložku tvaru L a tuto spojte s bokem tažného zařízení.
4.Do otvorů výztuhy namontujte přílože 4 šrouby M8.(Nedotahujte)Poté namontujte hlavní nosník tažného zařízení. Celé tažné zařízení vyrovnejte a dotáhněte dle utahovacích momentů.
5.Namontujte zpět všechny díly odmontované v bodě č.1. Namontujte zpět zadní kola.

SK Montážny návod

1. Odmontujte z nárazník a uvoľnite zadnú časť podbehov. Odmontujte zadné kolesá.
2. Odlepte zaslepte na nosníkoch vozidlá v miestach úchytných bodov. Odskrutkujte z výstuhy vozidla skrutky M8 z každej strany 2x podľa obrázku.
3. Do nosníkov vozidla nasuňte do úchytných bodov karosárske matky. Potom naskrutkujte ľavý a pravý bok ťažného zariadenia. (Nedoahujte) Od spodu nosníka prichyťte príložku tvare L a túto spojte s bokom ťažného zariadenia.
4. Do otvorov výstuhy namontujte prílohe 4 skrutkami M8. (Nedoahujte) Potom namontujte hlavný nosník ťažného zariadenia. Celé ťažné zariadenie vyrovnajte a dotiahnite podľa uťahovacích momentov.
5. Namontujte späť všetky diely odmontované v bode č.1. Nainštalujte zadné kolesá.

EN Installation instructions

1.Remove, bumper and release rear part of the wheel arches. Remove rear wheels.
2.Remove the stickers from vehicle beams at the fastening points. Remove two M8 screws from the vehicle stiffener on both sides as shown in the picture.
3.Insert J-nuts into vehicle beams and slide them into fastening points. Then screw on right and left sides of the tow bar. (Tighten only lightly). Attach L-shaped bracket from below the beam and connect it with the side of the tow bar.
4.Fix fitting plates into stiffener openings by four M8 screws. (Tighten only lightly). Then install the main beam of the tow bar. Then, align all the parts of the tow bar and tighten them to prescribed torques.
5.Reinstall all the parts removed within the step 1. Reinstall the rear wheels.

DE Montageanleitung

1.Die stoßstange ausbauen und den hinteren Teil der Radläufe lösen. Die Hinterräder demontieren.
2.Blindverschlüsse auf den Trägern des Fahrzeugs, auf der Stelle der Befestigungspunkte, abnehmen. Die Schrauben M8 aus der Strebe des Fahrzeugs demontieren, 2 auf jeder Seite gemäß der Abbildung.
3.In die Träger des Fahrzeugs, in die Befestigungspunkte, Karosseriemuttern einstecken.
Dann die linke und rechte Seite der Zugeinrichtung anschrauben (nicht festziehen). Von der unteren Seite des Trägers eine L-Scheibe befestigen und diese mit der Seite der Zugeinrichtung verbinden.
4.In die Öffnungen der Strebe 4 Schrauben M8 montieren (nicht festziehen). Dann den Hauptträger der Zugeinrichtung montieren. Die gesamte Zugeinrichtung ausrichten und mit entsprechenden Drehmomenten festziehen.
5.Alle im Punkt Nr. 1 ausgebauten Teile wieder einbauen. Die Hinterräder wieder montieren.

IT Istruzioni di montaggio

1.Smontare paraurti e allentare la parte posteriore dei copriruota. Smontare le ruote posteriori.
2.Allontanare le chiusure cieche dai supporti del veicolo, nel luogo dei punti di fissaggio. Svitare i bulloni M8 dal rinforzo del veicolo, 2 su ogni lato, vedi figura.
3.Inserire i dadi per carrozzeria nei supporti del veicolo, nei punti di fissaggio. Quindi montare il fianco sinistro e destro del dispositivo di traino (non serrare a fondo). Dal disotto del supporto fissare una piastrina a L collegandola con il fianco del dispositivo di traino.
4.Montare i 4 bulloni M8 nei fori del rinforzo (non serrare a fondo). Quindi montare il supporto principale del dispositivo di traino. Allineare tutto il dispositivo di traino e serrare con le coppie di serraggio prescritte.
5.Rimontare tutti i componenti smontati nel punto 1. Rimontare le ruote posteriori.

1.

PDF

SCAN ME

Montážní návod
Montážny návod
Installation instructions
Installationsanleitung
Instructions d'installation
Инструкция по установке

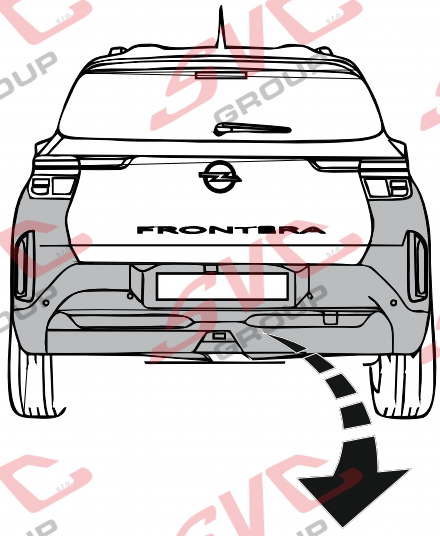

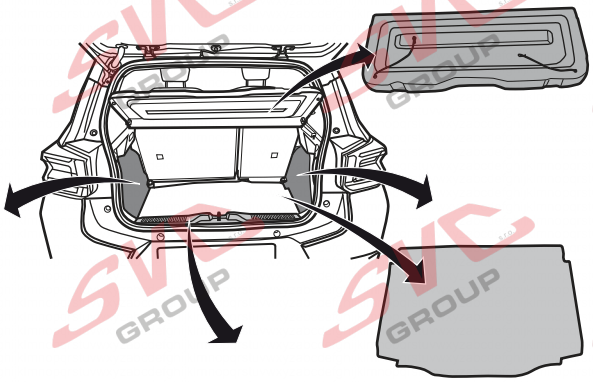

2.

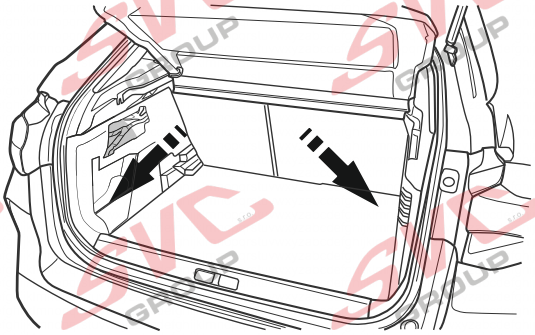

3.

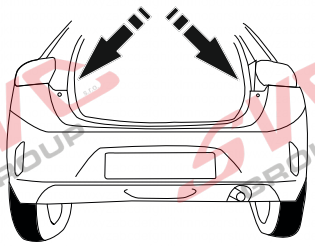

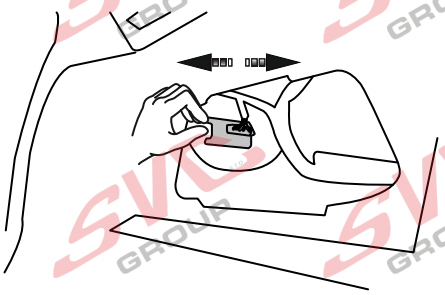

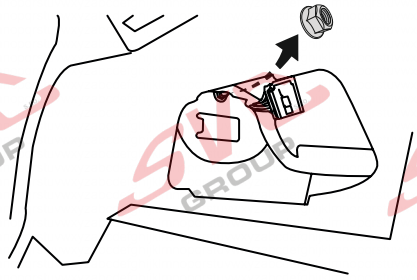

40 let

SVC GROUP s.r.o. Průmyslová zóna - 179 547 01 Náchod-ČR www.svcgroup.cz e-mail: svc@svcgroup.cz Tel.:+420 491421021 +420 491421022 mob.: +420 603360607

QR kódem stáhnete rozšířený montážní návod / QR kódom stiahn te rozšírené montážny návod

SVC GROUP ©- 03/2025

4.

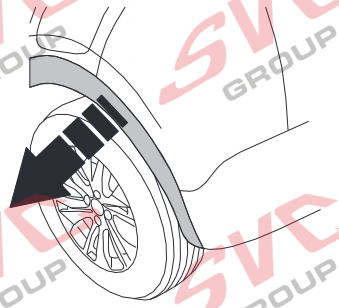

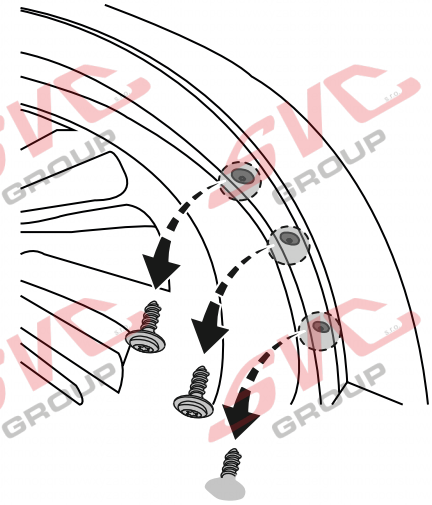

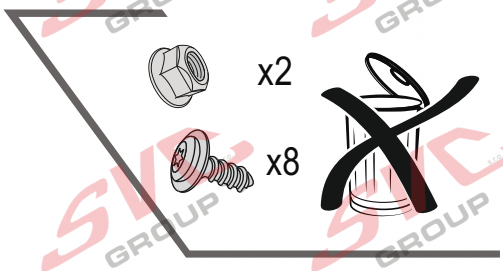

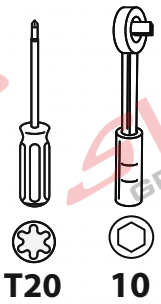

Dle přístupu a typu vozu

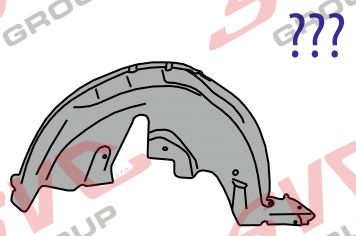

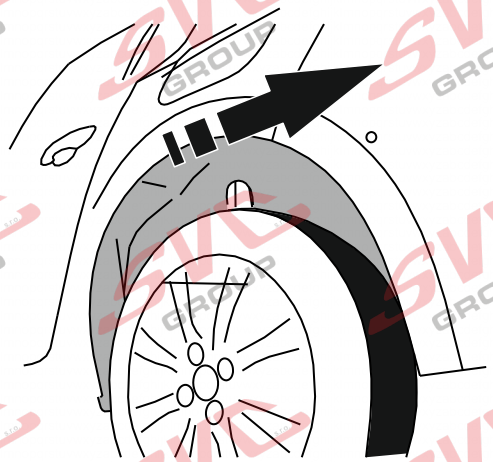

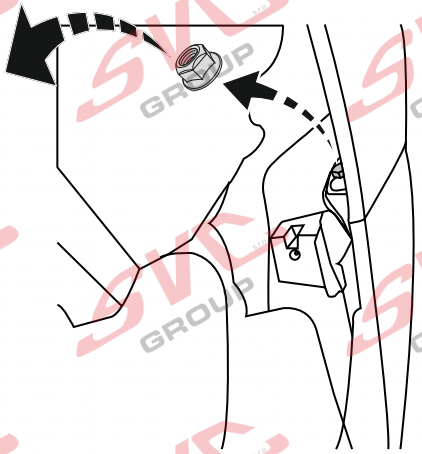

5.

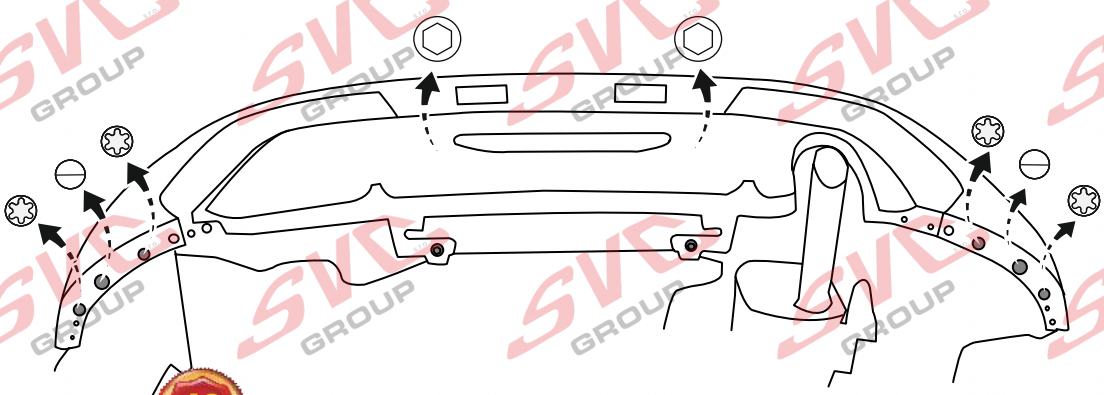

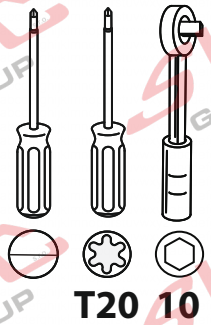

6.

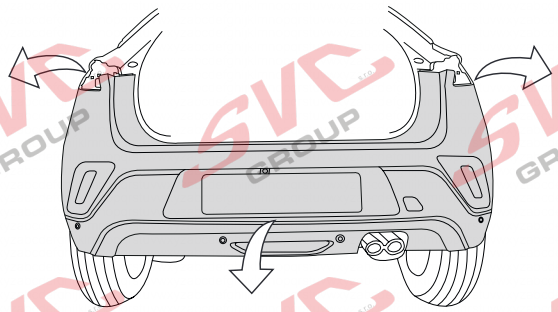

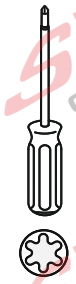

T20

7.

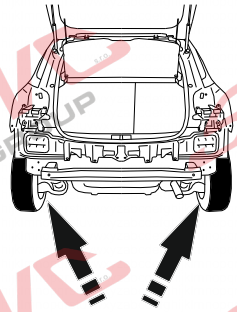

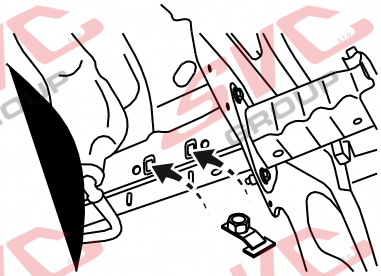

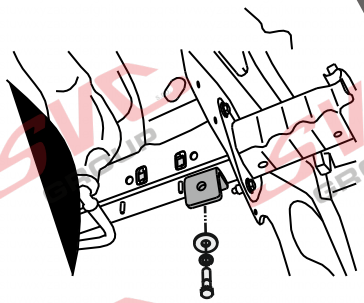

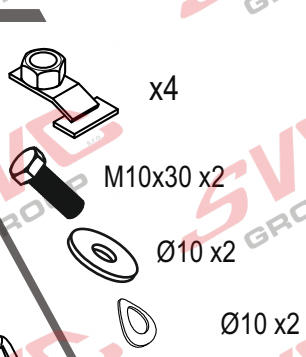
x4
M10x30 x2
Ø10 x2
Ø10 x2

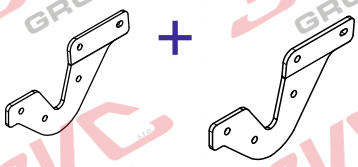

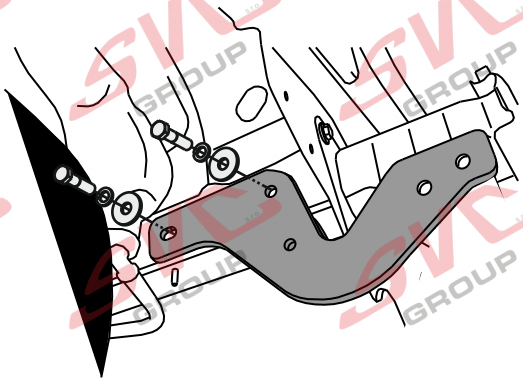

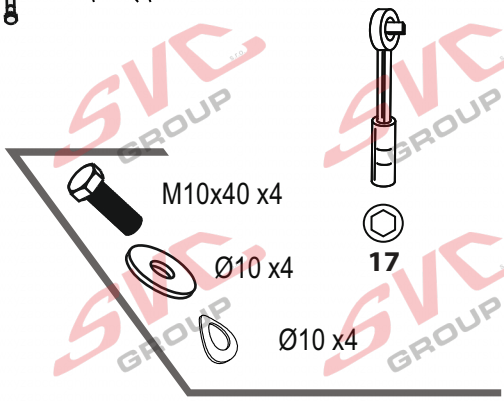
M10x40 x4
Ø10 x4
Ø10 x4
17

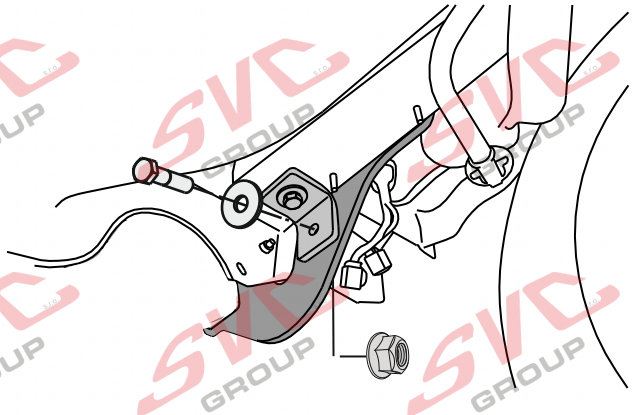

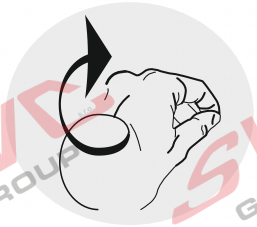

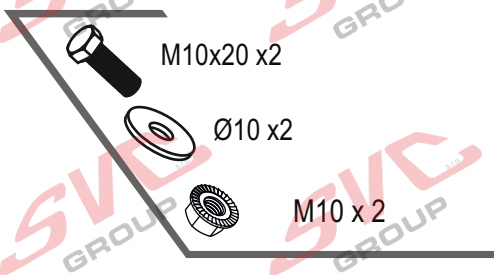
M10x20 x2
Ø10 x2
M10 x 2

8.

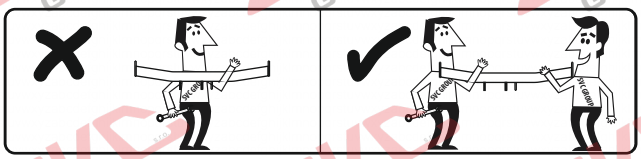

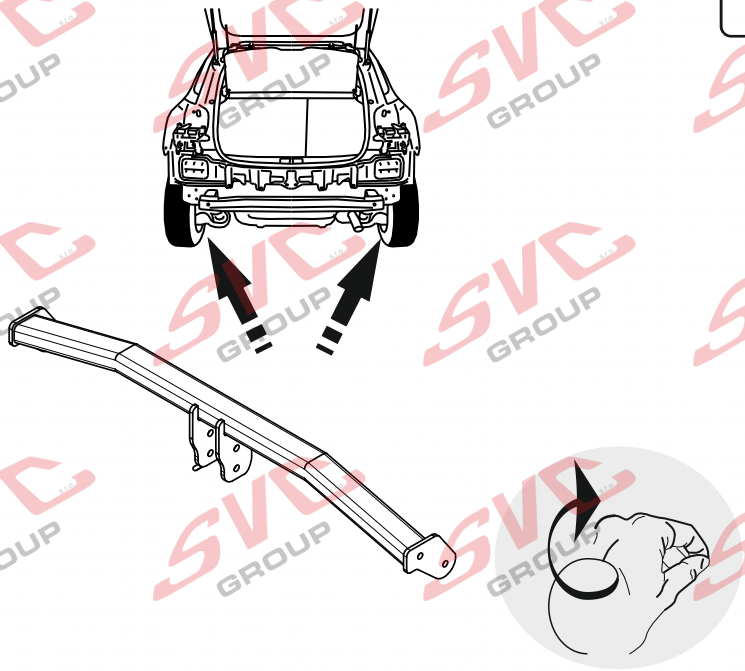

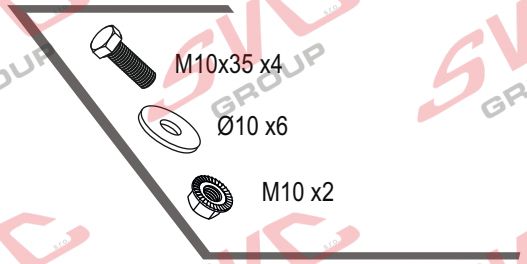
M10x35 x4
Ø10 x6
M10 x2

L + P

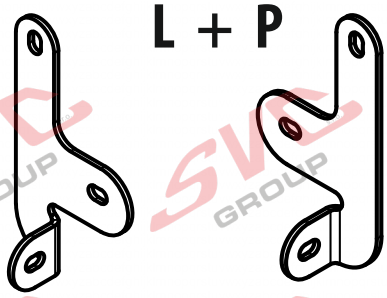

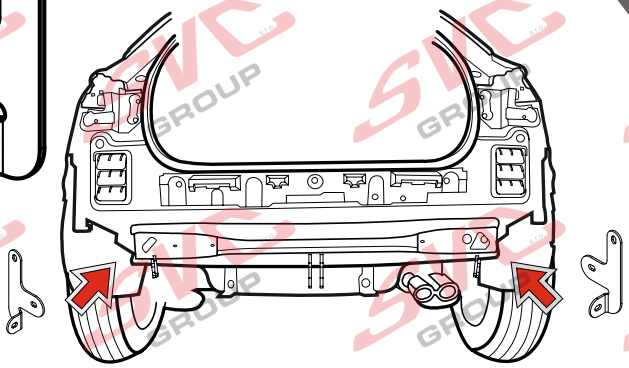

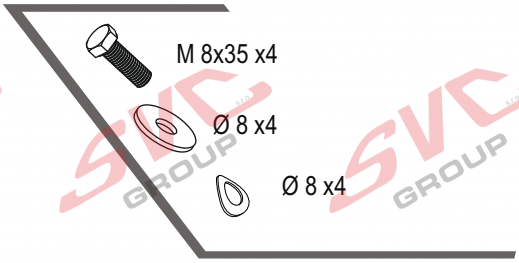
M 8x35 x4
Ø 8 x4
Ø 8 x4

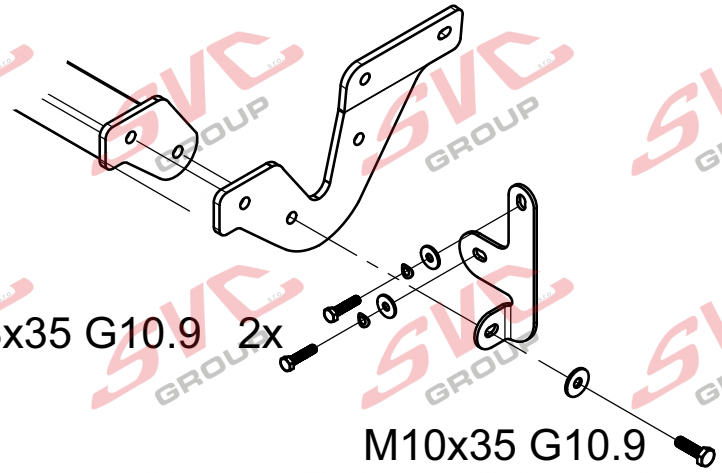
M8x35 G10.9 2x
M10x35 G10.9

9.

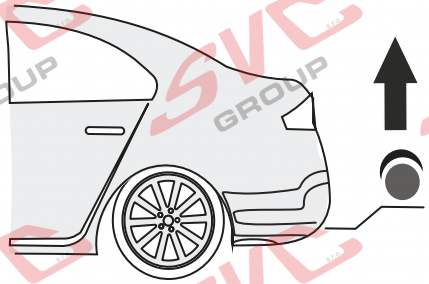

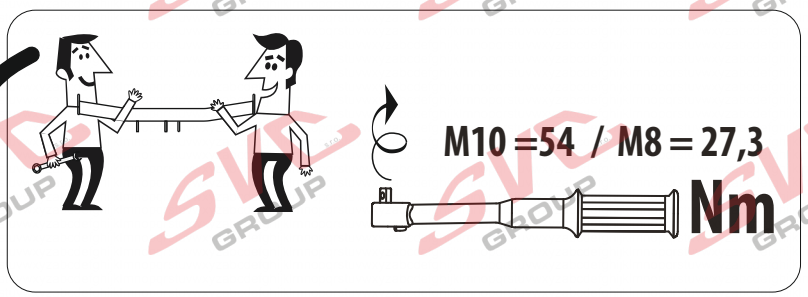
M10 =54 / M8 = 27,3
Nm

10.

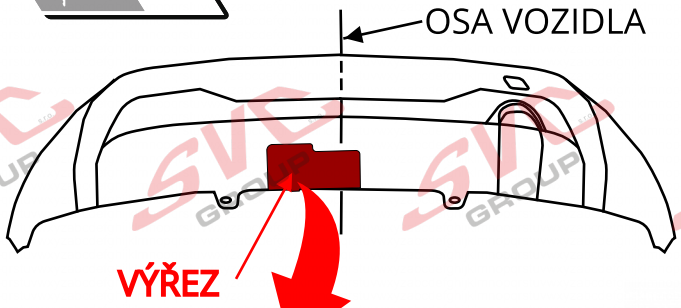
OSA VOZIDLA
VÝŘEZ

PŘEDZNAČENÝ VÝŘEZ
P
VÝŘEZ SVC
1:1
L
SPODNÍ HRANA NÁRAZNÍKU

11.

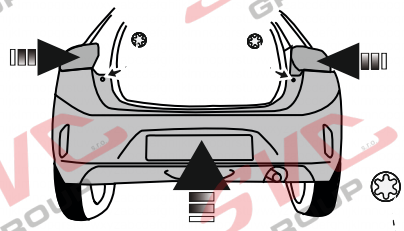

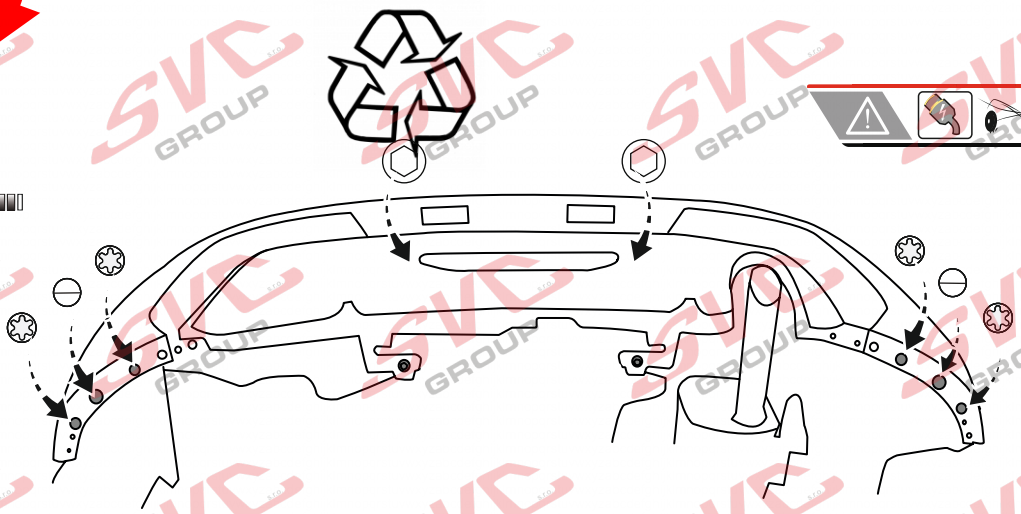

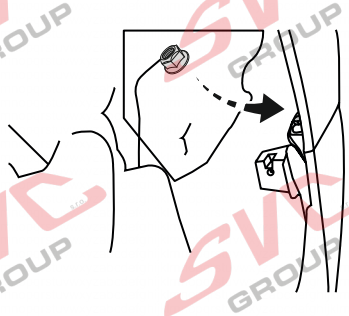

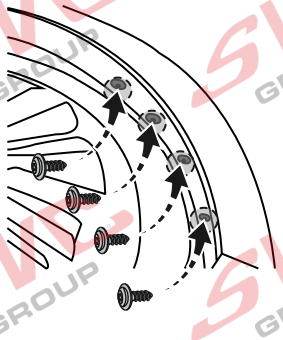

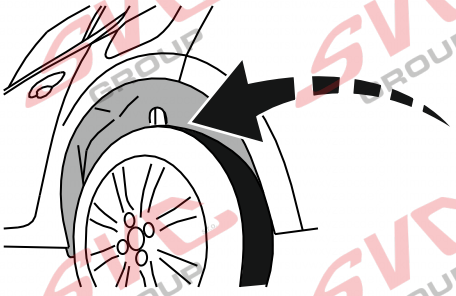

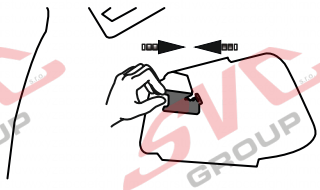

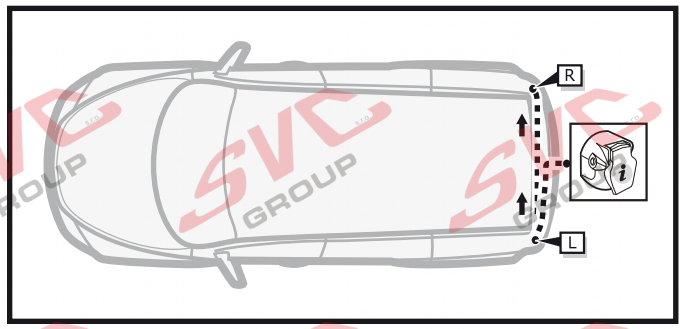

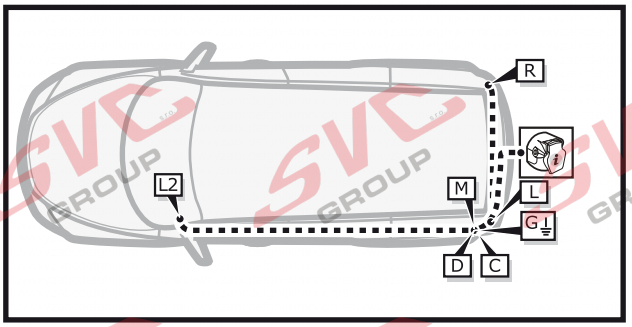

SCAN ME

Zapište si číslo klíče
Zapište si číslo kľúča
Write down the key number
Notieren Sie die Schlüsselnummer

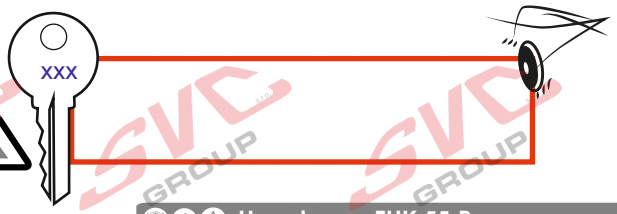

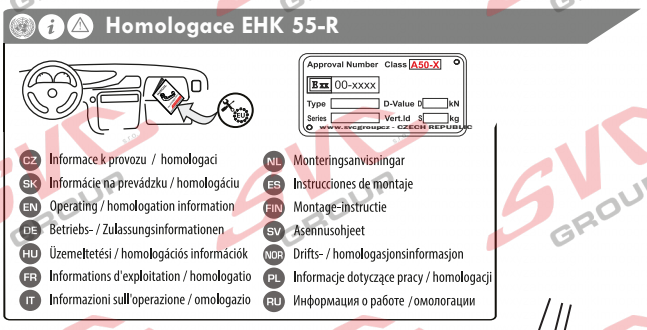

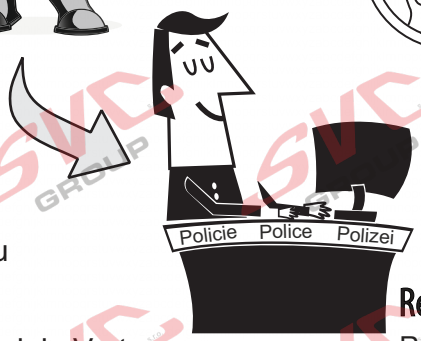

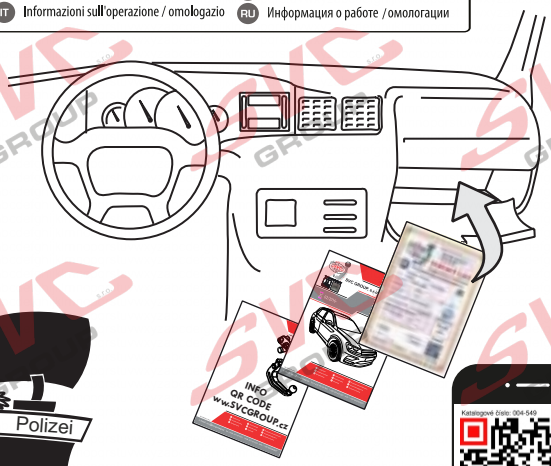

SVC GROUP TEAM

Děkuje za důvěru / Ďakuje za dôveru

Registration / Registrierung

Thank you for your trust / Danke Für dein Vertrauen

Merci pour votre conance / Grazie per la tua ducia

Tankewol foar jo fertrouwen

Registrace / Registrácia

Registration /
Registrierung
Inscription /
Registrazione
Rekisteröinti /
Регистрация

PDF

40 let

SVC GROUP s.r.o. Průmyslová zóna - 179
547 01 Náchod-ČR
www.svcgroup.cz
e-mail: svc@svcgroup.cz
Tel.:+420 491421021
+420 491421022
mob.: +420 603360607

QR kódem stáhnete rozšířený montážní návod / QR kódom stiahn te rozšírené montážny návod

SVC GROUP ©- 03/2025

CZ Informace k provozu / homologaci

www.svcgroup.com

Výrobek je vyráběný dle platných norem EHK-55 R pro prodej ve státech EU. Informace pro použití, provoz a záruky pro tažné zařízení naleznete na našem webu, www.svcgroup.cz
Technické informace > Tažné zařízení>Všeobecné podmínky použití výrobku. Nebo si je stáhněte aplikace přes přiložený QR-cod
Součástí dodávky tažného zařízení je dodán TYPOVÝ LIST. Tento typový list slouží pro zapsání výrobku do technického průkazu vozidla, a obsahuje základní podmínky pro použití výrobku.
Typový list slouží i jako záruční lis proto jej uschovejte v dokumentaci vozidla.

SK Informácie na prevádzku / homologáciu

www.svcgroup.com

Výrobok je vyrábaný podľa platných noriem EHK-55 R pre predaj v štátoch EÚ. Informácie pre použitie, prevádzku a záruky pre ťažné zariadenie nájdete na našom webe, www.svcgroup.cz
Technické informácie> Ťažné zariadenie> Všeobecné podmienky použitia výrobku. Alebo si ich stiahnite aplikácie cez priložený QR-cod
Súčasťou dodávky ťažného zariadenia je dodaný TYPOVÝ LIST. Tento typový list slúži pre zapísanie výrobku do technického preukazu vozidla, a obsahuje základné podmienky použitia výrobku.
Typový list slúži aj ako záručný lis preto ho uschovajte v dokumentácii vozidla.

EN Operating / homologation information

www.svcgroup.com

The product is manufactured according to the applicable EHK-55 R standards for sale in EU countries. Information on the use, operation and warranties for the towbar can be found
on our website, www.svcgroup.com
Technical information> Towing hitch> General conditions of use. Or download them via QR-cod
The towing device is supplied with a TYPE SHEET. This data sheet is used to enter the product in the vehicle registration document and contains the basic conditions for use of the product.
The data sheet also serves as a warranty press, so keep it in the vehicle documentation.

DE Betriebs / Zulassungsinformationen

www.svcgroup.com

Das Produkt wird gemäß den geltenden EHK-55 R-Standards für den Verkauf in EU-Ländern hergestellt. Informationen zu Verwendung, Betrieb und Gewährleistung der
Anhängerkupplung finden Sie auf unserer Website www.svcgroup.com
Technische Informationen> Anhängerkupplung> Allgemeine Nutzungsbedingungen. Oder laden Sie sie per QR-Code herunter
Die Anhängevorrichtung wird mit einem TYPENBLATT geliefert. Dieses Datenblatt dient zur Eintragung des Produkts in das Kfz-Kennzeichen und enthält die Grundbedingungen
für die Verwendung des Produkts. Das Datenblatt dient auch als Garantiepresse. Bewahren Sie es daher in der Fahrzeugdokumentation auf.

ES Instrucciones de montaje

www.svcgroup.com

El producto se fabrica de acuerdo con los estándares EHK-55 R aplicables para la venta en países de la UE.
Puede encontrar información sobre el uso, el funcionamiento y las garantías
de la barra de remolque en nuestro sitio web, Información técnica> Enganche de remolque> Condiciones generales de uso.
O descárguelos a través de QR-cod
El dispositivo de remolque se suministra con una HOJA DE TIPO. Esta hoja de datos se utiliza para ingresar el producto en el documento de registro del vehículo y contiene
las condiciones básicas para el uso del producto. La hoja de datos también sirve como una prensa de garantía, por lo tanto, consérvela en la documentación del vehículo.

FR Informations d'exploitation / homologation

www.svcgroup.com

Le produit est fabriqué conformément aux normes EHK-55 R applicables pour la vente dans les pays de l'UE.
Des informations sur l'utilisation, le fonctionnement et les garanties de
l'attelage sont disponibles sur notre site Web, www.svcgroup.com.
Informations techniques> Attelage de remorquage> Conditions générales d'utilisation. Ou téléchargez-les via QR-cod
Le dispositif de remorquage est fourni avec une feuille de type. Cette fiche technique est utilisée pour entrer le produit dans le certificat d'immatriculation du véhicule et contient les
conditions de base pour l'utilisation du produit. La fiche technique sert également de presse de garantie, conservez-la dans la documentation du véhicule.

SVC GROUP ©- 03/2025

SVC GROUP s.r.o. Průmyslová zóna - 179 547 01 Náchod-ČR www.svcgroup.cz Tel.:+420 491421021
+420 491421022
e-mail: svc@svcgroup.cz mob.: +420 603360607

SVC GROUP ©- 05/19

ES Manual de montaje de

1.Desmonte parachoques y afloje la parte trasera de guardarruedas. Desmonte las ruedas traseras.
2.Despegue las bridas ciegas de los soportes del vehículo en los puntos de sujeción. Desenrosque del refuerzo del v ehículo los tornillos M8, 2 de cada lado, según la figura.
3.Inserte tuercas de carrocería en los puntos de fijación del soporte del vehículo. Después enrosque el lado izquierdo y derecho del equipo de tiro. (Sin apretar) Por la parte inferior del soporte sujete el escuadro en forma de L y una el mismo con el lado del equipo de tiro.
4.En los orificios del refuerzo monte las garras de sujeción por 4 tornillos M8 (Sin apretar) Después monte el soporte principal del equipo de tiro. Enderece todo el equipo y apriete según los pares de apriete.
5.Monte de vuelta todas las piezas desmontadas según el punto No. 1. Monte de vuelta las ruedas traseras.

FR Notice d'assemblage

1.Déposer le pare-chocs et dégager l'arrière des passages de roues. Déposer les roues arrière.
2.Au niveau des points de fixation, décoller les brides d'obturation situés sur les longerons du véhicule. Sur le renfort du véhicule, dévisser les vis M8 de chaque côté 2x selon la figure.
3.Dans les longerons du véhicule, monter les écrous de carrosserie dans les points de fixation. Visser ensuite le flanc gauche et droit au dispositif d'attelage. (Ne pas serrer) En bas du longeron, fixer la joue en L et connecter la au flanc du dispositif d'attelage.
4.Dans les trous du renfort, monter 4 vis M8. (Ne pas serrer) Monter ensuite le longeron principal du dispositif d'attelage. Égaliser l'ensemble du dispositif d'attelage et serrer aux couples préconisés.
5.Reposer toutes les pièces déposées au point n°1. Reposer les roues arrière.

RUS Инструкция по монтажу

1.Снимите бампер и освободите заднюю часть подкрылков. Снимите задние колеса.
2.Снимите заглушки с точек крепления на балках автомобиля. Свинтите с усилителя по 2 болта M8 с каждой стороны согласно изображению.
3.Вставьте в точки крепления на балках автомобиля кузовные гайки. После этого навинтите левый и правый бока фаркопа (не затягивайте). Снизу балки закрепите накладку в форме буквы L и соедините ее с боком фаркопа.
4.В отверстия усилителя установите прилагаемые 4 болта M8 (не затягивайте). После этого установите главную балку фаркопа. Выровняйте фаркоп и затяните в соответствии с предписанными моментами затяжки.
5.Установите обратно все части, демонтированные согласно п. 1. Установите обратно задние колеса.

FI Asennusohje

1.Irrota vapauta pyöräkoteloiden takaosat. Irrota takapyörät.
2.Irrota tulpat auton palkeista kiinnityspisteiden kohdalta. Irrota auton jäykisteestä M8-ruuvit 2x molemmilta puolilta kuvan mukaan.
3.Työnnä auton palkkien kiinnityspisteisiin korimutterit. Kiinnitä sitten vetolaitteen vasen ja oikea sivuosa. (Älä kiristä.) Kiinnitä palkin alapuolelta L-muodon liitososa ja liitä se vetolaitteen sivuosaan.
4.Asenna jäykisteen reikiin liitososa 4 ruuvilla M8. (Älä kiristä.) Asenna sitten vetolaitteen pääpalkki. Suorista koko vetolaite ja kiristä kiristysmomenttien mukaisesti.
5.Asenna takaisin kaikki kohdassa 1. irrotetut osat. Asenna takapyörät takaisin.

PL Instrukcja montażu w samochodach

1.Demontujemy zderzak i poluzowujemy tylną część nadkoli. Demontujemy tylne koła.
2.W punktach mocowania na belkach usuwamy przyklejone tam zaślepki. Z każdej strony pojazdu odkręcamy ze wzmocnienia nadwozia po 2 śruby M8 zgodnie z rysunkiem.
3.Do belek nadwozia w punktach mocowania wsuwamy blacharskie nakrętki klatkowe. Następnie przykręcamy luźno lewy i prawy bok haka holowniczego. Od spodu belki przymocowujemy nakładkę o kształcie litery L i łączymy ją z bokiem haka holowniczego.
4.Do otworów we wzmocnieniu wkręcamy luźno 4 śruby M8 z kompletu. Potem montujemy główną belkę haka holowniczego. Ustawiamy równo wszystkie części haka holowniczego i dokręcamy śruby z zachowaniem ich właściwych momentów dokręcania.

Tažné zařízení
Attelages
ANHÄNGERKUPPLUNGEN
TOWBARS

Homologace - registrační certifikát
Exx -55R-01 x.01
EHC R-55
EHK 55-R

Podmínky homologace a provozu
Podmienky homologácie a prevádzky
Conditions for approval and operation
Zulassungs- und Betriebsbedingungen

E-1

Montážní instrukce - Montažny inštrukcia - Installation insrtuktion - Montageanleitung - Istruzioni di montaggio - Instrukcja montażu - Manual de montaje Monteringsvejledning - Paigaldusjuhe nd -Asennusohje - Notice de montage - Sz. szerelési útmuutató - Montagehandleiding - Monteringsanvisning - Insructioni de montaj -Teringsanvisningar -

CZ Volný prostor dle přílohy VII, směrnicеč. EC 55-R EU musí být dodržen.

SK Volny priestor podľa prílohy VII, směrnicеč. EC 55-R EÚ musí byť dodržaný.

EN The clerarance specied in appendix VII, diagram 25 ofguideline EC r-55 EU must be guaranteed.

DE Der Freiraum nach Anhang VII, Abbildung 25 der Richtlinie EC R-55 EU ist zu gewährleisten.

HU Az EC 55-R EU irányelv VII. mellékletében, a 25. ábrán a vonógömb elhelyezése számára elírt szabad tér-adatokat bizitosítani ke

FR La zone de dégagement doitément àannexe VII, illustration 25 de la directive EC 55-R EU.

IT Deve essere garantito lo spazio libero secondo l'allegato VII, gura 25 della direttiva EC 55-R EU.

NL De tussenruimte conform supplement VII, afbeelding 25 van de richtlijn EC 55-R moet in acht worden genomen.

ES Debe garantizarse el espacio libre, conforme al anexo VII, gura 25 de la directiva comunitaria EC 55-R EU.

FIN Vapaa tila on taattava direktiivin EC 55-R EU liitteen VII, kuvan 25 mukaisesti.

SV Spelrummet enligt bilaga VII, Figur 25 i riktlinje EC 55-R EU skall garanteras.

NOR Frirommet etter tillegg VII, gur 25 i direktiv EC 55-R EU skal overholdes.

PL Należy zapewnić szczelność zgodnie z rysunkiem nr 25 dyrektywy EC 55-R zawartej w załączniku nr VII.

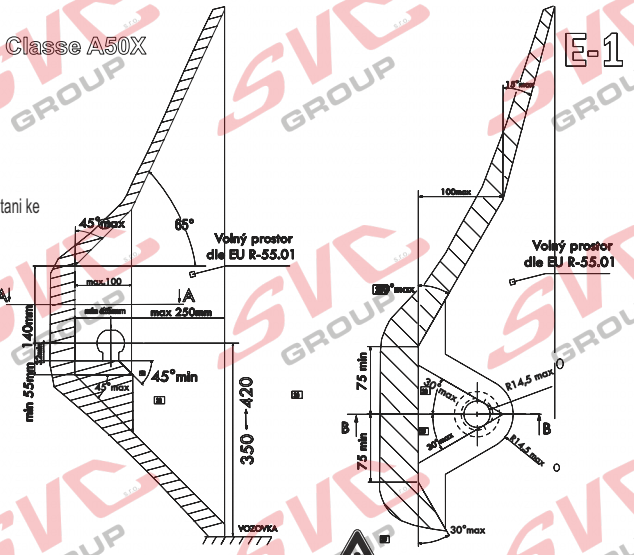

CZ Při celkové přípustné hmotnosti vozidla SK Pri celkovej povolennej hmotnosti vozidla EN With a total permissible vehicle weight

DE Bei einem zulässigen Gesamtgewicht des Fahrzeugs HU A jármű teljes megengedett tömegénél

FR Pour un poids total autorisé du véhicule IT Con peso totale ammesso del veicolo

ES Con el peso total admisible del vehículo FIN Ajoneuvon kokonaispaino SV Pri skupni dovoljeni maso vozila

NOR Ved total tillatt kjøretøyets vekt PL Przy całkowitej dopuszczalnej masie pojazdu NL Bij een totaal toegestaan voertuiggewicht

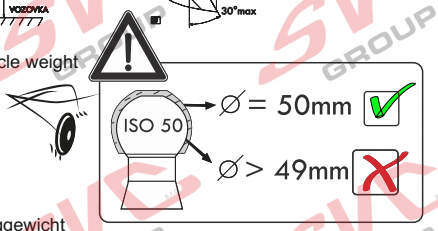

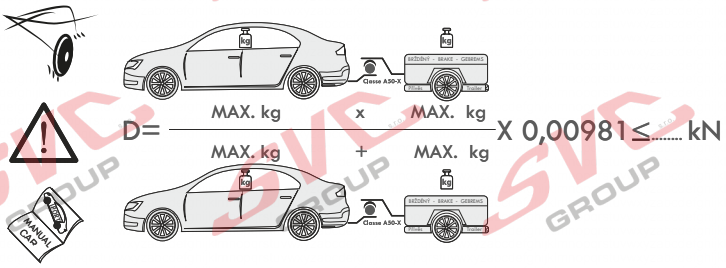

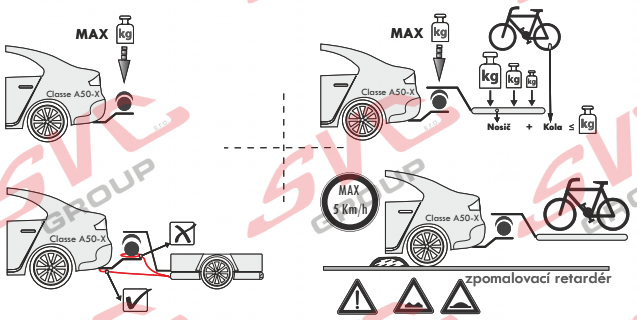

CZ Pokud jsou v technickém průkazu vozidla uvedené nižší hodnoty než zveřejněné k dokumen taci výrobku . Jsou tyto hodnoty výrobce vozu směrodatné pro zapsání do technického průkazu vozidla.

SK Pokiaľ sú v technickom preukaze vozidla uvedenej nižšie hodnoty než zverejnené k dokumentácii výrobku. Sú tieto hodnoty výrobcu vozidla smerodajné pre zapísanie do technického preukazu vozidla.

EN If the vehicle's certicate of roadworthiness indicates lower values than those published in the product documentation. These values by the vehicle manufacturer are decisive for the entering into the vehicle's certificte of roadworthiness.

DE Falls im KFZ-Brief des Fahrzeugs niedrigere, als in der Dokumentation des Produkts verö entlichte Werte angeführt sind, sind diese Werte des Fahrzeugherstellers für den Eintrag in den KFZ-Brief des Fahrzeugs maßgebend.

HU Amennyiben a forgalmi engedélybe jegyzett adatok a gépjármű dokumentációban feltüntetetett adatoktól alacsonyabb értékűek lennének, úgy a gépjármű gyártója által megadott és a forgalmi engedélybe pontosan bejegyzendő adatokat kell irányadóként minősíteni.

FR Si, sur la carte grise du véhicule, vous trouvez des valeurs inférieures à celles publiées dans la documentation du produit, les valeurs du fabricant du véhicule sont déterminantes et devront être inscrites sur la carte grise du véhicule.

IT Se nella carta di circolazione del veicolo sono riportati valori inferiori a quelli indicati nella documentazione del prodotto. Questi valori del produttore del veicolo sono decisivi per la registrazione nella carta di circolazione del veicolo.

NL Als in het kentekenbewijs van het voertuig lagere waarden vermeld staan dan gepublic eerd in de productdocumentatie, dan zijn deze waarden van de fabrikant van het voertuig bindend voor inschrijving in het kentekenbewijs van het voertuig.

ES Si en la cha técnica del vehículo se indican valores menores que los publicados en la documentación del producto, estos valores facilitados por el fabricante del vehículo son decisivos para la inscripción en la ficha ecnica del vehículo.

FIN Jos ajoneuvon rekisteriotteessa on esitetty alempia arvoja kuin tuotteen dokumentaatiossa esitetyt, ovat nämä ajoneuvon valmistajan antamat arvot ratkaisevia ajoneuvon rekisteriotteeseen merkitsemistä varten.

SV Om det i fordonets registreringsbevis nns angivna lägre värden än de som är angivna i produktens dokumentation, är dessa värden från fordonets tillverkare riktgivande för det som antecknas i fordonets registreringsbevis.

NOR Dersom det i kjøretøyets vognkort er oppgitt lavere verdier enn de som er o entliggjort som produktdokumentasjon, er disse angivelsene fra kjøretøysprodusenten retningsgivende for å noteres ned i kjøretøyets vognkort.

PL Jeżeli w dowodzie rejestracyjnym pojazdu są podane wartości niższe od tych, które znajdują się w dokumentacji wyrobu, to te dane producenta samochodu są miarodajne do wpisania ich do dowodu rejestracyjnego pojazdu.

Podmínky provozu po státech v EU / Operating conditions for farms in the EU Betriebsbedingungen für landwirtschaftliche Betriebe in der EU / Podmienky prevádzky po štátoch v EÚ / Conditions d'exploitation dans les exploitations agricoles de l'UE / Condiciones de funcionamiento por estados de la UE / Condizioni di esercizio nelle aziende agricole dell'UE / Warunki prowadzenia działalności rolniczej w UE / Az EU-ban érvényes üzemeltetési feltételek / Voorwaarden voor het gebruik van landbouwgrond in de EU

SVC GROUP s.r.o. Průmyslová zóna - 179 547 01 Náchod-ČR
www.svcgroup.cz Tel.:+420 491421021
+420 491421022
e-mail: svc@svcgroup.cz mob.: +420 603360607

SVC GROUP ©- 03/2025

CZ Pozor informace k záruce
SK Pozor informácie k záruke
EN Note the warranty information
DE Beachten Sie die Garantieinformation
HU Vegye gyelembe a jótállási információkat
FR Notez les informations de garantie
IT Nota le informazioni sulla garanzia
NL Let op de garantie-informatie
ES Atención
FIN Huomio
PL Uwaga
RU Внимание

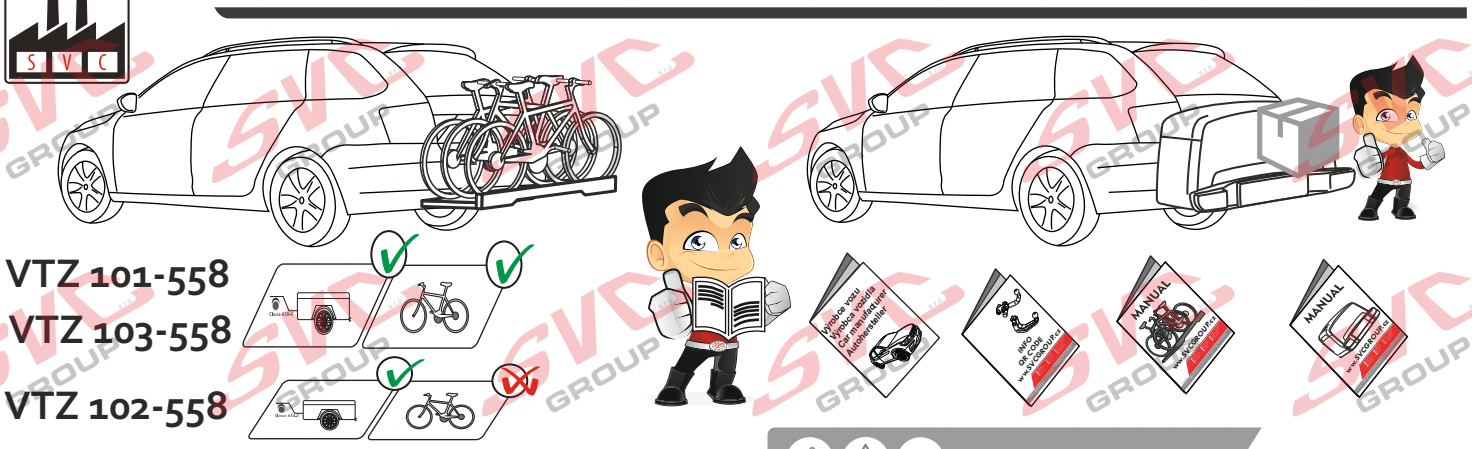

VTZ 101-558
VTZ 103-558
VTZ 102-558

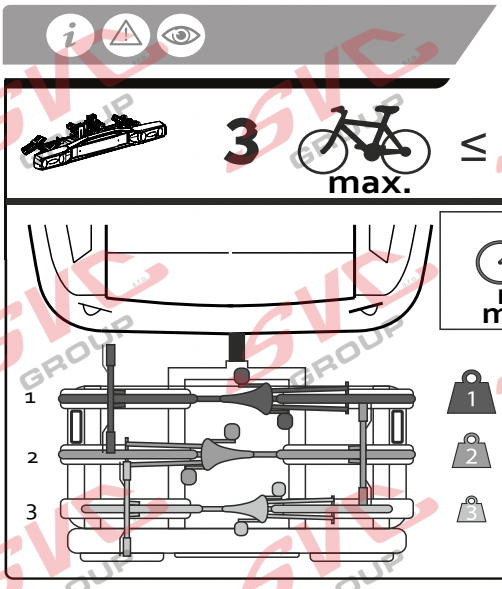

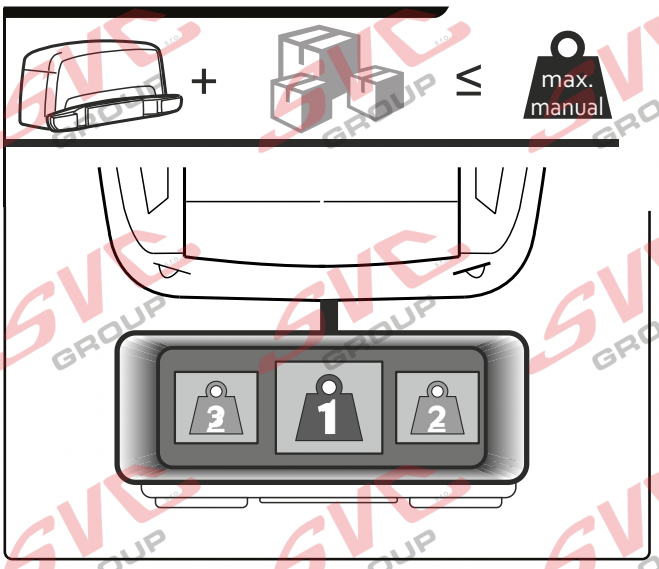

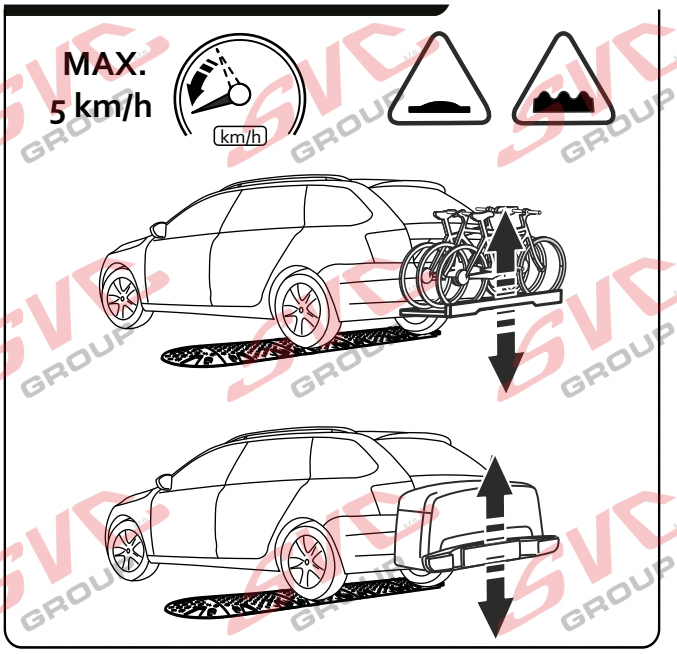

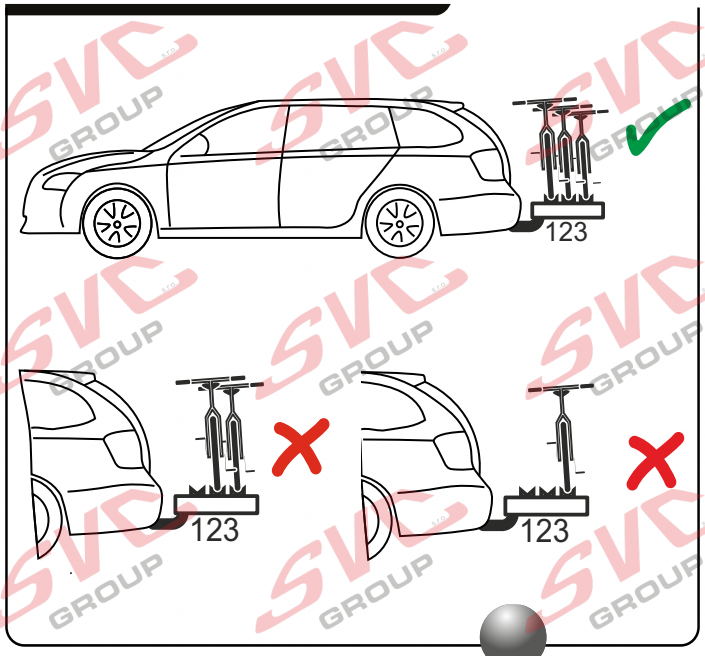

SVC GROUP s.r.o.
Vysokov 179 547 01 Náchod, Česká Republika +420 603 360 607 +420 491421021
www.svcgroup.cz

SVC GROUP ©-01-2025

Service Vitver Centrum

CZ Pozor informace k záruce
SK Pozor informácie k záruke
EN Note the warranty information
DE Beachten Sie die Garantieinformation
HU Vegye gyelembe a jótállási információkat
FR Notez les informations de garantie
IT Nota le informazioni sulla garanzia
NL Let op de garantie-informatie
ES Atención
FIN Huomio
PL Uwaga
RU Внимание

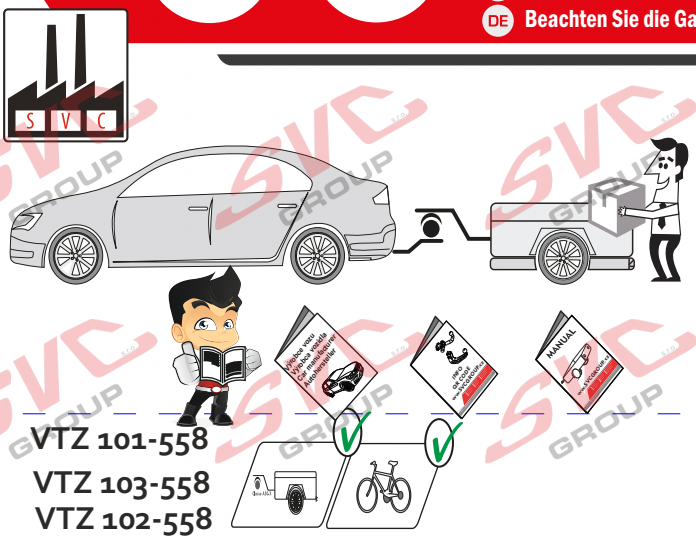

VTZ 101-558
VTZ 103-558
VTZ 102-558

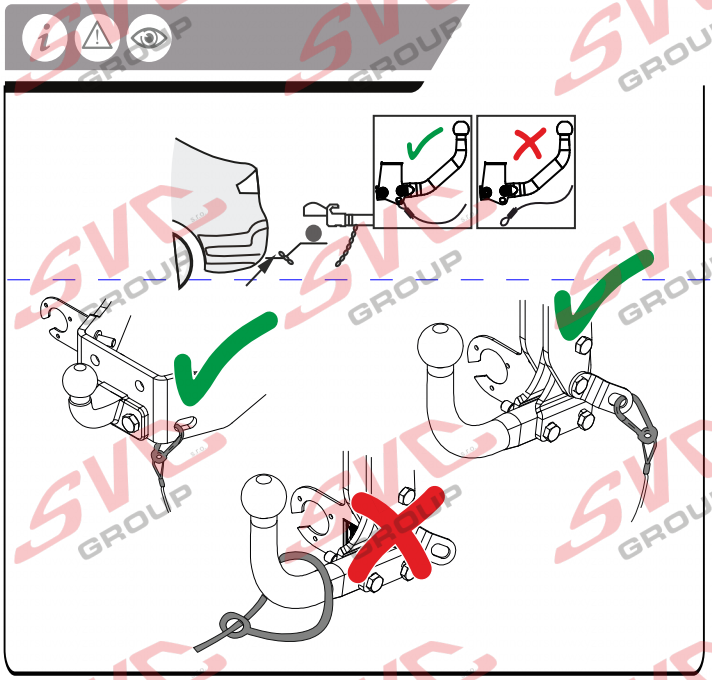

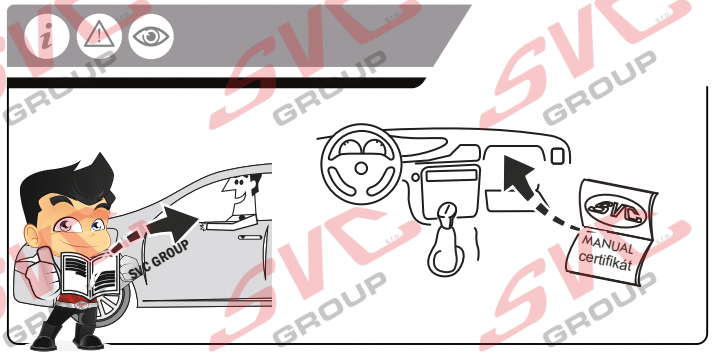

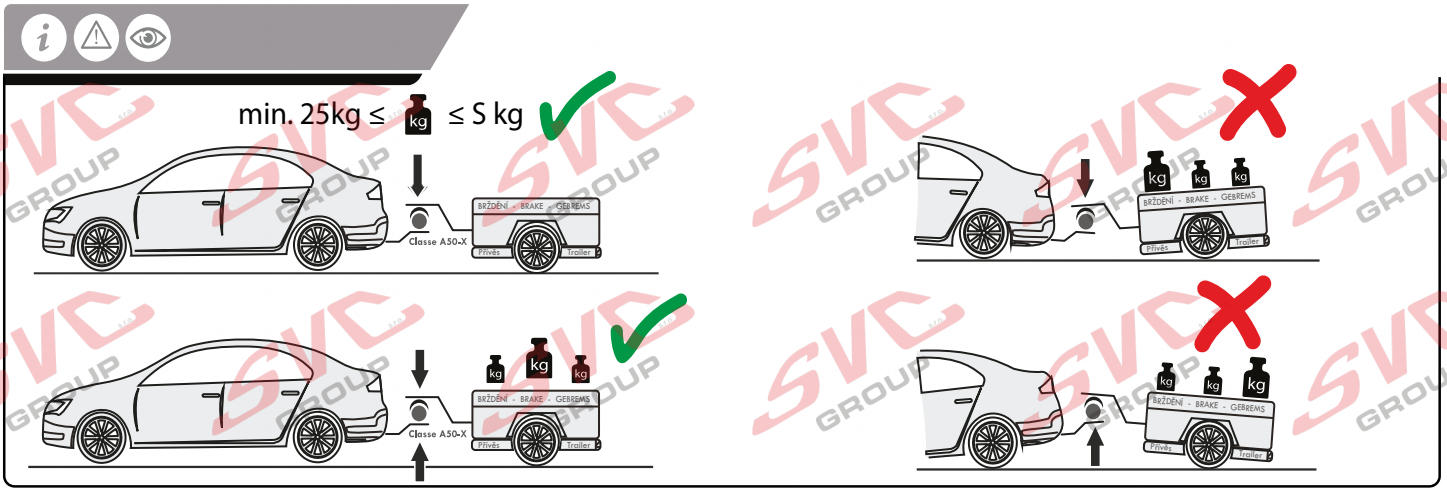

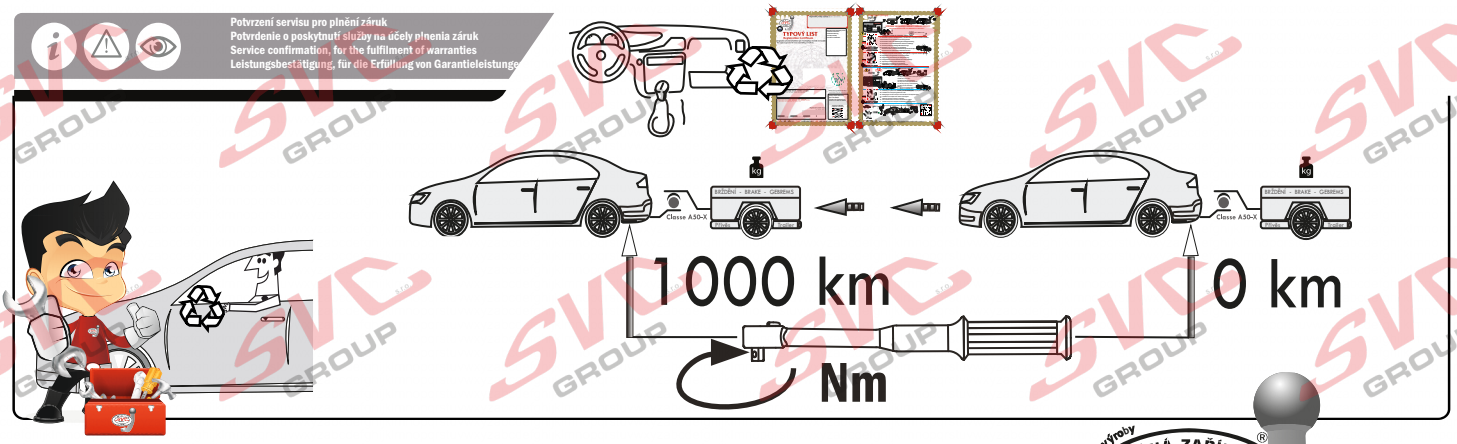

Vysokov 179
547 01 Náchod, Česká Republika
+420 603 360 607 +420 491421021
www.svcgroup.cz

SVC GROUP © -01-2025

TAŽNÁ ZAŘÍZENÍ SVC GROUP ORIGINAL
Service Vitver Centrum