TAŽNÉ ZAŘÍZENÍ originální od SVC GROUP

Jaecoo 7 03/2025+

www.svcgroup.cz

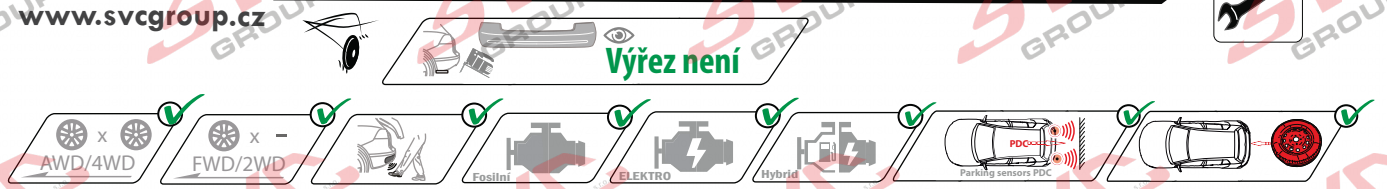

Katalogové číslo / Katalógové číslo / Catalogue number / Katalognummer / Numero di catalogo

Classe A50-X

VTZ 3.001-559 VTZ 3.002-559 VTZ 3.003-559

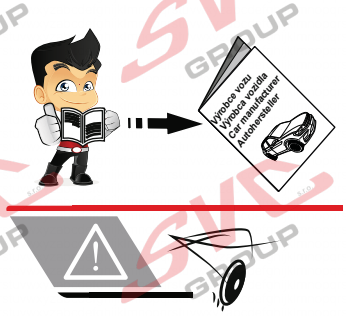

CZ- Prověřte si u prodejce vozu, jestli je povolné tažné zařízení. Pokud není a přesto chcete držák nosičů kol a zavazadel na vozidlo. Volte zařízení kat číslo K...001-569 nebo K...003-569
SK- Overte si u predajcu vozidla, či je na ňom povolené ťažné zariadenie. Ak nie je a napriek tomu chcete na vozidlo držiak na bicykle a batožinu, vyberte si zariadenie s katalógovým číslom K..001-569 alebo K...003-569.
GB- Check with your car dealer to see if a tow bar is permitted. If it isn't, but you still want a bike and luggage rack for your vehicle, choose part number K...001-569 or K...003-569
D- Erkundigen Sie sich beim Autohändler, ob eine Anhängerkupplung zugelassen ist. Falls dies nicht der Fall ist und Sie dennoch eine Halterung für Fahrradträger und Gepäck am Fahrzeug anbringen möchten, wählen Sie die Vorrichtung mit der Artikelnummer K....001-569

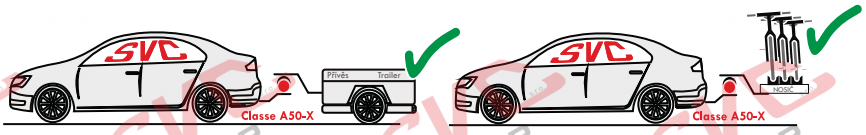

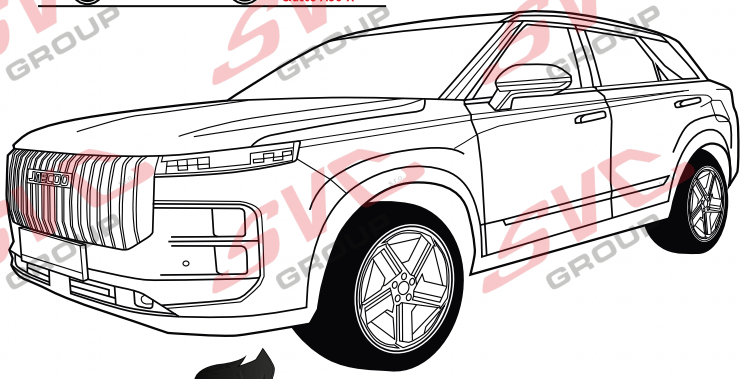

SVC GROUP s.r.o.

Tažné zařízení
Attelages
ANHÄNGERVORRICHTUNGEN
TOWBARS

PDF

SCAN ME

40 YEARS

CZ	Pro podrobné montážní instrukce a podmínky výrobku si naskenujte QR kód
SK	Pre podrobné montážne pokyny a podmienky produktu si môžete skenovať QR kód
GB	For detailed installation instructions and product conditions, scan the QR code
DE	Scannen Sie den QR-Code, um detaillierte Installationsanweisungen und Produktbedingungen zu erhalten
FR	Pour des instructions d'installation détaillées et les conditions du produit, scannez le code QR
ITA	Per istruzioni di installazione dettagliate e condizioni del prodotto, eseguire la scansione del codice QR
PL	Aby uzyskać szczegółowe instrukcje dotyczące instalacji i warunki produktu, zeskanuj kod QR
SP	Para obtener instrucciones detalladas de instalación y condiciones del producto, escanee el código QR
NL	Voor gedetailleerde installatie-instructies en productvoorwaarden, scan de QR-code
FIN	Tarkemmat asennusohjeet ja tuotteen ehdot on tarkistettava QR-koodilla
HU	A részletes telepítési utasítások és a termék feltételei között olvassa el a QR kódot
SLO	Za podrobna navodila za namestitev in pogoje izdelka skenirajte kodo QR
RU	Подробные инструкции по установке и условиям продукта отсканируйте QR-код.

SK - Ťažné zariadenie, GB - Towbars, PL - Haki holownicze, DE - Anhängevorrichtungen, FR - Attelages, SPA - Ganchos, HUN – Vonohorgok, RO - Cârlig de remorcare

e-mail: svc@svcgroup.cz Tel.:+420 491421021 +420 491421022 mob.: +420 603360607

Jaecoo 7 03/2025+

DEVELOPMENT AND MANUFACTURING: SVC GROUP PROTECTED BY DESIGN PATENT

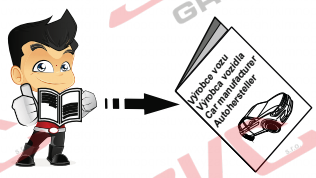

CZ- Prověřte si u prodejce vozu, jestli je povolné tažné zařízení. Pokud není a přesto chcete držák nosičů kol a zavazadel na vozidlo. Volte zařízení kat číslo K.001-569 **nebo prémiový výrobek K.003-569**

SK- Overte si u predajcu vozidla, či je na ňom povolené ťažné zariadenie. Ak nie je a napriek tomu chcete na vozidlo držiak na bicykle a batožinu, vyberte si zariadenie s katalógovým číslom K.001-569 **alebo prémiový produkt premium product K.003-569**

GB- Check with your car dealer to see if a tow bar is permitted. If it isn't, but you still want a bike and luggage rack for your vehicle, choose part number K.001-569 or **premium product K.003-569**

DE- Erkundigen Sie sich beim Autohändler, ob eine Anhängerkupplung zugelassen ist. Falls dies nicht der Fall ist und Sie dennoch eine Halterung für Fahrradträger und Gepäck am Fahrzeug anbringen möchten, wählen Sie die Vorrichtung mit der Artikelnummer K.001-569 **oder Premiumprodukt K.003-569**

CZ - Tažné zařízení **SK -** Ťažné zariadenie, **GB -** Towbars, **PL -** Haki holownicze, **DE -** Anhängevorrichtungen, **FR -** Atelages, **SPA -** Ganchos, **HUN –** Vonohorgok, **RO -** Cârlig de remorcare

Katalogové číslo / Katalógové číslo / Catalogue number / Katalognummer / Numero di catalogo

Classe A50-X

VTZ 3.001-559
VTZ 3.003-559

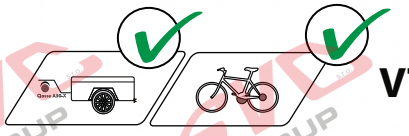

VTZ 3.002-559

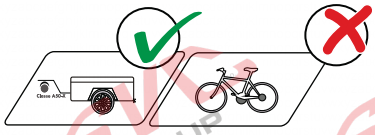

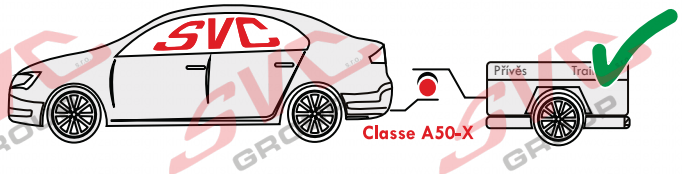

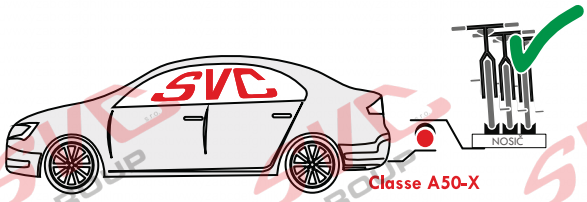

SVC GROUP s.r.o.
Vysokov 179 547 01 Náchod, Česká Republika **+420 603 360 607 +420 491421021**
www.svcgroup.cz

SVC GROUP ©-04-2026

Service Vitver Centrum

Tažné zařízení
Attelages
ANHÄNGEVORRICHTUNGEN
TOWBARS

Jaecoo 7 03/2025+

114 | 1700 | D= 9,33 kN

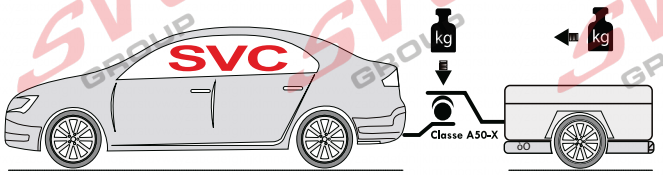

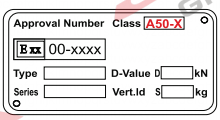

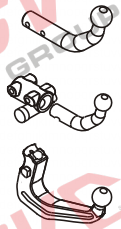

VTZ 3.001-559

VTZ 3.002-559

VTZ 3.003-559

55R 01-0759

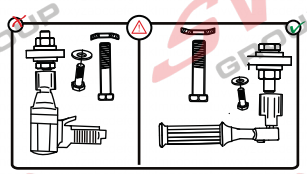

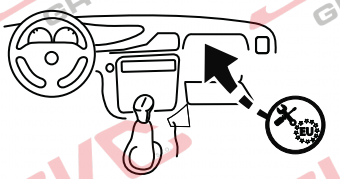

1,5->2,0 h

2->2,5 h

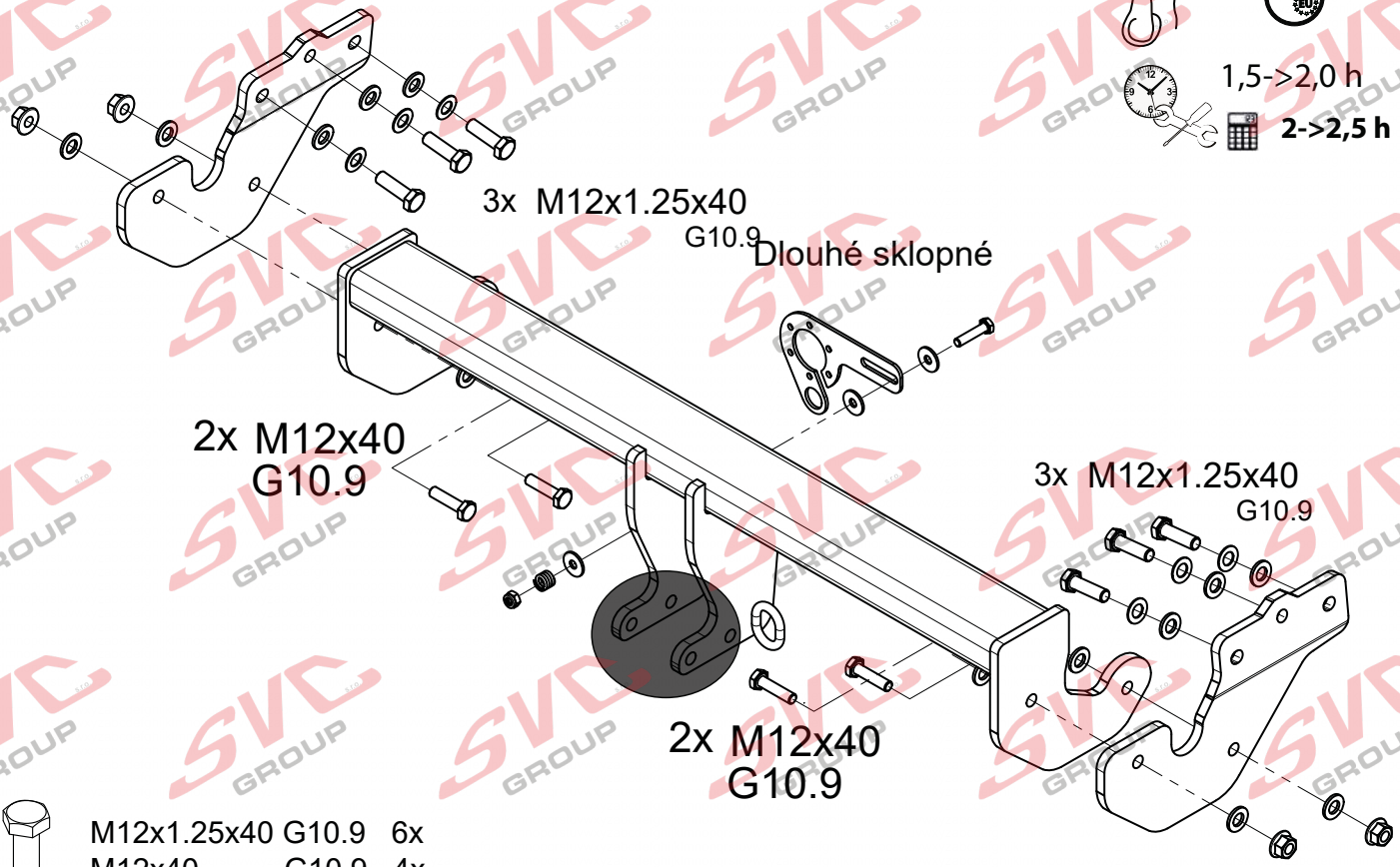

M12x1.25x40	G10.9	6x
M12x40	G10.9	4x
Ø12		6x
Ø12		14x
M12		4x

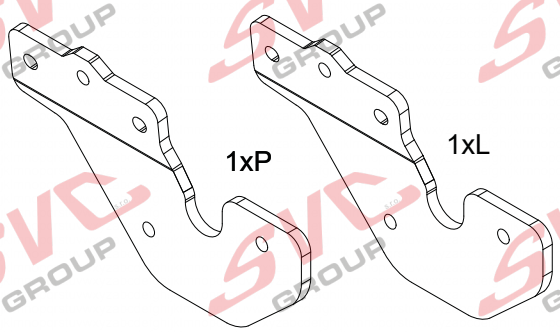

PDF

SCAN ME

40 YEARS

CZ Montážní návod

1.Odmontujte zadní díl výfuku (pro zjednodušení montáže tažného zařízení). Odřízněte nebo ohněte středovou konzoly. Očistěte úchytné body od tlumícího prostředku (hlavně závity).
2.Našroubujte pravý a levý bok tažného zařízení šesti šrouby M12 x 1.25 x 40 (10.9) – nedotahujte!
3.Mezi takto připravené boky vsuňte hlavní nosník tažného zařízení za pomoci druhé osoby a přichyťte čtyřmi šrouby M12 x 40 (10.9). Poté vše vyrovnejte a dotáhněte dle utahovacích momentů.
4.Namontujte zpět zadní díl výfuku.

SK Montážny návod

1. Demontujte zadnú časť výfuku (pre zjednodušenie montáže ťažného zariadenia). Odrežte alebo ohnite stredovú konzolu. Očistite upevňovacie body od tlmiaceho prostriedku (hlavne závity).
2. Pripevnite pravú a ľavú bočnú časť ťažného zariadenia šiestimi skrutkami M12 x 1,25 x 40 (10.9) – nedotiahnite!
3. Medzi takto pripravené bočné časti vložte hlavný nosník ťažného zariadenia s pomocou druhej osoby a upevnite ho štyrmi skrutkami M12 x 40 (10.9). Následne všetko vyrovnajte a dotiahnite podľa utahovacích momentov.
4. Namontujte späť zadnú časť výfuku.

EN Installation instructions

1.Remove the rear section of the exhaust (to simplify the installation of the tow bar). Cut off or bend the center bracket. Clean any rust inhibitor from the mounting points (especially the threads).
2.Screw the right and left sides of the tow bar in place using six M12 x 1.25 x 40 (10.9) bolts—do not tighten fully!
3.With the help of a second person, slide the tow bar's main beam between the prepared side panels and secure it with four M12 x 40 (10.9) bolts. Then align everything and tighten according to the specified torque values.
4.Reinstall the rear section of the exhaust.

DE Einbauanleitung

1.Demontieren Sie das hintere Auspuffteil (um die Montage der Anhängerkupplung zu vereinfachen). Schneiden Sie die mittlere Halterung ab oder biegen Sie sie ab. Entfernen Sie das Dämpfungsmittel von den Befestigungspunkten (insbesondere von den Gewinden).
2.Schrauben Sie die rechte und linke Seite der Anhängerkupplung mit sechs Schrauben M12 x 1,25 x 40 (10.9) fest – nicht festziehen!
3.Schieben Sie mit Hilfe einer zweiten Person den Hauptträger der Anhängerkupplung zwischen die so vorbereiteten Seitenwände und befestigen Sie ihn mit vier Schrauben M12 x 40 (10.9). Richten Sie anschließend alles aus und ziehen Sie die Schrauben gemäß den Anzugsmomenten fest.
4.Montieren Sie das hintere Auspuffteil wieder.

SVC GROUP s.r.o.
Vysokov 179 547 01 Náchod, Česká Republika +420 603 360 607 +420 491421021
www.svcgroup.cz

SVC GROUP ©-04-2026

1.

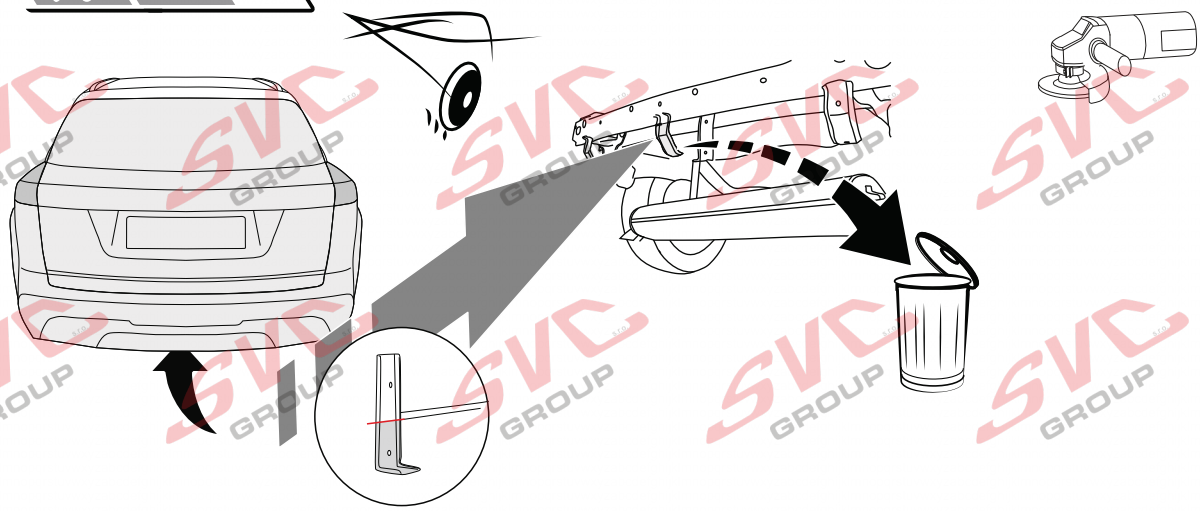

2.

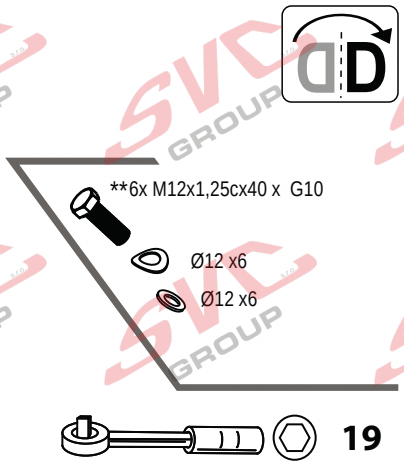

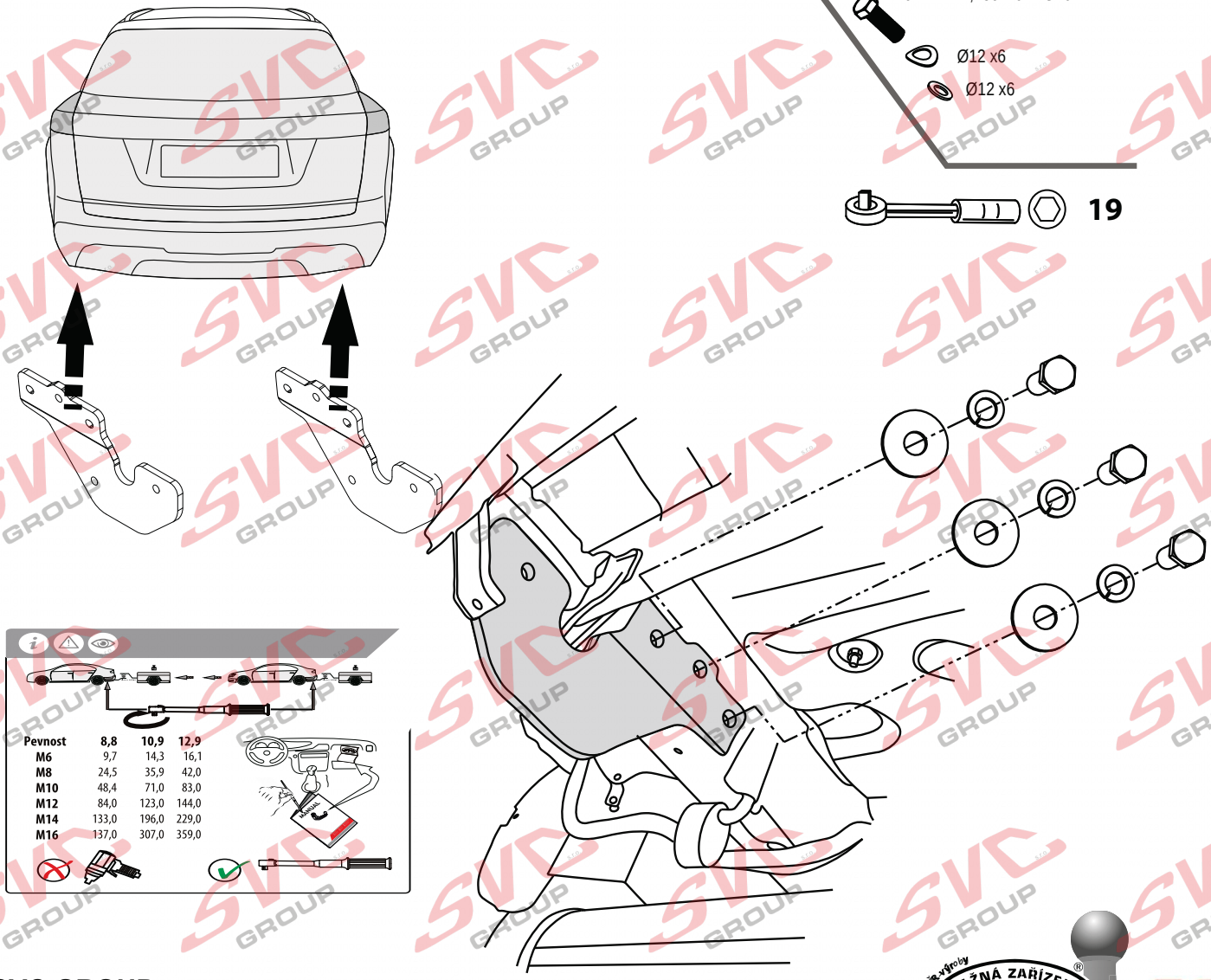

Pevnost	8,8	10,9	12,9
M6	9,7	14,3	16,1
M8	24,5	35,9	42,0
M10	48,4	71,0	83,0
M12	84,0	123,0	144,0
M14	133,0	196,0	229,0
M16	137,0	307,0	359,0

SVC GROUP s.r.o.
Vysokov 179 547 01 Náchod, Česká Republika **+420 603 360 607 +420 491421021**
www.svcgroup.cz

SVC GROUP ©-04-2026

3.

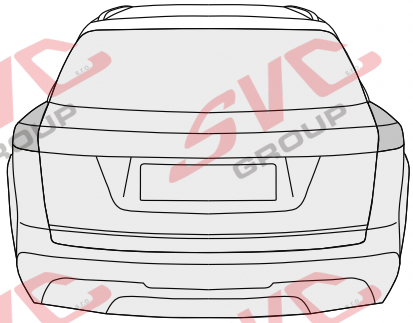

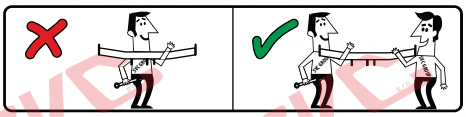

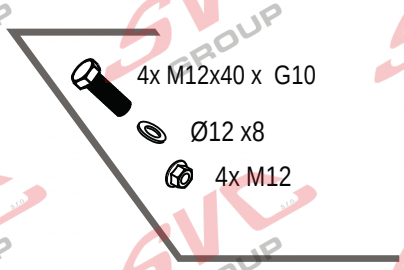

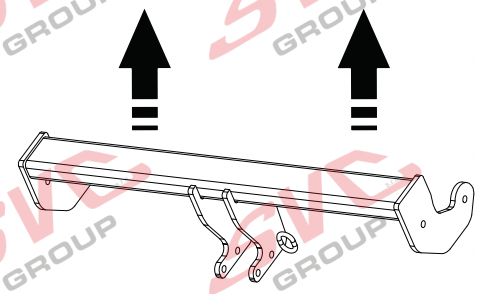

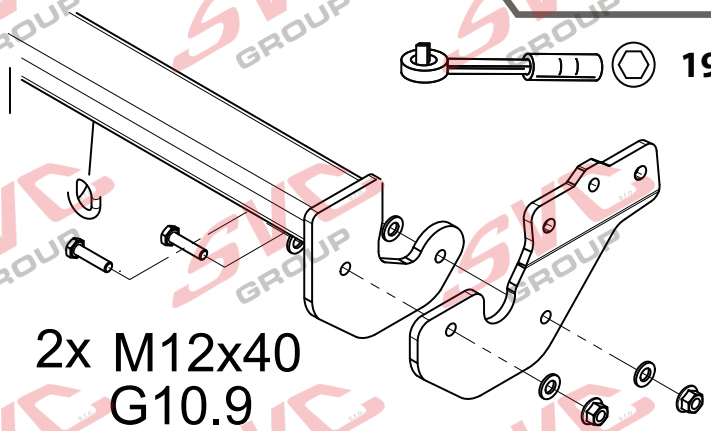

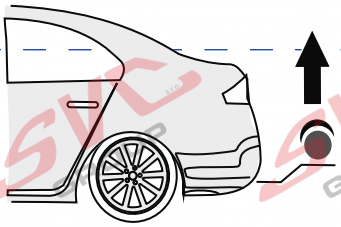

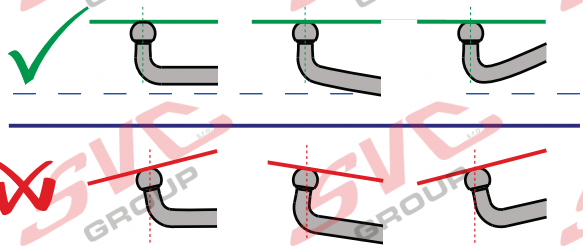

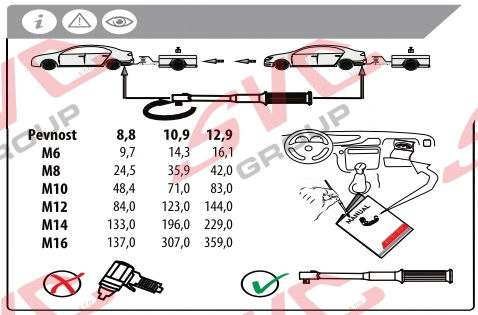

Pevnost	8,8	10,9	12,9
M6	9,7	14,3	16,1
M8	24,5	35,9	42,0
M10	48,4	71,0	83,0
M12	84,0	123,0	144,0
M14	133,0	196,0	229,0
M16	137,0	307,0	359,0

SVC GROUP s.r.o.
Vysokov 179 547 01 Náchod, Česká Republika +420 603 360 607 +420 491421021
www.svcgroup.cz

SVC GROUP ©-04-2026

Service Vitver Centrum

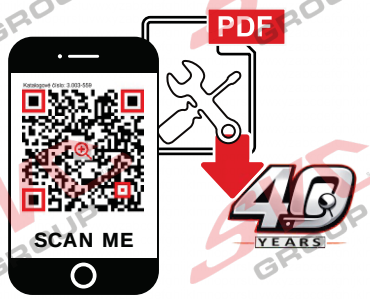

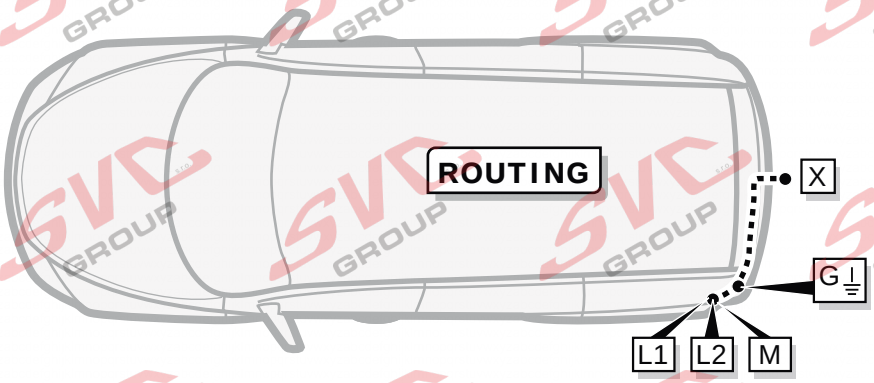

Zapište si číslo klíče
Zapište si číslo kľúča
Write down the key number
Notieren Sie die Schlüsselnummer

VTZ 3.001-559

VTZ 3.002-559

VTZ 3.003-559

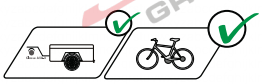

Homologace EHK 55-R 55R-01-759

SVC GROUP TEAM

Děkuje za důvěru / Ďakuje za dôveru

Registration / Registrierung

Thank you for your trust / Danke Für dein Vertrauen

Merci pour votre conance / Grazie per la tua ducia

Tankewol foar jo fertrouwen

Registrace / Registrácia

Registration /
Registrierung
Inscription /
Registrazione
Rekisteröinti /
Регистрация

SVC GROUP s.r.o. Průmyslová zóna - 179
547 01 Náchod-ČR
www.svcgroup.cz
e-mail: svc@svcgroup.cz
Tel.:+420 491421021
+420 491421022
mob.: +420 603360607

QR kódem stáhnete rozšířený montážní návod / QR kódom stiahn te rozšírené montážny návod

SVC GROUP ©- 03/2025

CZ Informace k provozu / homologaci

www.svcgroup.com

Výrobek je vyráběný dle platných norem EHK-55 R pro prodej ve státech EU. Informace pro použití, provoz a záruky pro tažné zařízení naleznete na našem webu, www.svcgroup.cz
Technické informace > Tažné zařízení>Všeobecné podmínky použití výrobku. Nebo si je stáhněte aplikace přes přiložený QR-cod
Součástí dodávky tažného zařízení je dodán TYPOVÝ LIST. Tento typový list slouží pro zapsání výrobku do technického průkazu vozidla, a obsahuje základní podmínky pro použití výrobku.
Typový list slouží i jako záruční lis proto jej uschovejte v dokumentaci vozidla.

SK Informácie na prevádzku / homologáciu

www.svcgroup.com

Výrobok je vyrábaný podľa platných noriem EHK-55 R pre predaj v štátoch EÚ. Informácie pre použitie, prevádzku a záruky pre ťažné zariadenie nájdete na našom webe, www.svcgroup.cz
Technické informácie> Ťažné zariadenie> Všeobecné podmienky použitia výrobku. Alebo si ich stiahnite aplikácie cez priložený QR-cod
Súčasťou dodávky ťažného zariadenia je dodaný TYPOVÝ LIST. Tento typový list slúži pre zapísanie výrobku do technického preukazu vozidla, a obsahuje základné podmienky použitia výrobku.
Typový list slúži aj ako záručný lis preto ho uschovajte v dokumentácii vozidla.

EN Operating / homologation information

www.svcgroup.com

The product is manufactured according to the applicable EHK-55 R standards for sale in EU countries. Information on the use, operation and warranties for the towbar can be found
on our website, www.svcgroup.com
Technical information> Towing hitch> General conditions of use. Or download them via QR-cod
The towing device is supplied with a TYPE SHEET. This data sheet is used to enter the product in the vehicle registration document and contains the basic conditions for use of the product.
The data sheet also serves as a warranty press, so keep it in the vehicle documentation.

DE Betriebs / Zulassungsinformationen

www.svcgroup.com

Das Produkt wird gemäß den geltenden EHK-55 R-Standards für den Verkauf in EU-Ländern hergestellt. Informationen zu Verwendung, Betrieb und Gewährleistung der
Anhängerkupplung finden Sie auf unserer Website www.svcgroup.com
Technische Informationen> Anhängerkupplung> Allgemeine Nutzungsbedingungen. Oder laden Sie sie per QR-Code herunter
Die Anhängevorrichtung wird mit einem TYPENBLATT geliefert. Dieses Datenblatt dient zur Eintragung des Produkts in das Kfz-Kennzeichen und enthält die Grundbedingungen
für die Verwendung des Produkts. Das Datenblatt dient auch als Garantiepresse. Bewahren Sie es daher in der Fahrzeugdokumentation auf.

ES Instrucciones de montaje

www.svcgroup.com

El producto se fabrica de acuerdo con los estándares EHK-55 R aplicables para la venta en países de la UE.
Puede encontrar información sobre el uso, el funcionamiento y las garantías
de la barra de remolque en nuestro sitio web, Información técnica> Enganche de remolque> Condiciones generales de uso.
O descárguelos a través de QR-cod
El dispositivo de remolque se suministra con una HOJA DE TIPO. Esta hoja de datos se utiliza para ingresar el producto en el documento de registro del vehículo y contiene
las condiciones básicas para el uso del producto. La hoja de datos también sirve como una prensa de garantía, por lo tanto, consérvela en la documentación del vehículo.

FR Informations d'exploitation / homologation

www.svcgroup.com

Le produit est fabriqué conformément aux normes EHK-55 R applicables pour la vente dans les pays de l'UE.
Des informations sur l'utilisation, le fonctionnement et les garanties de
l'attelage sont disponibles sur notre site Web, www.svcgroup.com.
Informations techniques> Attelage de remorquage> Conditions générales d'utilisation. Ou téléchargez-les via QR-cod
Le dispositif de remorquage est fourni avec une feuille de type. Cette fiche technique est utilisée pour entrer le produit dans le certificat d'immatriculation du véhicule et contient les
conditions de base pour l'utilisation du produit. La fiche technique sert également de presse de garantie, conservez-la dans la documentation du véhicule.

SVC GROUP ©- 03/2025

SVC GROUP s.r.o. Průmyslová zóna - 179 547 01 Náchod-ČR www.svcgroup.cz Tel.:+420 491421021 +420 491421022
e-mail: svc@svcgroup.cz mob.: +420 603360607

SVC GROUP ©- 05/19

CZ Pozor informace k záruce
SK Pozor informácie k záruke
EN Note the warranty information
DE Beachten Sie die Garantieinformation
HU Vegye gyelembe a jótállási információkat
FR Notez les informations de garantie
IT Nota le informazioni sulla garanzia
NL Let op de garantie-informatie
ES Atención
FIN Huomio
PL Uwaga
RU Внимание

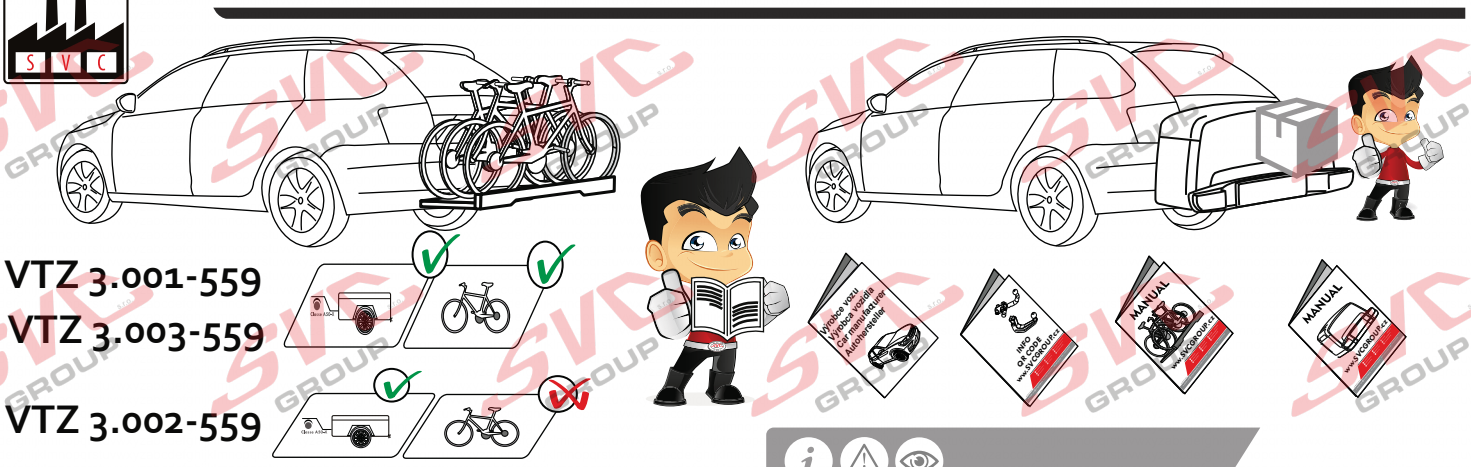

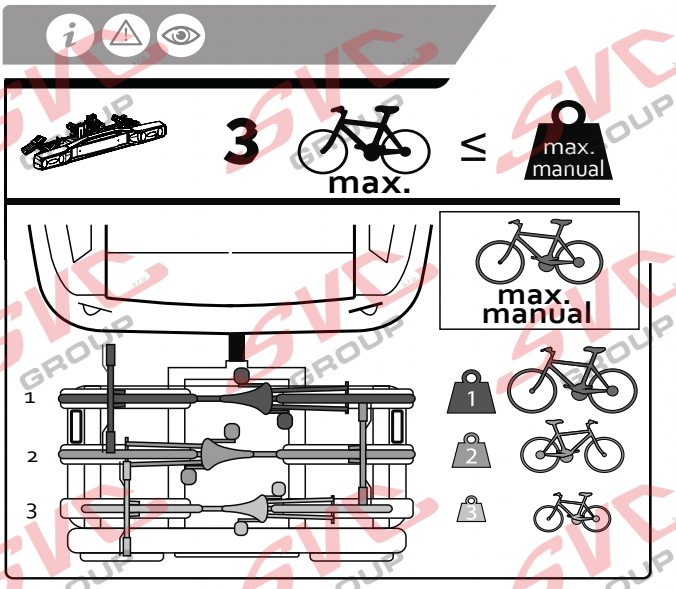

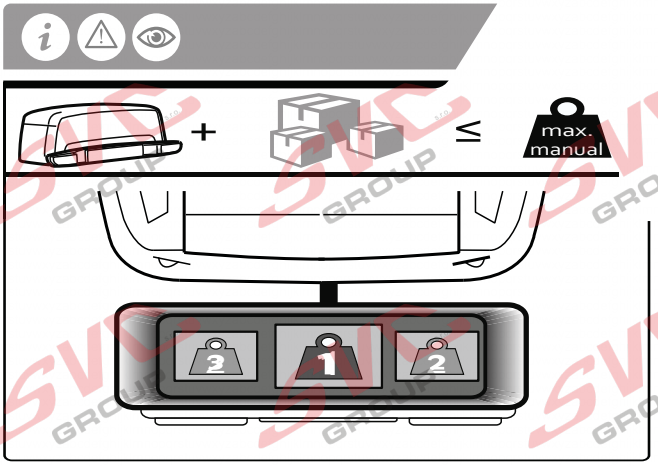

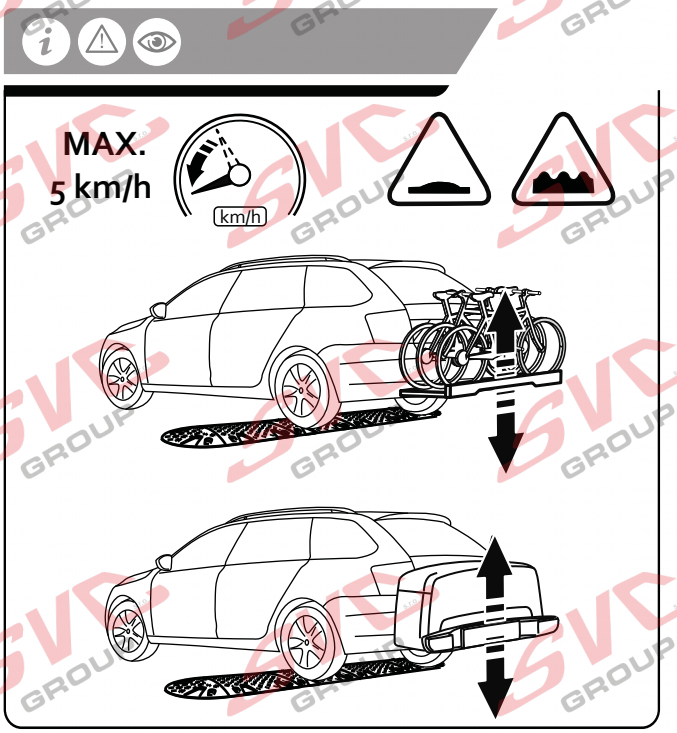

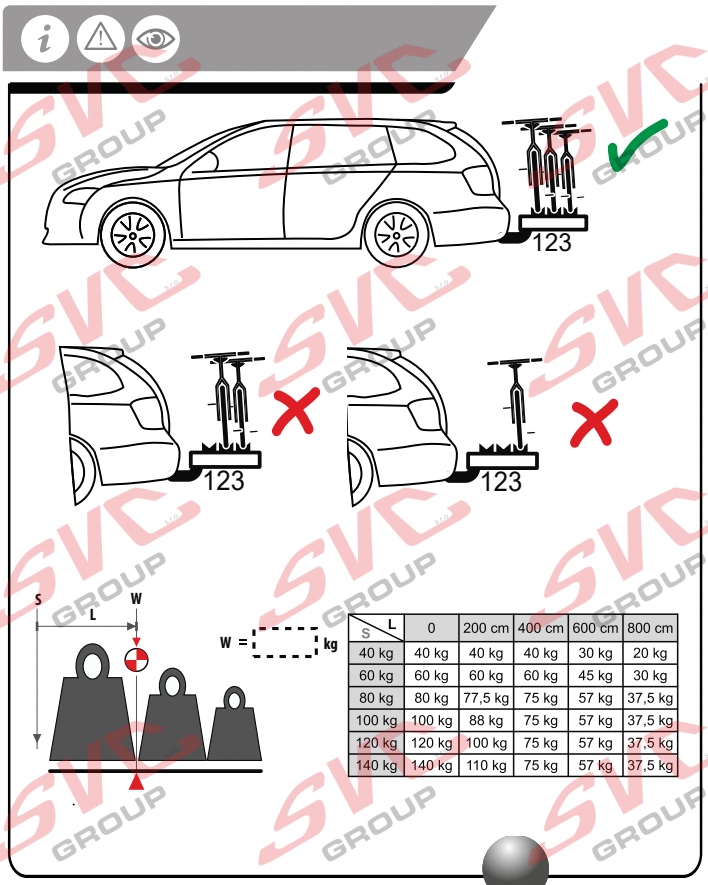

S \ L	0	200 cm	400 cm	600 cm	800 cm
40 kg	40 kg	40 kg	40 kg	30 kg	20 kg
60 kg	60 kg	60 kg	60 kg	45 kg	30 kg
80 kg	80 kg	77,5 kg	75 kg	57 kg	37,5 kg
100 kg	100 kg	88 kg	75 kg	57 kg	37,5 kg
120 kg	120 kg	100 kg	75 kg	57 kg	37,5 kg
140 kg	140 kg	110 kg	75 kg	57 kg	37,5 kg

SVC GROUP s.r.o.
Vysokov 179 547 01 Náchod, Česká Republika +420 603 360 607 +420 491421021
www.svcgroup.cz

SVC GROUP ©-01-2025

Service Vitver Centrum

CZ Pozor informace k záruce
SK Pozor informácie k záruke
EN Note the warranty information
DE Beachten Sie die Garantieinformation
HU Vegye gyelembe a jótállási információkat
FR Notez les informations de garantie
IT Nota le informazioni sulla garanzia
NL Let op de garantie-informatie
ES Atención
FIN Huomio
PL Uwaga
RU Внимание

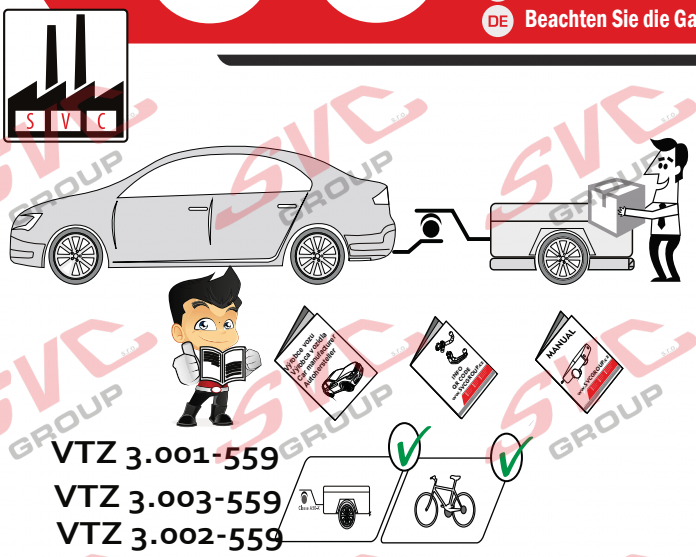

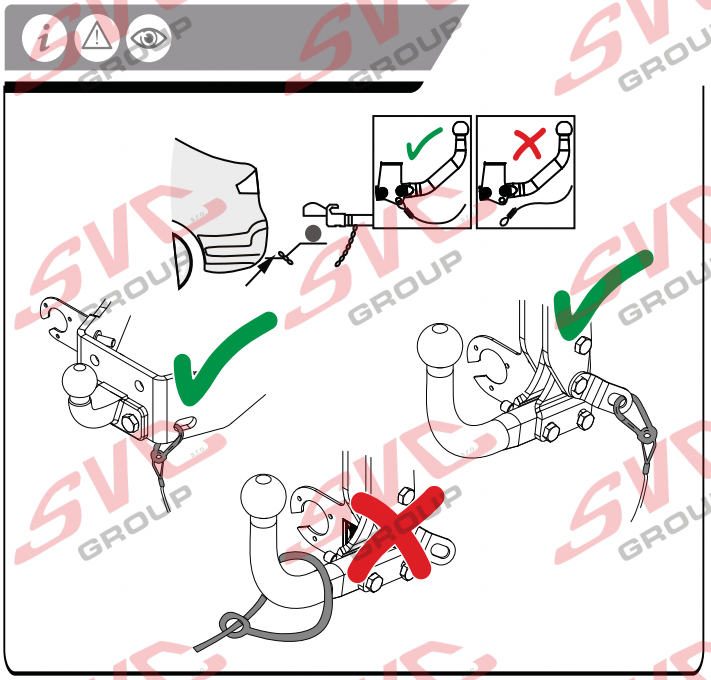

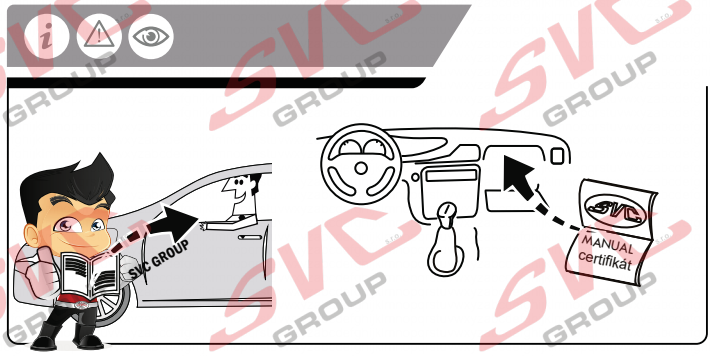

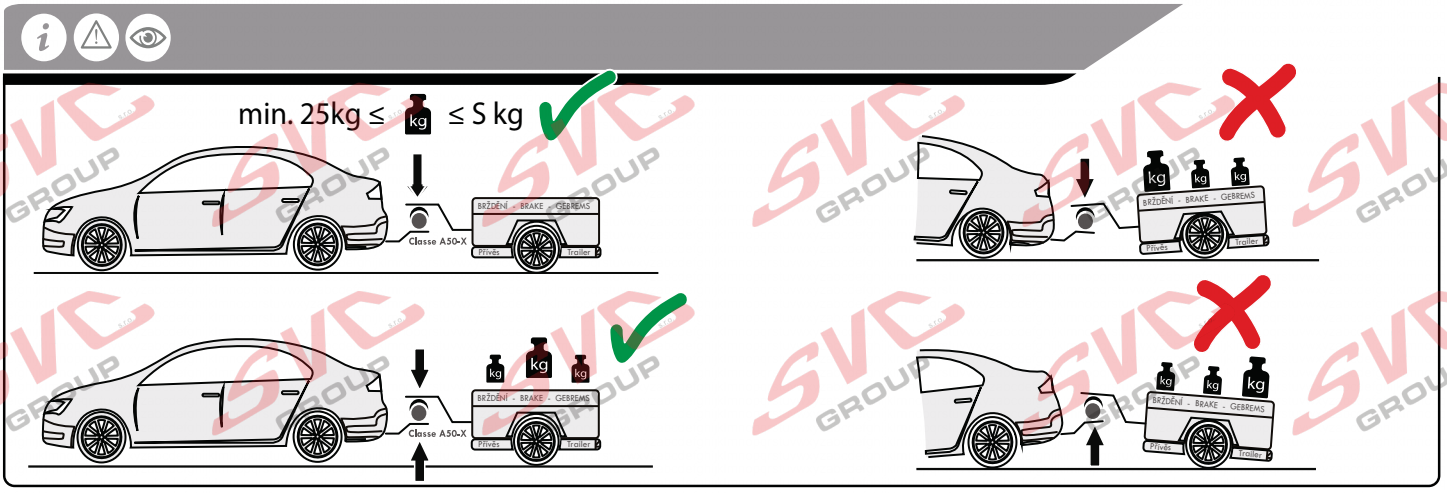

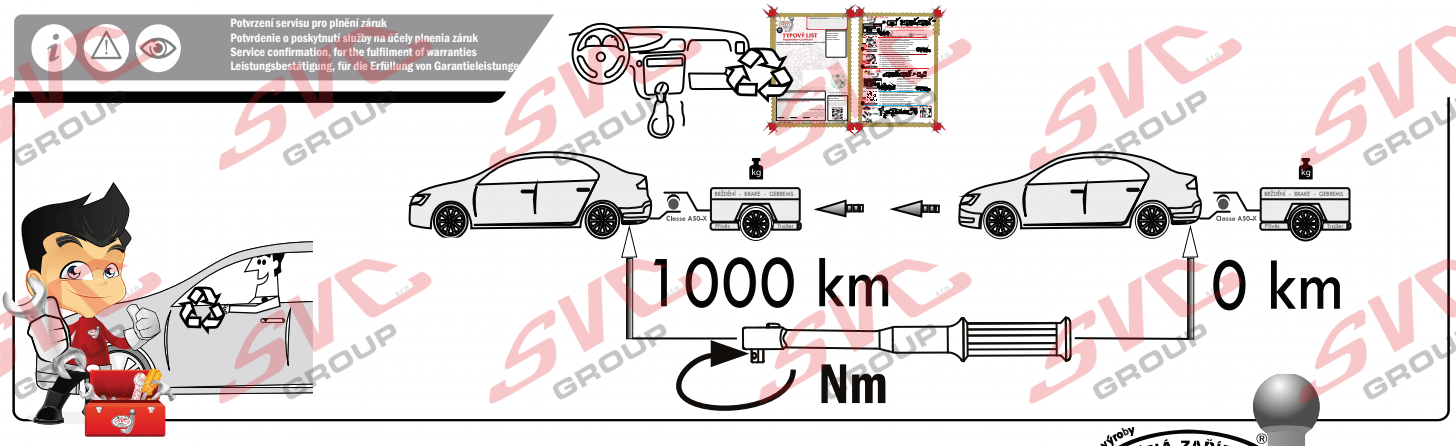

Vysokov 179
547 01 Náchod, Česká Republika
+420 603 360 607 +420 491421021
www.svcgroup.cz

SVC GROUP © -01-2025

TAŽNÁ ZAŘÍZENÍ SVC GROUP ORIGINAL
40 YEARS
Service Vitver Centrum

Tažné zařízení
Anhängevorrichtungen
Attelages
TOWBARS

Homologace - registrační certifikát
Exx -55R-01 x.01
EHC R-55
EHK 55-R

Podmínky homologace a provozu
Podmienky homologácie a prevádzky
Conditions for approval and operation
Zulassungs- und Betriebsbedingungen

E-1

Montážní instrukce - Montažny inštrukcia - Installation insrtuktion - Montageanleitung - Istruzioni di montaggio - Instrukcja montażu - Manual de montaje Monteringsvejledning - Paigaldusjuhe nd -Asennusohje - Notice de montage - Sz. szerelési útmuutató - Montagehandleiding - Monteringsanvisning - Insructioni de montaj -Teringsanvisningar -

CZ Volny prostor dle přílohy VII, směrniceč. EC 55-R EU musí být dodržen.

SK Volny priestor podľa prílohy VII, směrniceč. EC 55-R EÚ musí byť dodržaný.

EN The clerarance specied in appendix VII, diagram 25 ofguideline EC r-55 EU must be guaranteed.

DE Der Freiraum nach Anhang VII, Abbildung 25 der Richtlinie EC R-55 EU ist zu gewährleisten.

HU Az EC 55-R EU irányelv VII. mellékletében, a 25. ábrán a vonógömb elhelyezése számára elírt szabad tér-adatokat bizitosítani ke

FR La zone de dégagement doitément àannexe VII, illustration 25 de la directive EC 55-R EU.

IT Deve essere garantito lo spazio libero secondo l'allegato VII, gura 25 della direttiva EC 55-R EU.

NL De tussenruimte conform supplement VII, afbeelding 25 van de richtlijn EC 55-R moet in acht worden genomen.

ES Debe garantizarse el espacio libre, conforme al anexo VII, gura 25 de la directiva comunitaria EC 55-R EU.

FIN Vapaa tila on taattava direktiivin EC 55-R EU liitteen VII, kuvan 25 mukaisesti.

SV Spelrummet enligt bilaga VII, Figur 25 i riktlinje EC 55-R EU skall garanteras.

NOR Frirommente etter tillegg VII, gur 25 i direktiv EC 55-R EU skal overholdes.

PL Należy zapewnić szczelność zgodnie z rysunkiem nr 25 dyrektywy EC 55-R zawartej w załączniku nr VII.

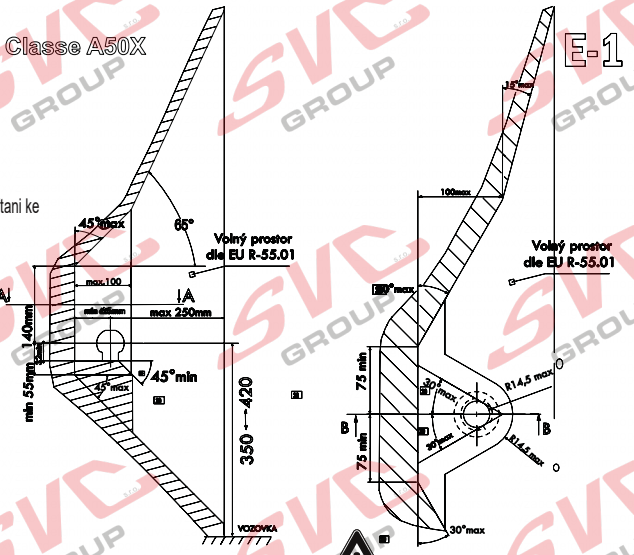

CZ Při celkové přípustné hmotnosti vozidla SK Pri celkovej povolennej hmotnosti vozidla EN With a total permissible vehicle weight

DE Bei einem zulässigen Gesamtgewicht des Fahrzeugs HU A jármű teljes megengedett tömegénél

FR Pour un poids total autorisé du véhicule IT Con peso totale ammesso del veicolo

ES Con el peso total admisible del vehículo FIN Ajoneuvon kokonaispaino SV Pri skupni dovoljeni maso vozila

NOR Ved total tillatt kjøretøyets vekt PL Przy całkowitej dopuszczalnej masie pojazdu NL Bij een totaal toegestaan voertuiggewicht

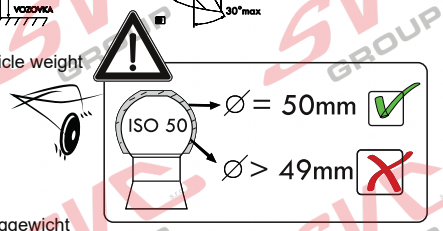

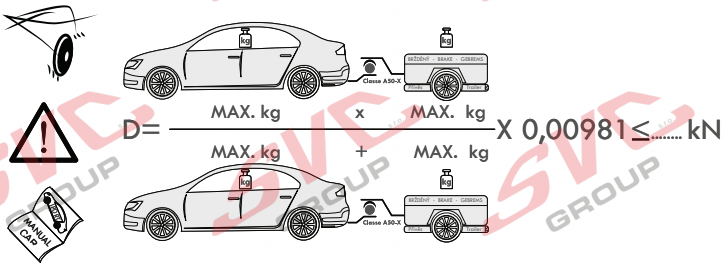

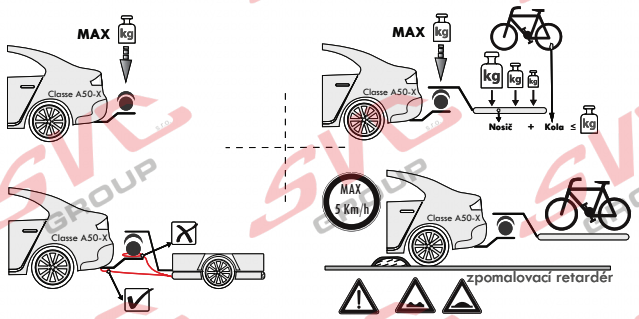

CZ Pokud jsou v technickém průkazu vozidla uvedené nižší hodnoty než zveřejněné k dokumentaci výrobku . Jsou tyto hodnoty výrobce vozu směrodatné pro zapsání do technického průkazu vozidla.

SK Pokiaľ sú v technickom preukaze vozidla uvedenej nižšie hodnoty než zverejnené k dokumentácii výrobku. Sú tieto hodnoty výrobcu vozidla smerodajné pre zapísanie do technického preukazu vozidla.

EN If the vehicle's certicate of roadworthiness indicates lower values than those published in the product documentation. These values by the vehicle manufacturer are decisive for the entering into the vehicle's certificte of roadworthiness.

DE Falls im KFZ-Brief des Fahrzeugs niedrigere, als in der Dokumentation des Produkts verö entlichte Werte angeführt sind, sind diese Werte des Fahrzeugherstellers für den Eintrag in den KFZ-Brief des Fahrzeugs maßgebend.

HU Amennyiben a forgalmi engedélybe jegyzett adatok a gépjármű dokumentációban feltüntetetett adatoktól alacsonyabb értékűek lennének, úgy a gépjármű gyártója által megadott és a forgalmi engedélybe pontosan bejegyzendő adatokat kell irányadóként minősíteni.

FR Si, sur la carte grise du véhicule, vous trouvez des valeurs inférieures à celles publiées dans la documentation du produit, les valeurs du fabricant du véhicule sont déterminantes et devront être inscrites sur la carte grise du véhicule.

IT Se nella carta di circolazione del veicolo sono riportati valori inferiori a quelli indicati nella documentazione del prodotto. Questi valori del produttore del veicolo sono decisivi per la registrazione nella carta di circolazione del veicolo.

NL Als in het kentekenbewijs van het voertuig lagere waarden vermeld staan dan gepublic eerd in de productdocumentatie, dan zijn deze waarden van de fabrikant van het voertuig bindend voor inschrijving in het kentekenbewijs van het voertuig.

ES Si en la cha técnica del vehículo se indican valores menores que los publicados en la documentación del producto, estos valores facilitados por el fabricante del vehículo son decisivos para la inscripción en la ficha écnica del vehículo.

FIN Jos ajoneuvon rekisteriotteessa on esitetty alempia arvoja kuin tuotteen dokumentaatiossa esitetyt, ovat nämä ajoneuvon valmistajan antamat arvot ratkaisevia ajoneuvon rekisteriotteeseen merkitsemistä varten.

SV Om det i fordonets registreringsbevis nns angivna lägre värden än de som är angivna i produktens dokumentation, är dessa värden från fordonets tillverkare riktgivande för det som antecknas i fordonets registreringsbevis.

NOR Dersom det i kjøretøyets vognkort er oppgitt lavere verdier enn de som er o entliggjort som produktdokumentasjon, er disse angivelsene fra kjøretøysprodusenten retningsgivende for å noteres ned i kjøretøyets vognkort.

PL Jeżeli w dowodzie rejestracyjnym pojazdu są podane wartości niższe od tych, które znajdują się w dokumentacji wyrobu, to te dane producenta samochodu są miarodajne do wpisania ich do dowodu rejestracyjnego pojazdu.

Podmínky provozu po státech v EU / Operating conditions for farms in the EU Betriebsbedingungen für landwirtschaftliche Betriebe in der EU / Podmienky prevádzky po štátoch v EÚ / Conditions d'exploitation dans les exploitations agricoles de l'UE / Condiciones de funcionamiento por estados de la UE / Condizioni di esercizio nelle aziende agricole dell'UE / Warunki prowadzenia działalności rolniczej w UE / Az EU-ban érvényes üzemeltetési feltételek / Voorwaarden voor het gebruik van landbouwgrond in de EU

SVC GROUP s.r.o. Průmyslová zóna - 179 547 01 Náchod-ČR
www.svcgroup.cz Tel.:+420 491421021
e-mail: svc@svcgroup.cz +420 491421022
mob.: +420 603360607

SVC GROUP ©- 03/2025