Montážní návod

(Montážny návod, Fitting instruction, Montageanleitumg, Instruzioni di montaggio, Monteringshandledning, Asennusohje, Instruction de montage, Montegehandleiding, Инструкция по установке)

Elektropřípojka

CUPRA Leon 08/2023->

Elektroprípojka
Wiring kit
Trekhaakkabelset
E-satz
Faisceau D'attelage
Barra de remolque
Wiązka elektryczna
Vetokoukun vaijerisarja
Гачковий джгут



výrobce / dodavatel

SVC Group s.r.o.

Odkaz na produkt:
https://www.svcgroup.cz/tazne-zarizeni-sroubypevny-skoda-rapid-monte-carlo-10-2012-2018-p7283-v960

www.svcgroup.cz

Seat Tarraco (KN2)	**01/2019 >>**
Seat Tarraco e-Hybrid (KN2)	**02/2021 >>**
Škoda Kodiaq (NS6, NS7, NV7)	**01/2017 >> 03/2024**
Škoda Kodiaq Scout (NS6, NS7, NV7)	**07/2017 >>**
Škoda Kodiaq II (PS2)	**04/2024 >>**

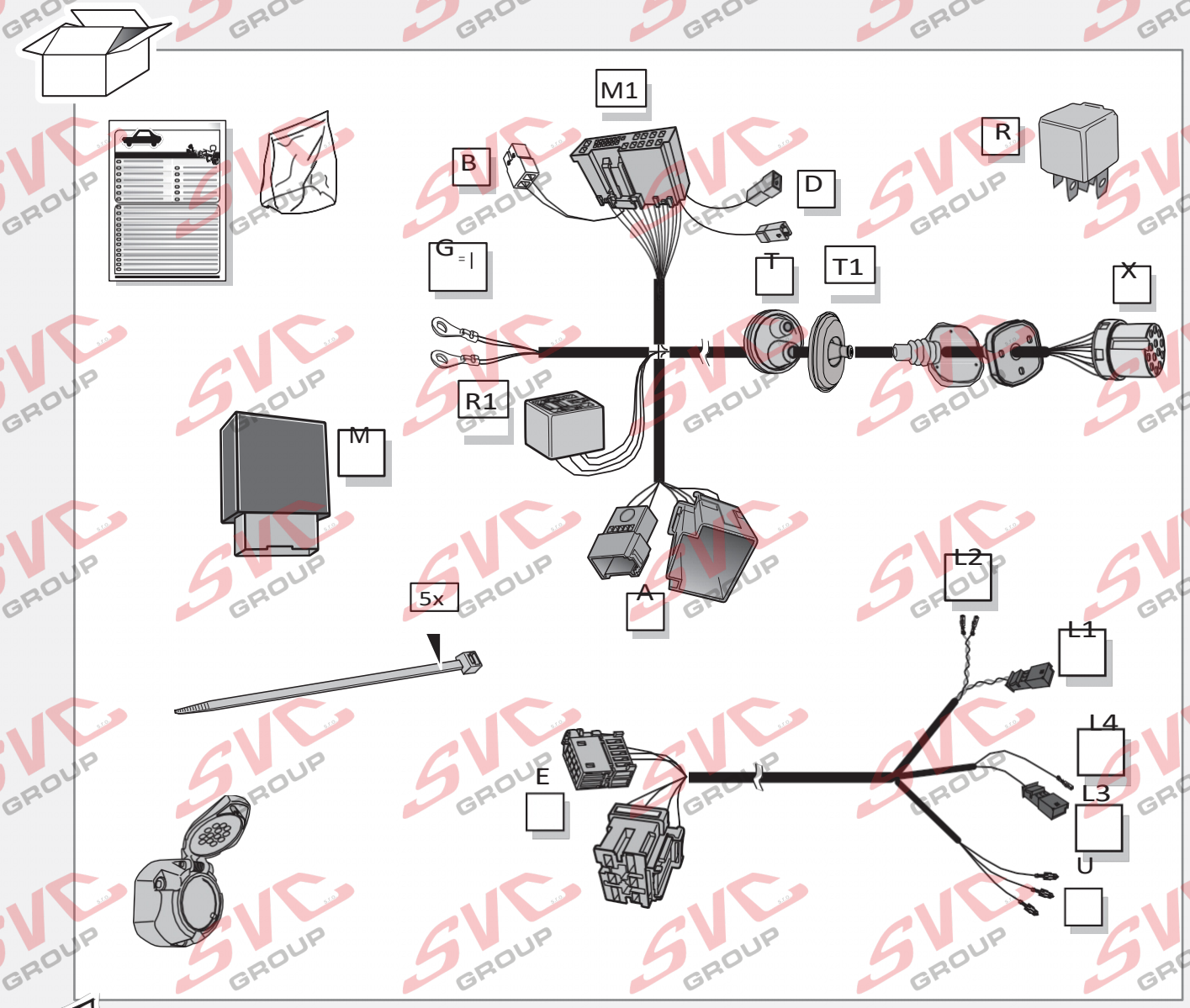
M1
B
D
R
G
T
T1
X
R1
M
A
5x
L2
L1
L4
L3
U
E

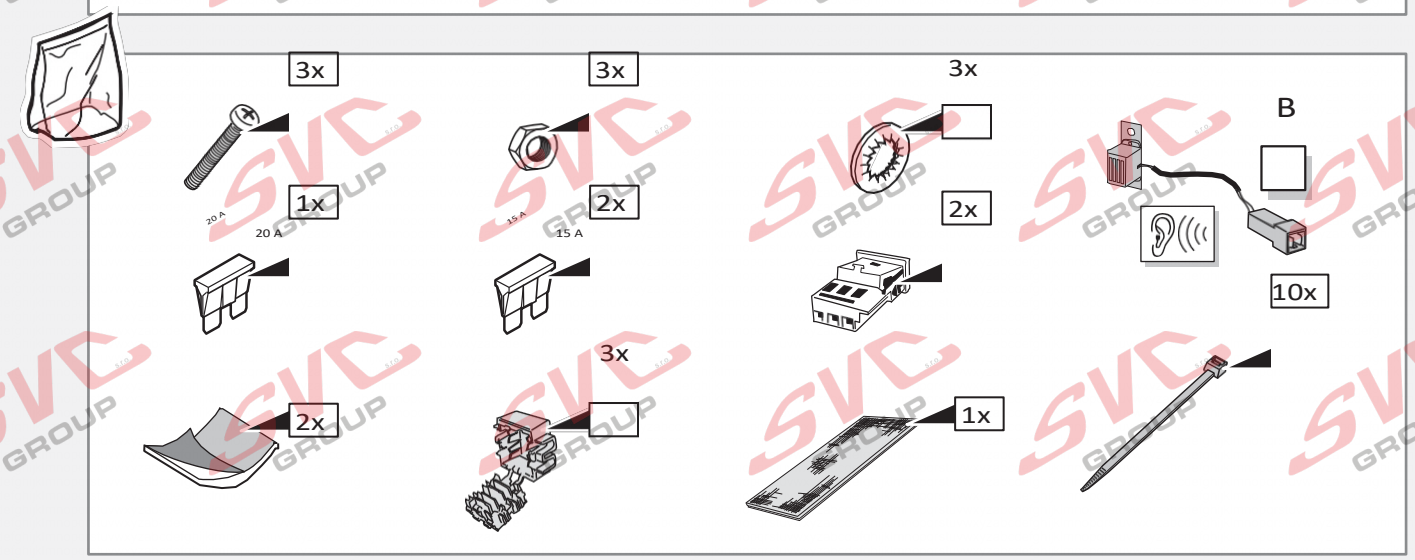
3x
1x
20 A
3x
2x
15 A
3x
2x
B
10x
3x
2x
1x

Duplexní režim 1 – s kódováním (čtení/zápis)

INFO

Seat Tarraco (KN2)	01/2019 >> 07/2023
Seat Tarraco e-Hybrid (KN2)	02/2021 >> 07/2023
Škoda Kodiaq (NS6, NS7, NV7)	01/2017 >> 07/2023
Škoda Kodiaq Scout (NS6, NS7, NV7)	07/2017 >> 07/2023



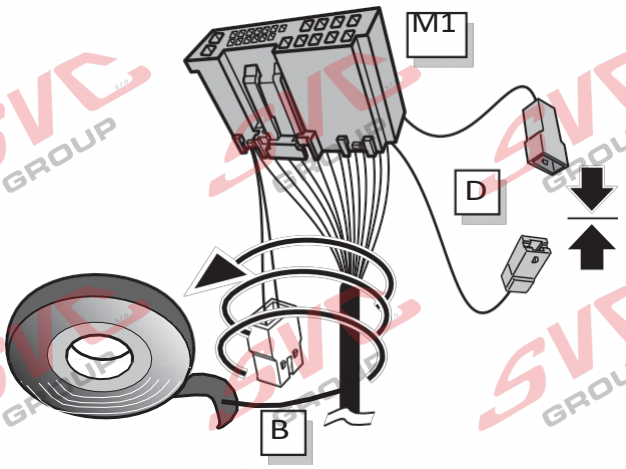

Duplexní režim 2 – bez kódování (pouze pro čtení)

INFO

Seat Tarraco (KN2)	08/2023 >>
Seat Tarraco e-Hybrid (KN2) Škoda Kodiaq (NS6, NS7, NV7)	08/2023 >>
Škoda Kodiaq Scout (NS6, NS7, Nv7)	08/2023 >> 03/2024
Škoda Kodiaq II (PS2)	08/2023 >>
	04/2024 >>

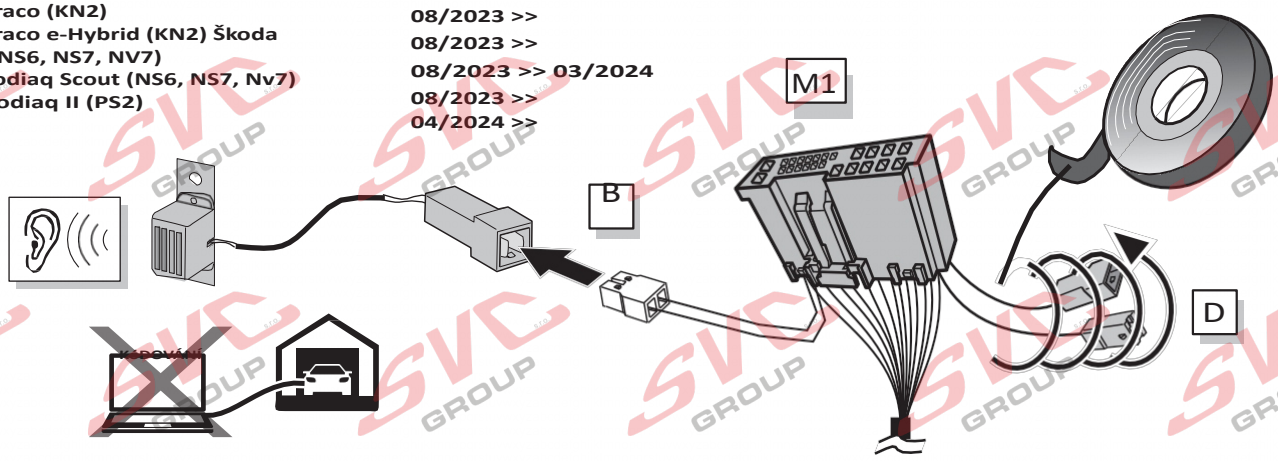

Vozidla s kódy výbavy NI1, NI7, NI8 a NI9 nelze v současné době naprogramovat pro provoz s přívěsem.
Tzv. PR-kódy NI1, NI7, NI8 a NI9 označují rozšířené ochranné zařízení společnosti Volkswagen AG (SFD2),
která se začne používat od srpna 2023 a týká se již všech modelů. U vozidel s výše uvedenými kódy PR musí být montážní sada ECS Duplex nainstalována v režimu „read-only“, jak je popsáno výše.

Vozidla s kódy výbavy NI1, NI7, NI8 a NI9 nelze v současné době naprogramovat pro provoz s přívěsem. Kódy PR NI1, NI7, NI8 a NI9 představují rozšířené bezpečnostní opatření společnosti Volkswagen AG (SFD2), která bude zavedena od srpna 2023 a týká se všech modelů. U vozidel s uvedenými kódy PR musí být instalační sada ECS Duplex nainstalována v režimu pouze pro čtení, jak je popsáno výše.

Vozidla s kódy výbavy NI1, NI7, NI8 a NI9 nelze v současné době naprogramovat pro provoz s přívěsem. Takzvané kódy PR NI1, NI7, NI8 a NI9 představují rozšířené bezpečnostní opatření společnosti Volkswagen AG (SFD2), které bude zavedeno od srpna 2023 a nyní se týká všech modelů. U vozidel s výše uvedenými kódy PR musí být instalační sada ECS Duplex nainstalovat v režimu pouze pro čtení, jak je popsáno výše.

Duplexní režim 2 – bez kódování (pouze pro čtení)

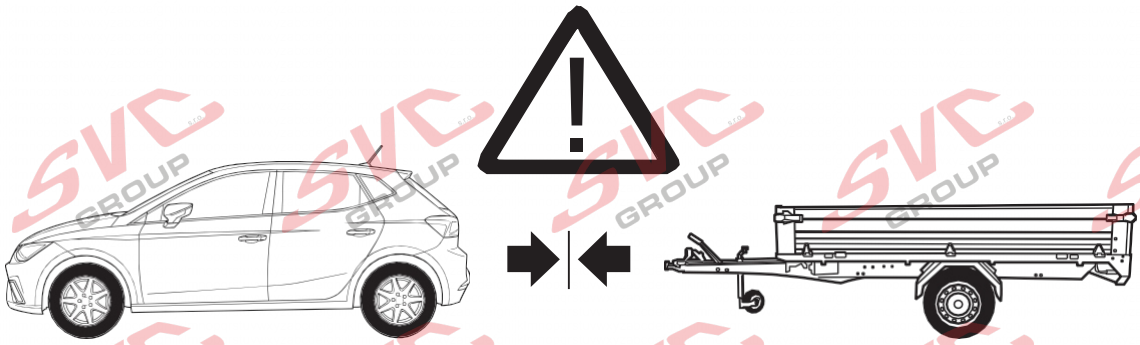

INFO

Upozornění:

Tento elektronický modul v režimu Duplex 2 (pouze pro čtení) nepodporuje asistenční systémy vozidla. Při jízdě s přívěsem je v případě potřeby nutné asistenční systémy ručně deaktivovat.
Zadní mlhové světlo vozidla se při jízdě s přívěsem nevypíná.
Po prvním uvedení elektrické sady do provozu může být ruční deaktivace asistenčních systémů ve výjimečných případech dodatečně omezena aktualizacemi softwaru od výrobce vozidla.
Společnost ECS v tomto ohledu výslovně vylučuje jakoukoli záruku. V takovém případě se prosím obraťte na výrobce vozidla.

Duplexní režim 2 – bez kódování (pouze pro čtení)

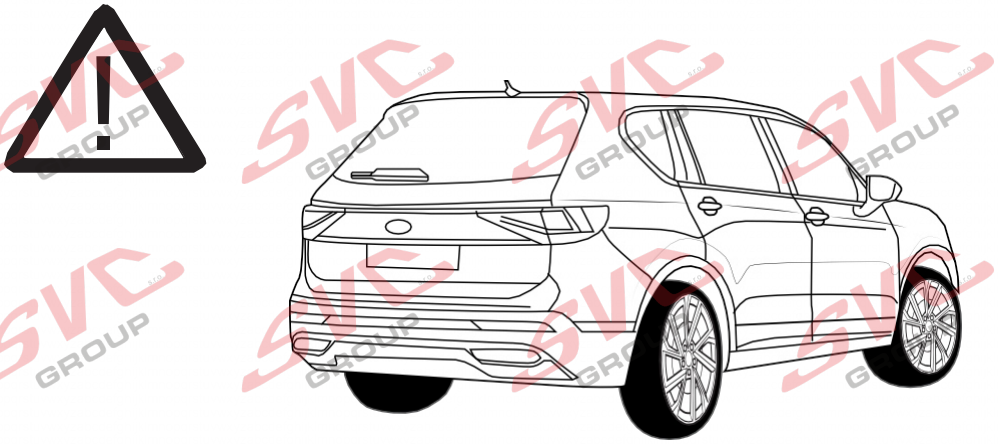

Upozornění:

Ovládání elektrických zadních dveří funguje i při připojeném nákladním nosiči, přívěsu nebo karavanu a je nutné je ovládat ručně, aby nedošlo k poškození. Automatické nebo dálkově ovládané parkovací asistenční systémy se při jízdě s přívěsem nesmějí používat.

	Černá	Hnědá	Modrá	Šedá	Zelená	Bílá	Žlutá	Oranžová	Fialová	Růžová	Červená	Přírodní Barva	Béžová	Světle zelená
	BK	BN	BU	GY	GN	WH	YE	OG	PE	PI	RD	NL	BG	LG

Vedení

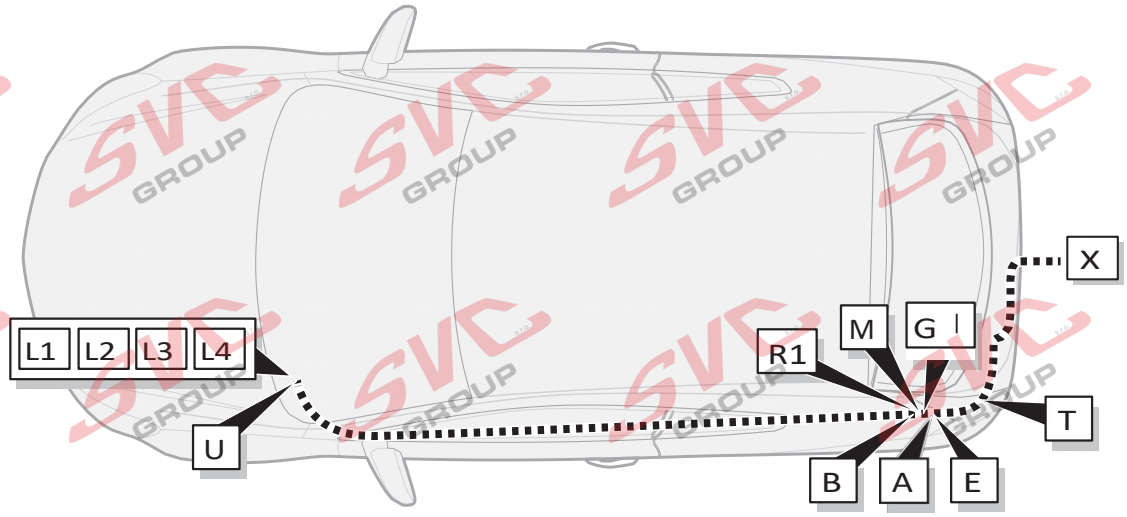

1

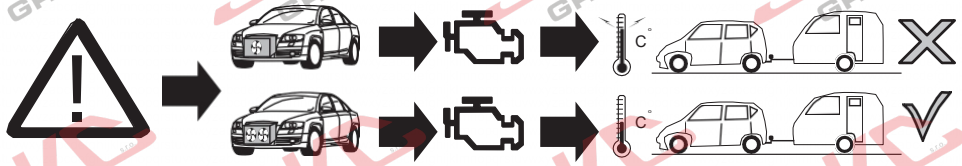

ACHTUNG! (DE)

Die Kühlerleistung des Fahrzeuges muß bei Nachrüstung einer Anhängerkupplung möglicherweise erhöht werden!Bitte unbedingt Herstellerangaben beachten!!

ATTENTION! (FR)

Il peut s'avérer nécessaire d'augmenter la puissance du radiateur du véhicule lorsque celui est équipé ultérieurement d'un attelage remorque! Respecter impérativement les insctructions du constructeur!!

ATTENTIE! (NL)

Het koelvermogen van het voertuig moet mogelijk worden verhoogd als achteraf een aanhangerkoppeling wordt aangebracht! Absoluut de fabrieksopgaven in acht nemen a.u.b.!!

ATTENTION! (GB)

The vehicle's cooling capacity may have to be increased when retrofitting a trailer coupling! You must observe the manufacturer's instructions!!

¡ATENCION! (ES)

¡Es posible que haya que aumentar la capacidad del radiador en caso de reequipar un acoplamiento de remolque! ¡Rogamos tener en cuenta las instrucciones de fabricante sin falta!

ATTENZIONE! (IT)

La capacità di raffreddamento del veicolo, quando si applica un gancio di traino, si deve possibilmente aumentare! Si prega di osservare tassativamente le indicazioni del produttore!!

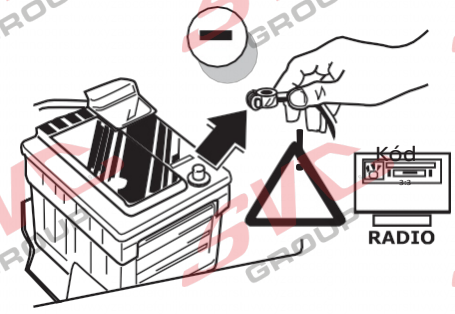

Aby se předešlo poruchám a poškození palubní sítě, je nutné před zahájením jakýchkoli prací bezpodmínečně odpojit svorku zemnícího pólu od baterie vozidla! Zejména při pracích a na datové sběrnici CAN může dojít při neodpojené baterii k poškození jak modulu přívěsu, tak i řídicí jednotky palubní sítě vozidla! Při odpojování a připojování baterie vozidla dodržujte prosím pokyny výrobce!

Aby se předešlo poruchám a poškození elektrického systému vozidla, je nutné před zahájením prací odpojit zemnící svorku od baterie vozidla! Během prací na připojených datové sběrnice CAN může dojít k poškození jak modulu přívěsu, tak řídicí jednotky elektrického systému vozidla, pokud baterie není odpojená! Při odpojování a opětovném připojování baterie vozidla dodržujte pokyny výrobce!

2

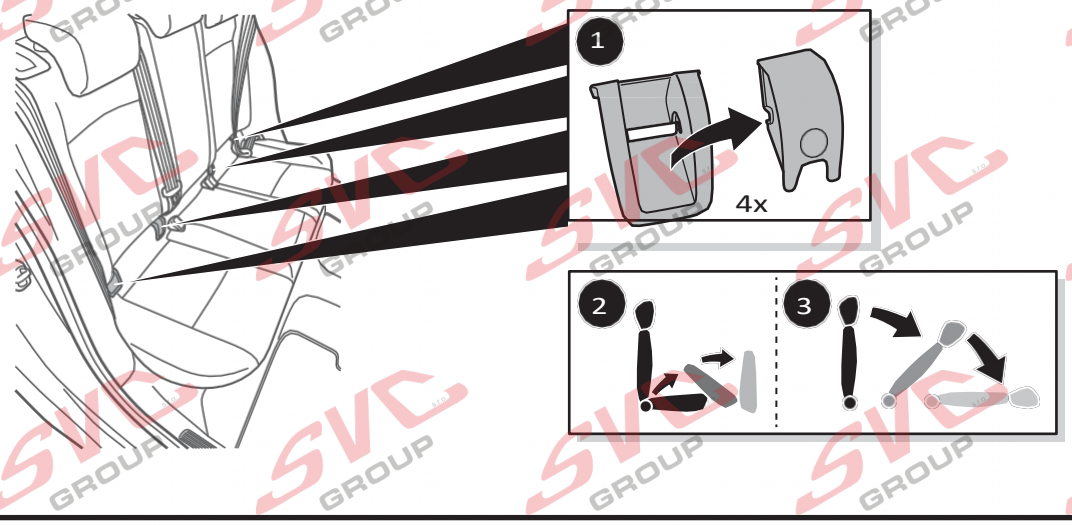

3

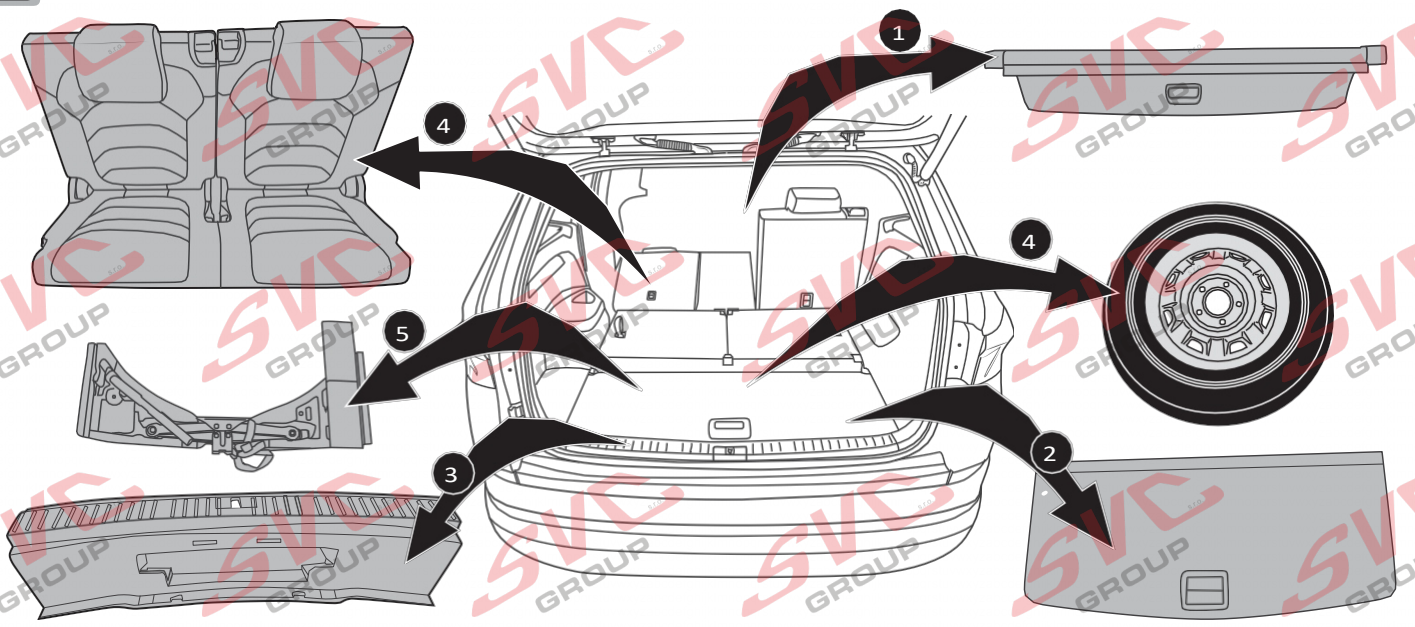

4

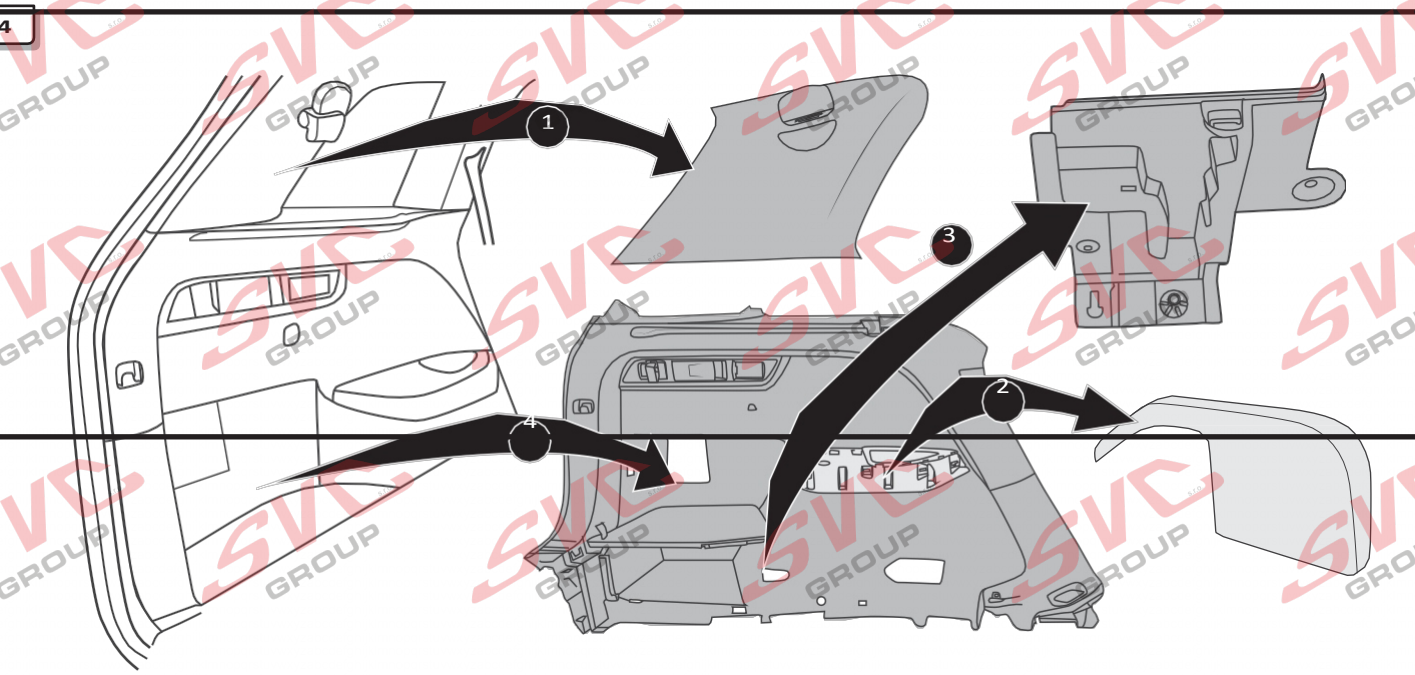

5

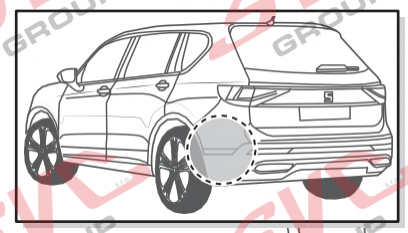

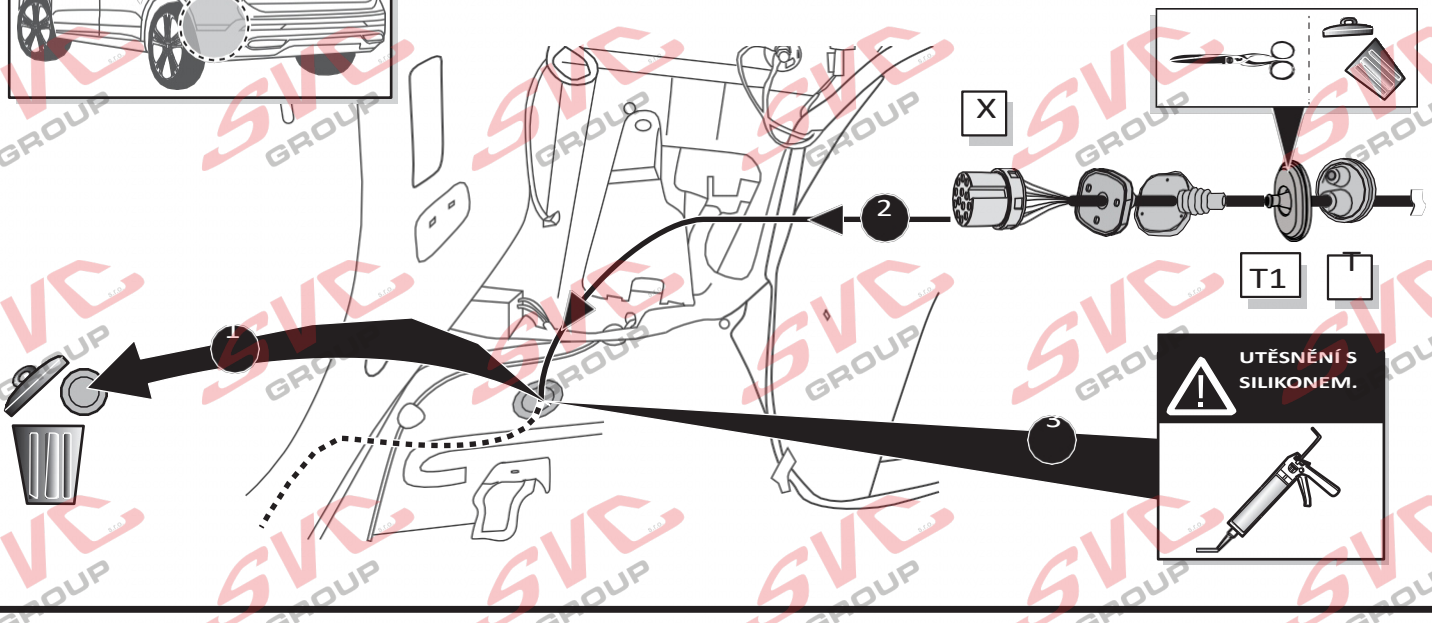

6

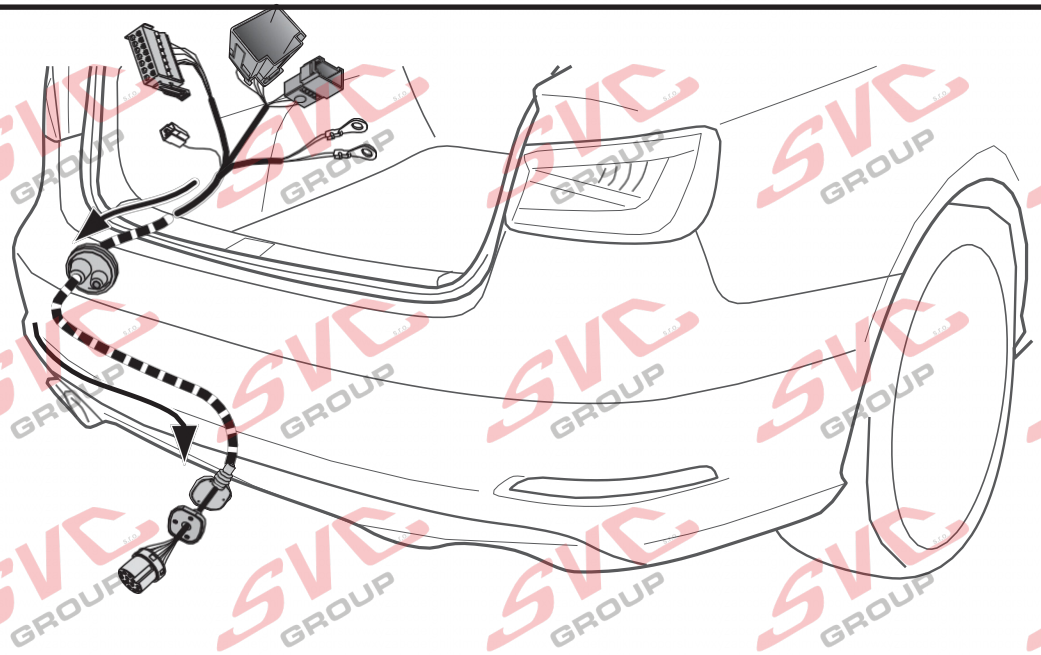

7

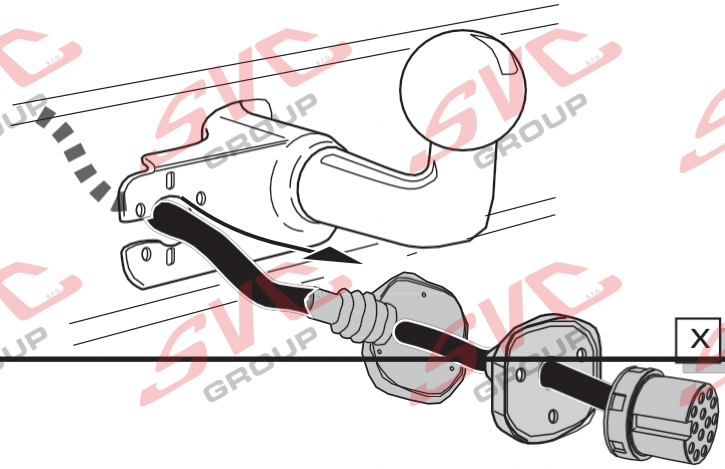

INFO

Připojení zásuvky Connection de

Strana 31

A

Varianta 1

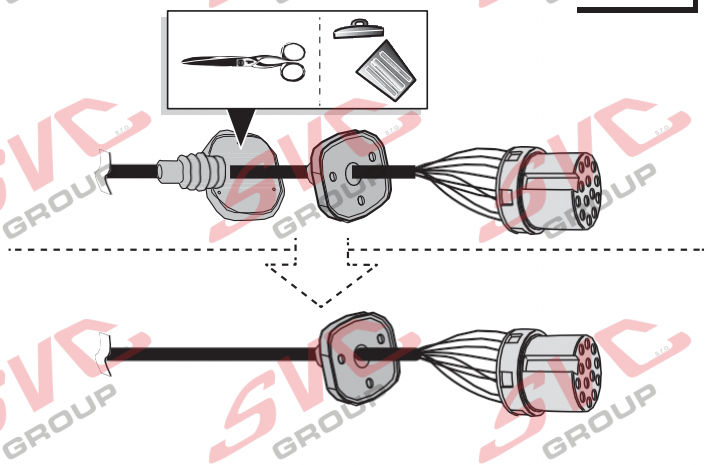

Možnost 2

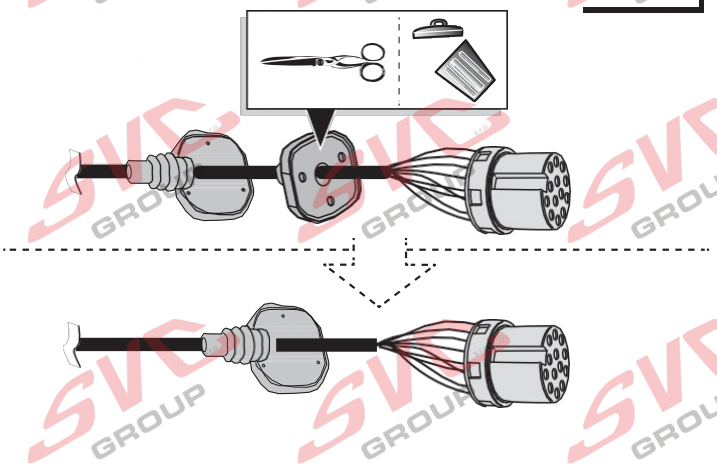

B

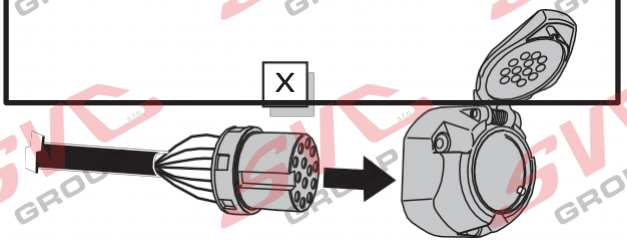

C

Možnost 1

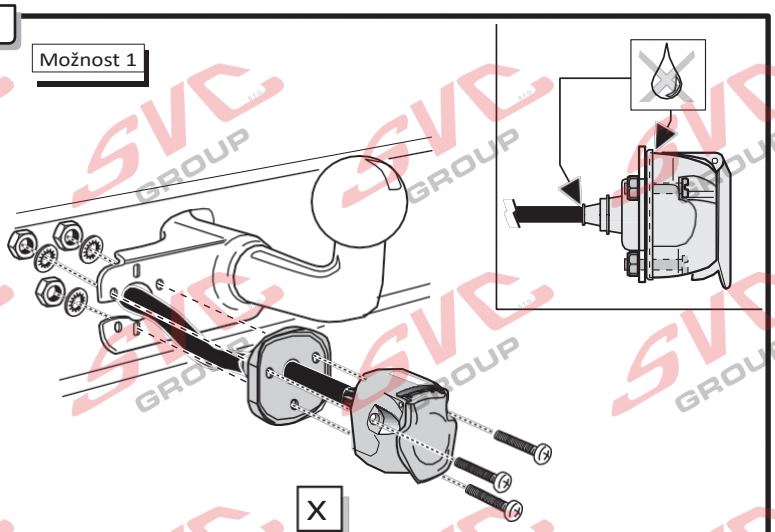

D

Možnost 2

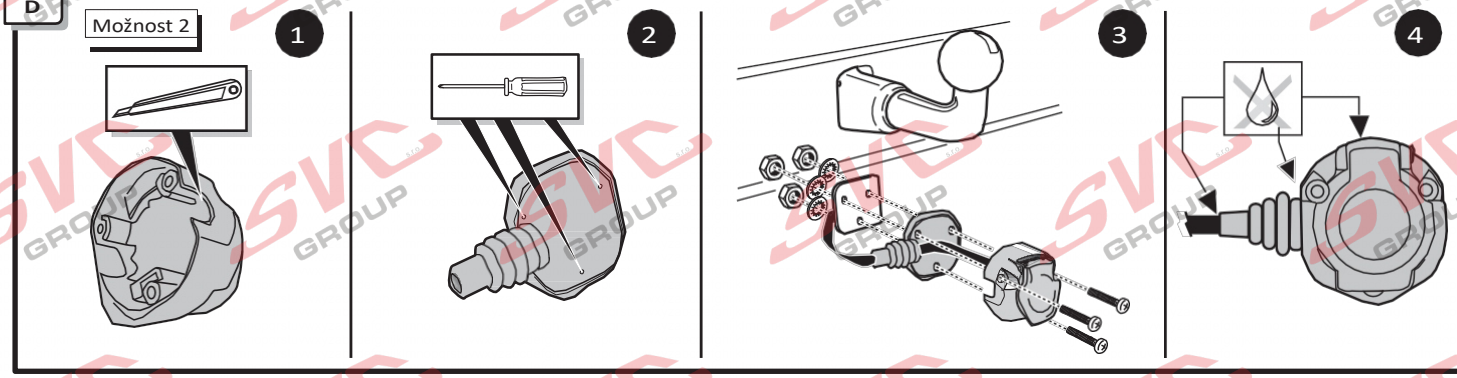

E

Možnost 2

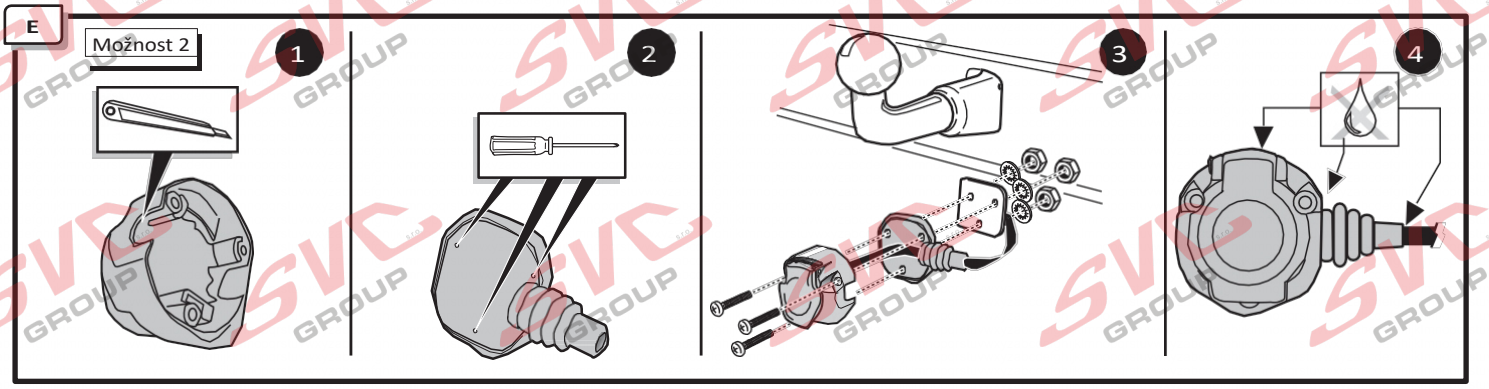

Duplexní režim 2 – bez kódování (pouze pro čtení)

8

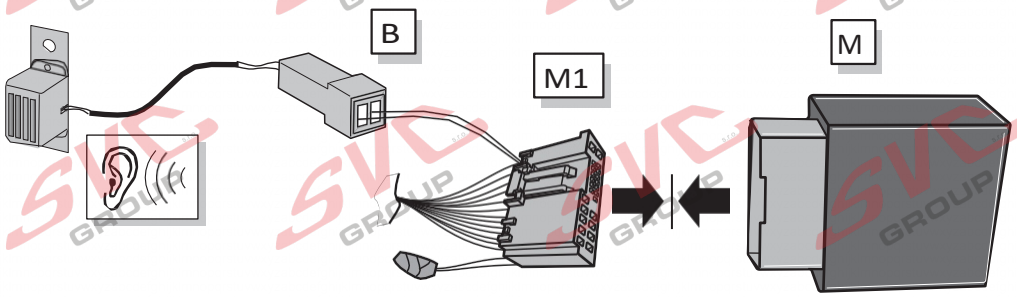

9

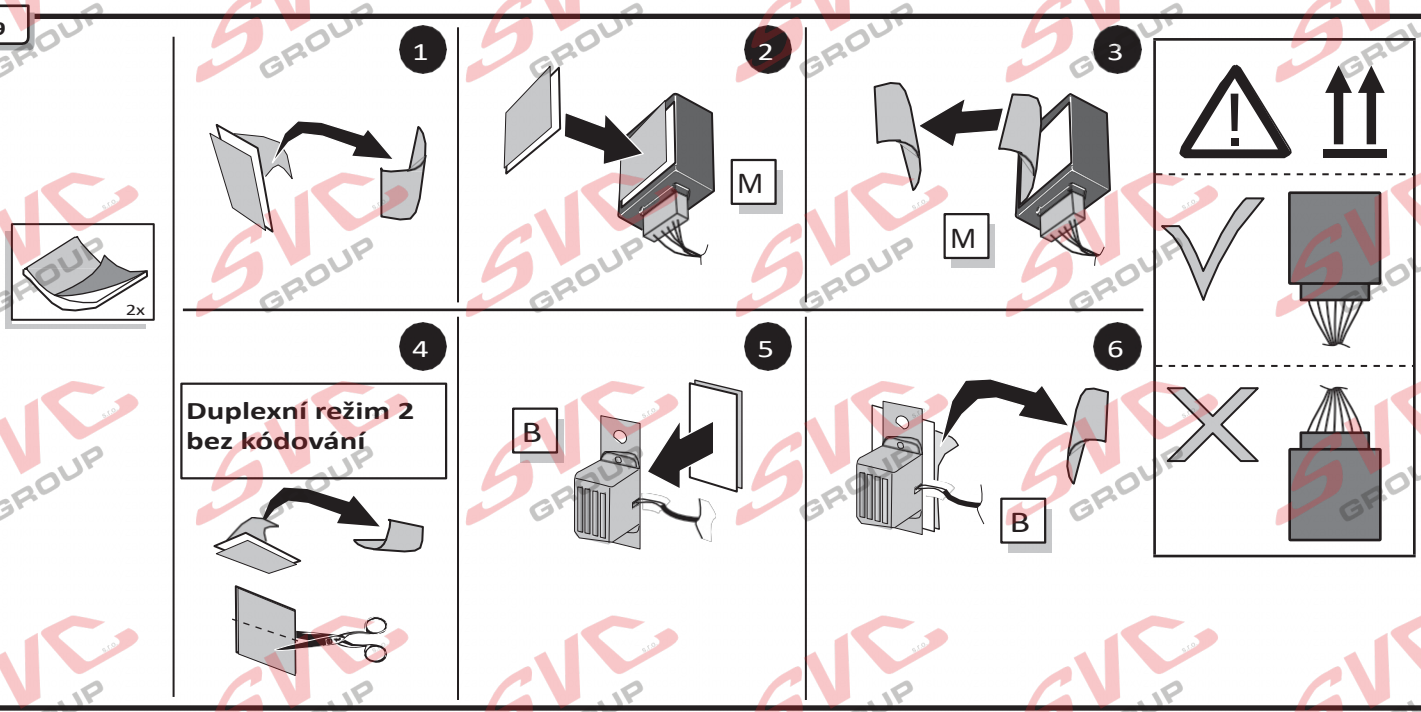

10

Duplexní režim 2
bez kódování

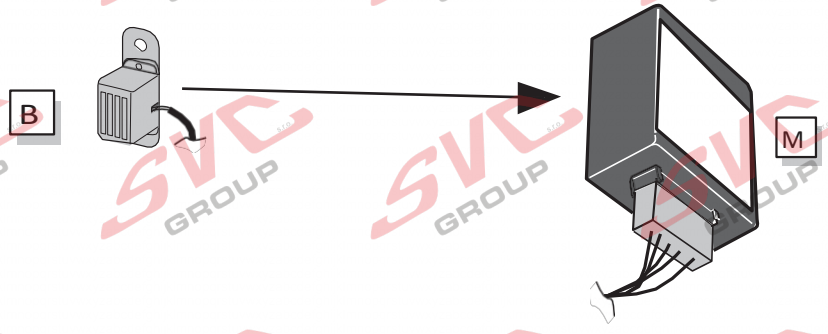

11

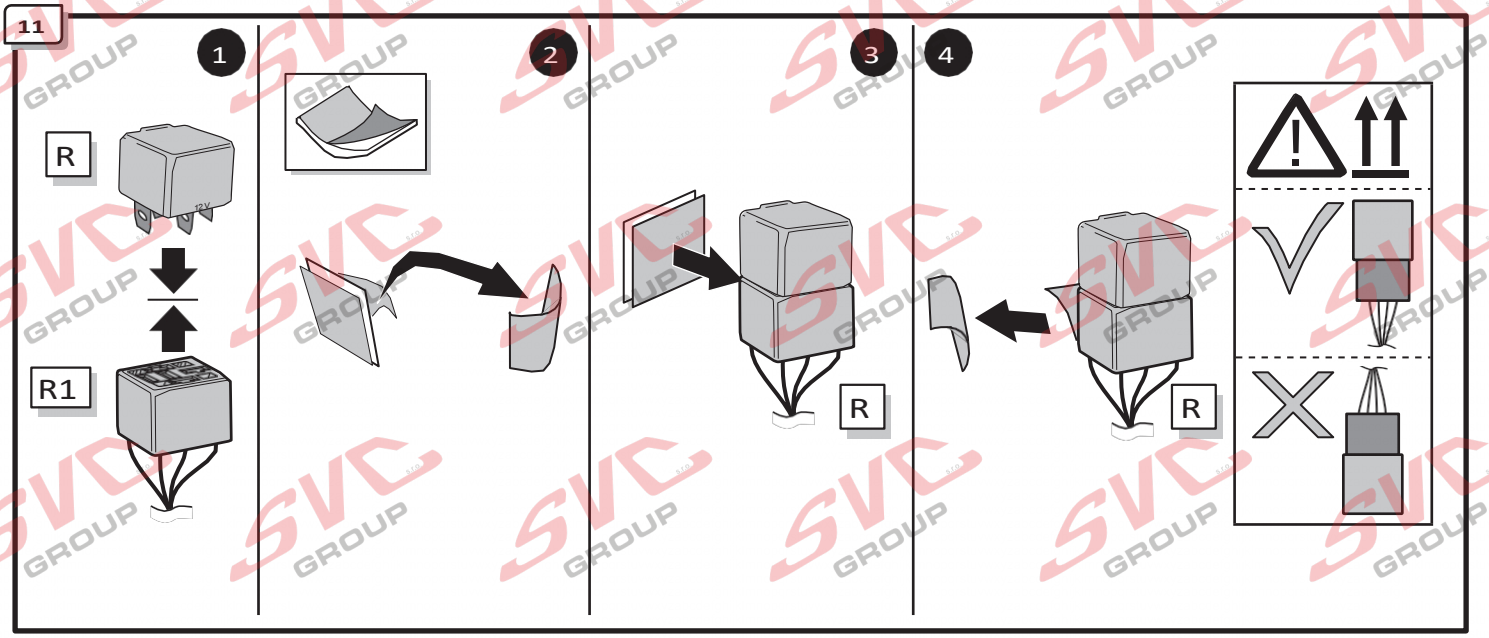

12

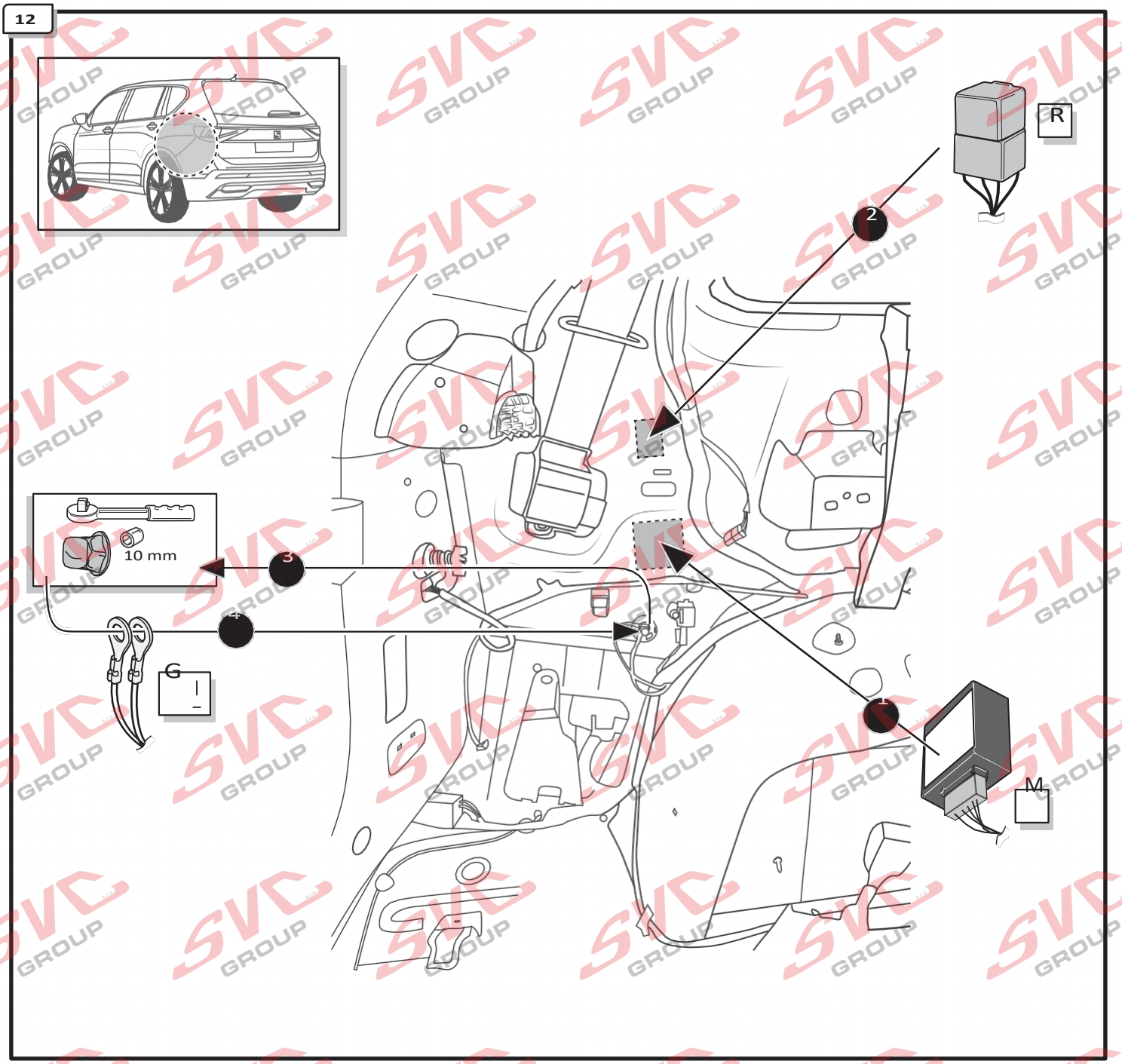

13

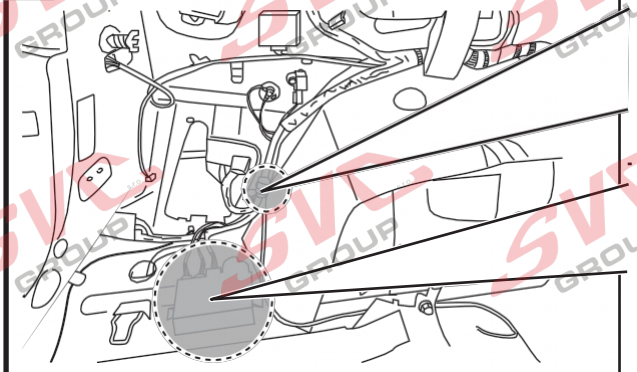



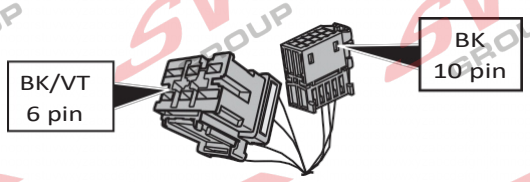

Vozidla **s** přípravou pro přívěs

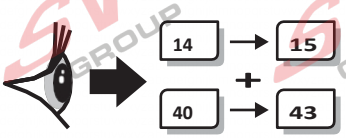

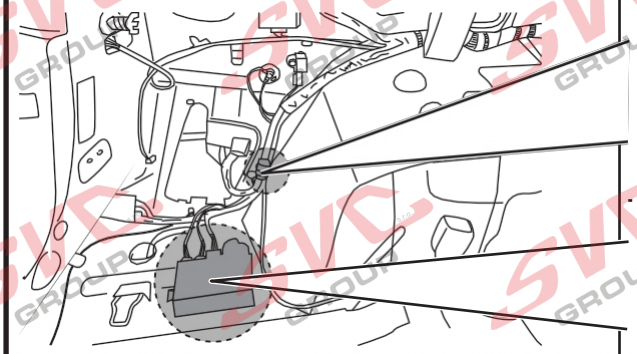



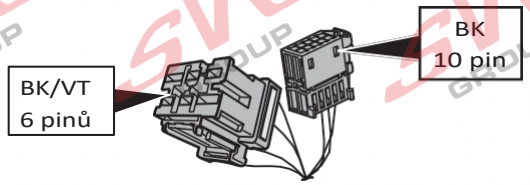

Vozidla **bez** přípravy pro přívěs

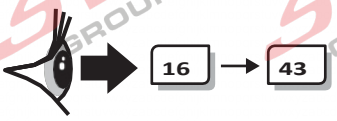

Vozidla **s** přípravou pro přívěs

14

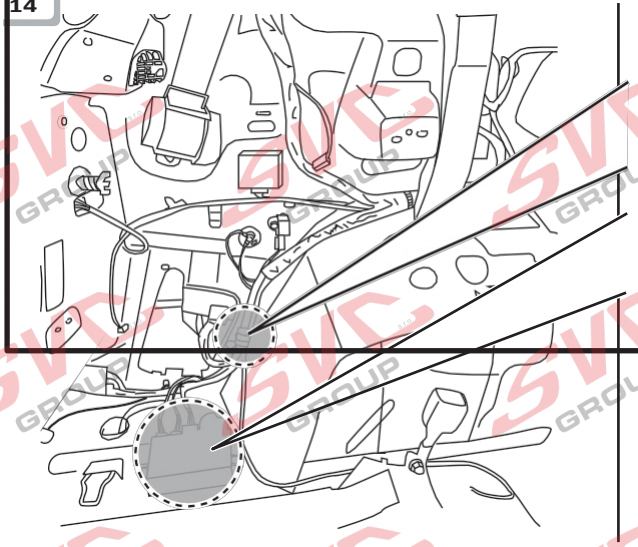

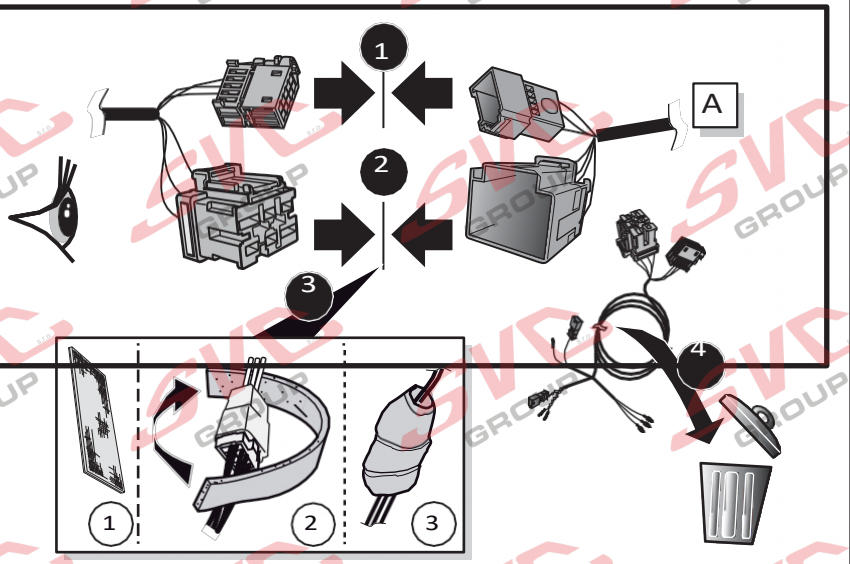

15

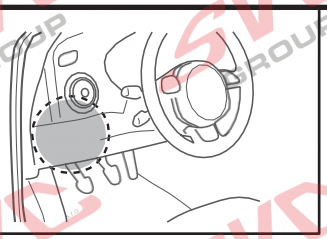

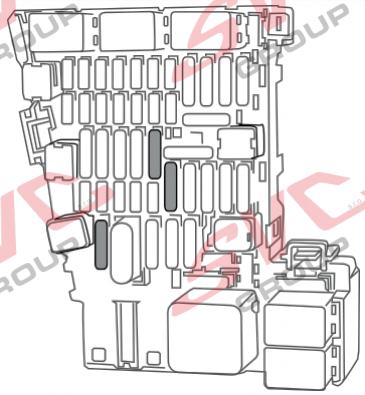

16

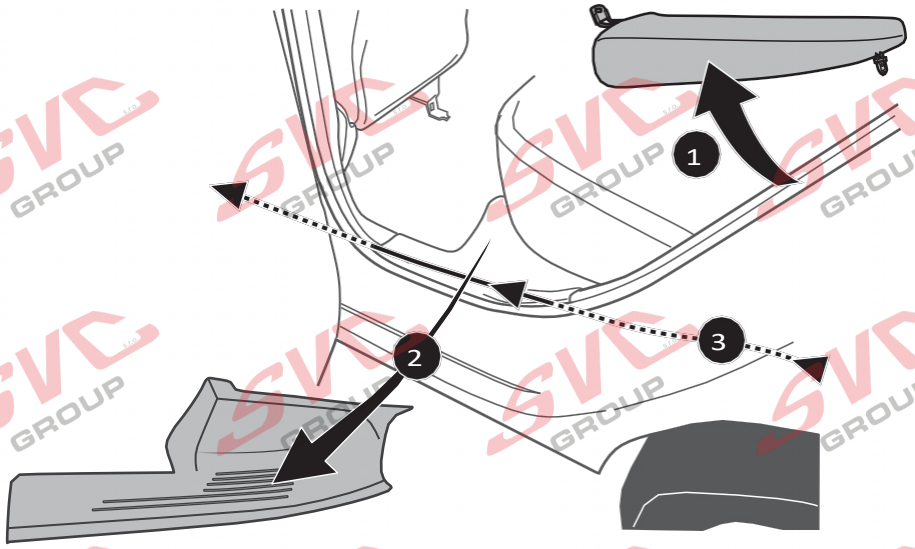

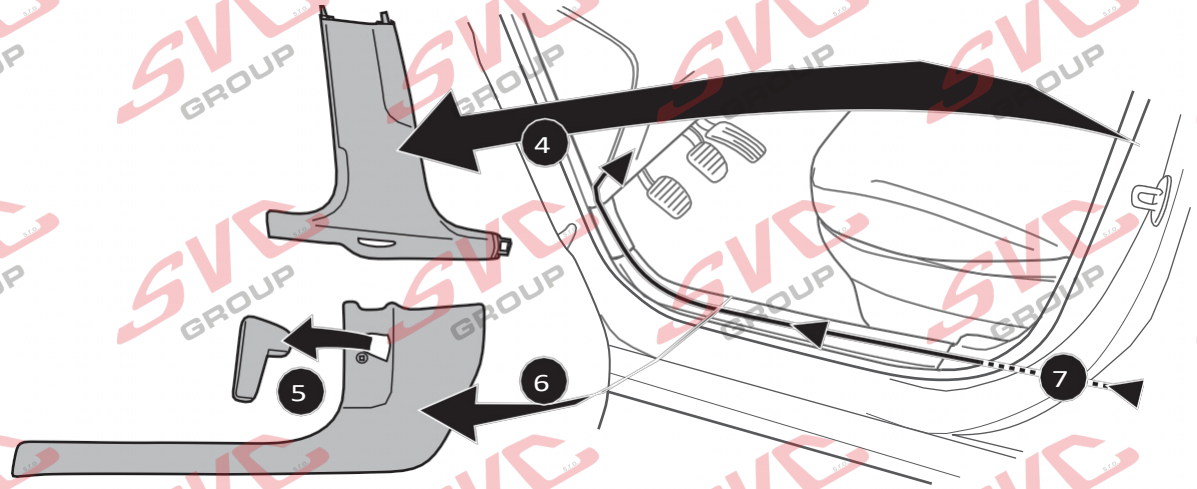

17

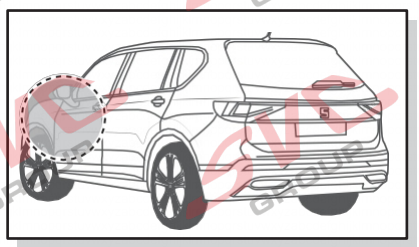

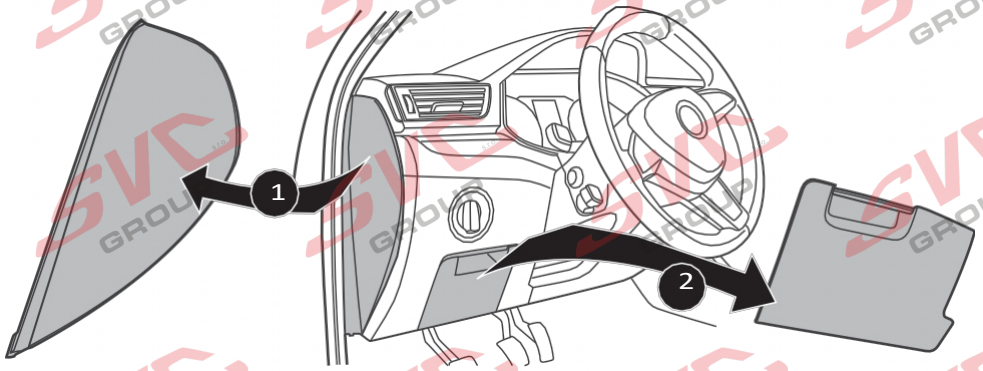

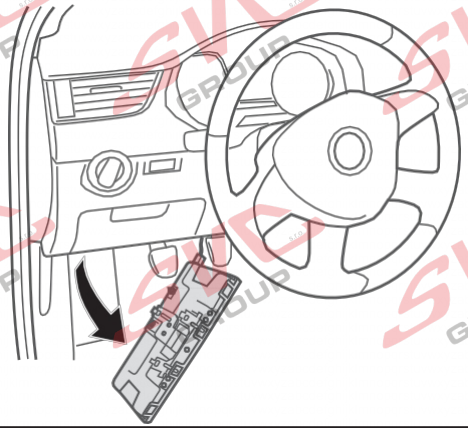

Volitelná výbava

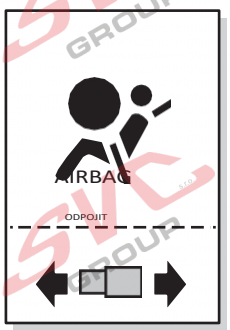

18

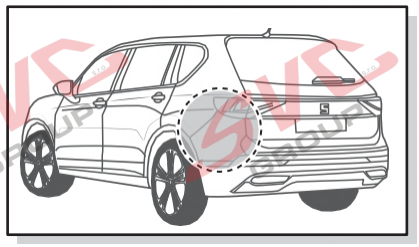

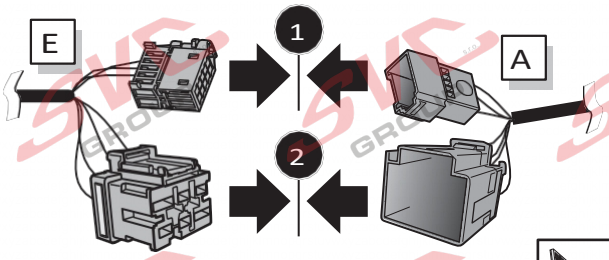

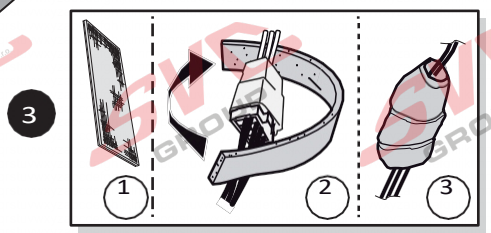

19

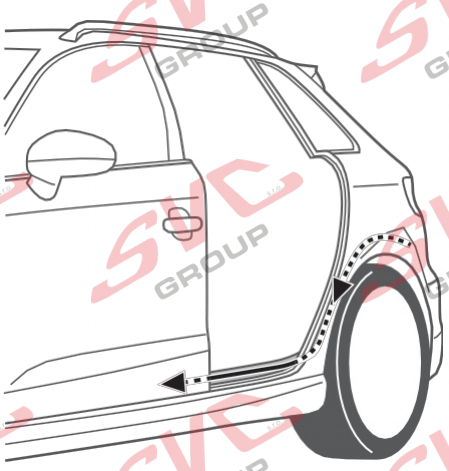

20

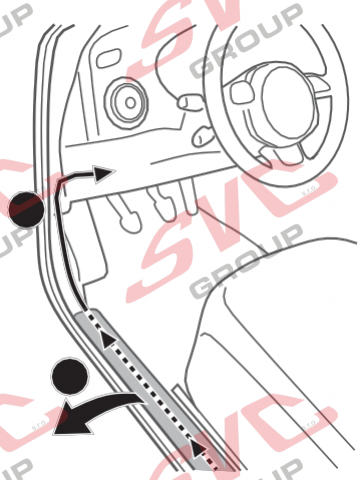

21

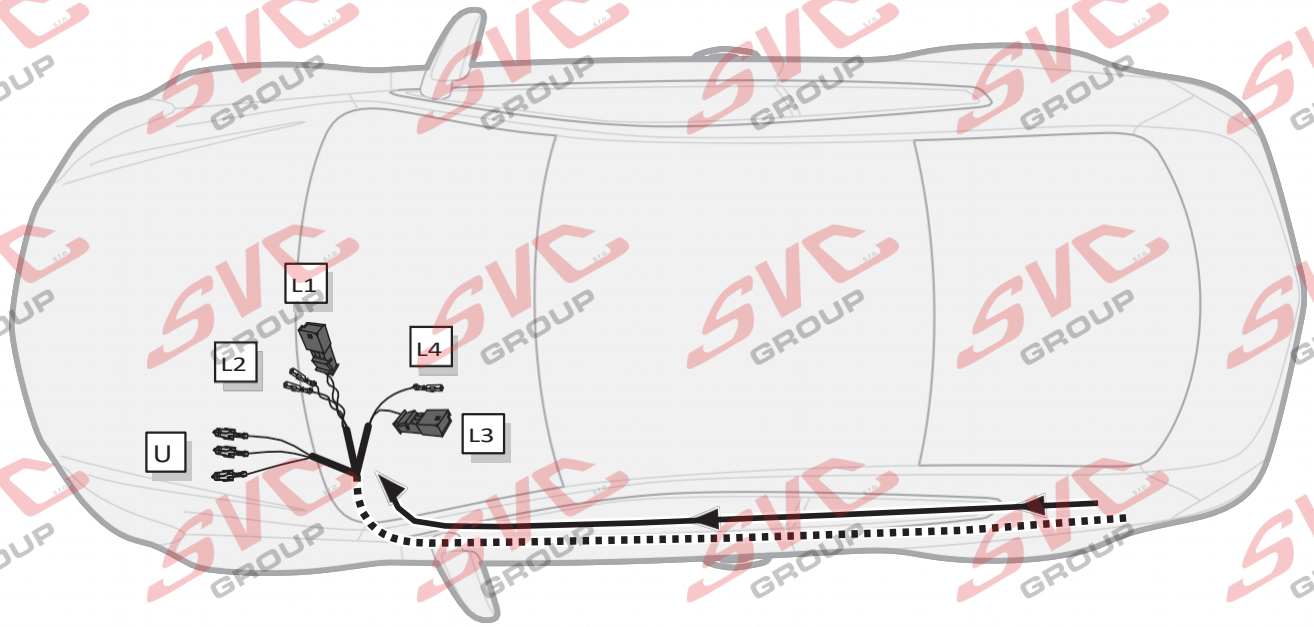

22

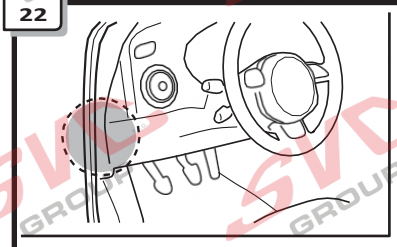

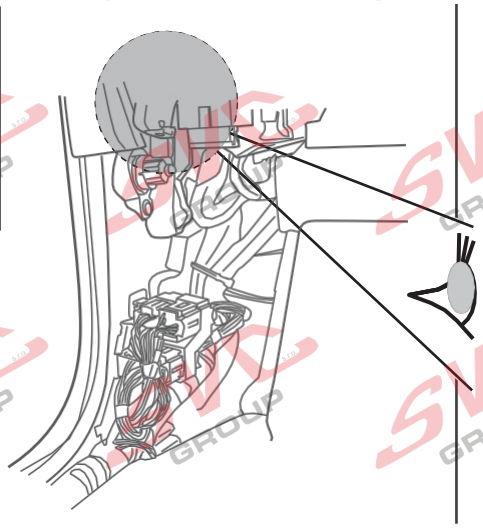

Modul řízení karoserie

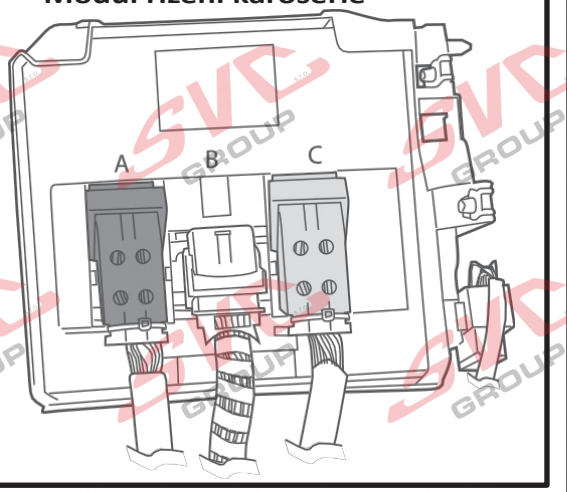

23

CANbus
VARIANTA A

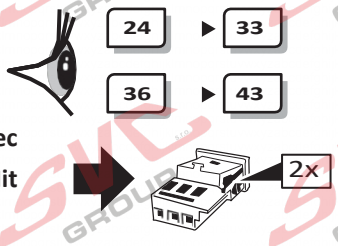

CANbus
VARIANTA B

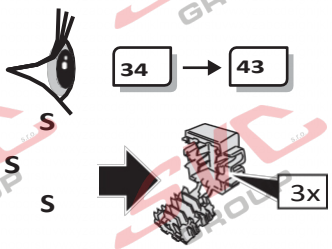

24

CANbus
VARIANTA A

modulu řízení karoserie

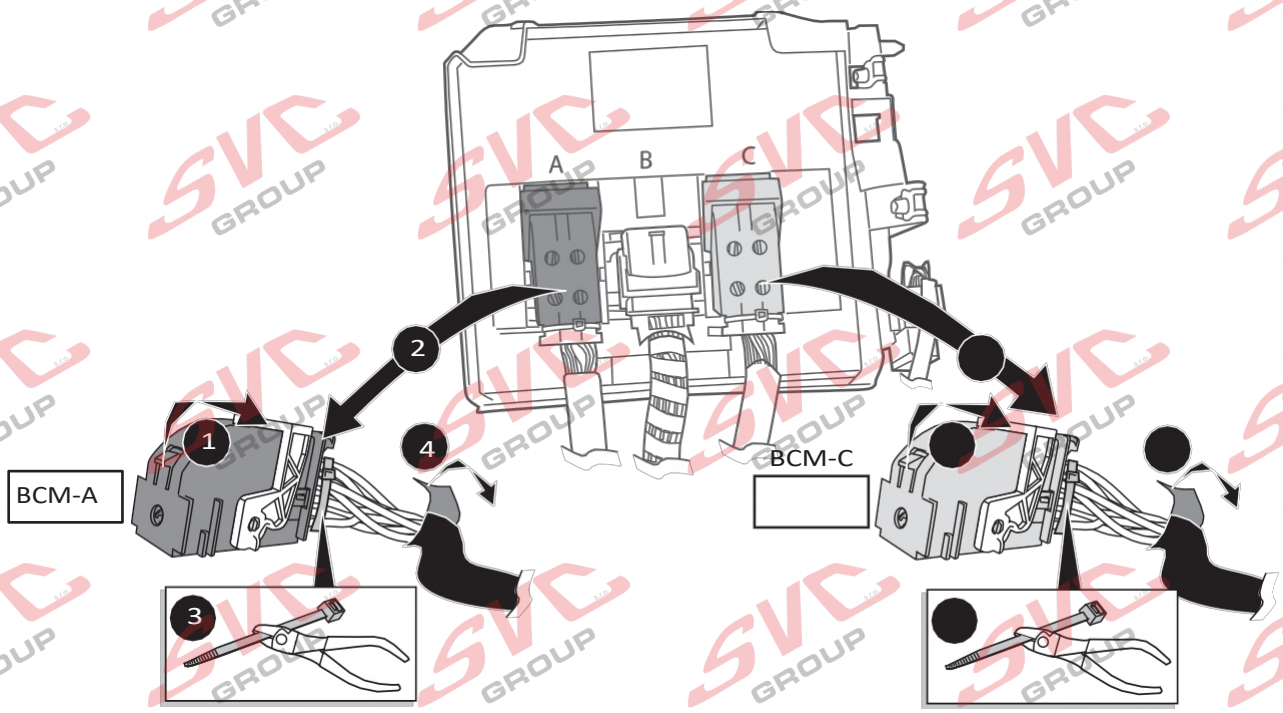

25

CANbus
VARIANTA A

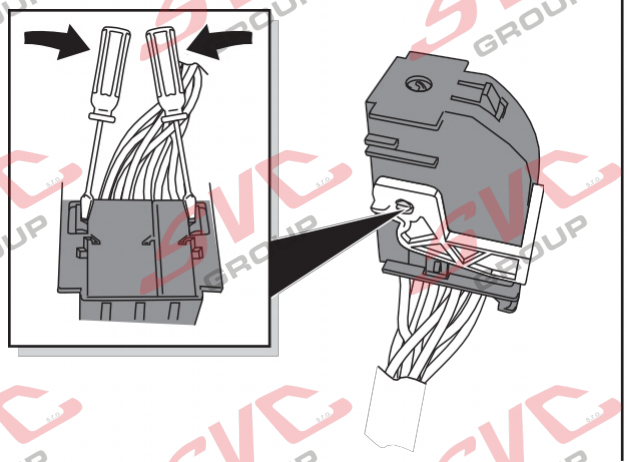

26

CANbus
VOLITELNÁ
VARIANTA A

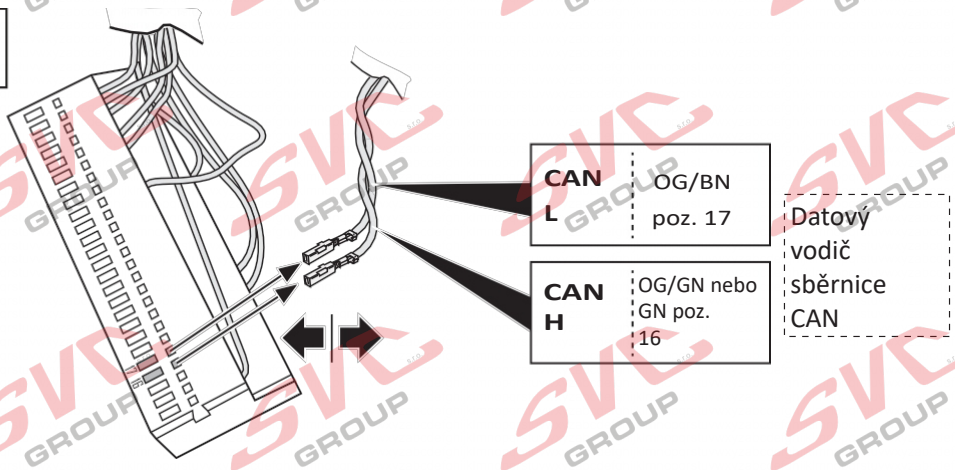

27

CANbus
VARIANTA A

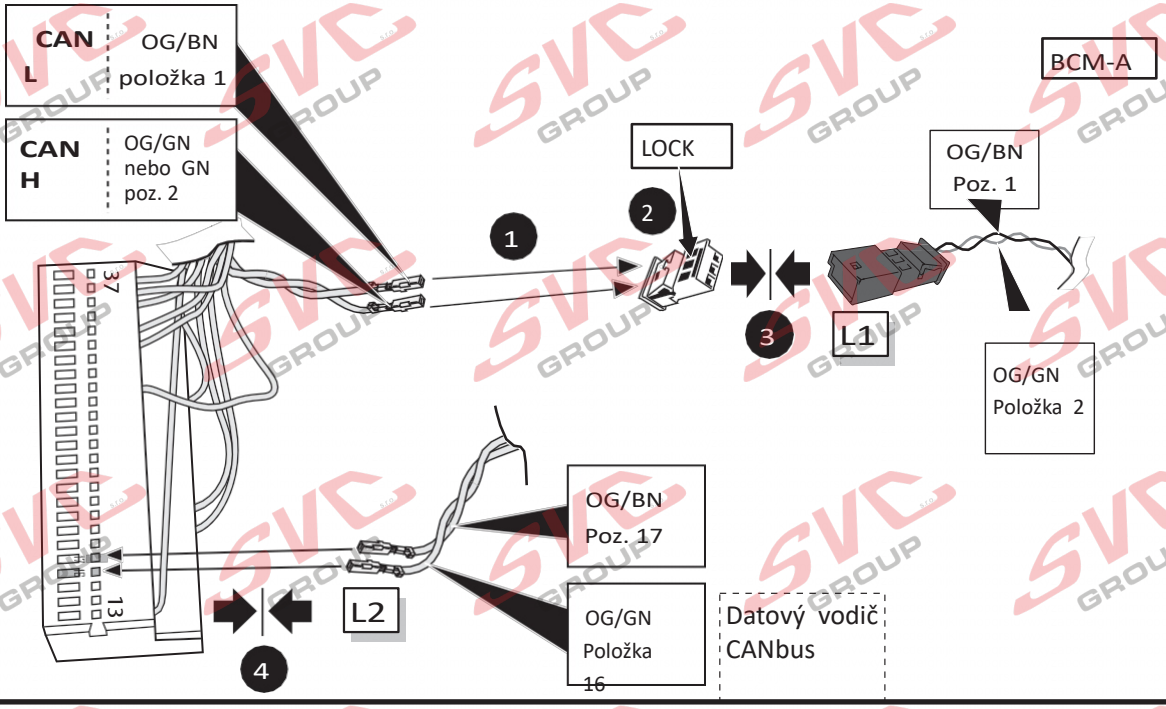

28

CANbus
VARIANTA A

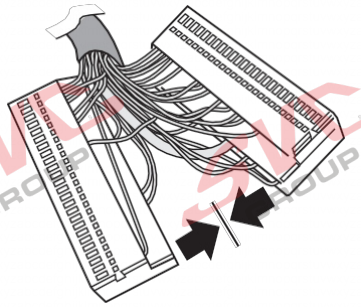

1

BCM-A

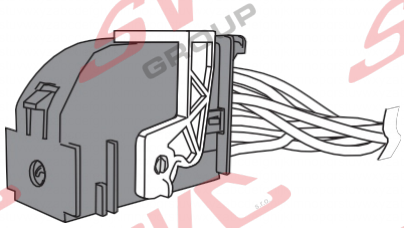

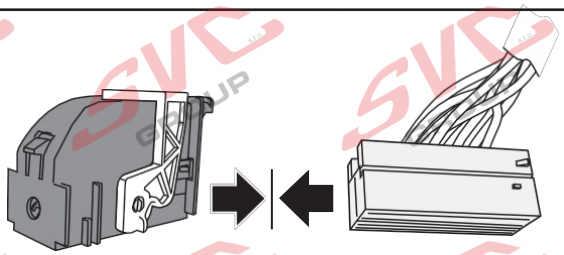

2

29

CANbus
VARIANTA A

BCM-C

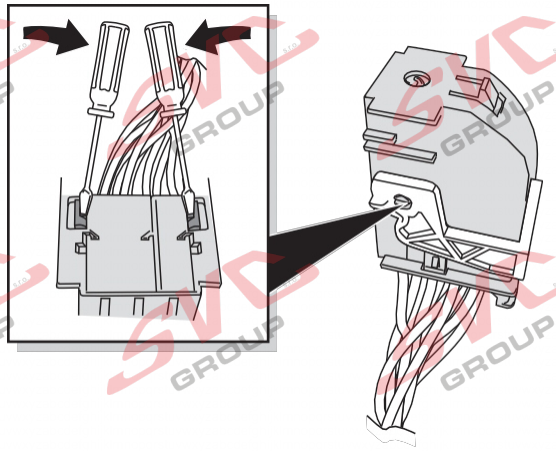

1

2

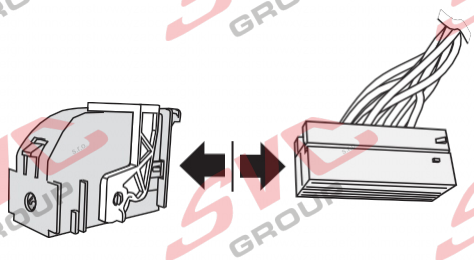

3

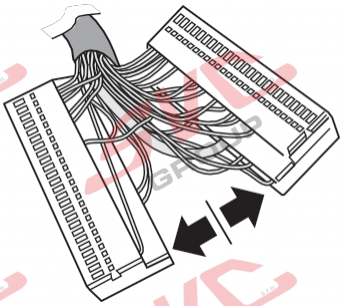

30

CANbus
VARIANTA A

BCM-C

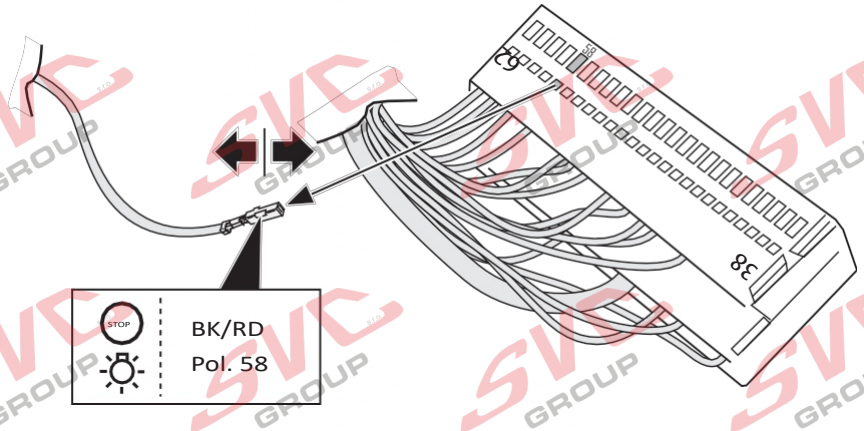

31

CANbus
VARIANTA A

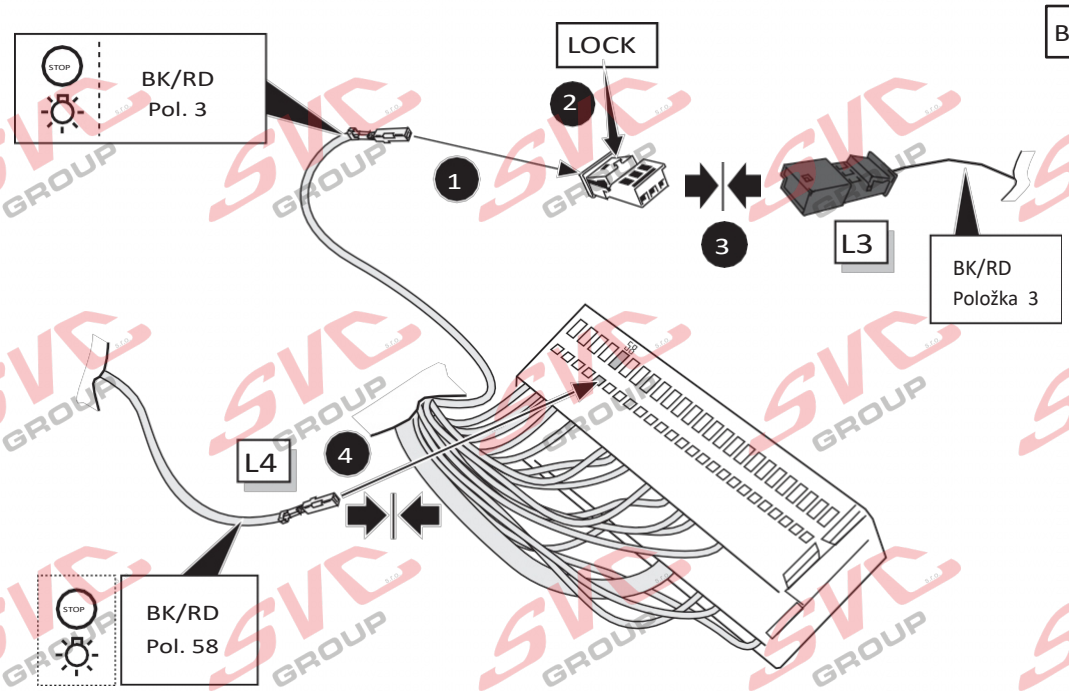

32

CANbus
VARIANTA A

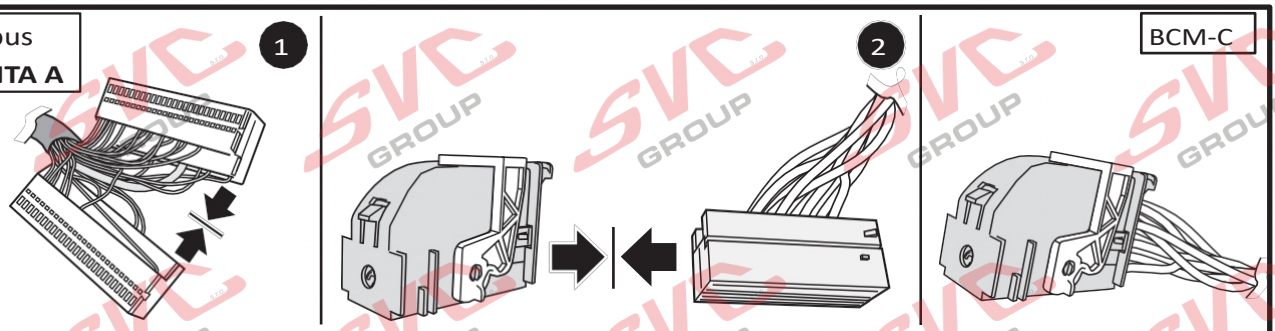

33

CANbus
VARIANTA A

Modul řízení karoserie

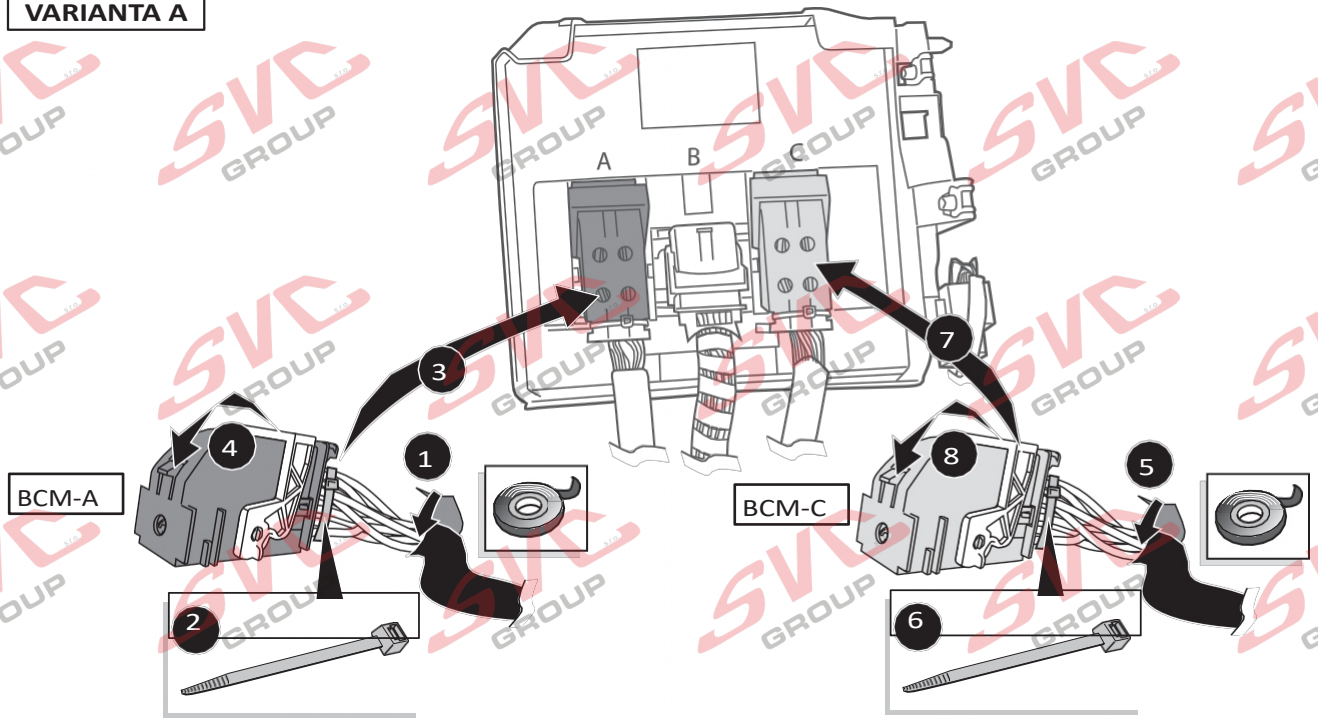

34

CANbus
VARIANTA B

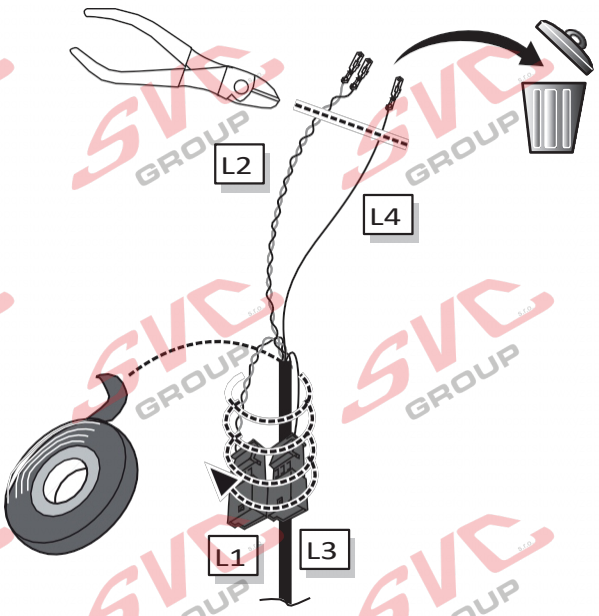

35

CANbus
VARIANTA B

Modul řízení karoserie

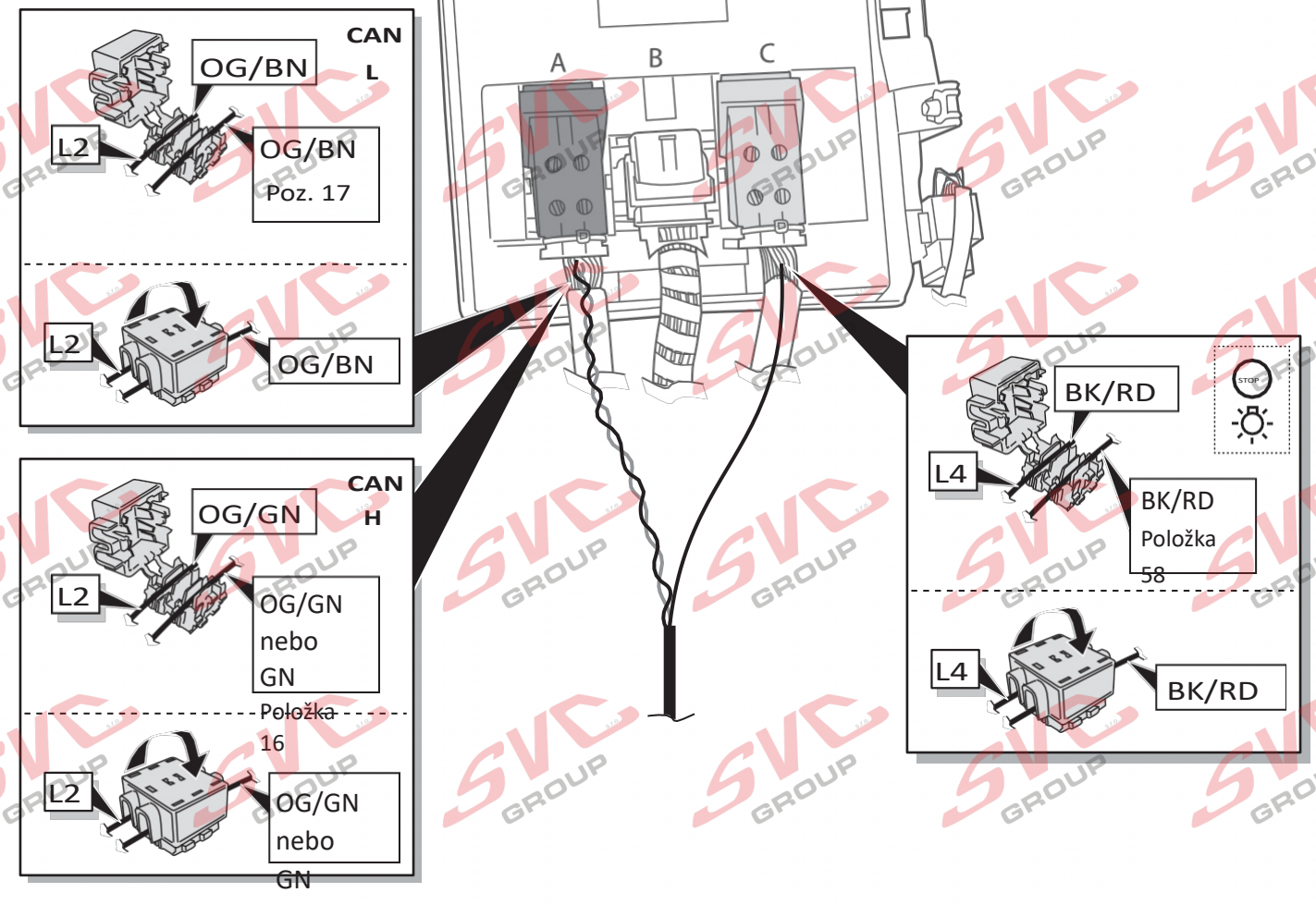

36

Varianta rozvaděče A

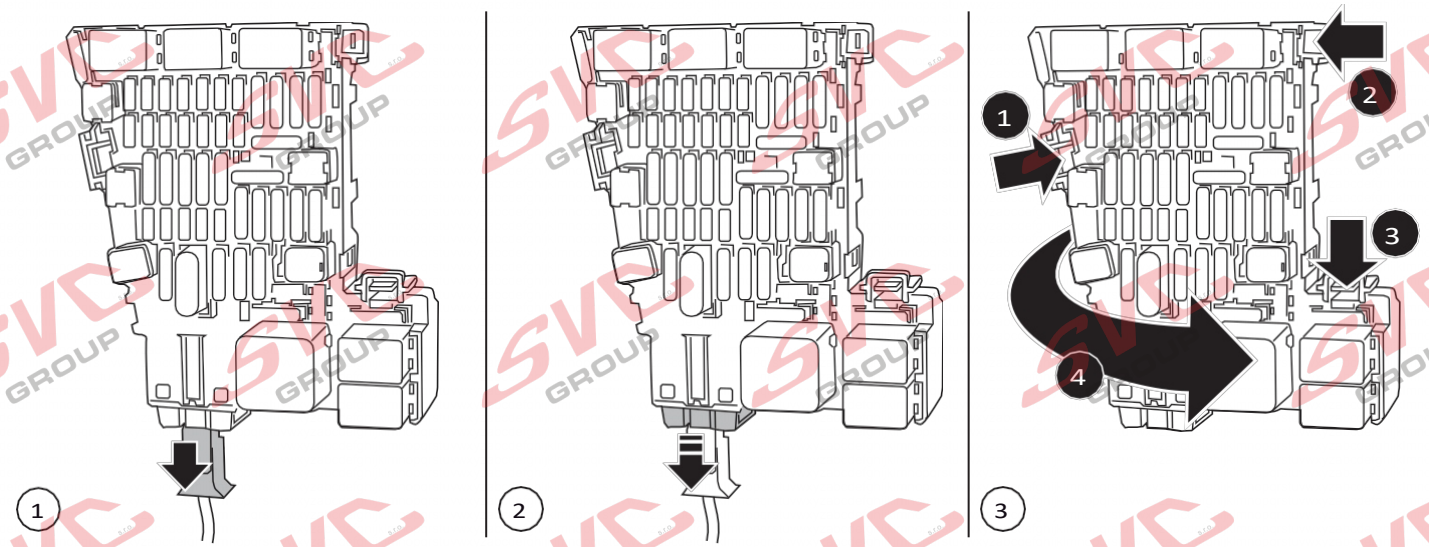

37

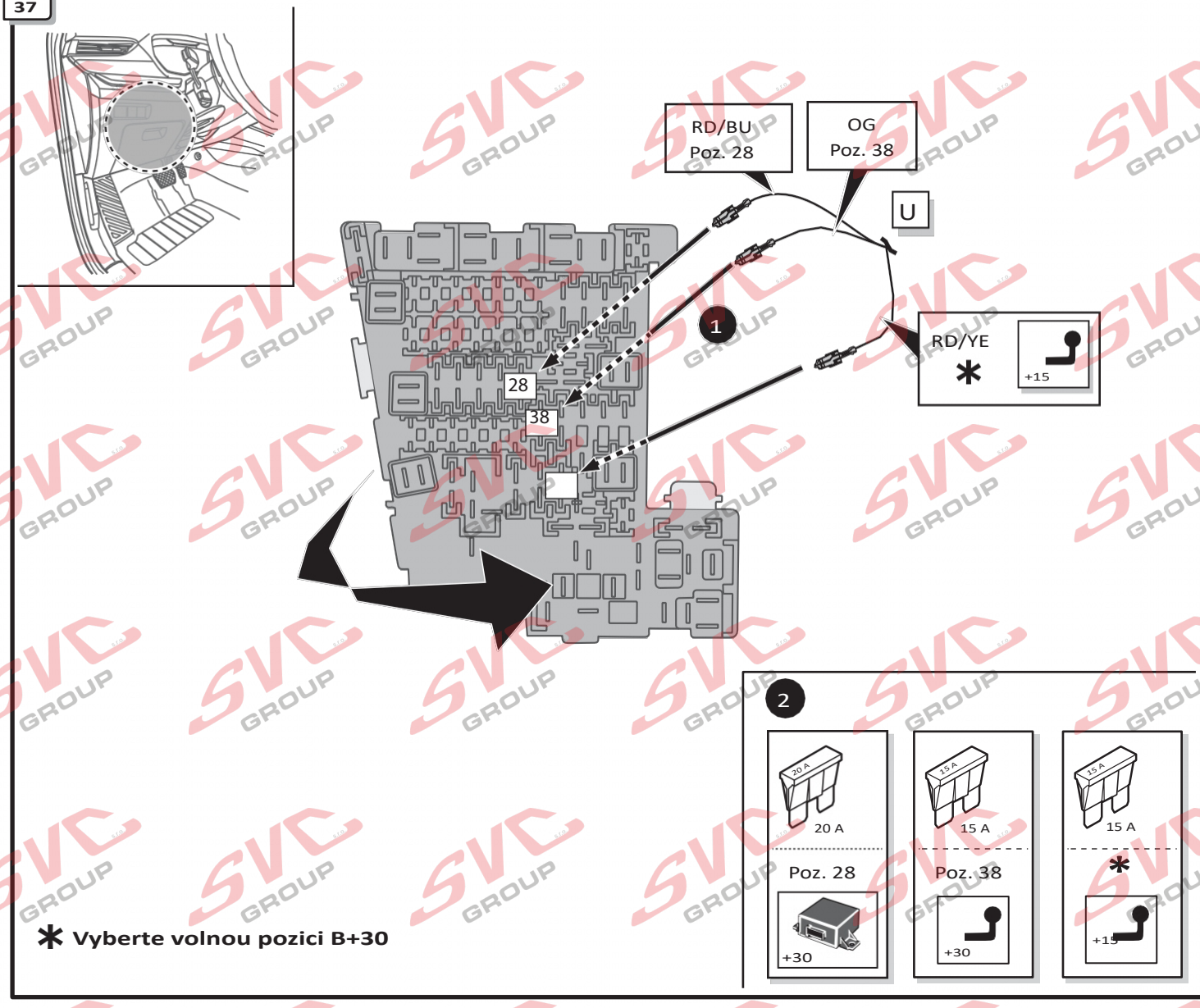

* **Vyberte volnou pozici B+30**

38

Varianta pojistkové skříňky B

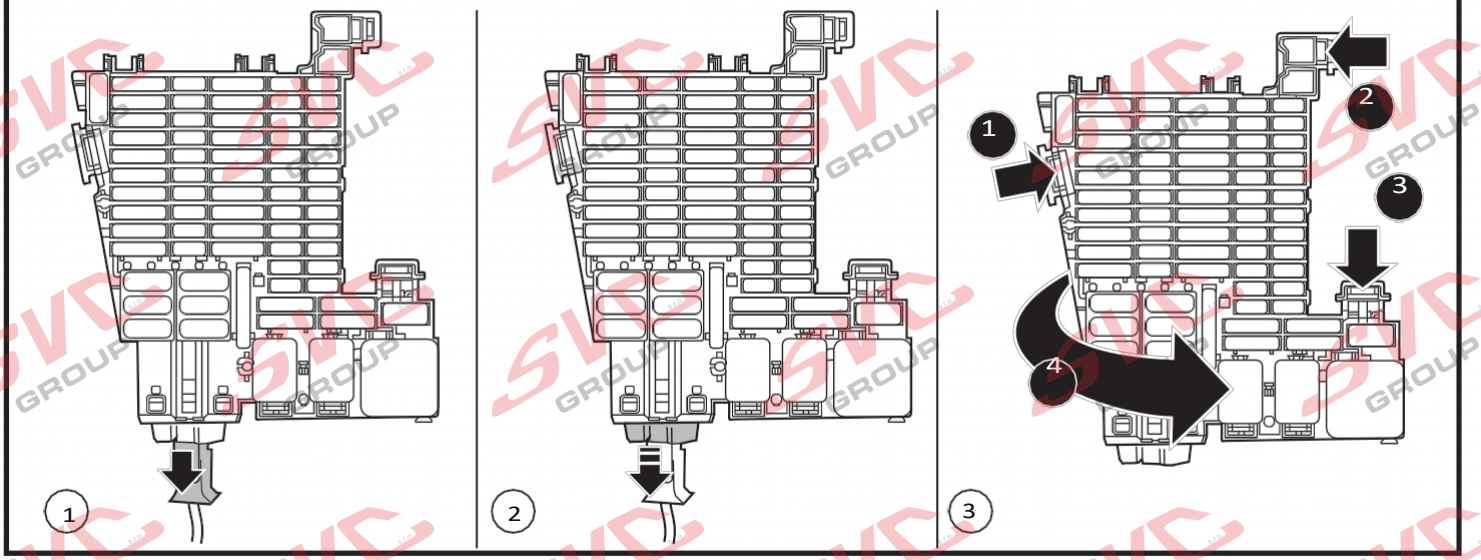

39

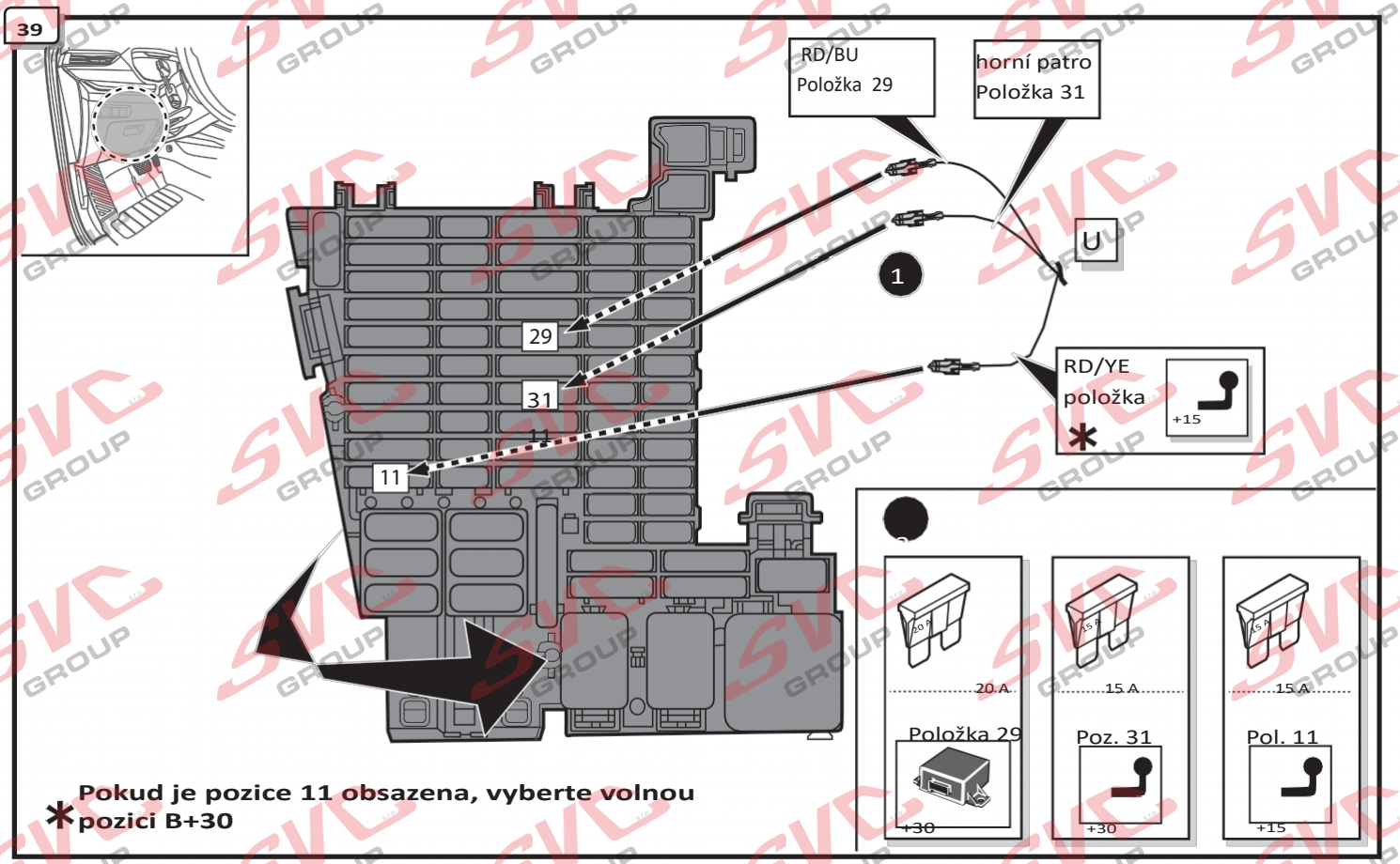

* **Pokud je pozice 11 obsazena, vyberte volnou pozici B+30**

40

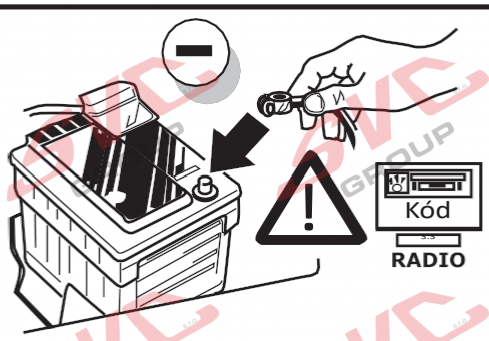

INFO

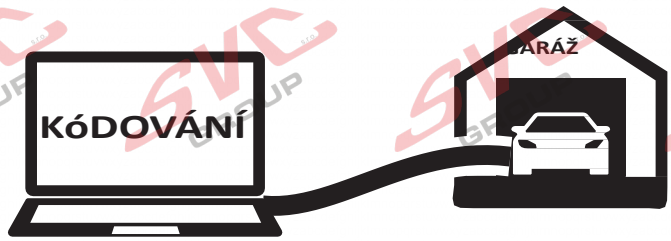

Poskytovatel diagnostických služeb a softwaru. Vozidlo, které má být kódováno, musí být podporováno poskytovatelem diagnostických služeb a musí být již implementováno v jeho diagnostické verzi.

Vozidla od modelového roku 2021 jsou vybavena tzv. ochranou diagnostiky vozidla (SFD). Přístup k zabezpečeným řídicím jednotkám palubní sítě musí být zajištěn diagnostickým systémem. Možní poskytovatelé diagnostických služeb: V případě dotazů se prosím obraťte přímo na něj.

Diagnostická metoda (lokálně offline):

Upozornění:

Vždy používejte nejnovější verzi diagnostického
V případě dotazů se prosím obraťte přímo na

-ODIS (str. 28–29)
- JIFELINE

Duplex-Mode 1 - With Coding (read/write)

NÁVOD DIAGNOSTICKÉHO KÓDOVÁNÍ SVC GROUP

CODING WITH ODIS

Please note:

The procedure described below for encoding and enabling the trailer mode only serves for a general orientation and can vary greatly depending on the model (motorisation / equipment). If necessary less or further control units will have to be adapted.

After connecting to ODIS, the "69 trailer function" controller has to be set to encoded in the target installation list.

The following may be necessary in the further course of work:

***EZE_09* (electronic central electric controller):**
Diagnosis
(possible login code: 31347)
Networking plan
Controller self-diagnosis
Encode
Trailer connection device ›installed
or: hitch_ecu ›installed

Alternative encoding EZE_09 as follows (MY 2017 >>):
Self diagnose control unit
Access authorization ›31347
Adjustment
Integration
Trailer control unit > installed

***ZKS_46* (Central module convenience system)**
trailer monitoring ›put on active
trailer control unit ›installed

***SWA_3C* (Lane Change Assist)**
ECU for draw bar ›with ECU for draw bar

***SW2_CF* (Lane Change Assist2)**
ECU for draw bar ›with ECU for draw bar

***SCH_17* (Dash panel insert)**
Trailer ›yes

***RFK_6C* (reverse camera system)**
equipment_ahk ›installed

***STF_74* (chassis control system)**
Trailer ›installed

***EPH_76* (PDC controller)**
Trailer ›trailer device can be removed manually

DIS_13 (controller distance control
(possible login code: 20103)
Control module for towing sens ›installed

***Alternative encoding DIS_13* as follows:**
Self diagnose control unit
Access authorization ›20103
Encoding
Binary encoding
Byte 3
Binary ›xxxx**1**xxx
or Hex ›**+8**
03 Brake electronics
Acces authorisation > 61378
Adjustments
Trailer stability >Active

***FFF_A5* (front sensor system controller)**
AAG ›coded

***HDE_6D* (boot lid electronics controller)** Trailer ›installed

Encoding AST_7E (Driver display unit) Encoding
Trailer ➔ on

Important note on encoding and activating in trailer mode
The aforementioned settings are carried out in the vehicle's electrical system and saved locally. During general updates for the vehicle software (for example, within the scope of service or repair work), the settings may be overwritten and deleted under certain circumstances. In this case, the trailer mode activation has to be updated again locally after the update. Diagnostic information relating to the trailer mode that may appear during variance comparisons with the data saved in the manufacturer's works, may form the basis of the local activation.

KÓDOVÁNÍ POMOCÍ ODIS

Upozornění:
Níže popsaný postup kódování a aktivace režimu přívěsu slouží pouze jako obecná orientace a může se výrazně lišit podle modelu vozidla (motorizace / výbavy). Podle potřeby může být nutné upravit menší nebo větší počet řídicích jednotek.
Po připojení k ODIS musí být řídicí jednotka „69 - funkce přívěsu" v cílovém seznamu instalace nastavena jako kódovaná.
V dalším průběhu práce může být nutné provést následující:

EZE_09 (centrální řídicí jednotka palubní elektriky):
Diagnostika
- možný přístupový kód: 31347
- Síťový plán
- Vlastní diagnostika řídicí jednotky
- Kódování
Zařízení pro připojení přívěsu > instalováno nebo: hitch_ecu > instalováno
-

Alternativní kódování EZE_09 (modelový rok 2017 >>):
Vlastní diagnostika řídicí jednotky
- Oprávnění přístupu > 31347
- Přizpůsobení
- Integrace
- Řídicí jednotka přívěsu > instalována
-

ZKS_46 (centrální modul komfortního systému)
Sledování přívěsu > aktivovat
Řídicí jednotka přívěsu > instalována

SWA_3C (asistent změny jízdního pruhu)
ECU tažného zařízení > s ECU tažného zařízení

SW2_CF (asistent změny jízdního pruhu 2)
ECU tažného zařízení > s ECU tažného zařízení

SCH_17 (přístrojový panel)
Přívěs > ano

RFK_6C (systém zadní kamery)
equipment_ahk > instalováno

STF_74 (řídicí systém podvozku)
Přívěs > instalován

EPH_76 (řídicí jednotka PDC)
Přívěs > tažné zařízení lze odejmout ručně

DIS_13 (řídicí jednotka regulace vzdálenosti)
Možný přístupový kód: **20103**
Řídicí modul snímání tažného zařízení > instalován

Alternativní kódování DIS_13:
Vlastní diagnostika řídicí jednotky
- Oprávnění přístupu > 20103
- Kódování
- Binární kódování
- **Byte 3**
- Binary > xxxx**1**xxx
- nebo Hex > **+8**
-

03 - Brzdová elektronika
Oprávnění přístupu > 61378 Přizpůsobení
Stabilizace přívěsu > aktivní

FFF_A5 (řídicí jednotka předního senzorového systému)
AAG > kódováno

HDE_6D (řídicí jednotka elektroniky víka zavazadlového prostoru)
Přívěs > instalován

Kódování AST_7E (jednotka displeje řidiče)
Kódování
Přívěs > zapnuto ON

Důležité upozornění ke kódování a aktivaci režimu přívěsu
Výše uvedená nastavení se provádějí v elektrickém systému vozidla a ukládají se lokálně. Při obecných aktualizacích softwaru vozidla (například v rámci servisních nebo opravárenských prací) mohou být tato nastavení za určitých okolností přepsána nebo vymazána. V takovém případě je po aktualizaci nutné aktivaci režimu přívěsu znovu provést lokálně. Diagnostické informace vztahující se k režimu přívěsu, které se mohou objevit při porovnání odchylek s daty uloženými u výrobce, mohou být podkladem pro lokální aktivaci.

Funkční test

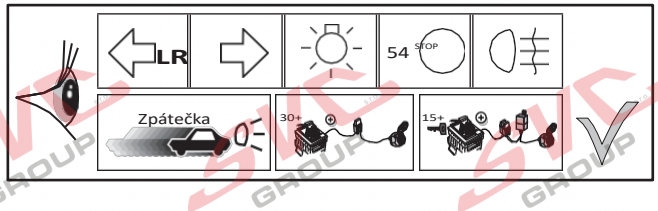

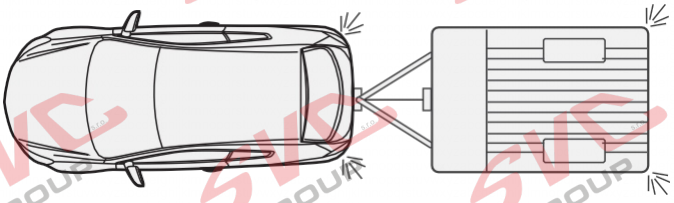

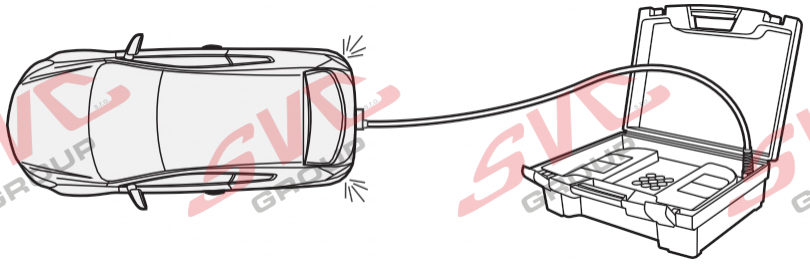

UPOZORNĚNÍ

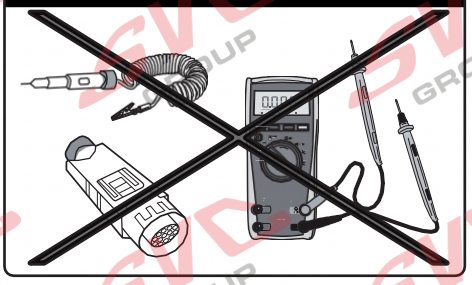



Zkušební zařízení pro přívěsy

ECS

číslo dílu

TD001ZZ

Duplexní režim 1 – s kódováním (čtení/zápis)

INFO

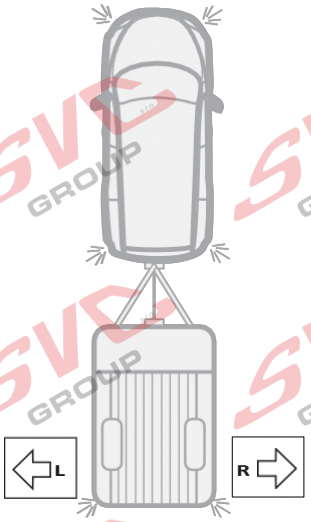

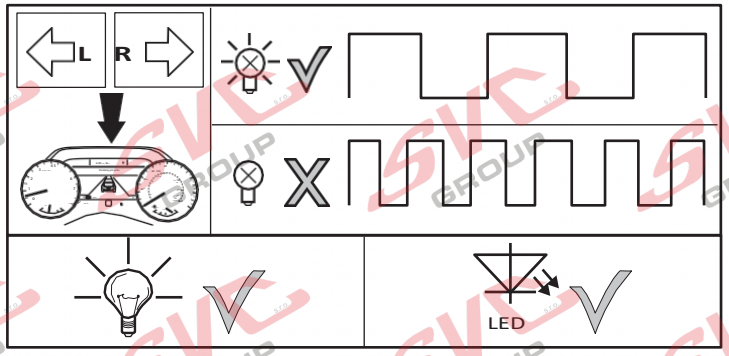

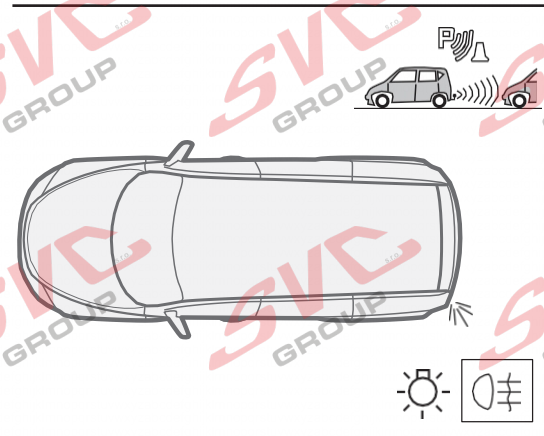

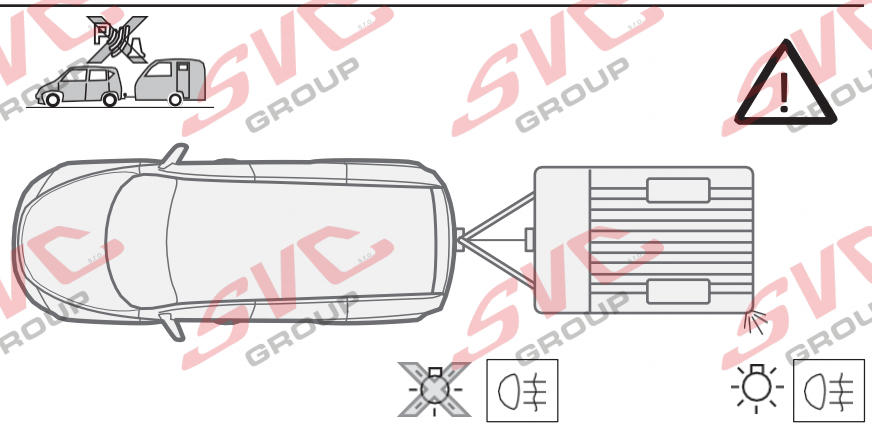

Duplexní režim 2 – bez kódování (pouze pro čtení)

INFO

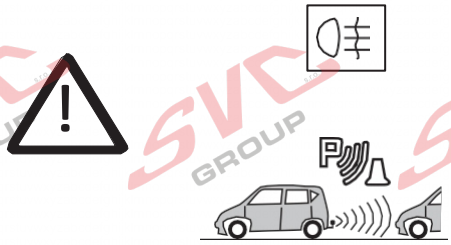

Omezení dosahu zadních mlhových světel není podporováno!

PDC je třeba deaktivovat ručně!

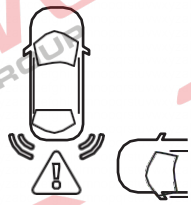

Systémy pro prevenci zadních kolizí je třeba deaktivovat ručně!

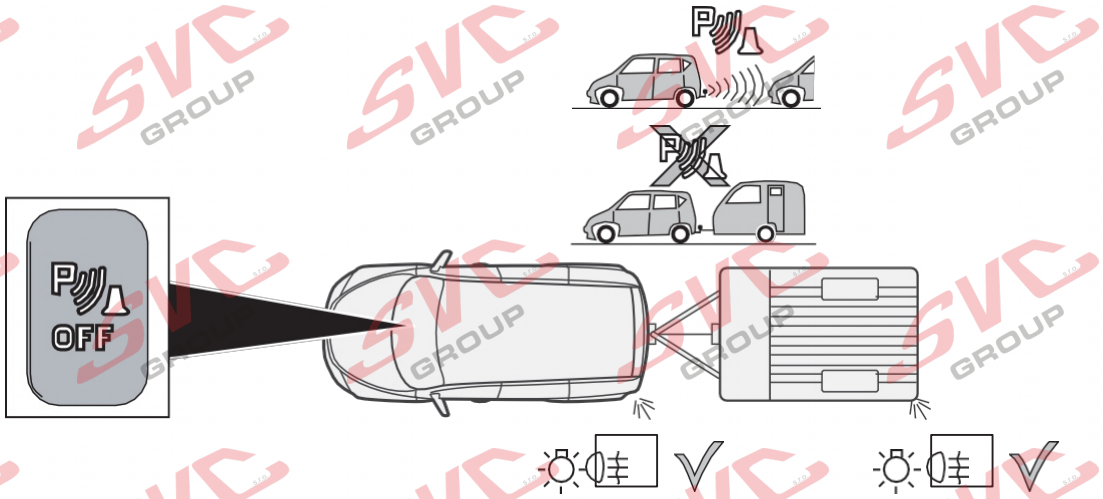

INFO

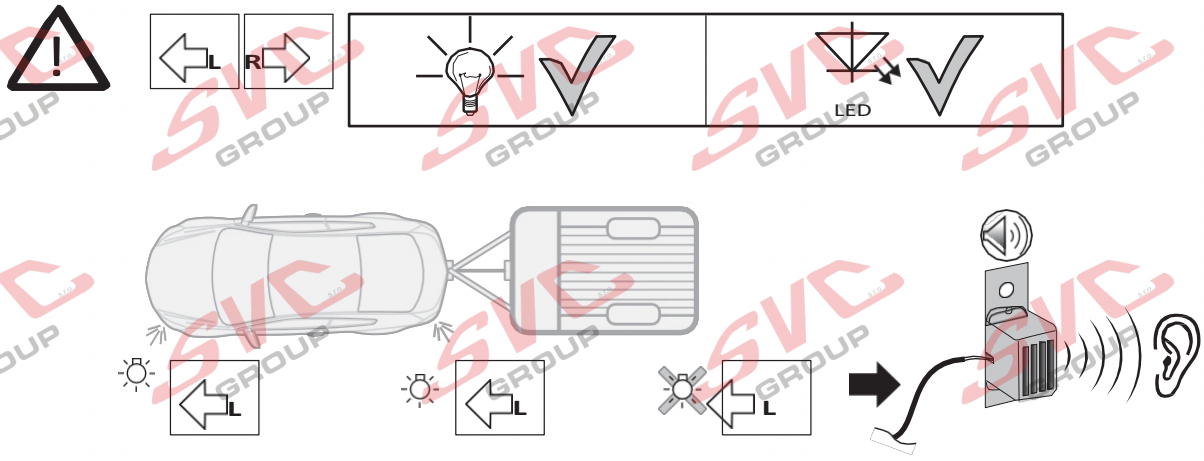

Jak v případě potřeby změnit režim oboustranného tisku:

INFO

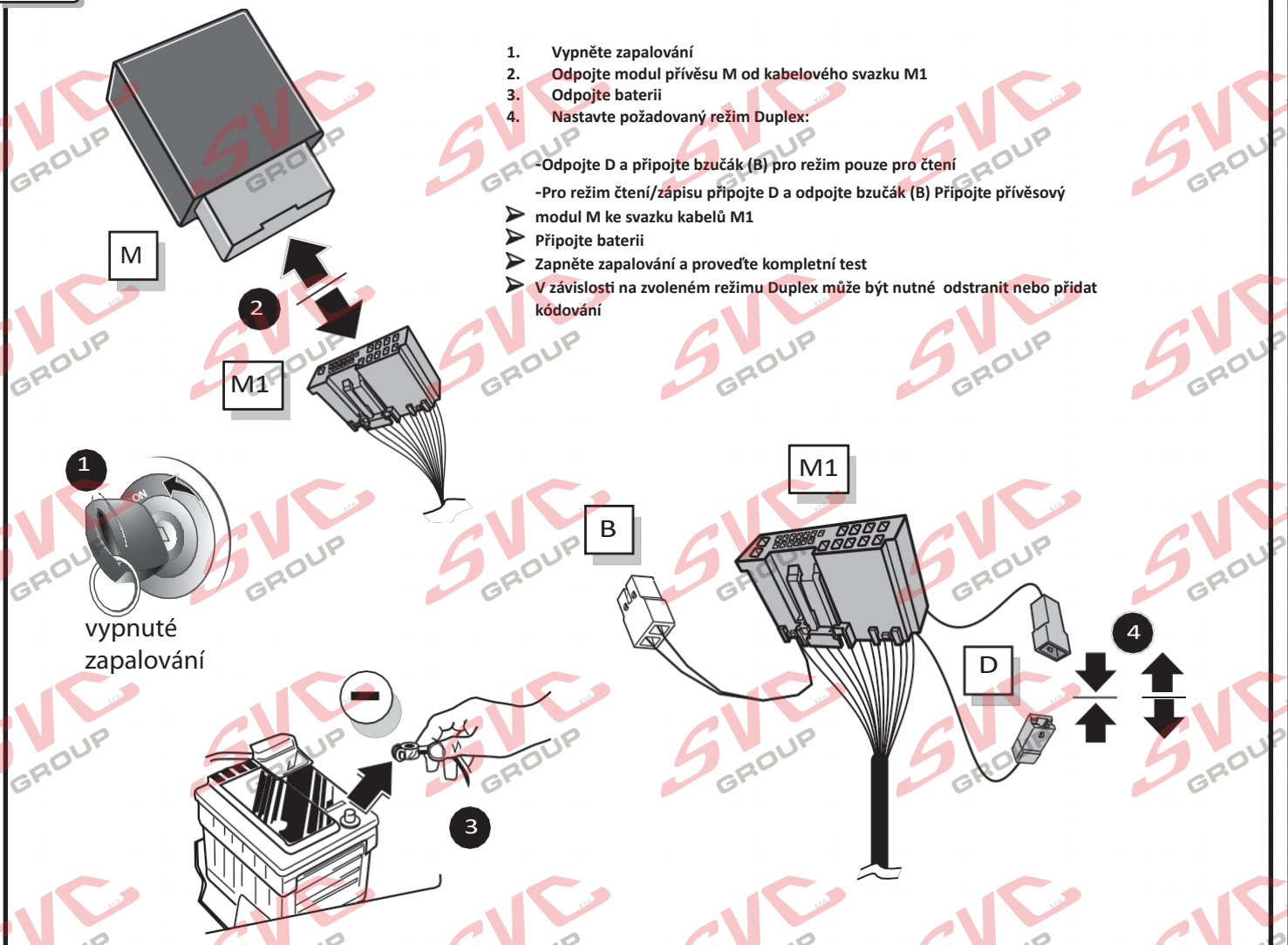

1. Vypněte zapalování
2. Odpojte modul přívěsu M od kabelového svazku M1
3. Odpojte baterii
4. Nastavte požadovaný režim Duplex:

-Odpojte D a připojte bzučák (B) pro režim pouze pro čtení

-Pro režim čtení/zápisu připojte D a odpojte bzučák (B) Připojte přívěsový

- modul M ke svazku kabelů M1
- Připojte baterii
- Zapněte zapalování a proveďte kompletní test
- V závislosti na zvoleném režimu Duplex může být nutné odstranit nebo přidat kódování

INFO

Následující funkce osvětlení
přívěsu **nejsou** podporovány u jiných tažných vozidel **s obvodem denního osvětlení**:

- **Zadní světla**
- **Obrysová světla**
- **Osvětlení poznávací značky**

K aktivaci těchto funkcí musí být **zapnuta obrysová světla nebo potkávací světla**!

42

Volitelně

Adaptér zásuvky

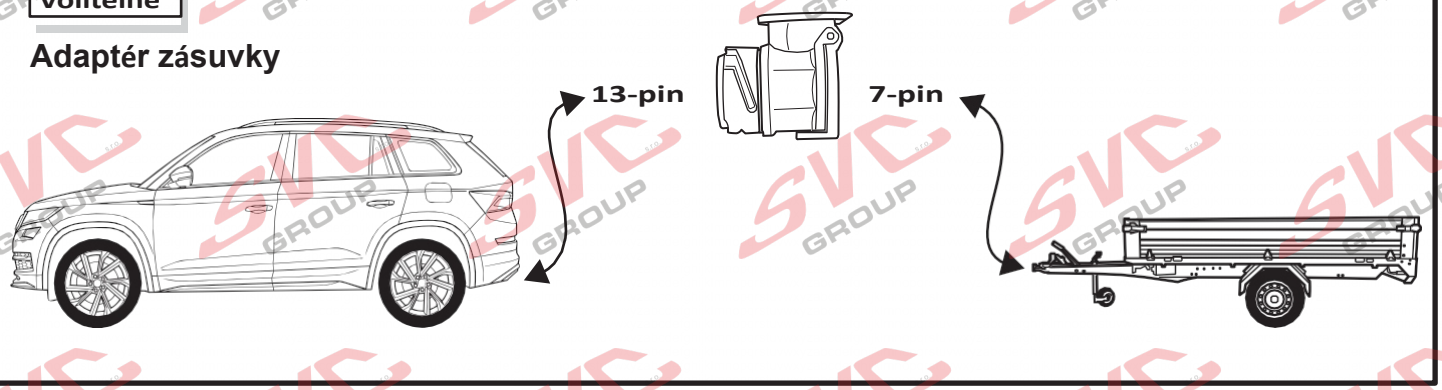

43

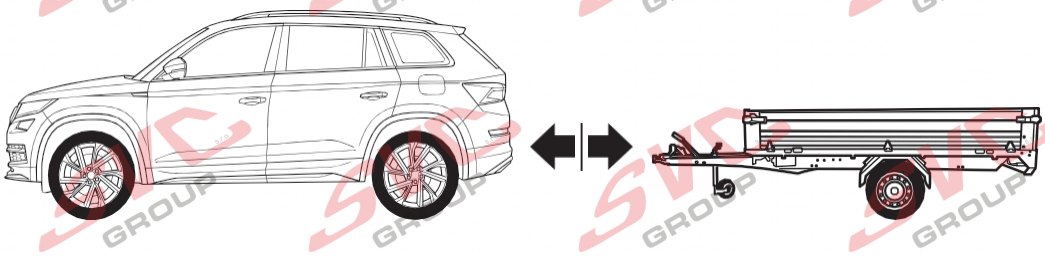

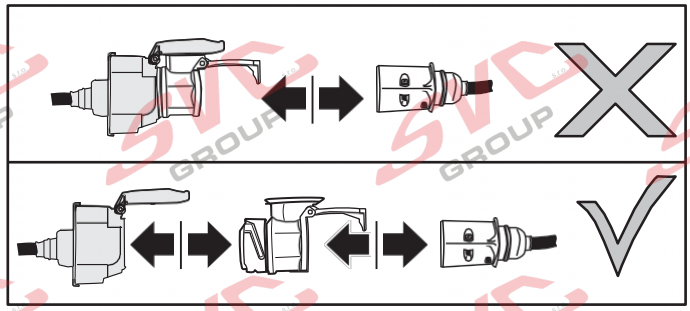

INFO

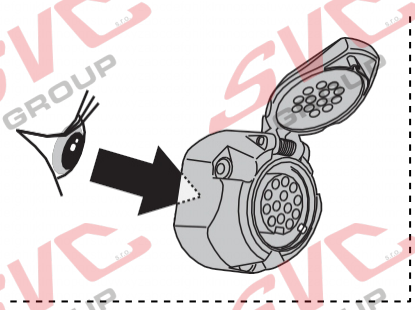

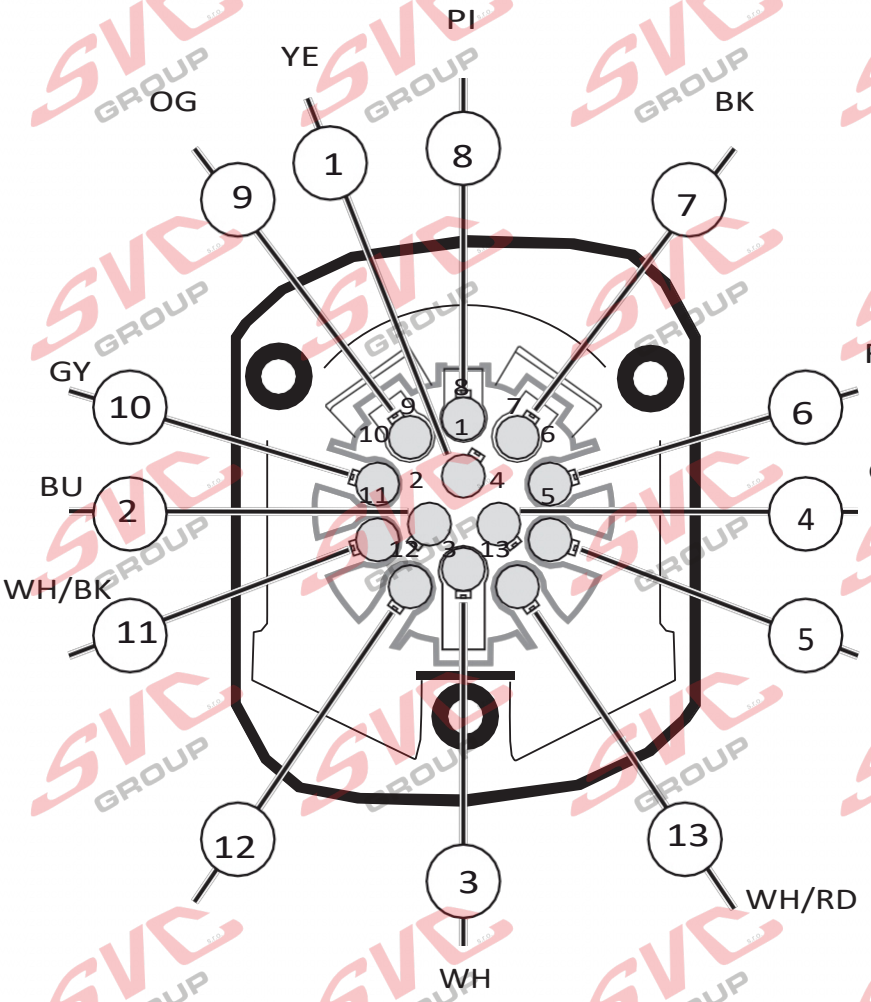

DIN/ISO 11446	⇦	1–8	⇨		STOP		Zpátečka	30+	15+	10	—	9
	1/L	2	3/31	4/R	5/58-R	6/54	7/58-L	8	9	10	11	12	13
Pmax	21 W	42 W		21 W	52 W	63 W	52 W	42 W	180 W/15 A		180 W/15 A		
	YE	BU	WH	GN	BN	RD	BK	PI	OG	GY	WH/BK	-	WH/RD

COLORTABLE

	BK	BN	BU	GY	GN	WH	YE	OG	PE	PI	RD
	Černá	Hnědá	Modrá	Šedá	Zelená	Bílá	Žlutá	oranžová	Fialová	Růžová	Červená

SYMBOLY		SYMBOLY	
	Levé zadní světlo (58-L)		Odpojit
	Pravé zadní světlo (58-R)		Odpojení PDC
	Brzdové světlo (54) / 3. brzdové světlo (54)		Věnujte pozornost vybrané oblasti
	Směrové světlo vlevo		K dispozici / obsazeno / v pořádku
	Směrové světlo vpravo		Není k dispozici / obsazeno / v nepořádku
	Zadní mlhová světla		Odkazy
	Zpátečková světla		Vpravo
	Trvalý proud / Zásuvka 13P, komora 9		Akustická signalizace
	nabíjecí kabel / zásuvka 13P, komora 10		Pozor / důležitá informace
	Přívěs / rozpoznání přívěsu		Opakovaně použitelné
+30	Trvalý proud / trvalé napájení		Odpadkový koš
+15	Po zapnutí		Použití lepicí pásky
	Zem (31)	OPTION	Možnost
	Svorku baterie – záporný pól	INFO	Informace
	Připojení plusového pólu baterie		Změřte napětí
	Pojistka / jmenovitý proud 20 ampérů	NO NC COMMO N	Normálně otevřené Normálně uzavřené Společný
	Reproduktor / výstražný bzučák		
	Asistent parkování		
	Spínač / Funkce Původ		
	Propojit		

Nevíte si rady? Potřebujete poradit?

Náš zakaznický servis je vám k dispozici

+420 491 421 021

svc@svcgroup.cz





Opravdový specialista a Certifikovaný výrobce tažných zařízení s největším sortimentem v ČR. Rodinná firma s více jak 30letou ověřenou tradicí výroby, prodeje a montáže.

www.svcgroup.cz