# Montážní návod

(Montážny návod, Fitting instruction, Montageanleitumg, Instruzioni di montaggio, Monteringshandledning, Asennusohje, Instruction de montage, Montegehandleiding, Инструкция по установке)

# Elektropřípojka

## Seat Leon 08/2023->

Elektroprípojka
Wiring kit
Trekhaakkabelset
E-satz
Faisceau D'attelage
Barra de remolque
Wiązka elektryczna
Vetokoukun vaijerisarja
Гачковий джгут



výrobce / dodavatel

**SVC Group s.r.o.**

**Odkaz na produkt:**
https://www.svcgroup.cz/tazne-zarizeni-sroubypevny-skoda-rapid-monte-carlo-10-2012-2018-p7283-v960

**www.svcgroup.cz**

**SVC GROUP s.r.o.** SVC Náchod s.r.o.

Vysokov 179
547 01 Náchod
Česká republika
+420 603 360 607 +420 491421021 svc@svcgroup.cz

# Redukce pro 13 pinovou auto zásuvku a 7 Pinovou zástrčku přívěsu typ E00-001

www.svcgroup.cz

*Redukce Auto zásuvky / Adapter socket*

kat.č. **E00-001**





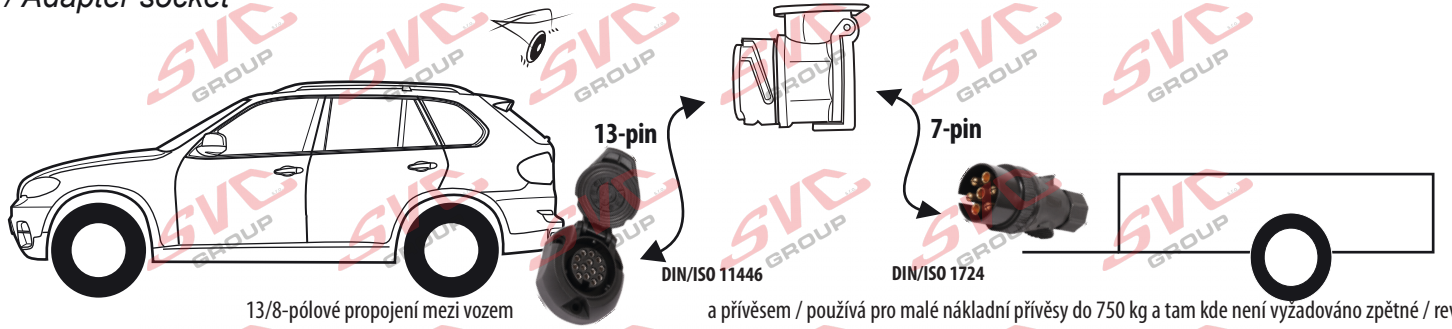


13/8-pólové propojení mezi vozem a přívěsem / používá pro malé nákladní přívěsy do 750 kg a tam kde není vyžadováno zpětné / reverse (bílé) světlo.



Nenechávejte adaptér zapojený v auto zásuvce pokud není připojený přívěsný vozík

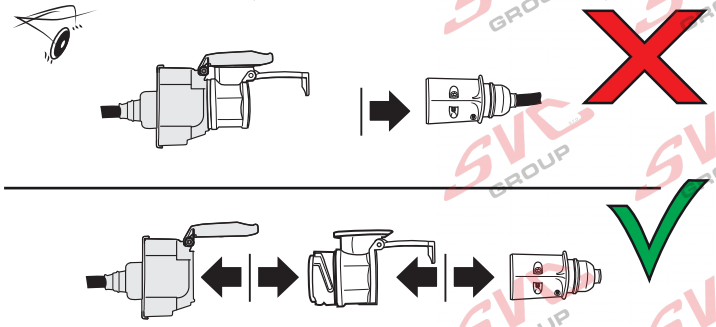

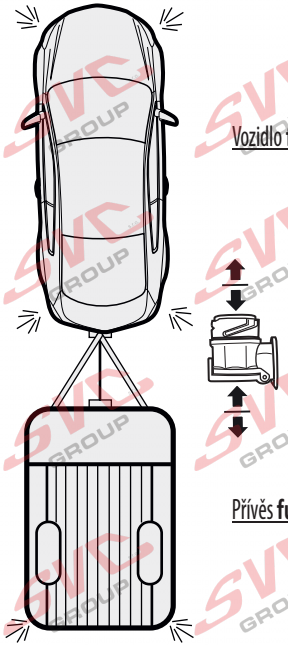

Vozidlo **funkčních 8 pinů**

| | | | |
|---|---|---|---|
| 1 | L | - Žlutá - Yellow | 21 W |
| 2 | | - Modrá - Blue | 2x21 W |
| 3 | 1-8 | - Bílá - White | Ukostření pro pin Earth for contact č. 1-8 |
| 4 | R | - Zelená - Gren | 21 W |
| 5 | 58-R | - Hnědá - Brown | 21 W |
| 6 | 54 ø1mm | - Červená - Red | 3x21 W |
| 7 | 58-L | - Černá - Black | 21 W |
| 8 | Spätečka/Reverz | - Oranžová - Orange | 2x21 W |

Adaptér / Redukce

Přívěs **funkčních 7 pinů**

| | | |
|---|---|---|
| 1 | L | 21 W |
| 2 | | 2x21W |
| 3 | | |
| 4 | R | 21 W |
| 5 | 58-R | 52 W |
| 6 | STOP 54 ø1mm | 3x21 W |
| 7 | 58-L | 21 W |



SVC GROUP © -08-2019 Service Vitver Centrum

Nevíte si rady? Potřebujete poradit?

# Náš zakaznický servis je vám k dispozici


+420 491 421 021

svc@svcgroup.cz







Opravdový specialista a Certifikovaný výrobce tažných zařízení s největším sortimentem v ČR. Rodinná firma s více jak 30letou ověřenou tradicí výroby, prodeje a montáže.

**www.svcgroup.cz**