# Montážní návod

(Montážny návod, Fitting instruction, Montageanleitumg, Instruzioni di montaggio, Monteringshandledning, Asennusohje, Instruction de montage, Montegehandleiding, Инструкция по установке)

# Elektropřípojka

## CUPRA Born 08/2023->

Elektroprípojka
Wiring kit
Trekhaakkabelset
E-satz
Faisceau D'attelage
Barra de remolque
Wiązka elektryczna
Vetokoukun vaijerisarja
Гачковий джгут

výrobce / dodavatel

**SVC Group s.r.o.**

**Odkaz na produkt:**
https://www.svcgroup.cz/tazne-zarizeni-sroubу-pevny-skoda-rapid-monte-carlo-10-2012-2018-p7283-v960

**www.svcgroup.cz**

| | | |
|---|---|---|
| **Volkswagen ID.3 (E11)** | **07/2020** | >> >> |
| **Volkswagen ID.4 (E12)** | **03/2021** | >> >> |
| **Volkswagen ID.5 (E31)** | **05/2022** | |
| **Škoda Elroq (PY)** | **11/2024** | |

**Škoda Enyaq (5A) SUV/kupé 04/2021 >>**

SVC GROUP

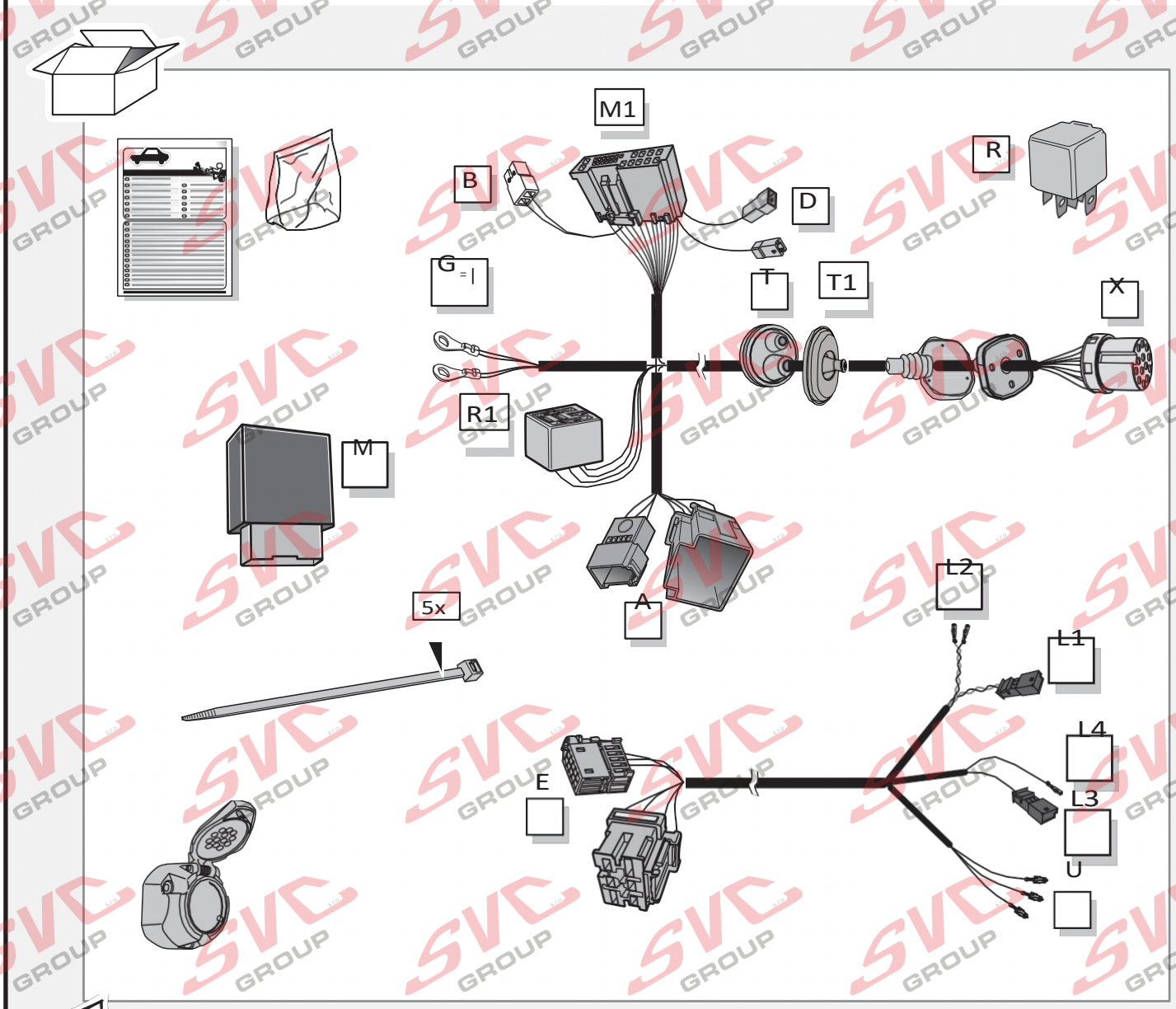
M1
B
D
R
G
T
T1
X
R1
M
A
5x
L2
L1
L4
E
L3
U

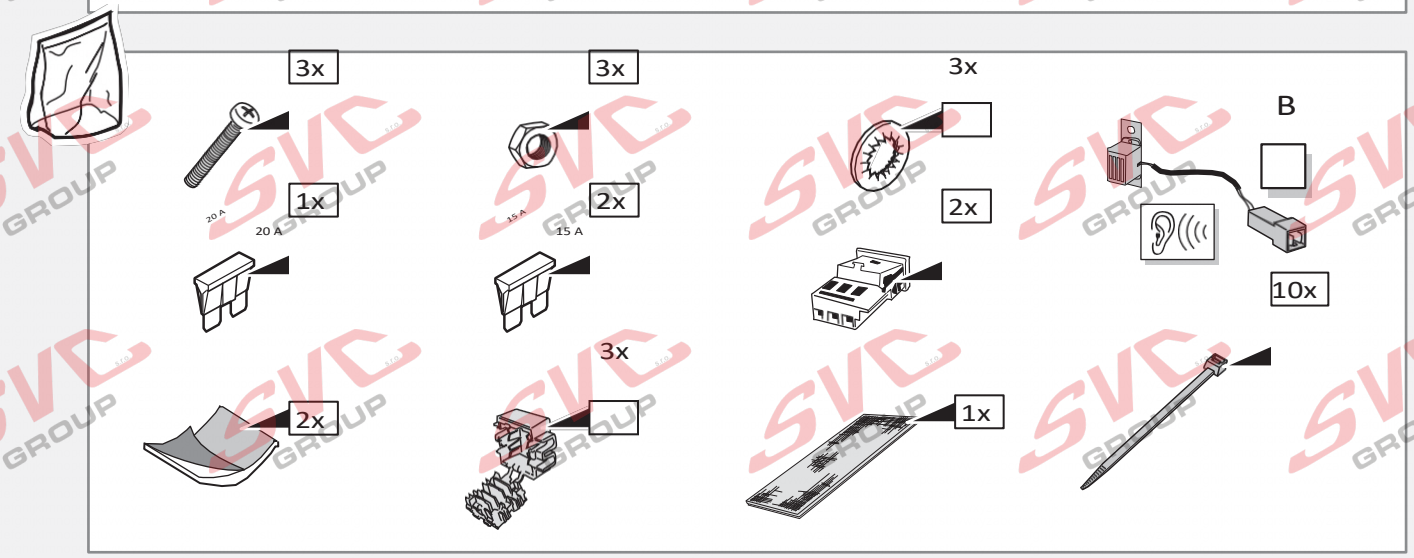
3x
1x
20 A
3x
2x
15 A
3x
2x
B
10x
2x
3x
1x

## Duplexní režim 1 – s kódováním (čtení/zápis)

| | |
|---|---|
| Volkswagen ID.3 (E11) | 07/2020 >> 07/2023 |
| Volkswagen ID.4 (E12) | 03/2021 >> 07/2023 |
| Volkswagen ID.5 (E31) | 05/2022 >> 07/2023 |
| Škoda Elroq (PY) | 05/2022 >>07/2023 |
| Škoda Enyaq (5A) SUV/kupé | 04/2021 >>07/2023 |

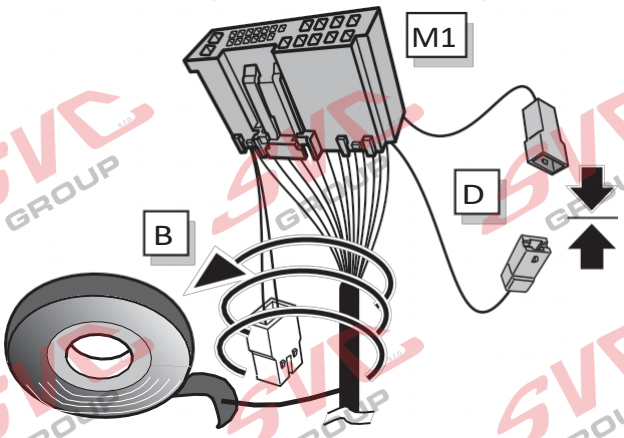


## Duplexní režim 2 – bez kódování (pouze pro čtení)

INFO

| | |
|---|---|
| Volkswagen ID.3 (E11) | 08/2023 >> |
| Volkswagen ID.4 (E12) | 08/2023 >> |
| Volkswagen ID.5 (E31) | 08/2023 >> |
| Škoda Elroq (PY) | 11/2024 >> |
| Škoda Enyaq (5A) SUV/kupé | 08/2023 >> |

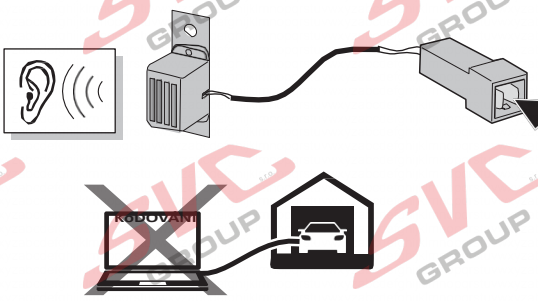


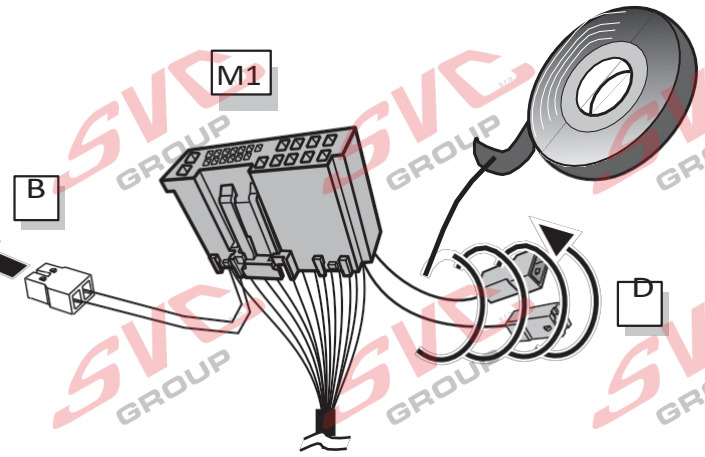


Vozidla s kódy výbavy NI1, NI7, NI8 a NI9 nelze v současné době naprogramovat pro provoz s přívěsem.
Tzv. PR-kódy NI1, NI7, NI8 a NI9 označují rozšířené ochranné zařízení společnosti Volkswagen AG (SFD2),
která se začne používat od srpna 2023 a týká se již všech modelů. U vozidel s výše uvedenými kódy PR musí být montážní sada ECS Duplex nainstalována v režimu „read-only“, jak je popsáno výše.

Vozidla s kódy výbavy NI1, NI7, NI8 a NI9 nelze v současné době naprogramovat pro provoz s přívěsem. Kódy PR NI1, NI7, NI8 a NI9 představují rozšířené bezpečnostní opatření společnosti Volkswagen AG (SFD2), která bude zavedena od srpna 2023 a týká se všech modelů. U vozidel s uvedenými kódy PR musí být instalační sada ECS Duplex nainstalována v režimu pouze pro čtení, jak je popsáno výše.

Vozidla s kódy výbavy NI1, NI7, NI8 a NI9 nelze v současné době naprogramovat pro provoz s přívěsem. Takzvané kódy PR NI1, NI7, NI8 a NI9 představují rozšířené bezpečnostní opatření společnosti Volkswagen AG (SFD2), které bude zavedeno od srpna 2023 a nyní se týká všech modelů. U vozidel s výše uvedenými kódy PR musí být instalační sada ECS Duplex nainstalovat v režimu pouze pro čtení, jak je popsáno výše.

## Duplexní režim 2 – bez kódování (pouze pro čtení)

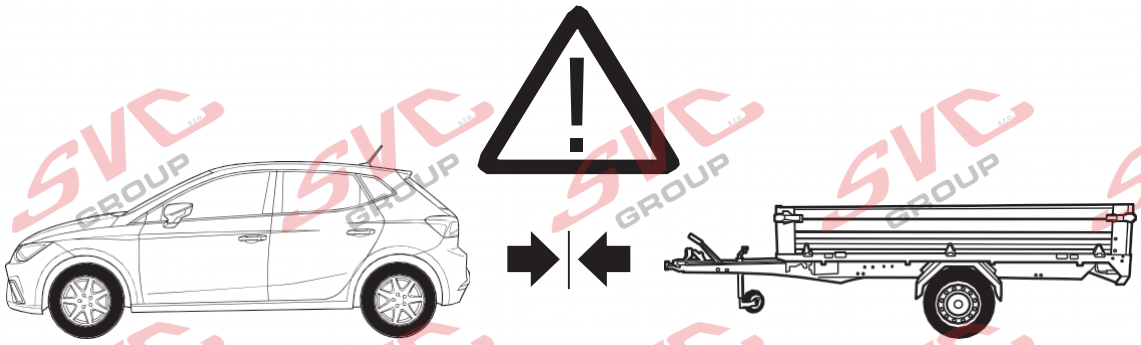

INFO

**Upozornění:**

Tento elektronický modul v režimu Duplex 2 (pouze pro čtení) nepodporuje asistenční systémy vozidla. Při jízdě s přívěsem je v případě potřeby nutné asistenční systémy ručně deaktivovat.
Zadní mlhové světlo vozidla se při jízdě s přívěsem nevypíná.
Po prvním uvedení elektrické sady do provozu může být ruční deaktivace asistenčních systémů ve výjimečných případech dodatečně omezena aktualizacemi softwaru od výrobce vozidla.
Společnost ECS v tomto ohledu výslovně vylučuje jakoukoli záruku. V takovém případě se prosím obraťte na výrobce vozidla.

## Duplexní režim 2 – bez kódování (pouze pro čtení)

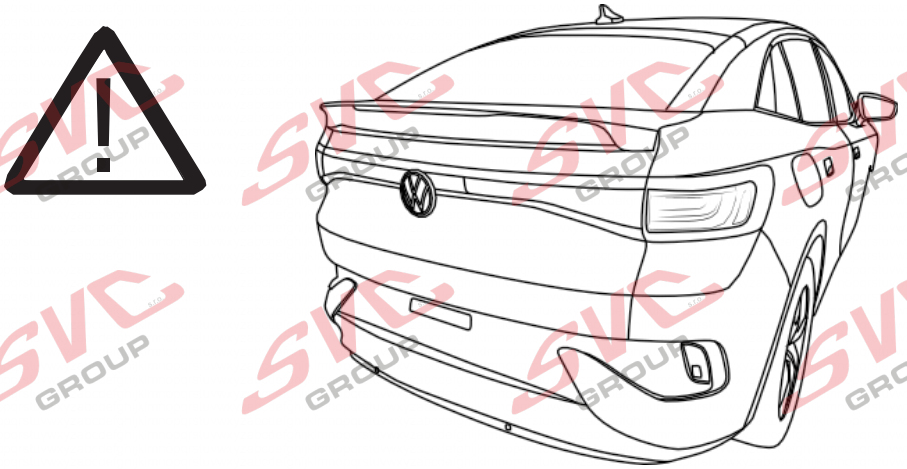

**Upozornění:**

Ovládání elektrických zadních dveří funguje i při připojeném nákladním nosiči, přívěsu nebo karavanu a je nutné je ovládat ručně, aby nedošlo k poškození. Automatické nebo dálkově ovládané parkovací asistenční systémy se při jízdě s přívěsem nesmějí používat.

| | Černá BK | Hnědá BN | Modrá BU | Šedá GY | Zelená GN | Bílá WH | Žlutá YE | Oranžová OG | Fialová PE | Růžová PI | Červená RD | Přírodní Barva NL | Béžová BG | Světle zelená LG |
|---|---|---|---|---|---|---|---|---|---|---|---|---|---|---|

## Vedení

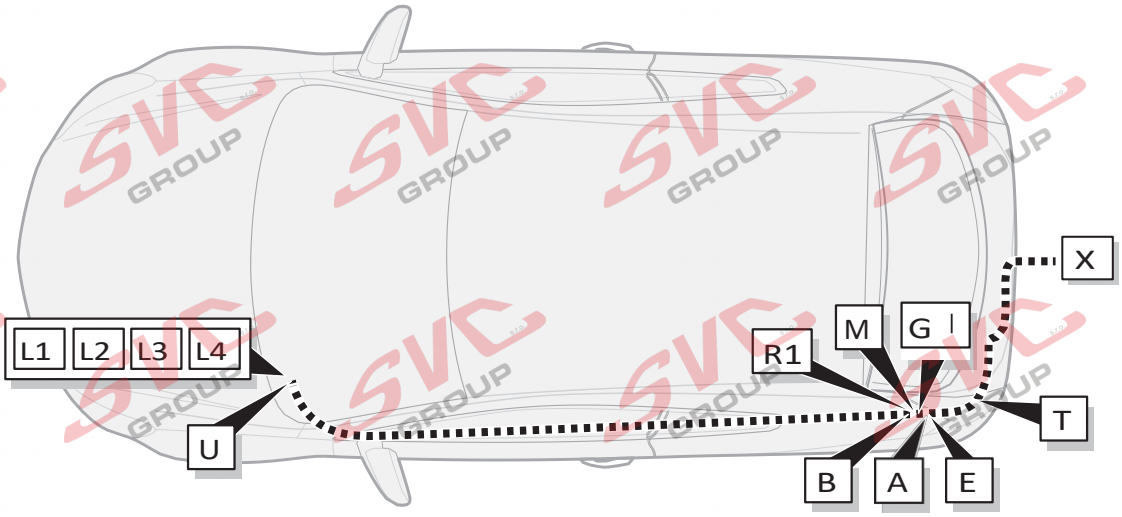


1

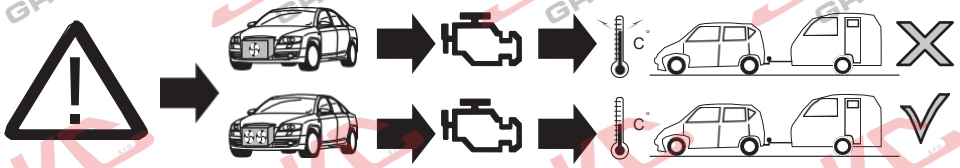

| ACHTUNG! | ATTENTION! | ATTENTIE! | ATTENTION! | ¡ATENCION! | ATTENZIONE! |
|---|---|---|---|---|---|
| DE | FR | NL | GB | ES | IT |
| Die Kühlerleistung des Fahrzeuges muß bei Nachrüstung einer Anhängerkupplung möglicherweise erhöht werden!Bitte unbedingt Herstellerangaben beachten!! | Il peut s'avérer nécessaire d'augmenter la puissance du radiateur du véhicule lorsque celui est équipé ultérieurement d'un attelage remorque! Respecter impérativement les insctructions du constructeur!! | Het koelvermogen van het voertuig moet mogelijk worden verhoogd als achteraf een aanhangerkoppeling wordt aangebracht! Absoluut de fabrieksopgaven in acht nemen a.u.b.!! | The vehicle's cooling capacity may have to be increased when retrofitting a trailer coupling! You must observe the manufacturer's instructions!! | ¡Es posible que haya que aumentar la capacidad del radiador en caso de reequipar un acoplamiento de remolque! ¡Rogamos tener en cuenta las instrucciones de fabricante sin falta! | La capacità di raffreddamento del veicolo, quando si applica un gancio di traino, si deve possibilmente aumentare! Si prega di osservare tassativamente le indicazioni del produttore!! |

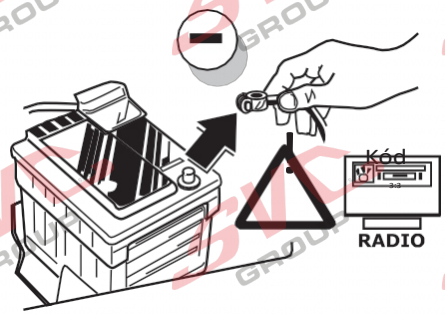


Aby se předešlo poruchám a poškození palubní sítě, je nutné před zahájením jakýchkoli prací bezpodmínečně odpojit svorku zemnícího pólu od baterie vozidla! Zejména při pracích a na datové sběrnici CAN může dojít při neodpojené baterii k poškození jak modulu přívěsu, tak i řídicí jednotky palubní sítě vozidla! Při odpojování a připojování baterie vozidla dodržujte prosím pokyny výrobce!

Aby se předešlo poruchám a poškození elektrického systému vozidla, je nutné před zahájením prací odpojit zemnící svorku od baterie vozidla! Během prací na připojeních datové sběrnice CAN může dojít k poškození jak modulu přívěsu, tak řídicí jednotky elektrického systému vozidla, pokud baterie není odpojená! Při odpojování a opětovném připojování baterie vozidla dodržujte pokyny výrobce!

## ID.3

2

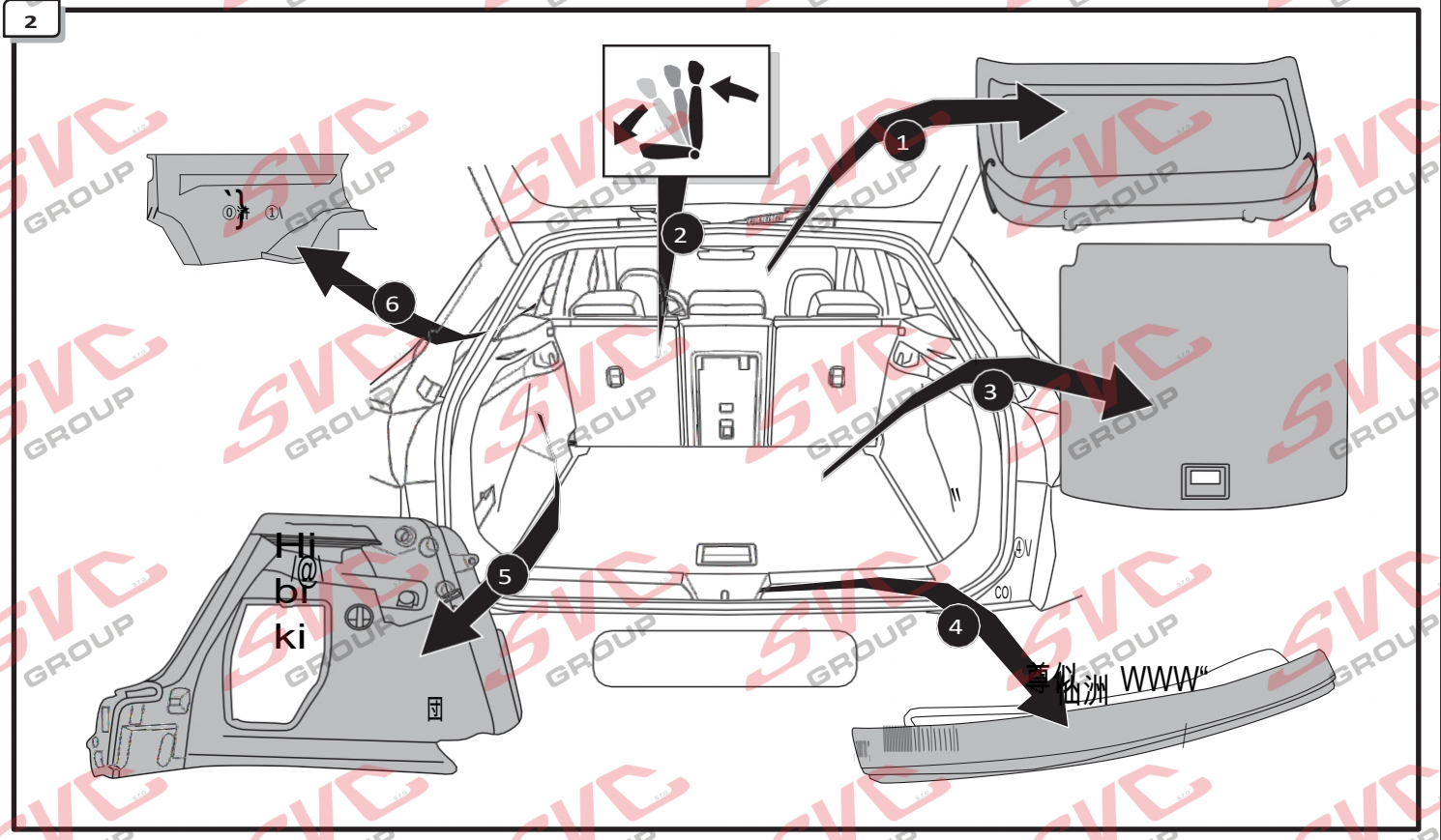


## ID.4

3

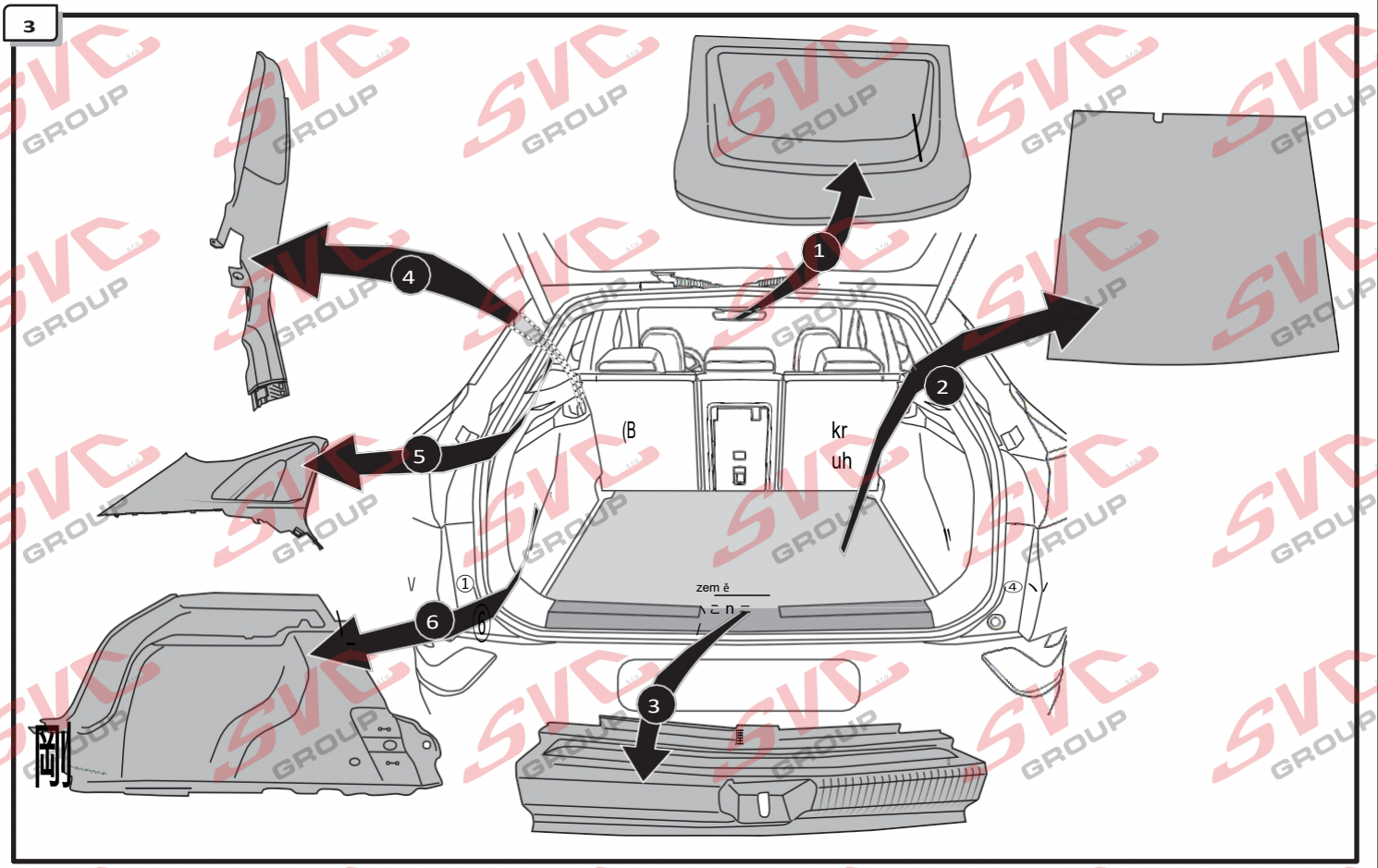

4

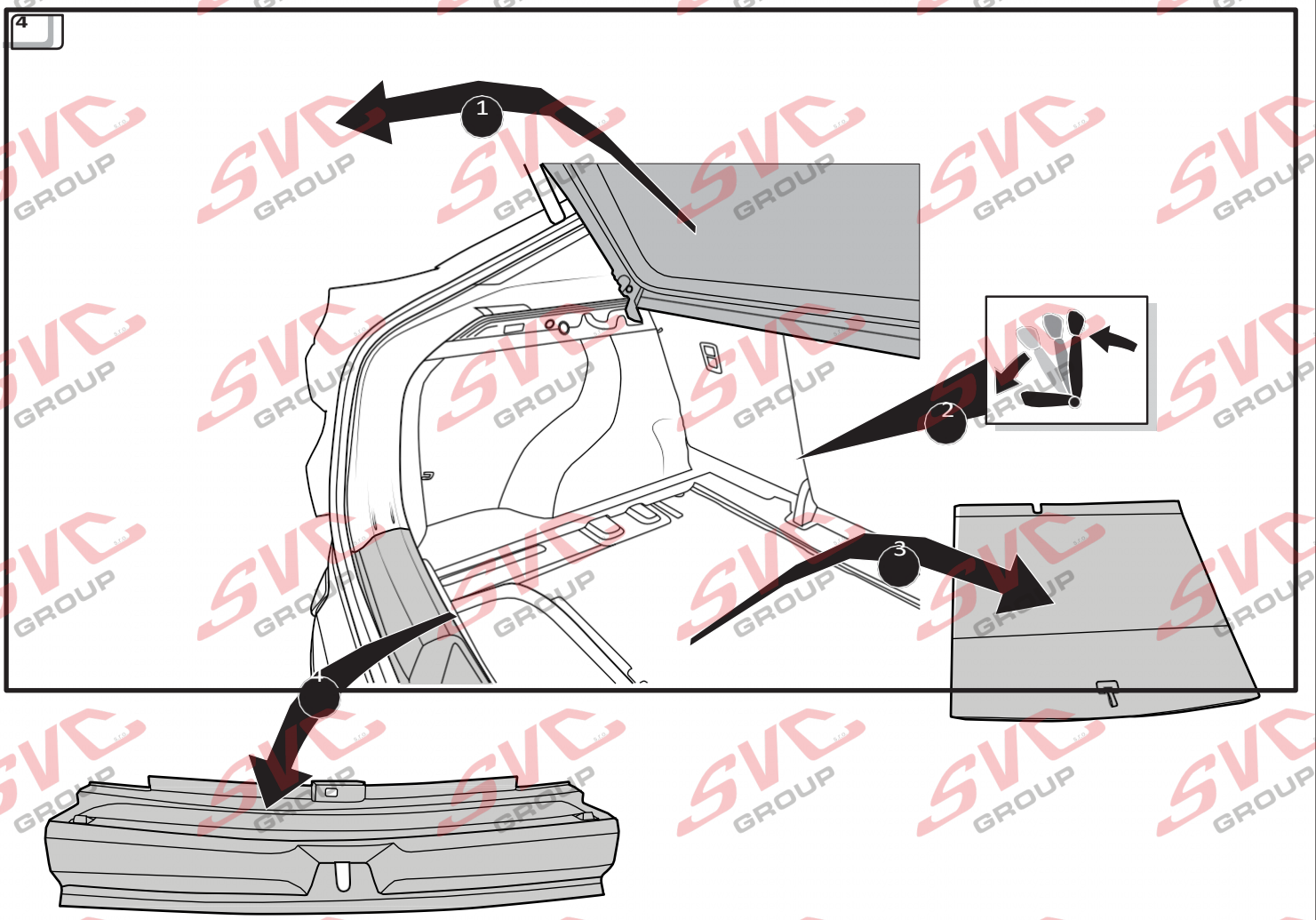


5

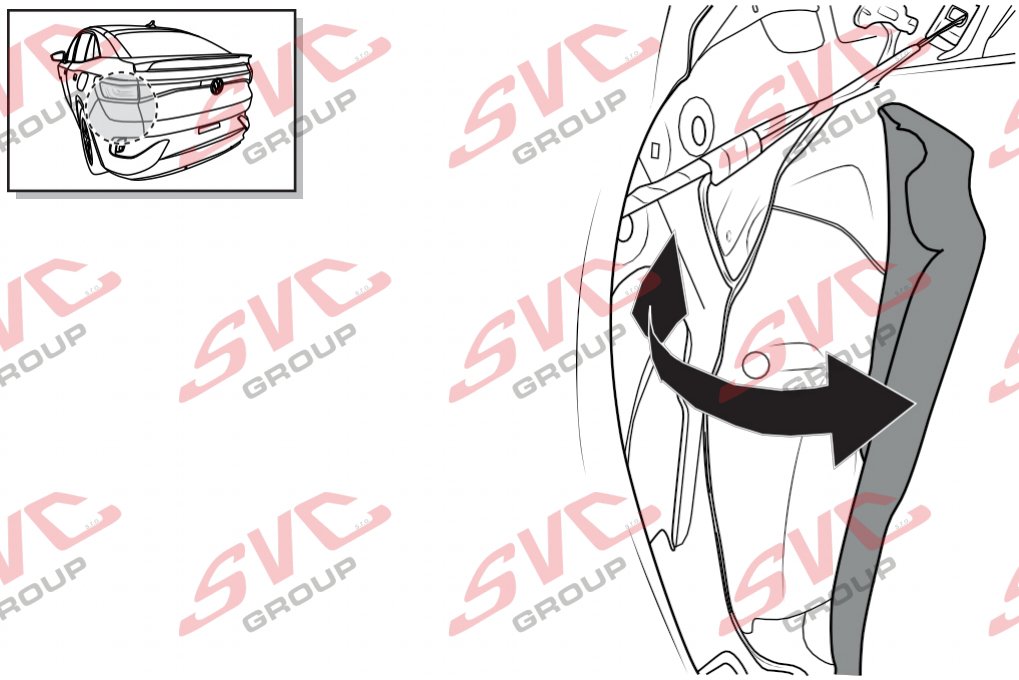

6

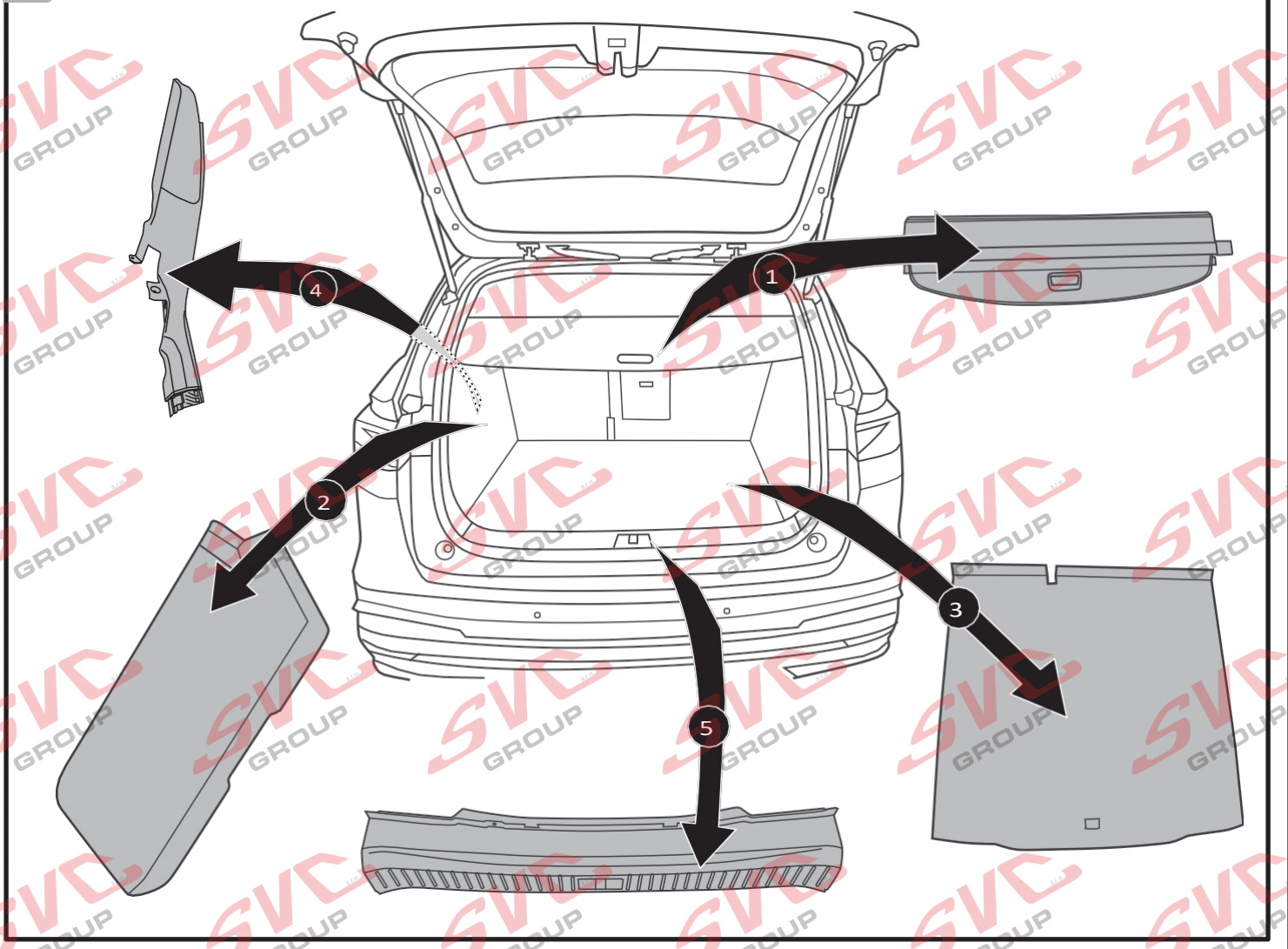


7

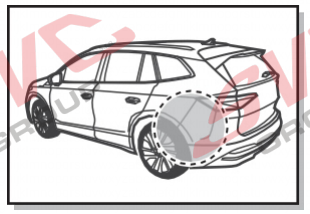

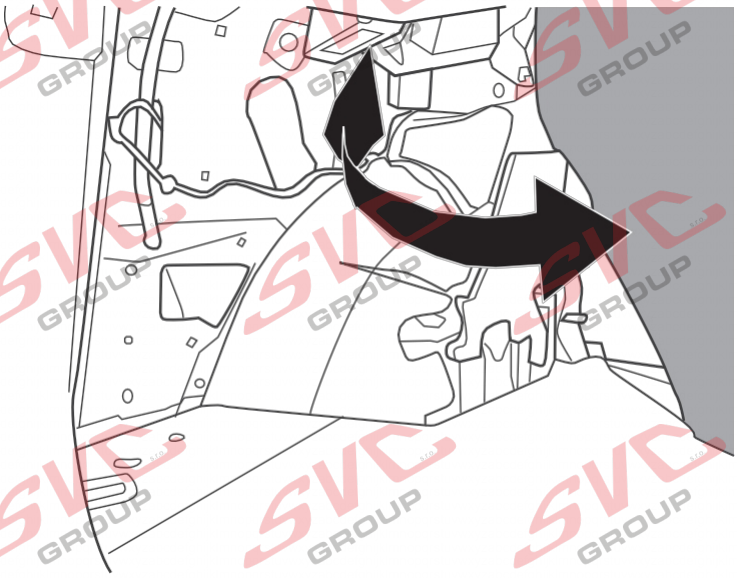

## ID.3

8

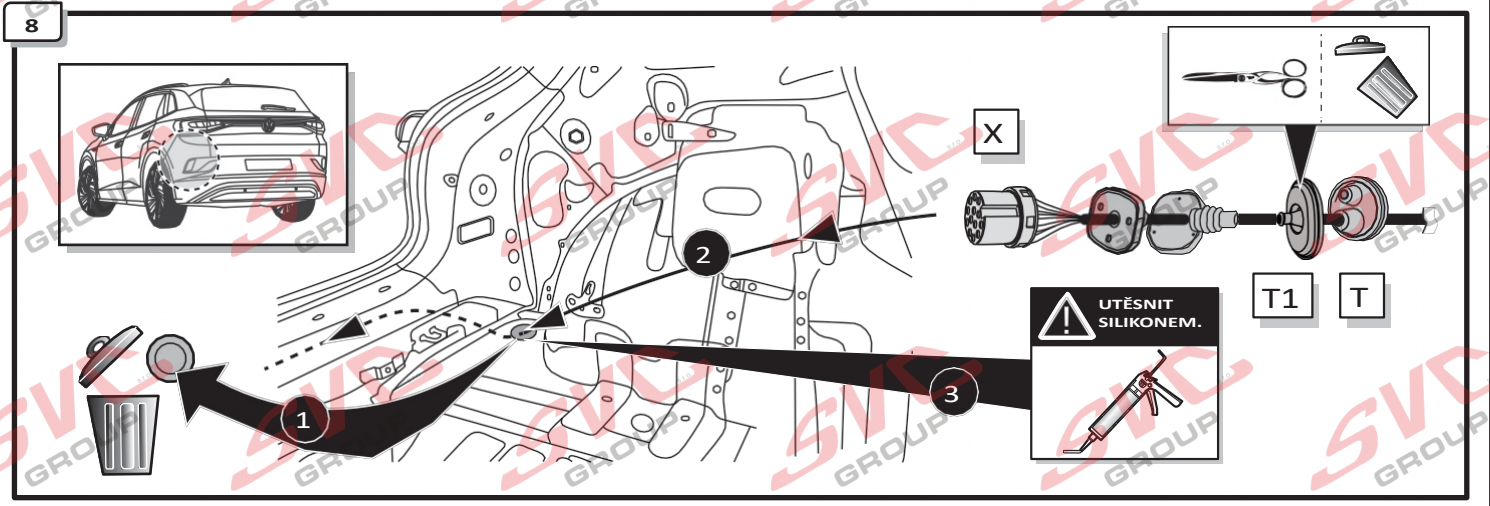


## ID.4

9

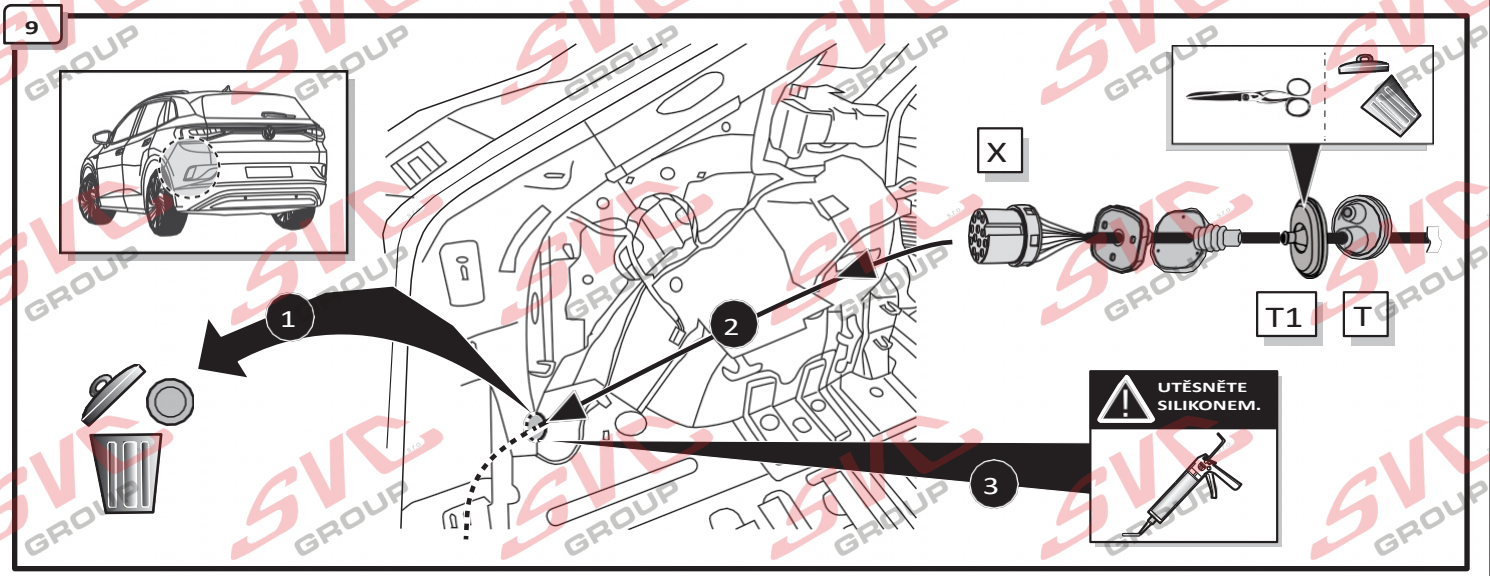


## ID.5

10

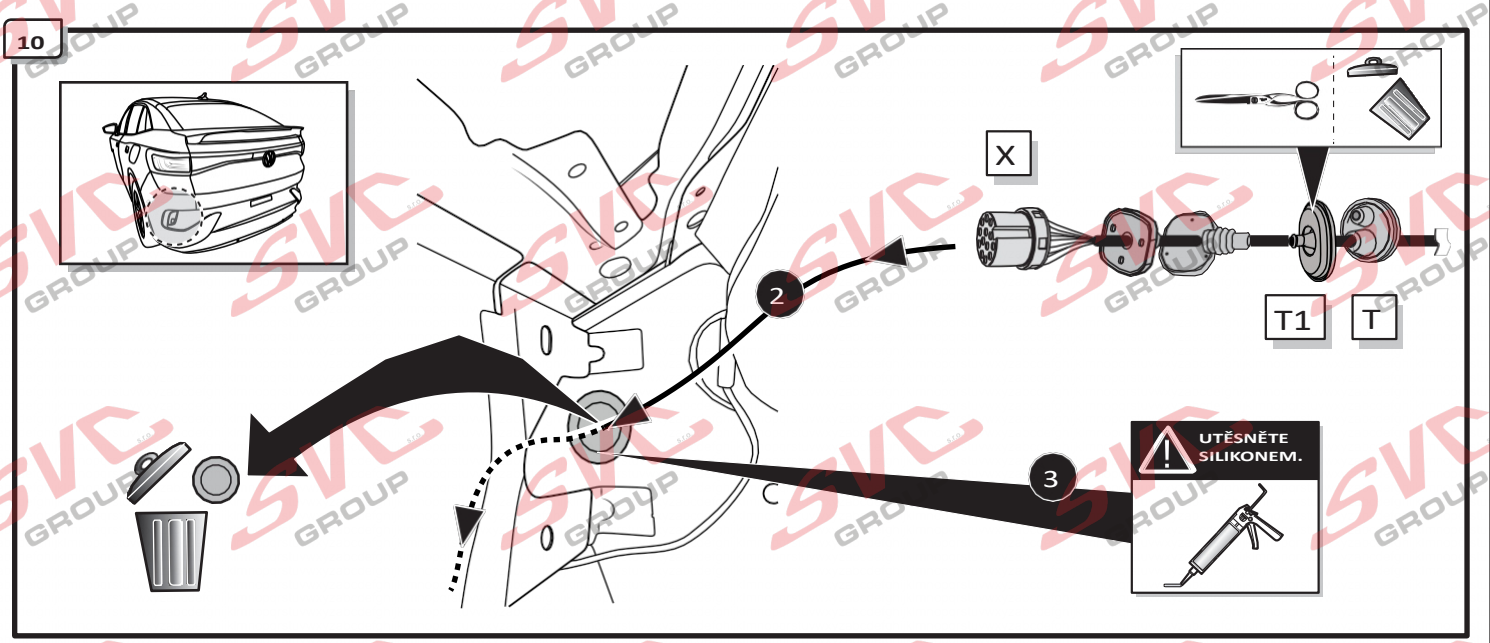

## ENYAQ

11

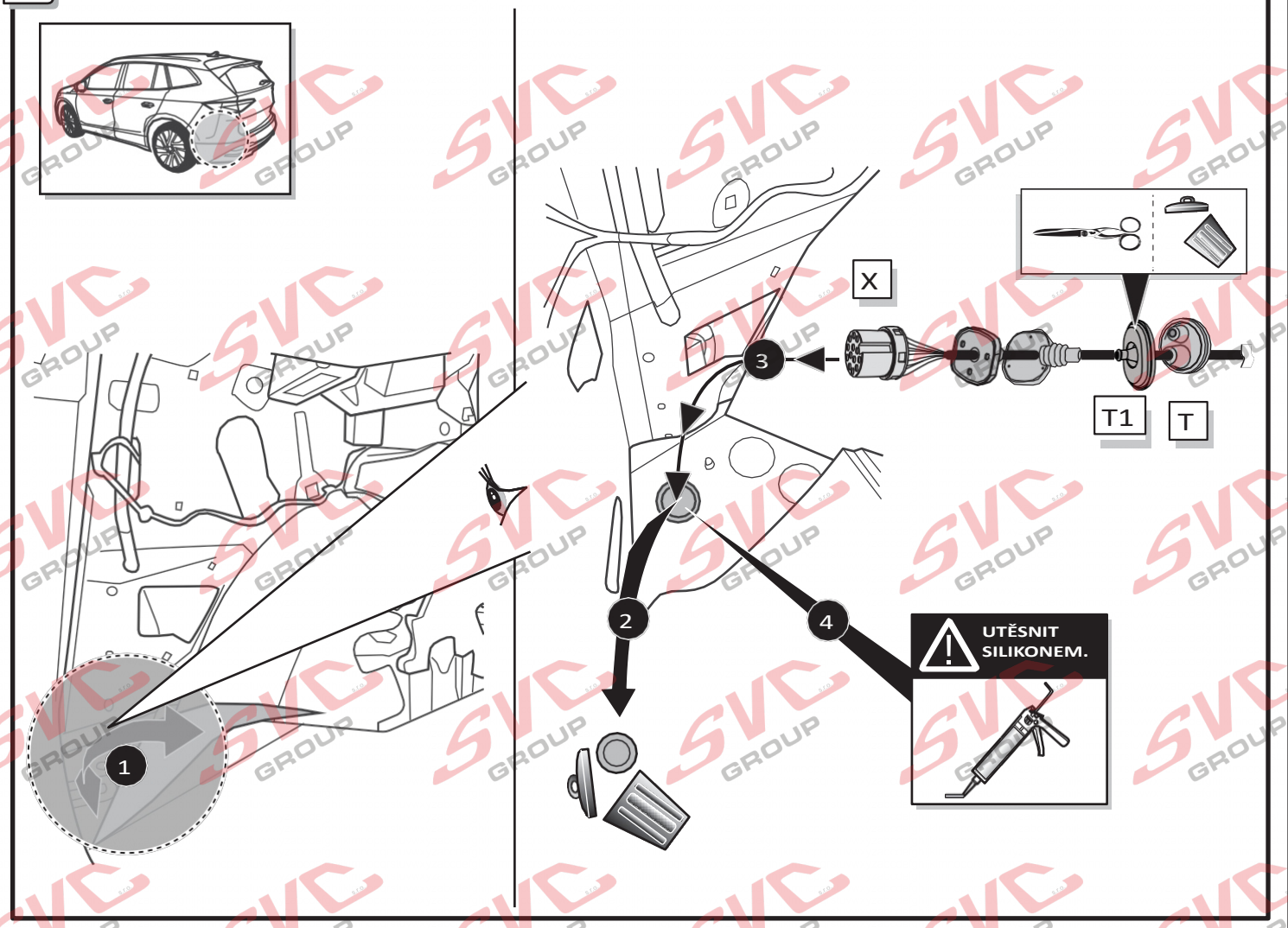


## Všechny modely

12

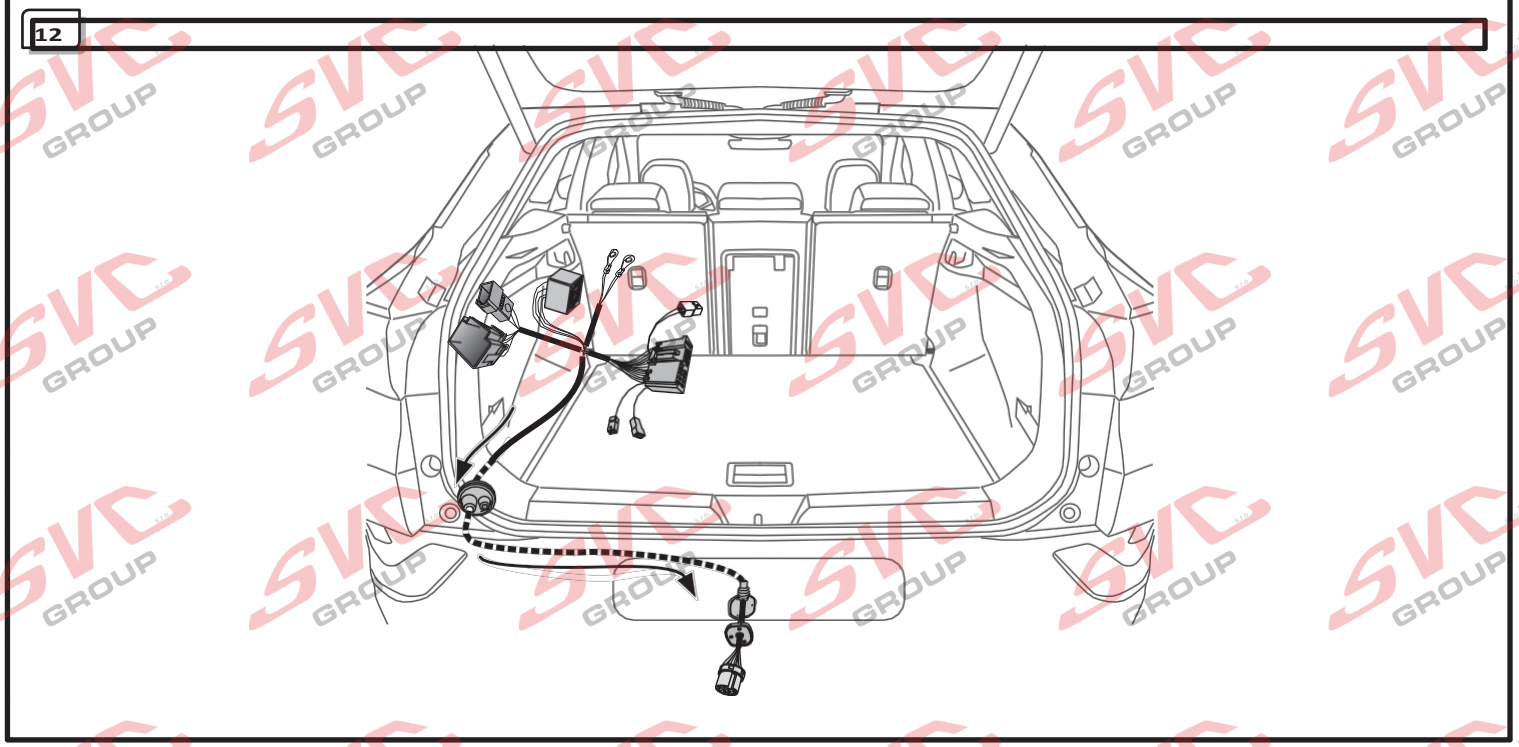

13

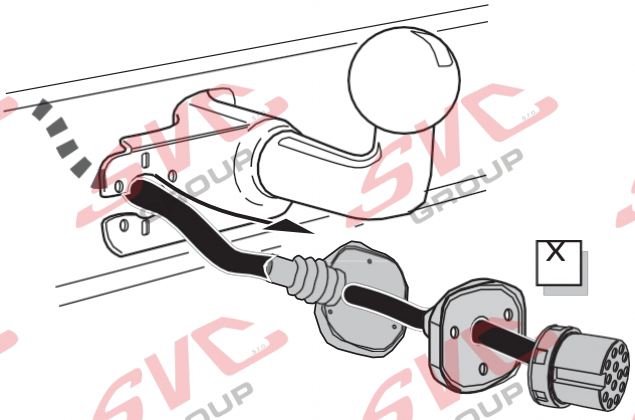


INFO

Připojení zásuvky Connection de

A

Strana 37

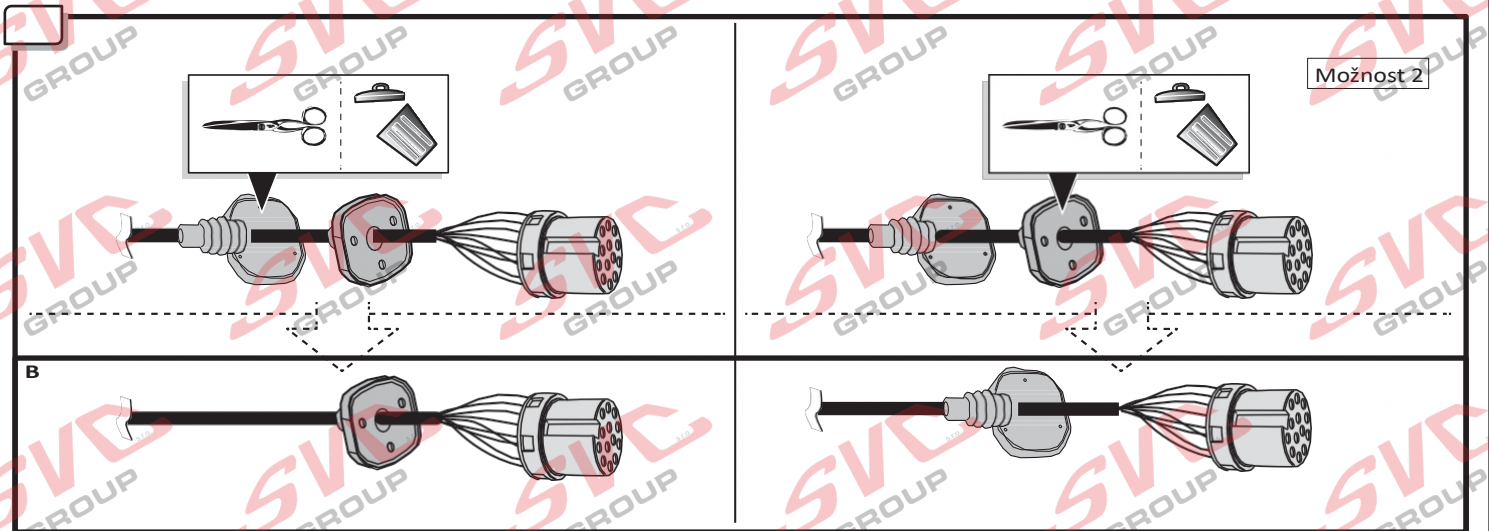


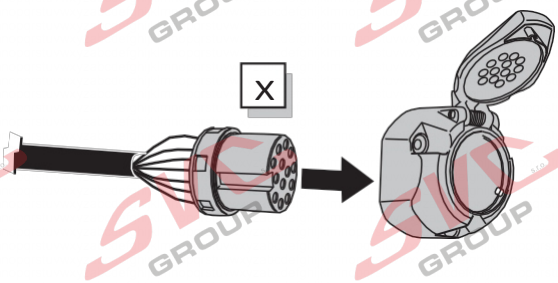

## Všechny modely

C

Možnost 1

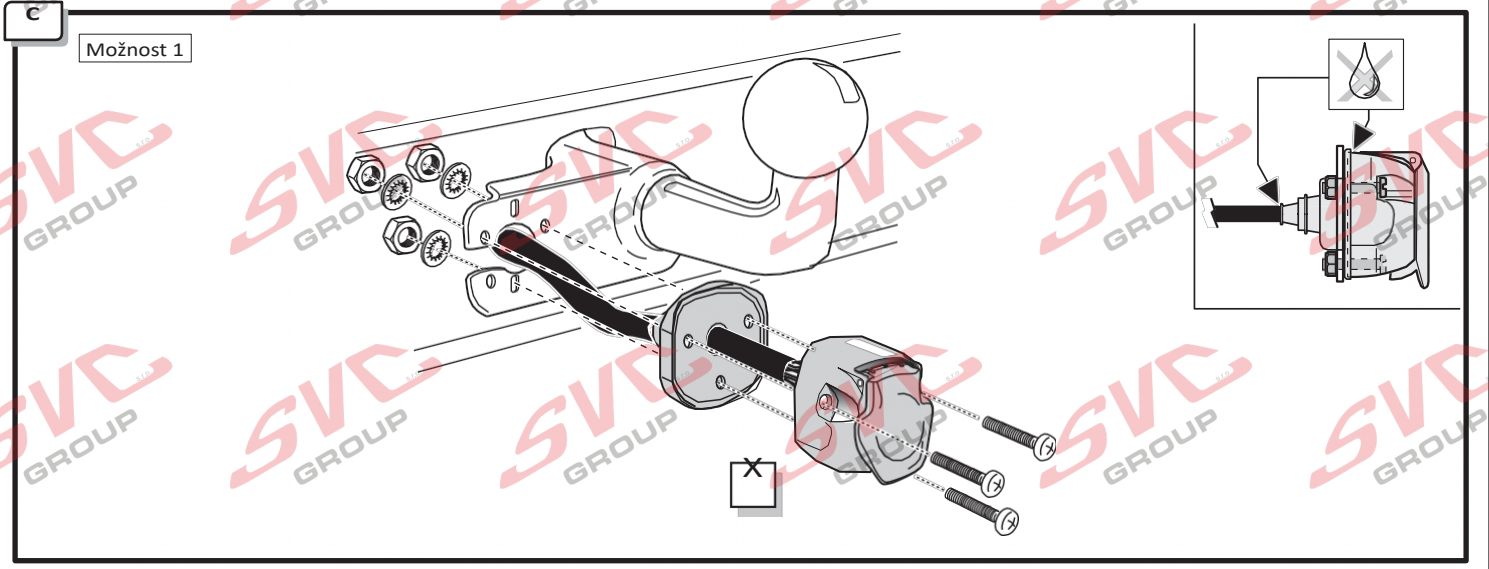


D

Možnost 2

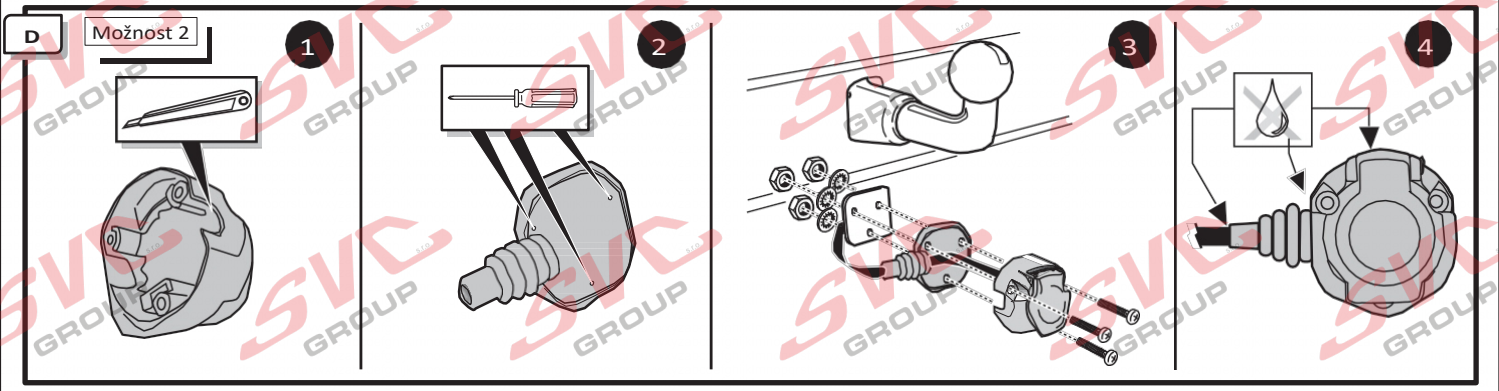


E

Možnost 2

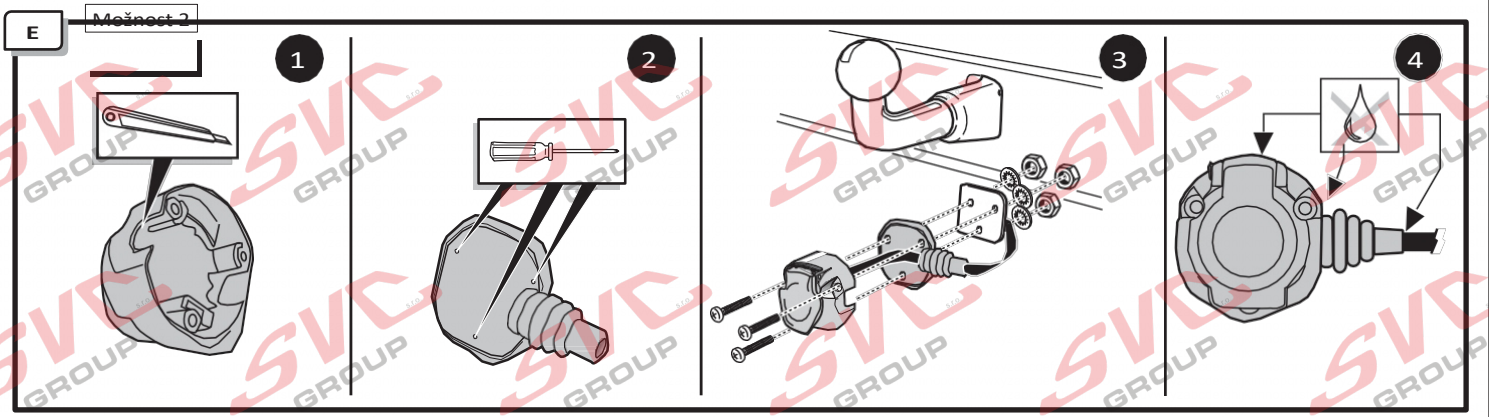


## Duplexní režim 2 – bez kódování (pouze pro čtení)

14

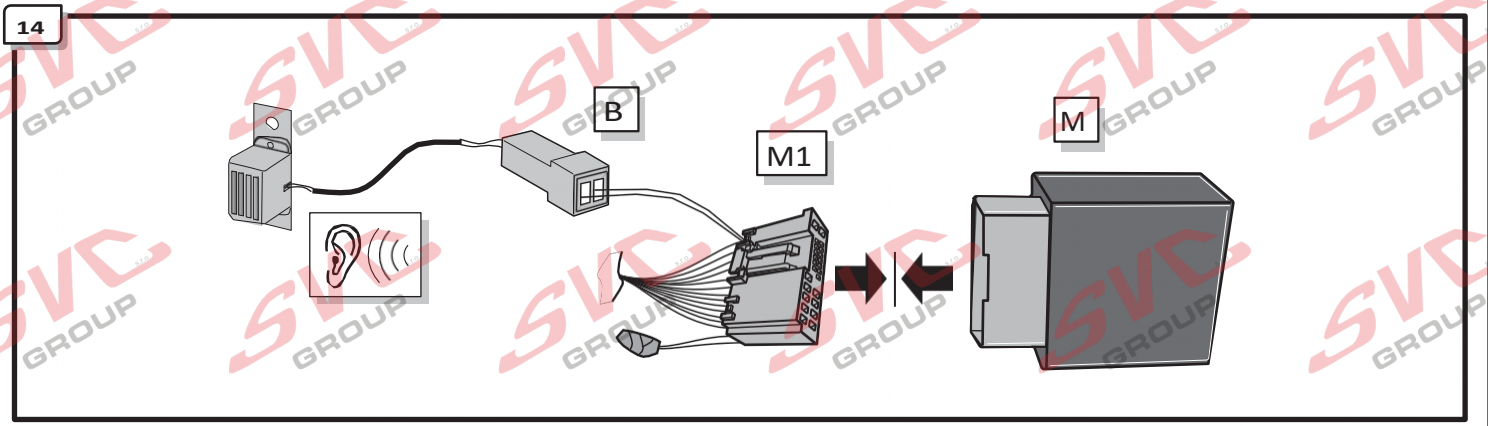

15

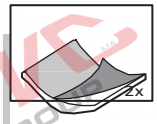


1

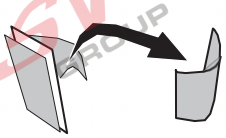

2

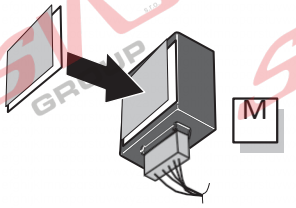


3

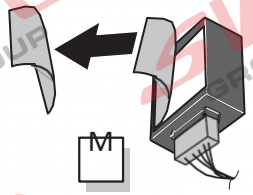


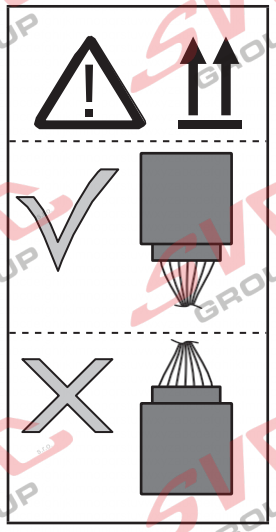

4

**Duplexní režim 2 bez kódování**

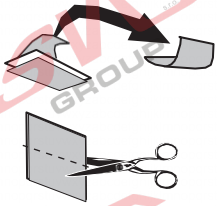

5

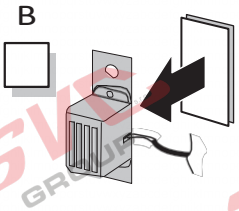


6

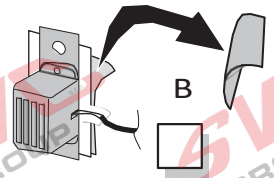


16

**Duplexní režim 2 bez kódování**

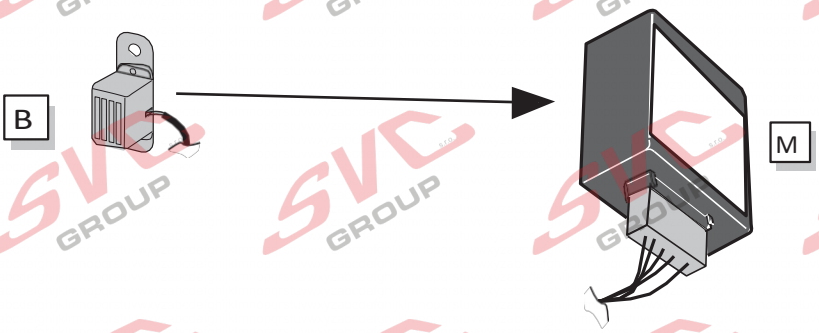


17

1

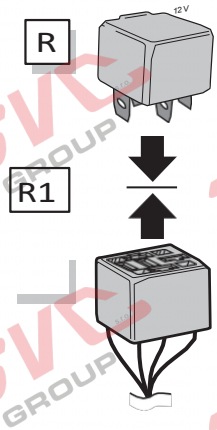


2

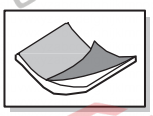

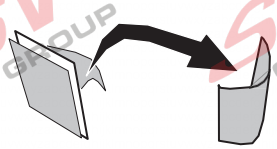

3

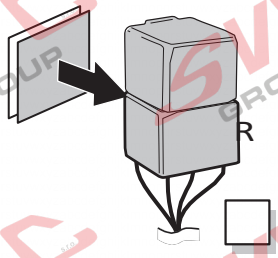


4

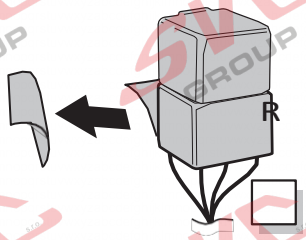


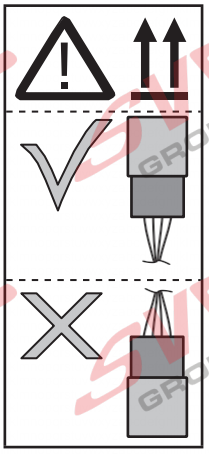

## ID.3

18

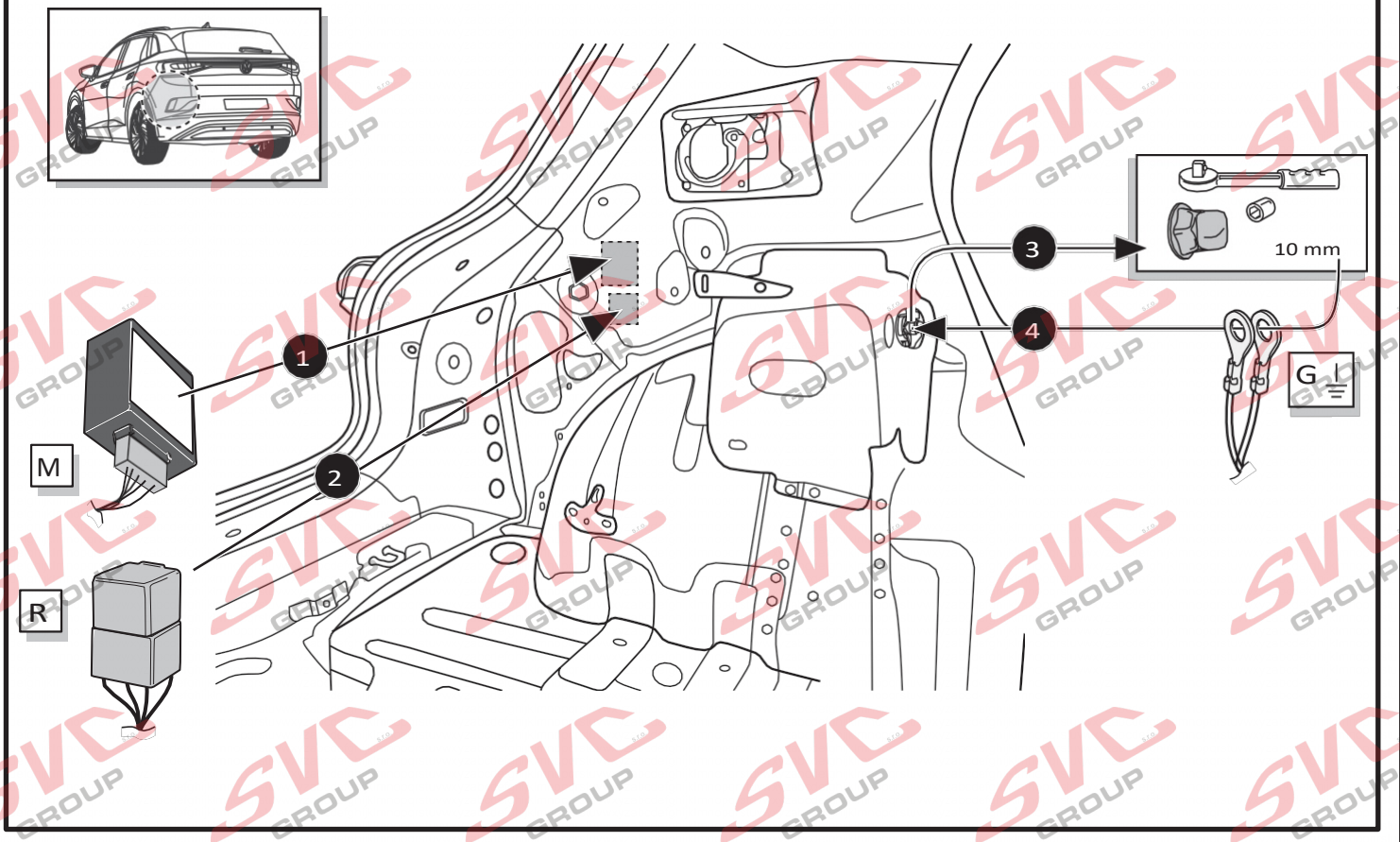


## ID.4

19

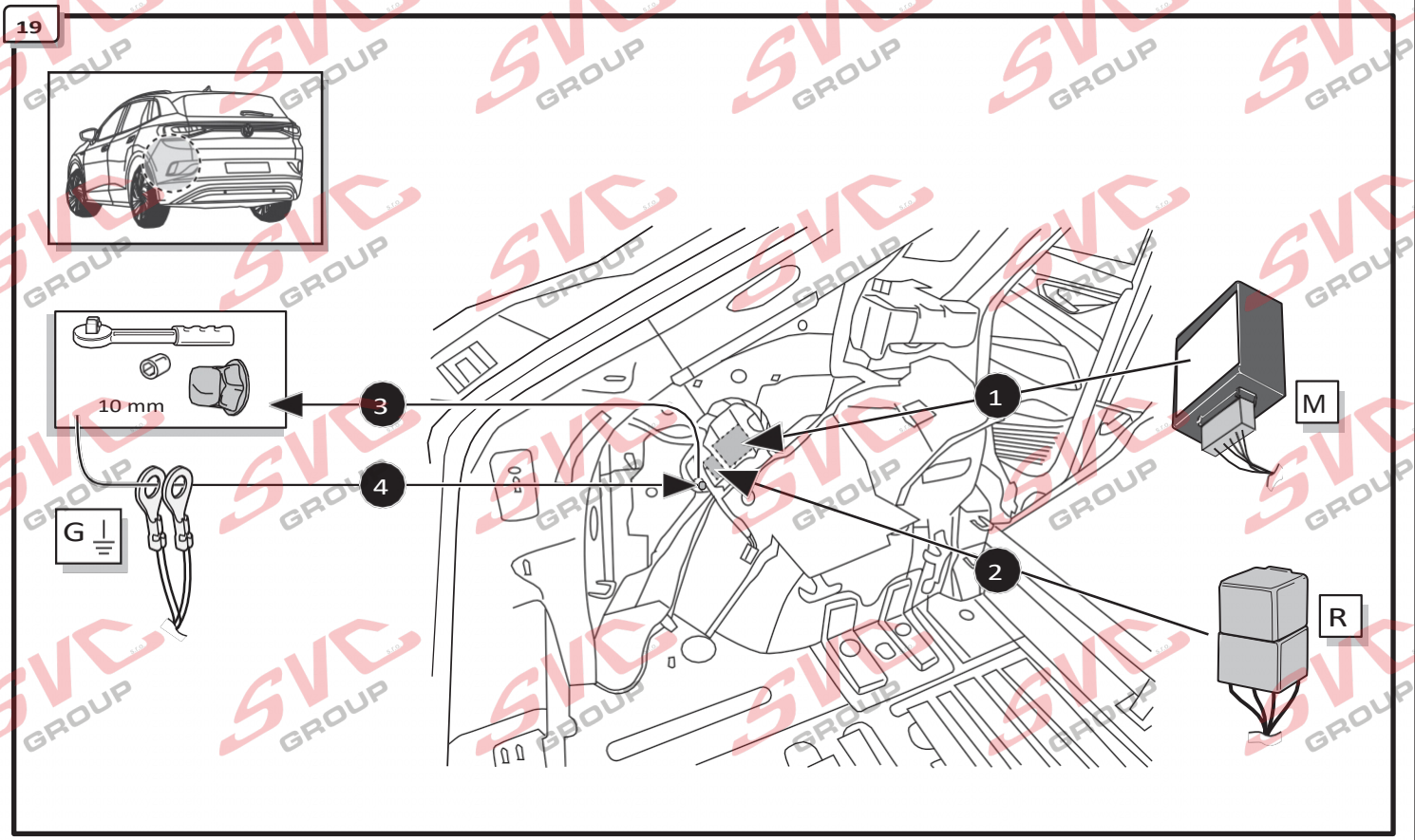

20

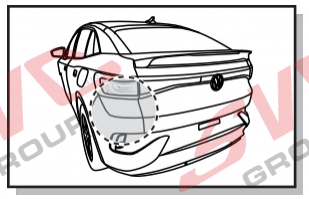

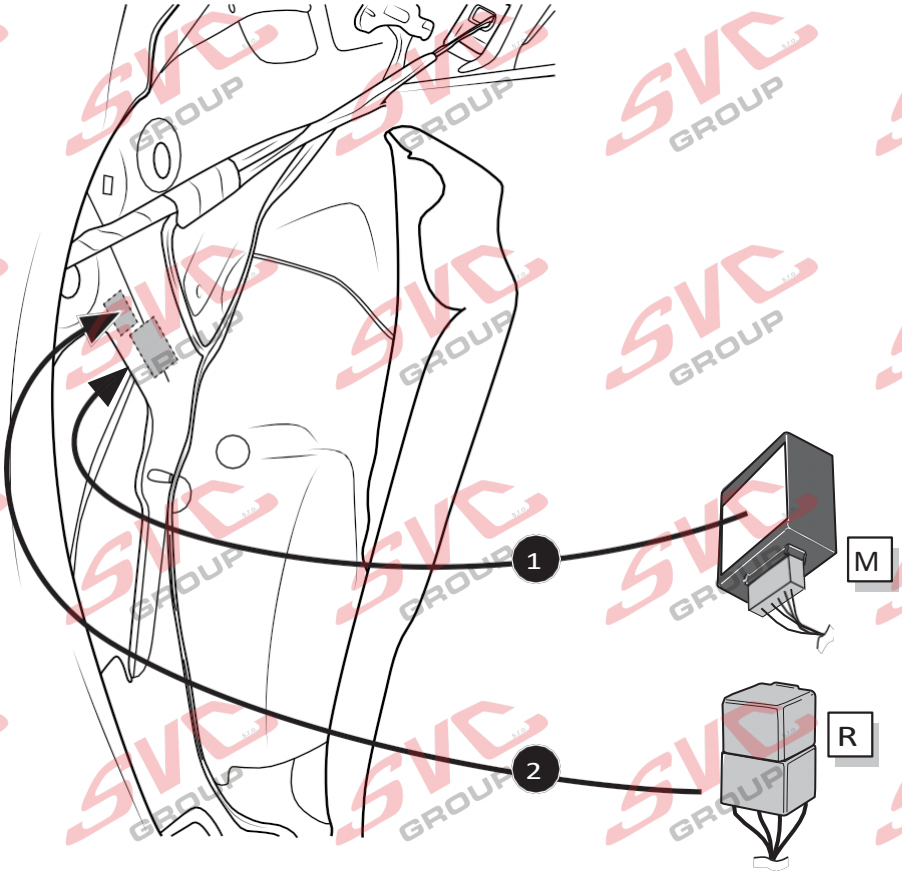


21

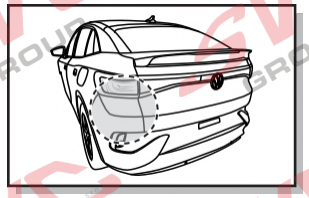

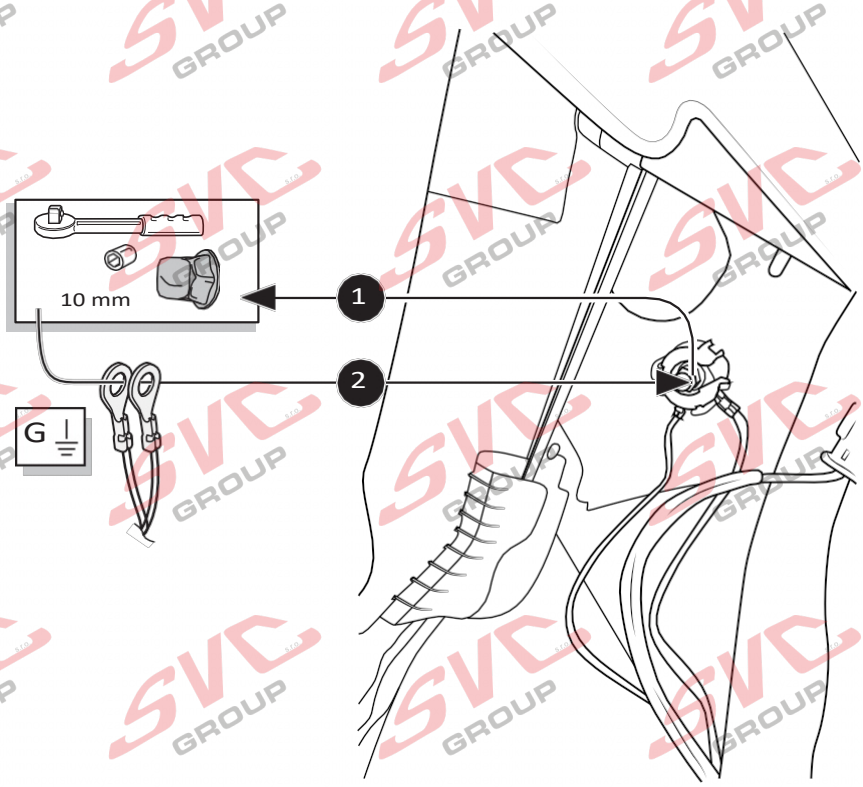

## ENYAQ

22

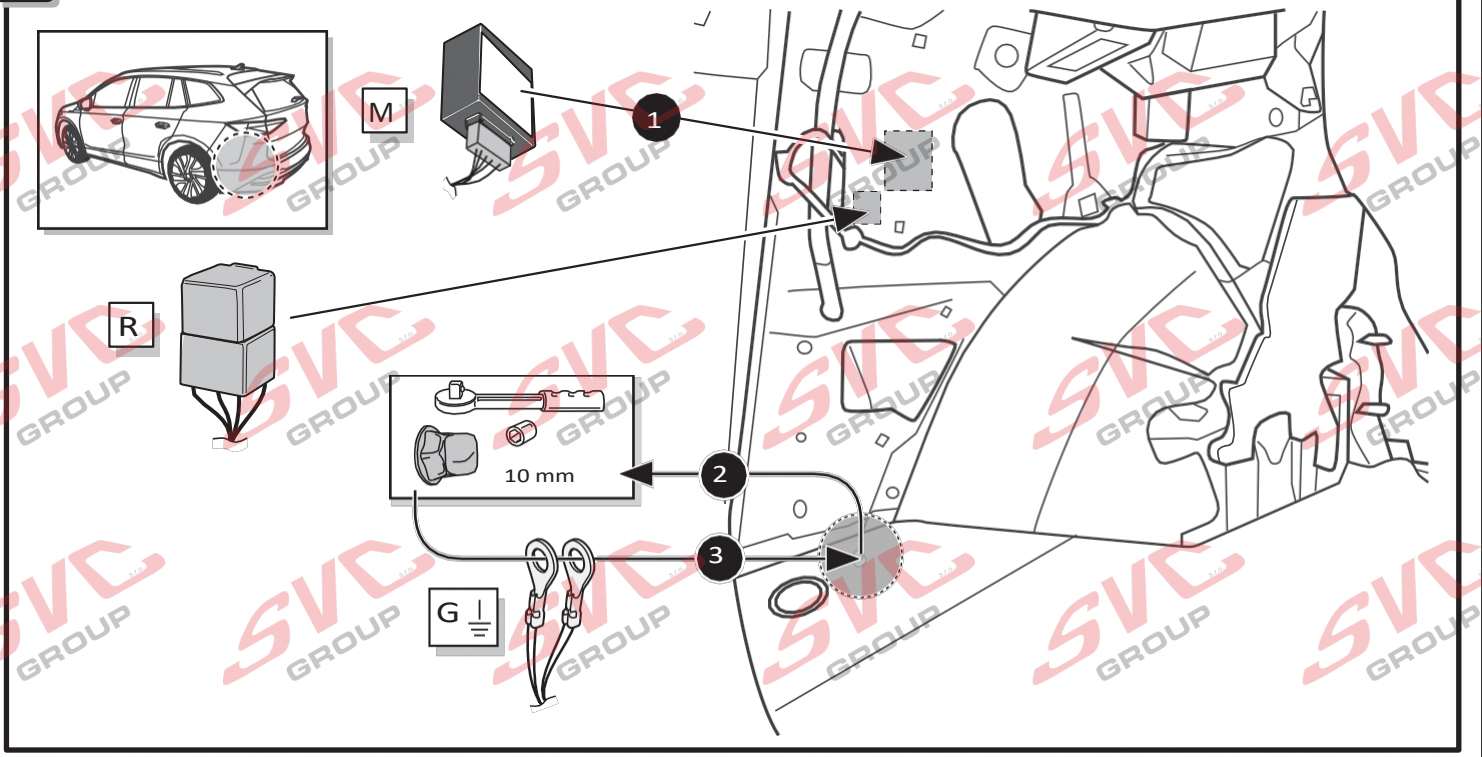


## Všechny modely

23

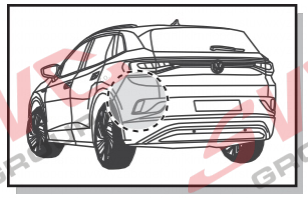

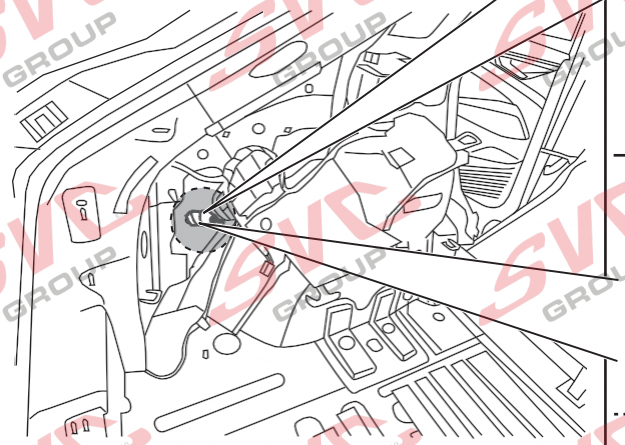

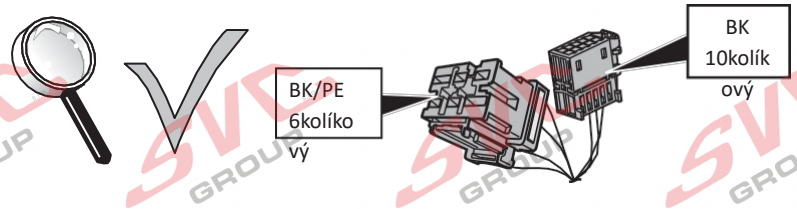


Vozidla **s** přípravou pro přívěs

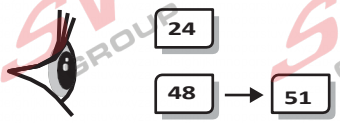


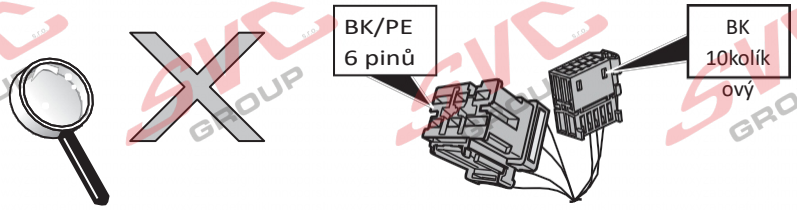


Vozidla **bez** přípravy pro přívěs

## Vozidla s přípravou pro přívěs

24

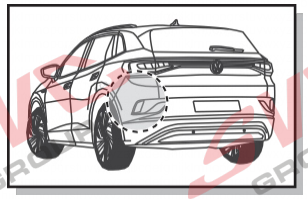

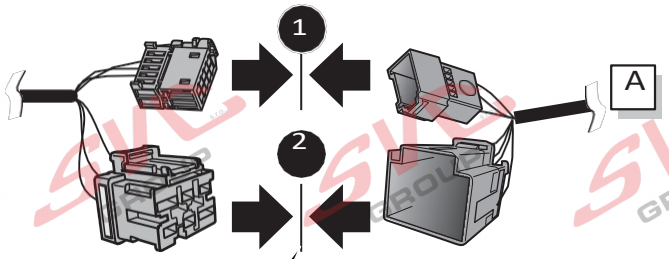


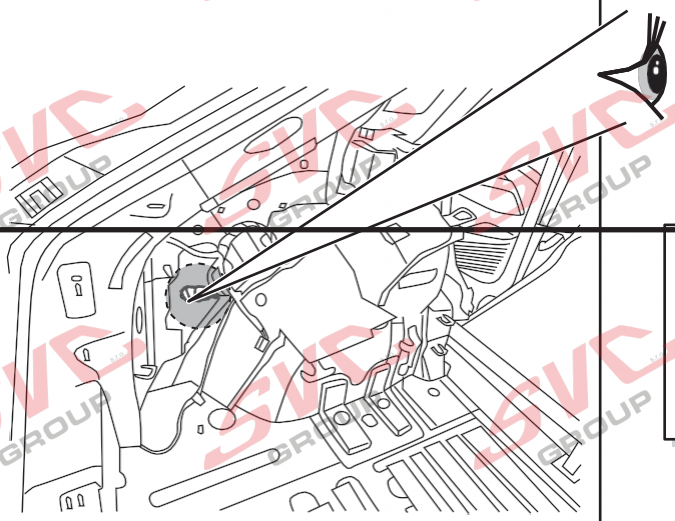

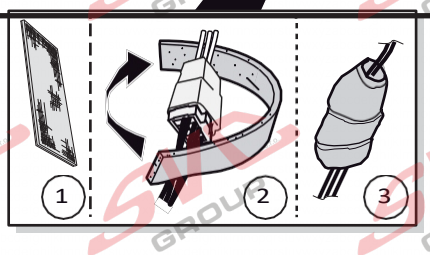


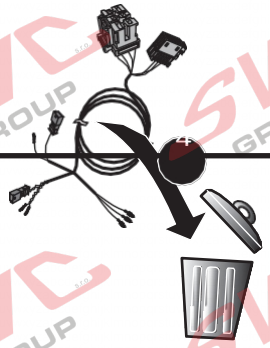


## Vozidla **bez** přípravy pro přívěs

25

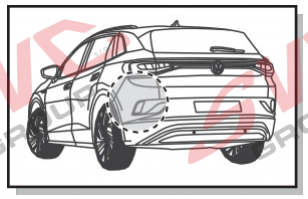

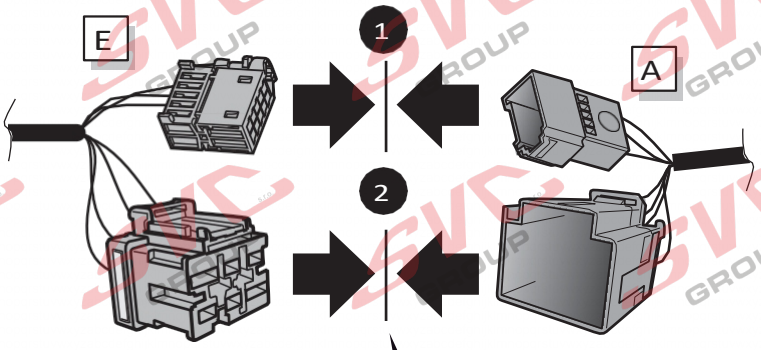


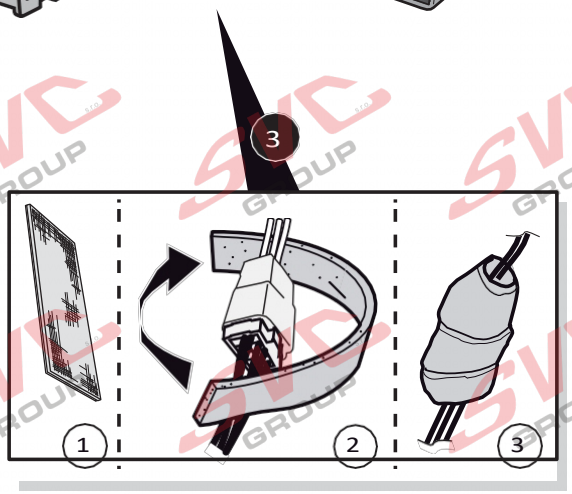

26

ID.3

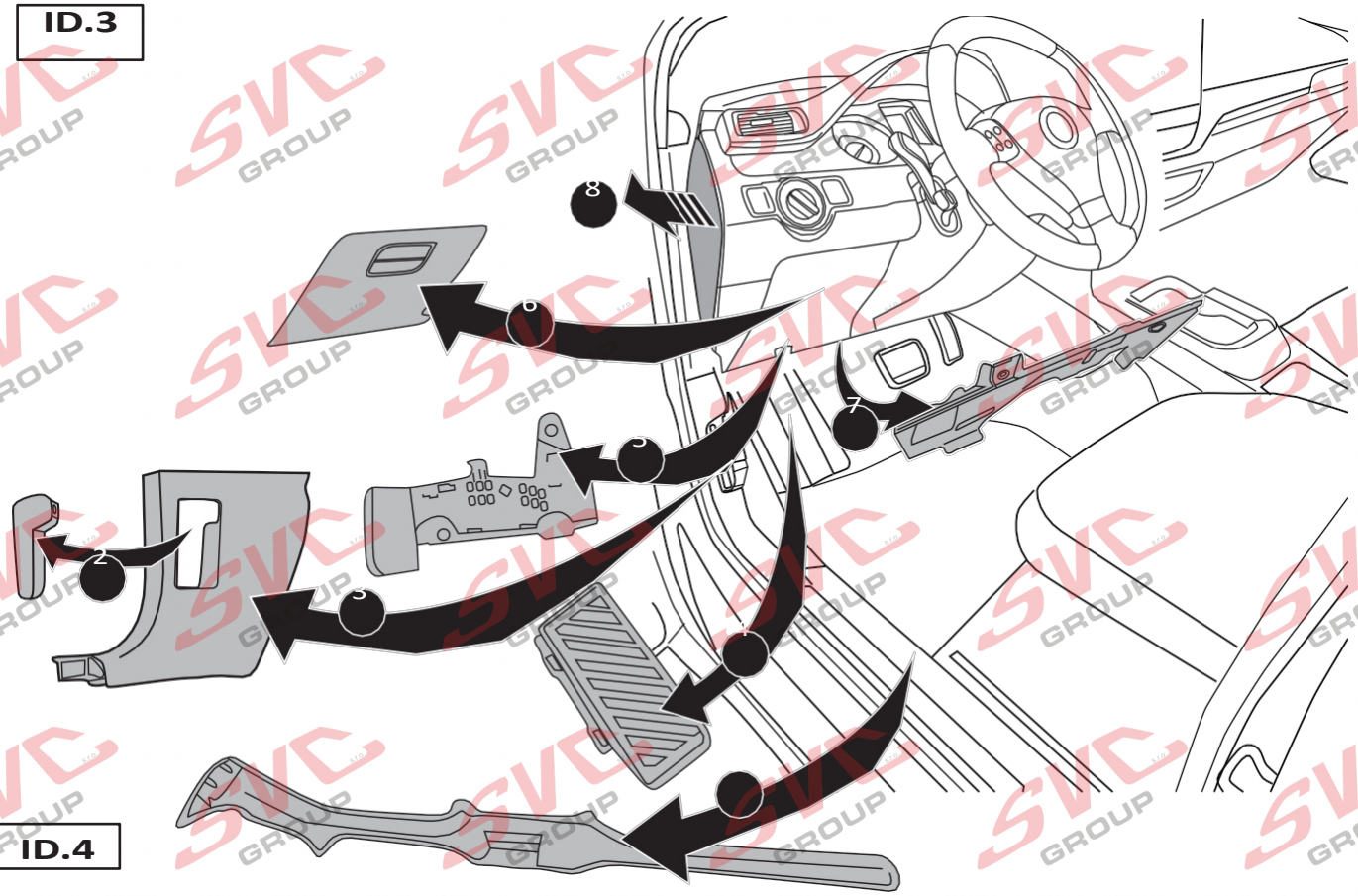


ID.4

27 ID.5

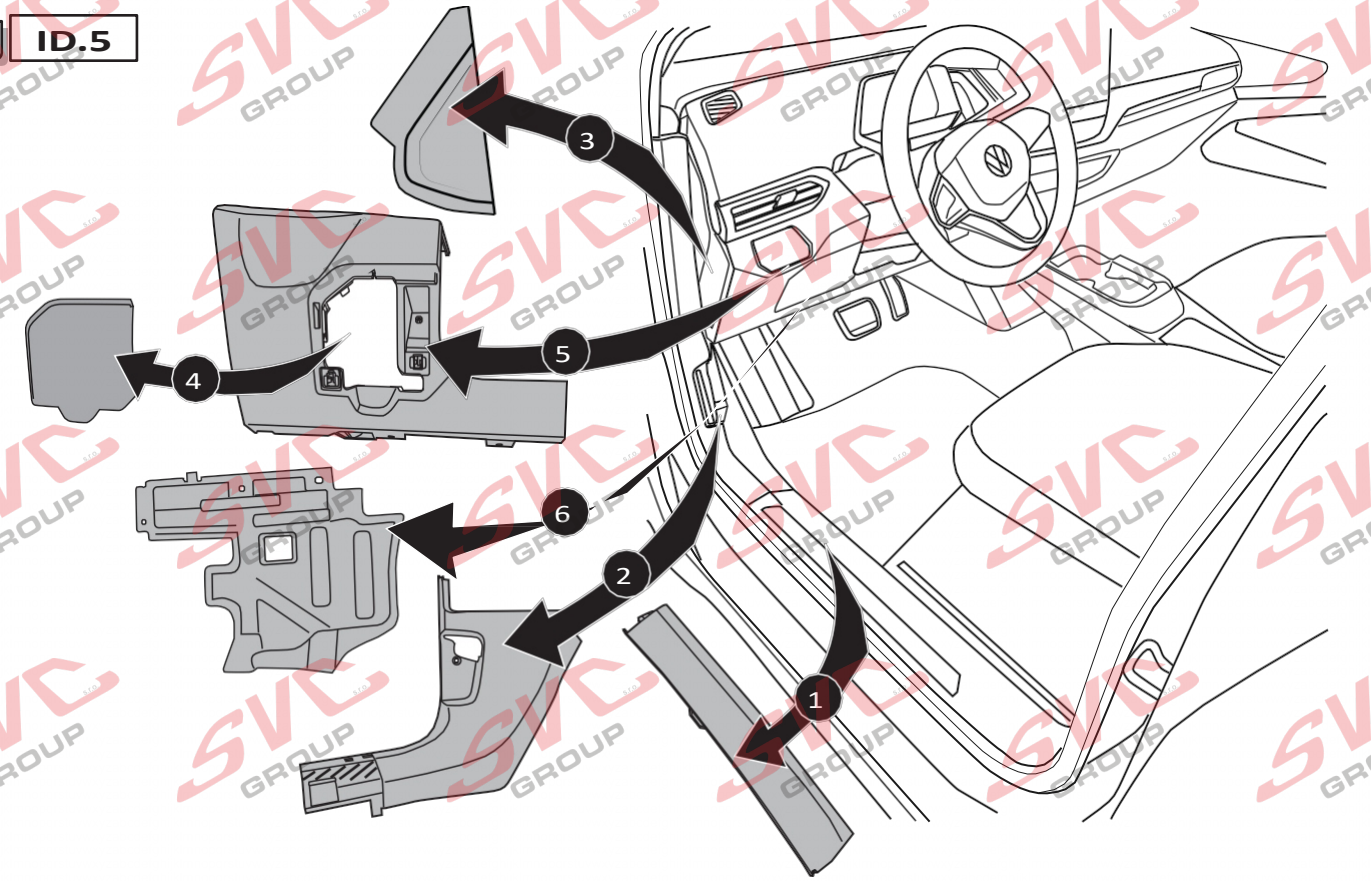

28

**ENYAQ**

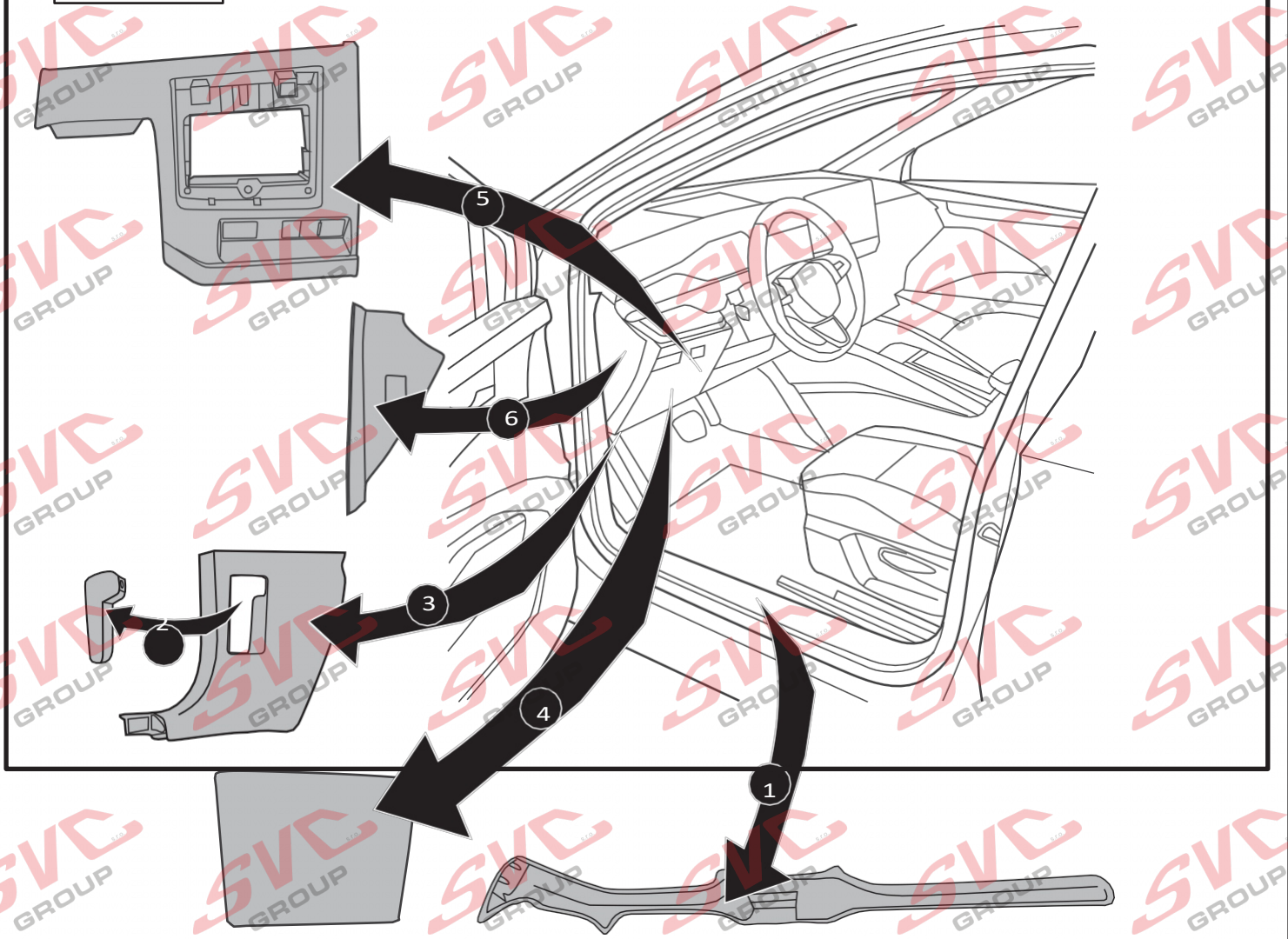


29

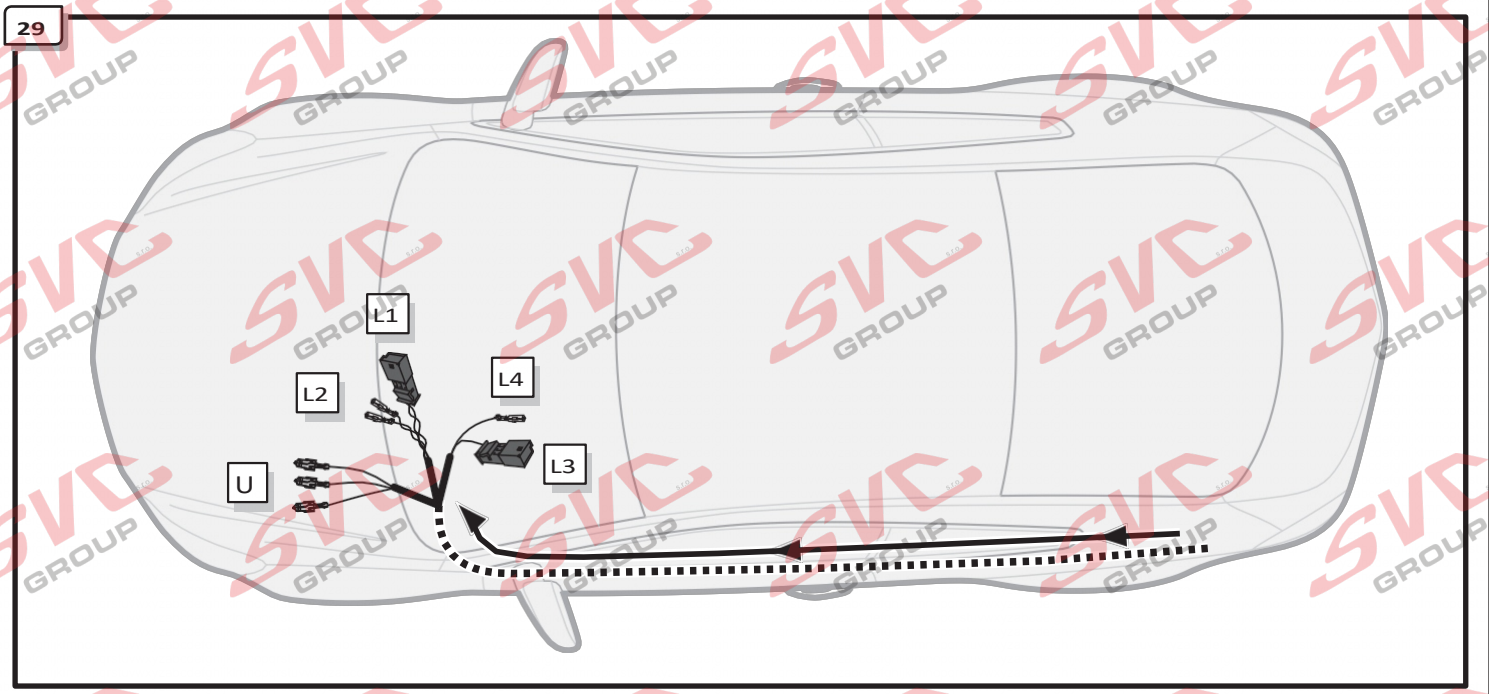

30

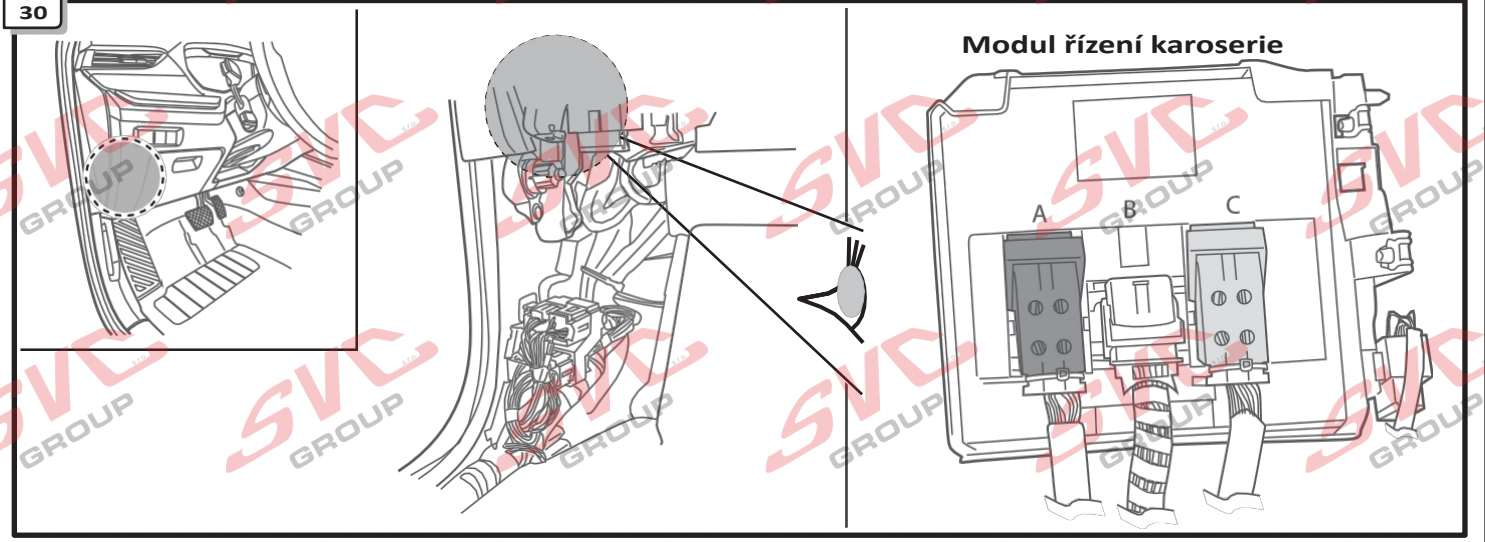


31

CANbus
**VARIANTA A**

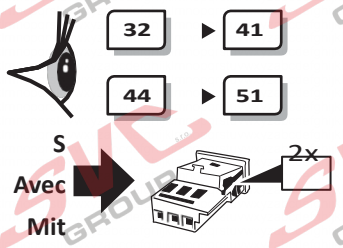


CANbus
**VARIANTA B**

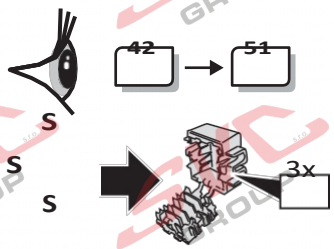


32

CANbus
**VARIANTA A**

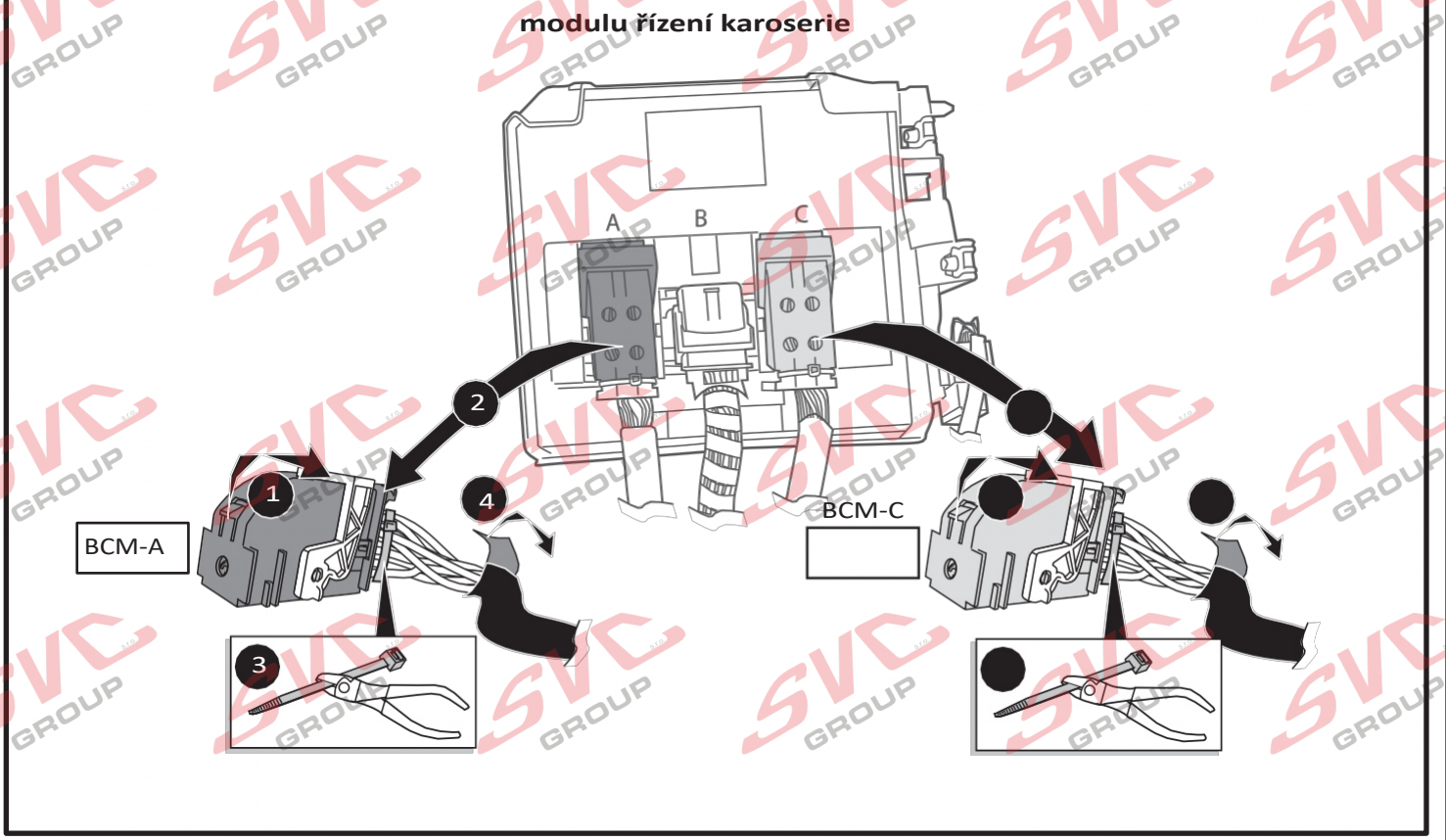

33

CANbus
**VARIANTA A**

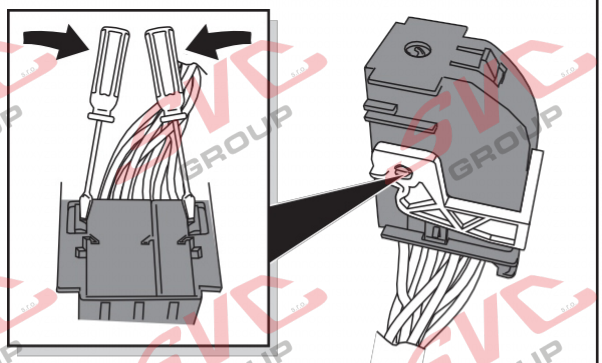

1

2

BCM-A

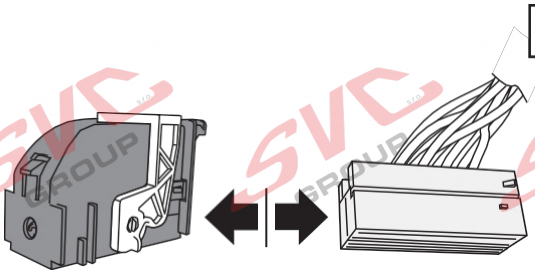

3

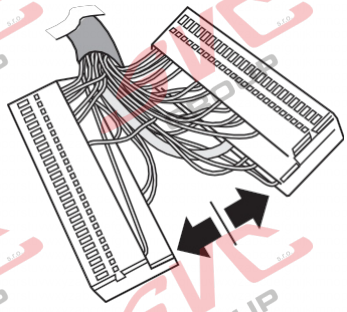

34

CANbus
**VARIANTA A**

BCM-A

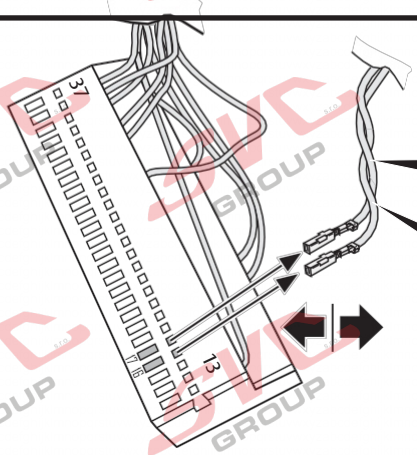


| | |
|---|---|
| **CAN L** | OG/BN Položka 17 |
| **CAN H** | OG/GN nebo GN nebo PI Poz. 16 |

Datový vodič sběrnice CAN

35

CANbus
**OPCE A**

BCM-A

| | |
|---|---|
| **CAN L** | OG/BN Poz. 1 |
| **CAN H** | OG/GN nebo GN nebo PI Poz. 2 |

LOCK

OG/BN Poz. 1

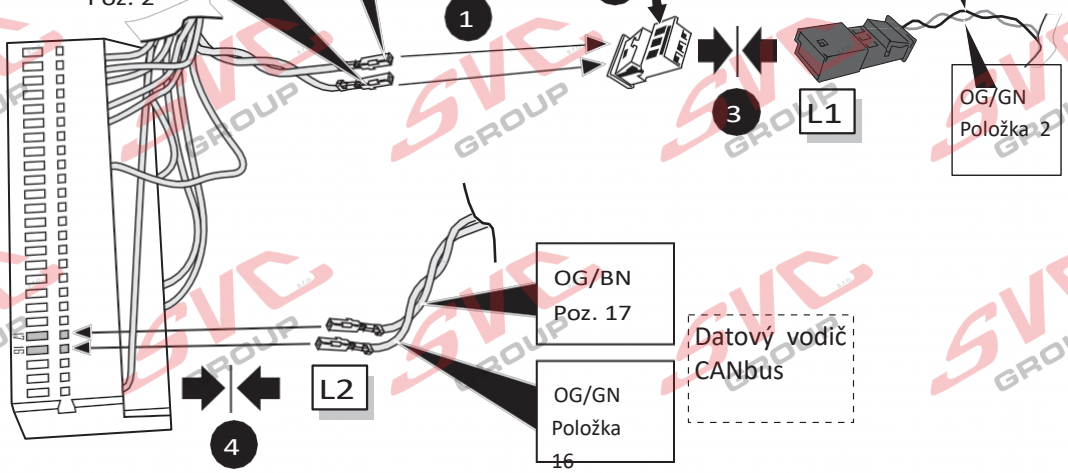


| | |
|---|---|
| OG/BN Poz. 17 | |
| OG/GN Položka 16 | |

Datový vodič CANbus

36

CANbus
**VARIANTA A**

BCM-A

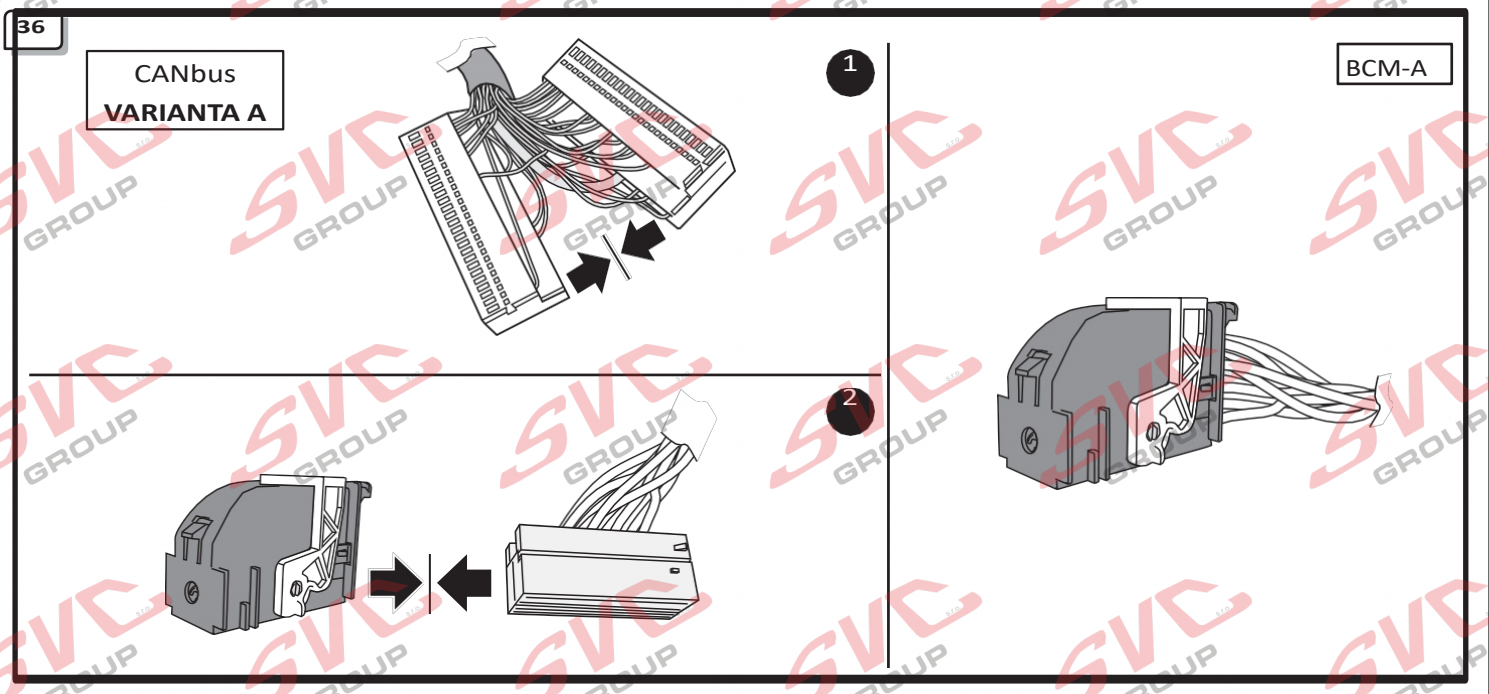


37

CANbus
**VARIANTA A**

BCM-C

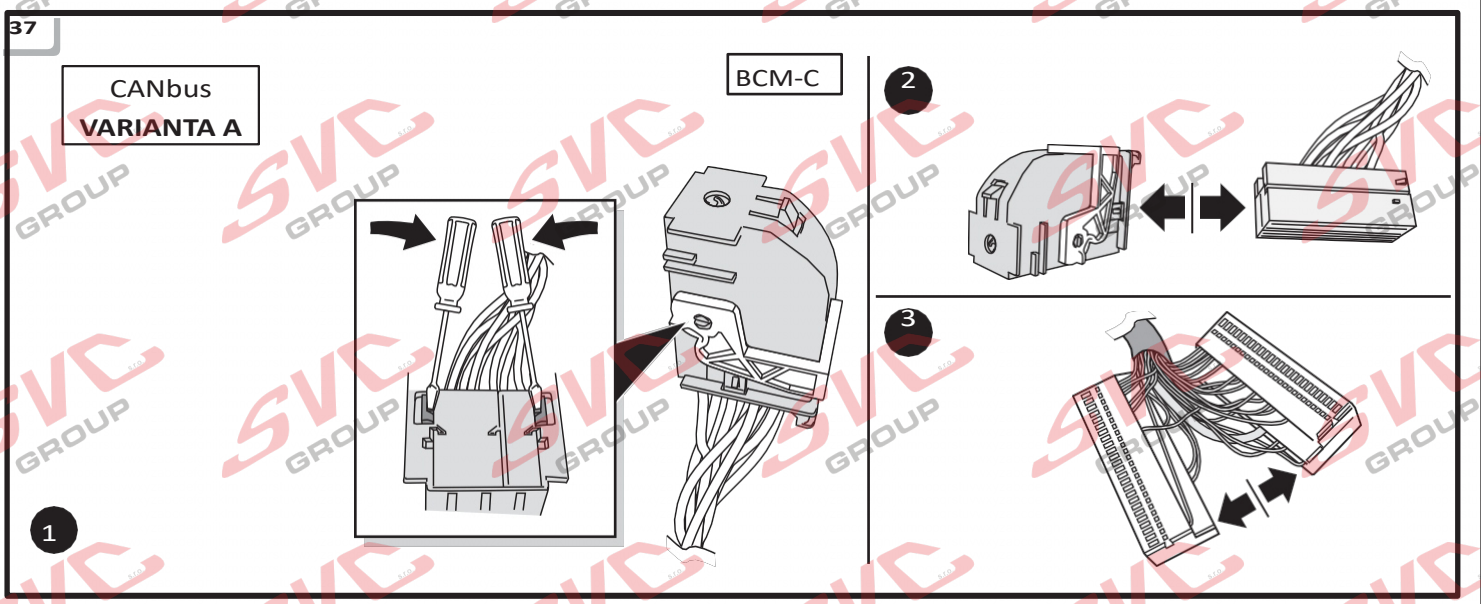


38

CANbus
**VARIANTA A**

BCM-C

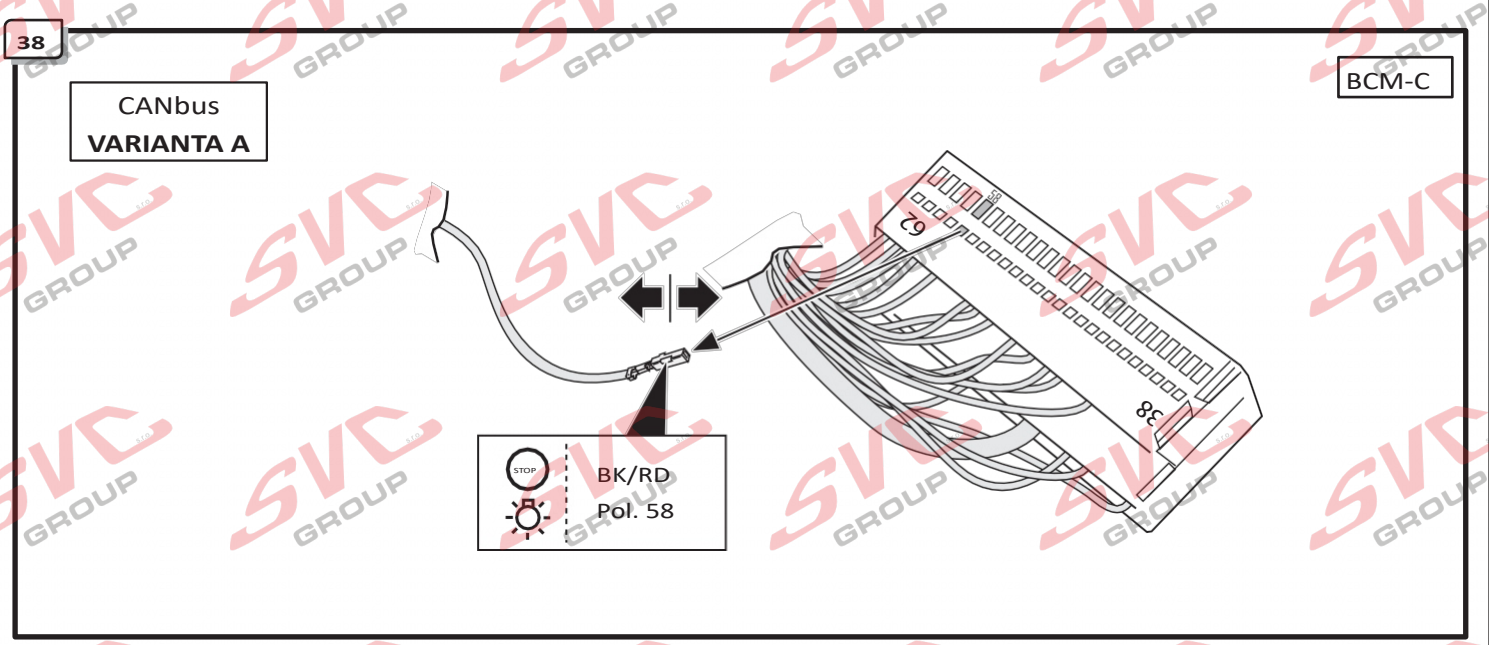

39

CANbus
**VARIANTA A**

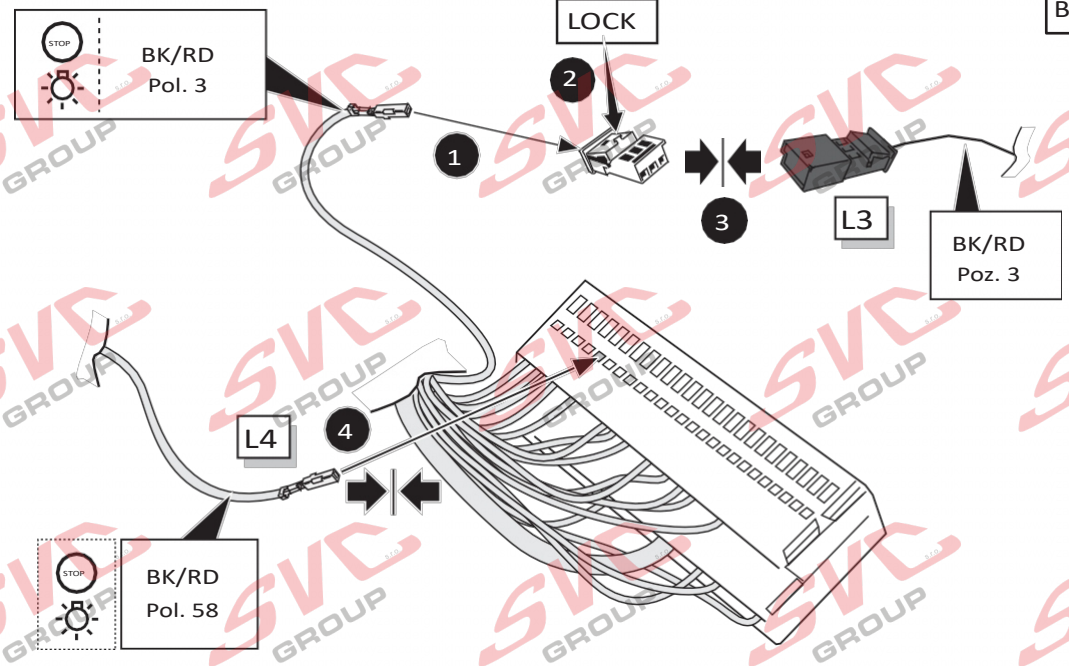


40

CANbus
**VARIANTA A**

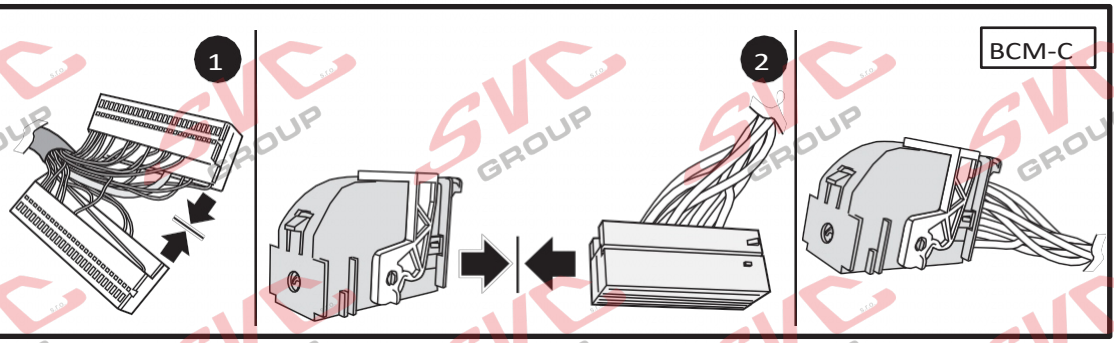


41

CANbus
**VARIANTA A**

**Modul řízení karoserie**

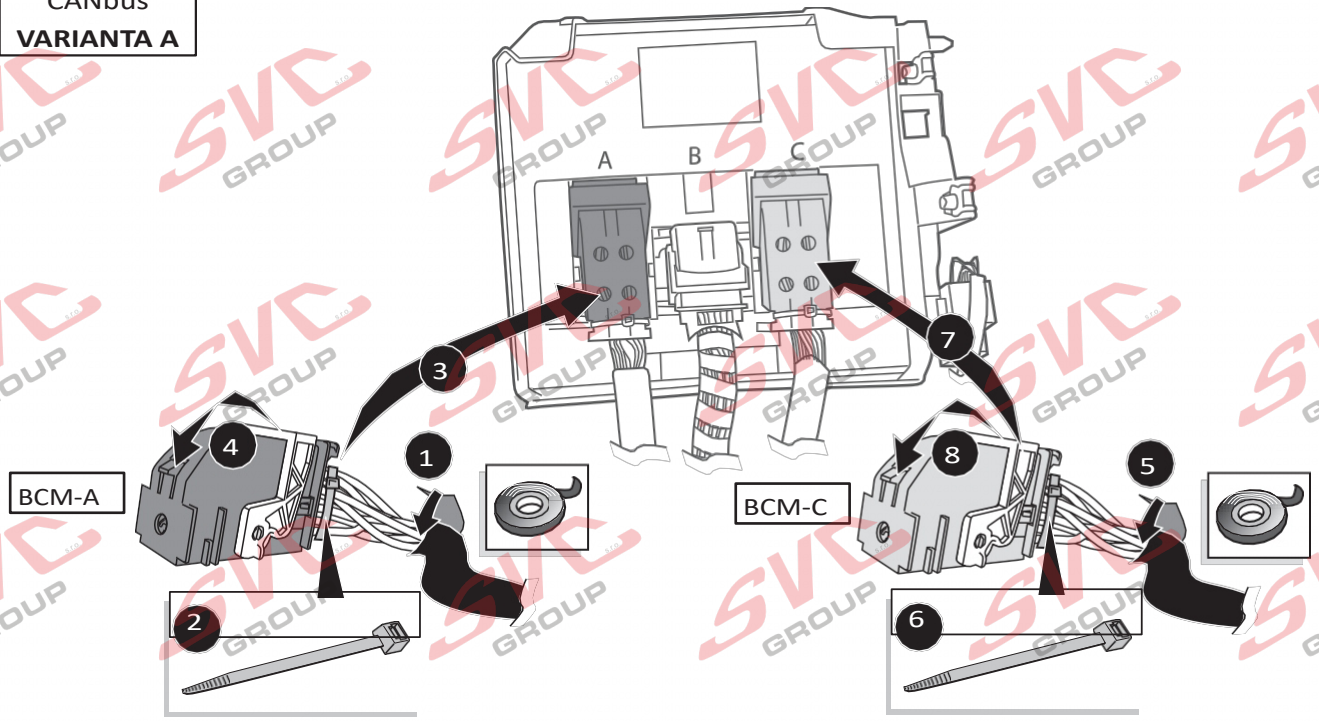

42

CANbus
**VARIANTA B**

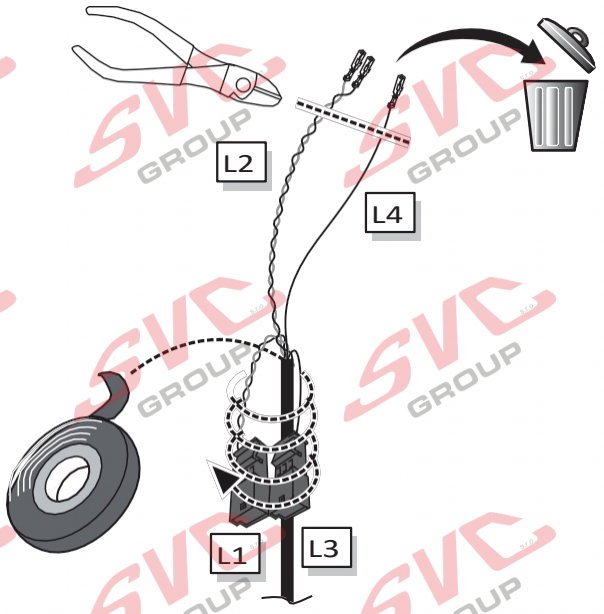


43

CANbus
**VARIANTA B**

**Modul řízení karoserie**

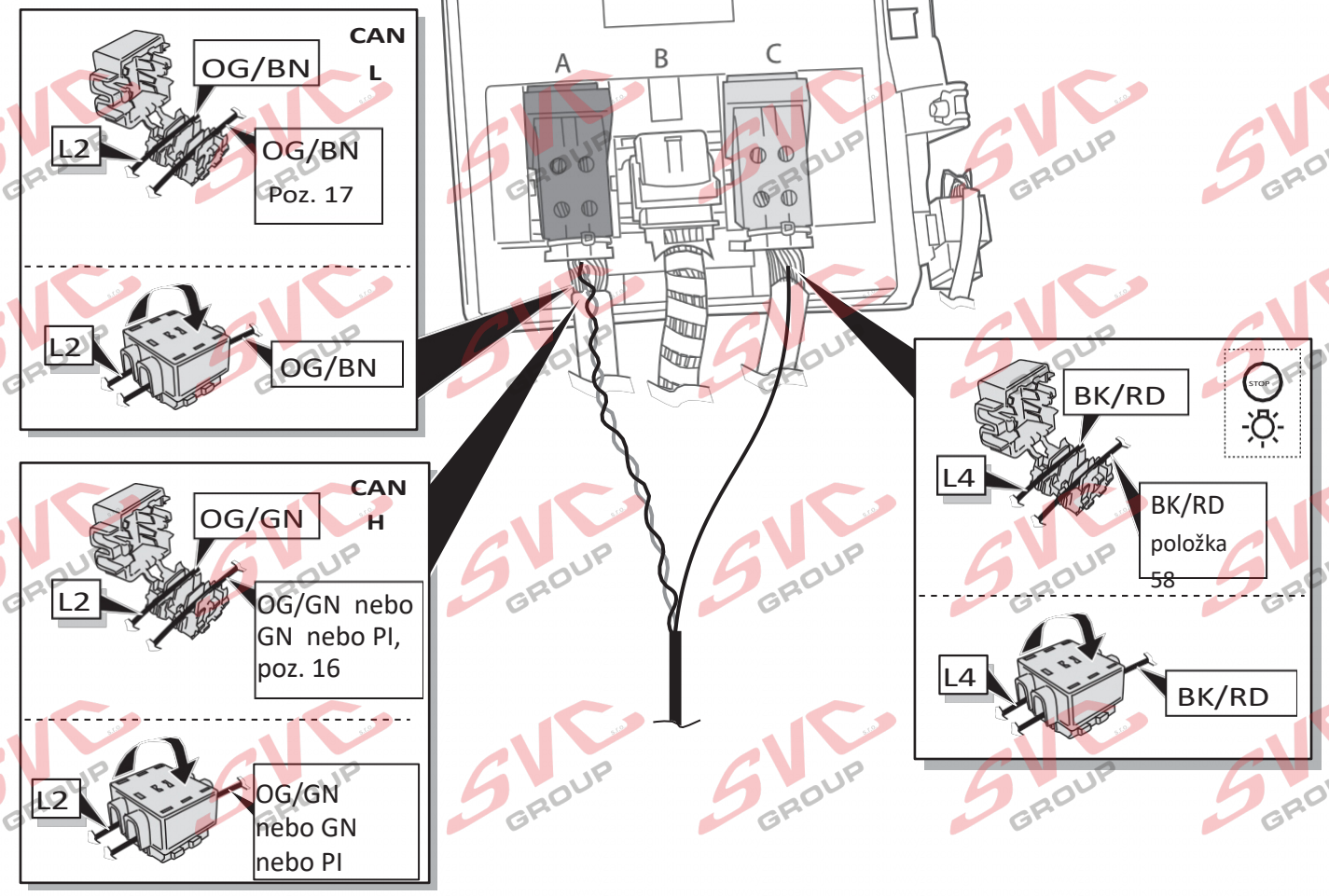

44

## Varianta rozvaděče A

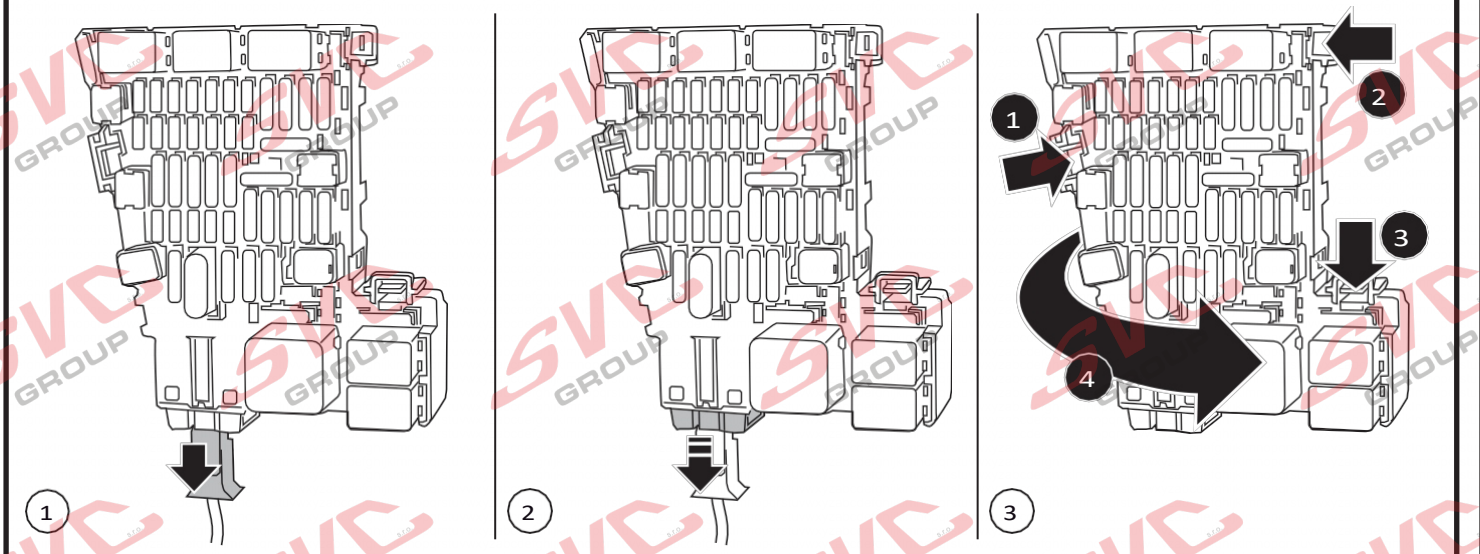


45

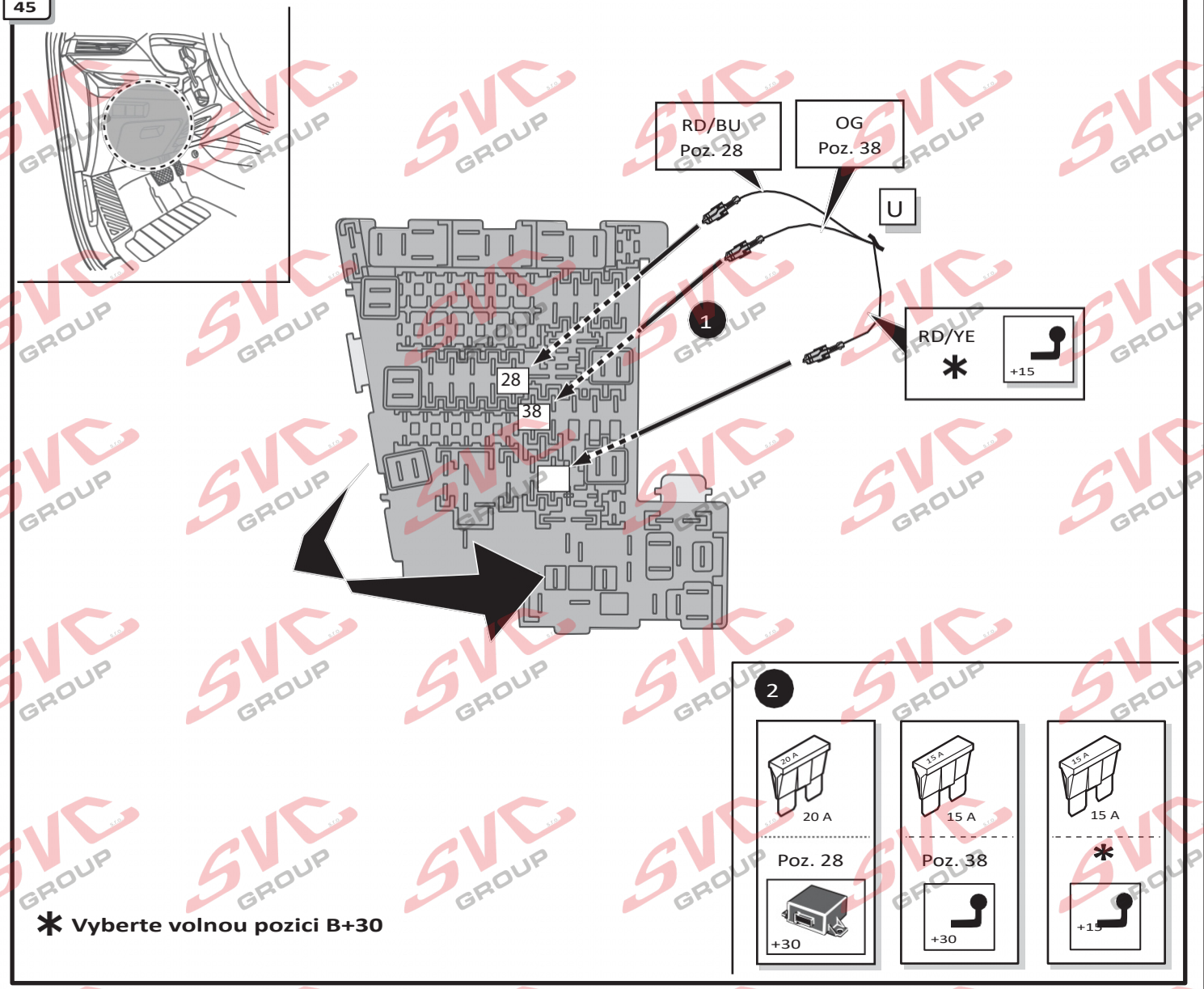


*** Vyberte volnou pozici B+30**

46

## Varianta pojistkové skříňky B

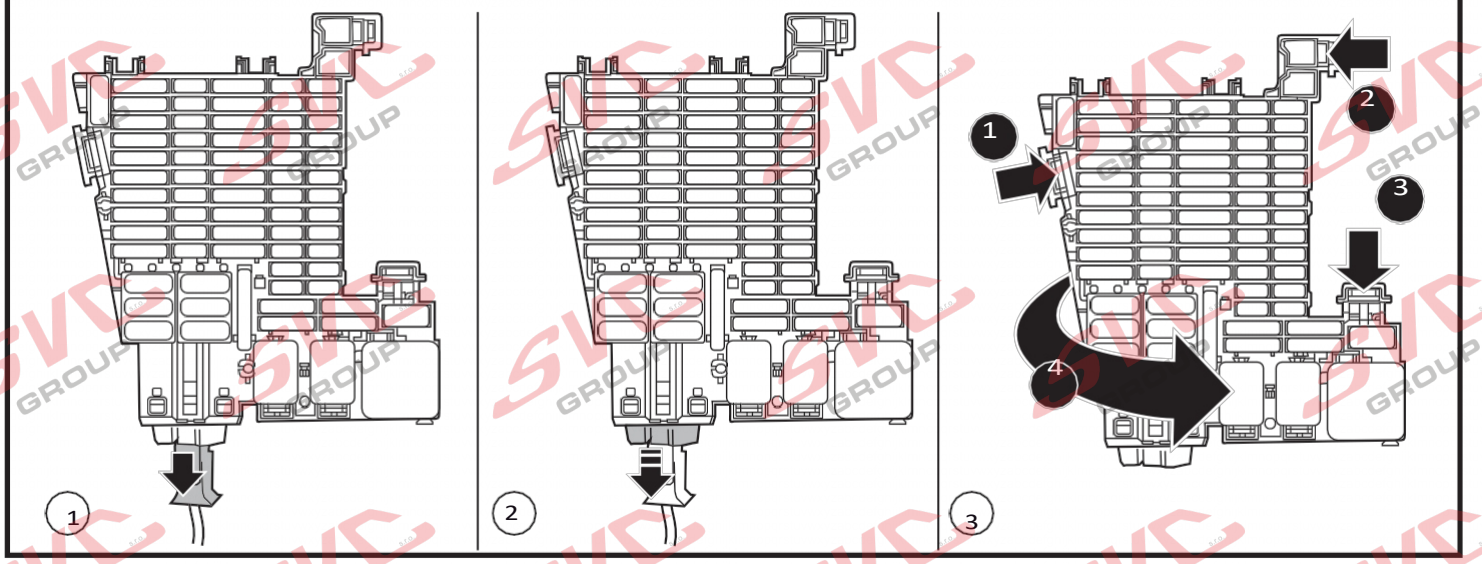


47

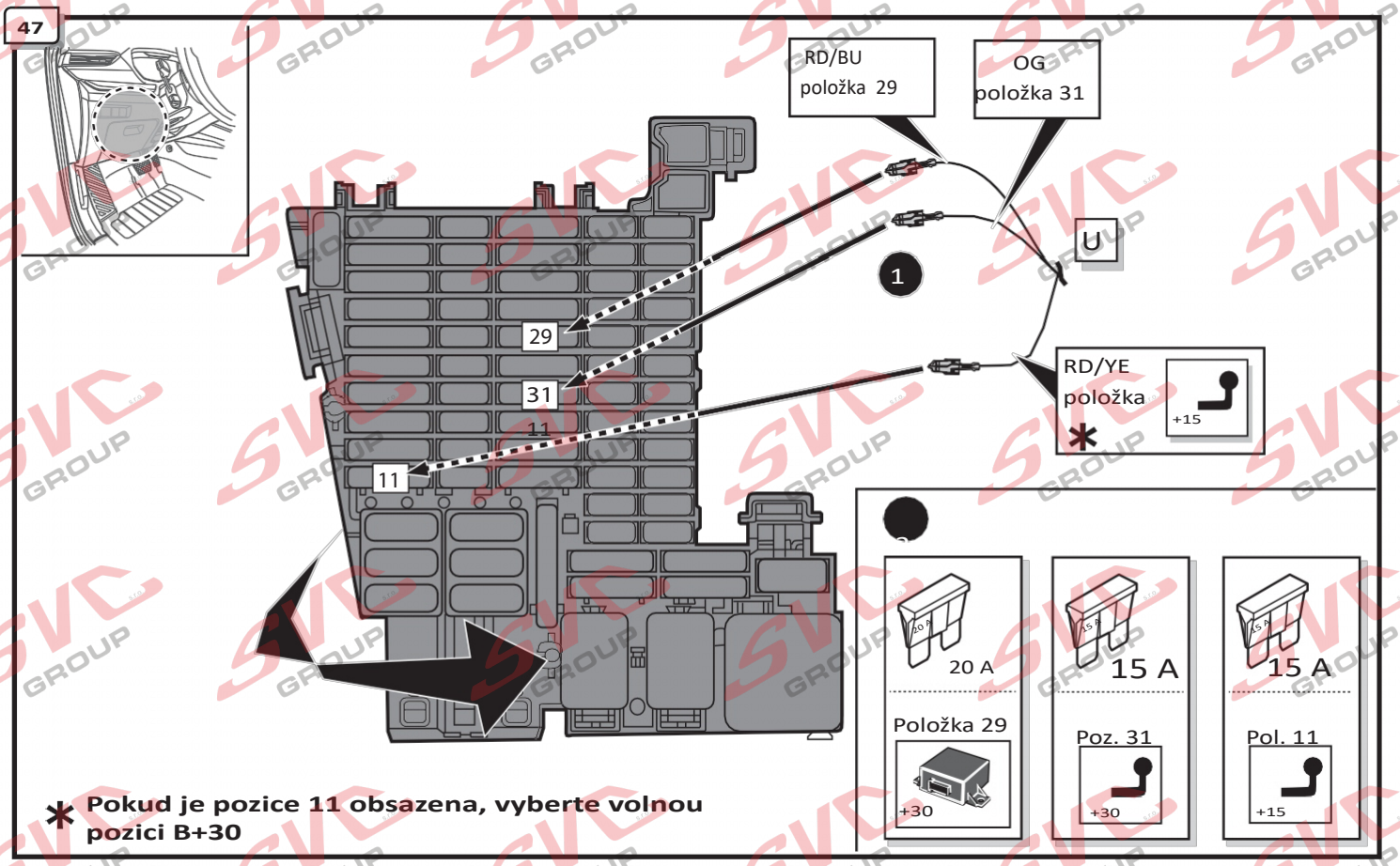


* **Pokud je pozice 11 obsazena, vyberte volnou pozici B+30**

48

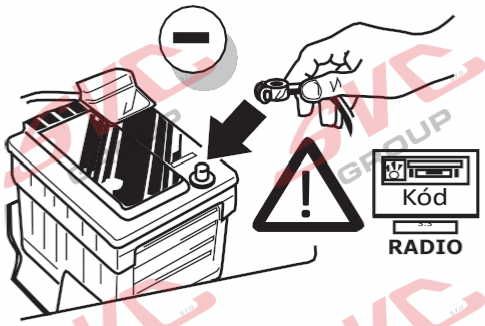

INFO

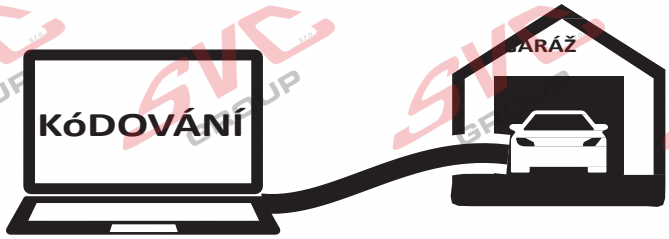


**Poskytovatel diagnostických služeb** a softwaru. Vozidlo, které má být kódováno, musí být podporováno poskytovatelem diagnostických služeb a musí být již implementováno v jeho diagnostické verzi.
Vozidla od modelového roku 2021 jsou vybavena tzv. ochranou diagnostiky vozidla (SFD). Přístup k zabezpečeným řídicím jednotkám palubní sítě musí být zajištěn diagnostickým systémem. Možní poskytovatelé diagnostických služeb: V případě dotazů se prosím obraťte přímo na něj.

## Diagnostická metoda (lokálně offline):

### Upozornění:

Vždy používejte nejnovější verzi diagnostického
V případě dotazů se prosím obraťte přímo na

**-ODIS (str. 28–29)**
**- JIFELINE**

# Duplex-Mode 1 - With Coding (read/write)

## NÁVOD DIAGNOSTICKÉHO KÓDOVÁNÍ SVC GROUP

## CODING WITH ODIS

**Please note:**

The procedure described below for encoding and enabling the trailer mode only serves for a general orientation and can vary greatly depending on the model (motorisation / equipment). If necessary less or further control units will have to be adapted.

**After connecting to ODIS, the "69 trailer function" controller has to be set to encoded in the target installation list.**

The following may be necessary in the further course of work:

***EZE_09* (electronic central electric controller):**
Diagnosis
(possible login code: 31347)
Networking plan
Controller self-diagnosis
Encode
Trailer connection device ›installed
or: hitch_ecu ›installed

**Alternative encoding EZE_09 as follows (MY 2017 >>):**
Self diagnose control unit
Access authorization ›31347
Adjustment
Integration
Trailer control unit > installed

***ZKS_46* (Central module convenience system)**
trailer monitoring ›put on active
trailer control unit ›installed

***SWA_3C* (Lane Change Assist)**
ECU for draw bar ›with ECU for draw bar

***SW2_CF* (Lane Change Assist2)**
ECU for draw bar ›with ECU for draw bar

***SCH_17* (Dash panel insert)**
Trailer ›yes

***RFK_6C* (reverse camera system)**
equipment_ahk ›installed

***STF_74* (chassis control system)**
Trailer ›installed

***EPH_76* (PDC controller)**
Trailer ›trailer device can be removed manually

***DIS_13*** (controller distance control
(possible login code: 20103)
Control module for towing sens ›installed

***Alternative encoding DIS_13* as follows:**
Self diagnose control unit
Access authorization ›20103
Encoding
Binary encoding
**Byte 3**
Binary ›xxxx**1**xxx
**or** Hex ›**+8**
***03 Brake electronics***
Acces authorisation > 61378
Adjustments
Trailer stability >Active

***FFF_A5* (front sensor system controller)**
AAG ›coded

***HDE_6D* (boot lid electronics controller)** Trailer ›installed

***Encoding AST_7E (Driver display unit)*** Encoding
Trailer
➔ on

**Important note on encoding and activating in trailer mode**
The aforementioned settings are carried out in the vehicle's electrical system and saved locally. During general updates for the vehicle software (for example, within the scope of service or repair work), the settings may be overwritten and deleted under certain circumstances. In this case, the trailer mode activation has to be updated again locally after the update. Diagnostic information relating to the trailer mode that may appear during variance comparisons with the data saved in the manufacturer's works, may form the basis of the local activation.

## KÓDOVÁNÍ POMOCÍ ODIS

**Upozornění:**
Níže popsaný postup kódování a aktivace režimu přívěsu slouží pouze jako obecná orientace a může se výrazně lišit podle modelu vozidla (motorizace / výbavy). Podle potřeby může být nutné upravit menší nebo větší počet řídicích jednotek.
Po připojení k ODIS musí být řídicí jednotka „69 - funkce přívěsu" v cílovém seznamu instalace nastavena jako kódovaná.
V dalším průběhu práce může být nutné provést následující:

**EZE_09 (centrální řídicí jednotka palubní elektriky):**
Diagnostika
- možný přístupový kód: 31347
- Síťový plán
- Vlastní diagnostika řídicí jednotky
- Kódování
- Zařízení pro připojení přívěsu > instalováno nebo: hitch_ecu > instalováno
-

**Alternativní kódování EZE_09 (modelový rok 2017 >>):**
Vlastní diagnostika řídicí jednotky
- Oprávnění přístupu > 31347
- Přizpůsobení
- Integrace
- Řídicí jednotka přívěsu > instalována
-

**ZKS_46 (centrální modul komfortního systému)**
Sledování přívěsu > aktivovat
Řídicí jednotka přívěsu > instalována

**SWA_3C (asistent změny jízdního pruhu)**
ECU tažného zařízení > s ECU tažného zařízení

**SW2_CF (asistent změny jízdního pruhu 2)**
ECU tažného zařízení > s ECU tažného zařízení

**SCH_17 (přístrojový panel)**
Přívěs > ano

**RFK_6C (systém zadní kamery)**
equipment_ahk > instalováno

**STF_74 (řídicí systém podvozku)**
Přívěs > instalován

**EPH_76 (řídicí jednotka PDC)**
Přívěs > tažné zařízení lze odejmout ručně

**DIS_13 (řídicí jednotka regulace vzdálenosti)**
Možný přístupový kód: **20103**
Řídicí modul snímání tažného zařízení > instalován

**Alternativní kódování DIS_13:**
Vlastní diagnostika řídicí jednotky
- Oprávnění přístupu > 20103
- Kódování
- Binární kódování
- **Byte 3**
- Binary > xxxx**1**xxx
- nebo Hex > **+8**
-

**03 - Brzdová elektronika**
Oprávnění přístupu > 61378 Přizpůsobení
Stabilizace přívěsu > aktivní

**FFF_A5 (řídicí jednotka předního senzorového systému)**
AAG > kódováno

**HDE_6D (řídicí jednotka elektroniky víka zavazadlového prostoru)**
Přívěs > instalován

**Kódování AST_7E (jednotka displeje řidiče)**
Kódování
Přívěs > zapnuto ON

**Důležité upozornění ke kódování a aktivaci režimu přívěsu**
Výše uvedená nastavení se provádějí v elektrickém systému vozidla a ukládají se lokálně. Při obecných aktualizacích softwaru vozidla (například v rámci servisních nebo opravárenských prací) mohou být tato nastavení za určitých okolností přepsána nebo vymazána. V takovém případě je po aktualizaci nutné aktivaci režimu přívěsu znovu provést lokálně. Diagnostické informace vztahující se k režimu přívěsu, které se mohou objevit při porovnání odchylek s daty uloženými u výrobce, mohou být podkladem pro lokální aktivaci.

## Funkční test

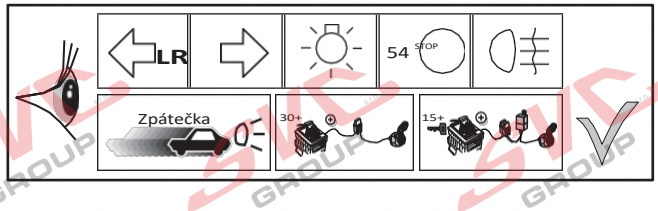


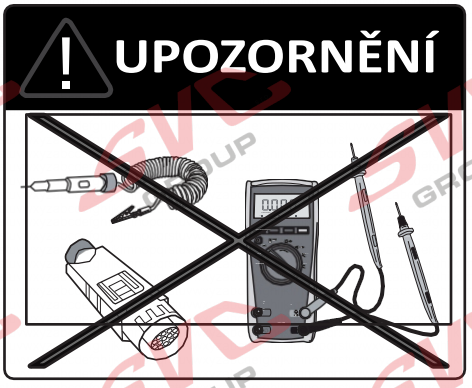


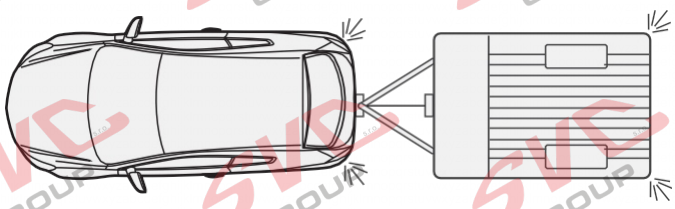

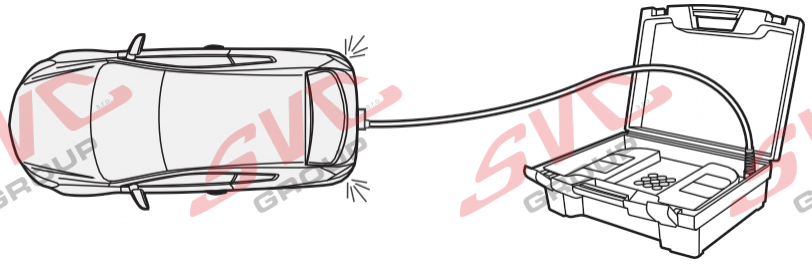

Zkušební zařízení pro

## Duplexní režim 1 – s kódováním (čtení/zápis)

INFO

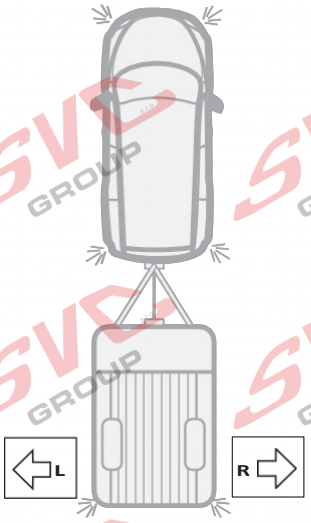


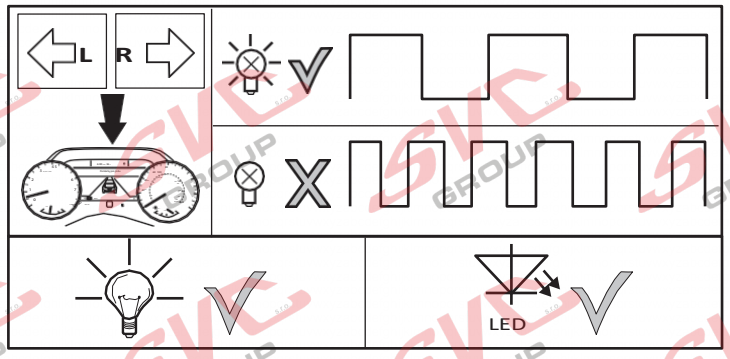


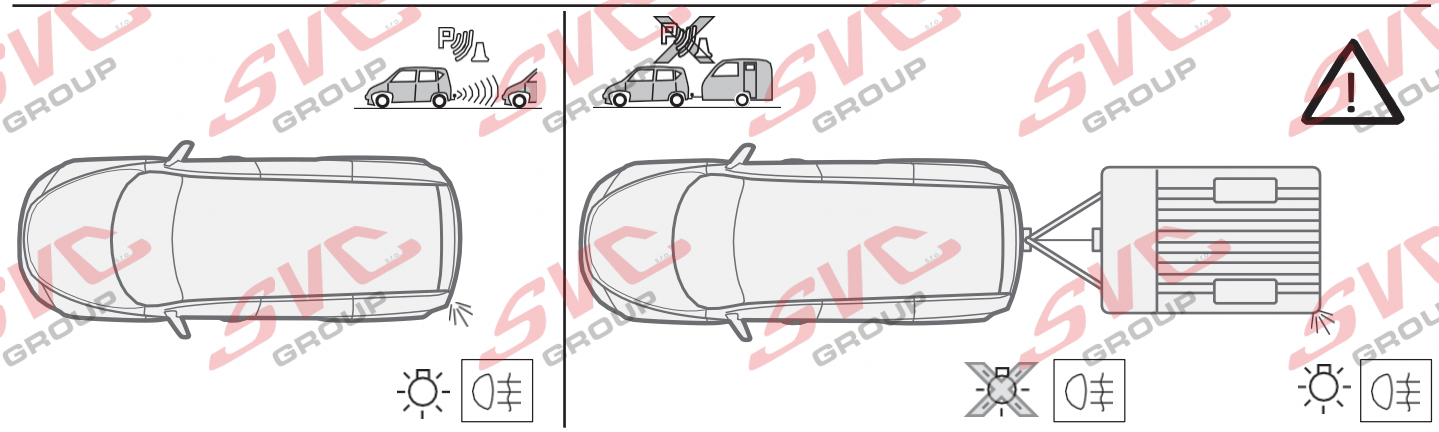

## Duplexní režim 2 – bez kódování (pouze pro čtení)

INFO

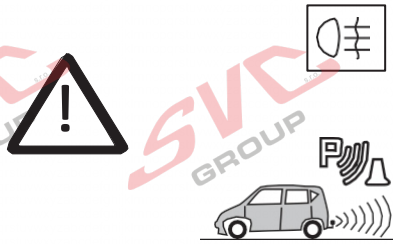

**Omezení zadních mlhových světel není podporováno!**

**PDC je třeba deaktivovat ručně!**

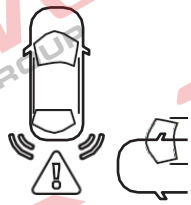

**Systémy pro prevenci zadních kolizí je třeba deaktivovat ručně!**

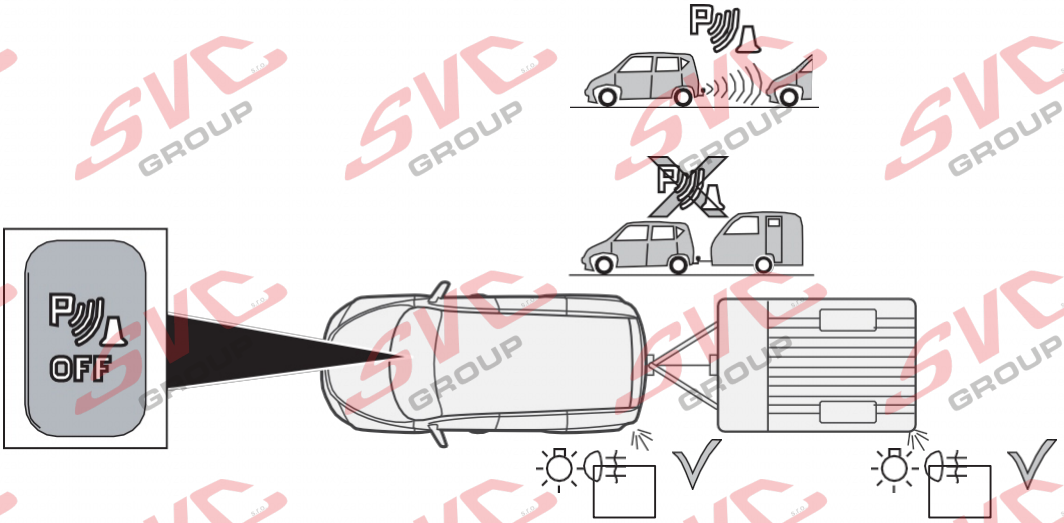


INFO

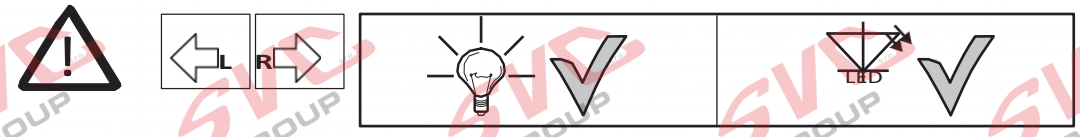


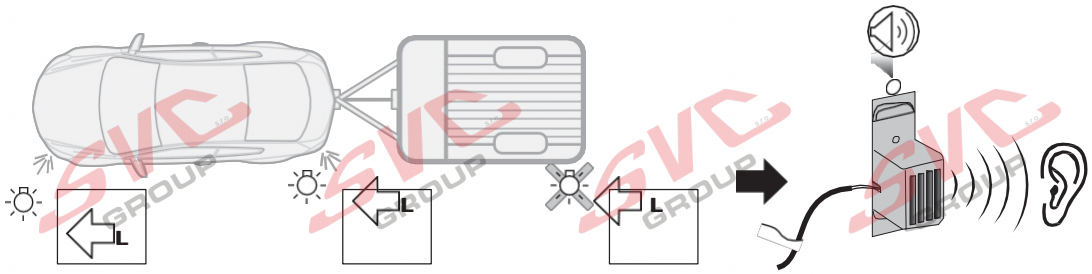

# Jak v případě potřeby změnit režim oboustranného tisku:

INFO

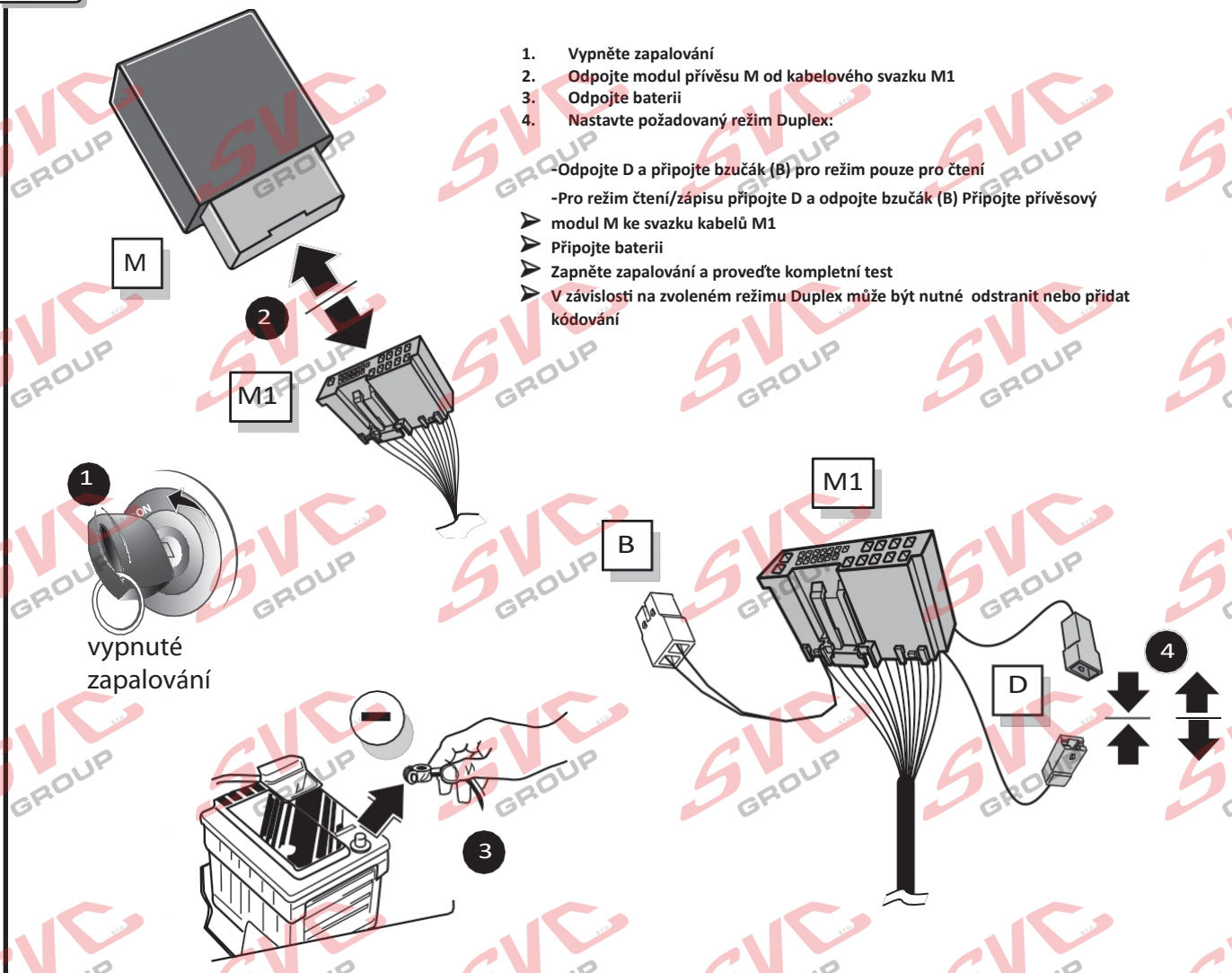


1. Vypněte zapalování
2. Odpojte modul přívěsu M od kabelového svazku M1
3. Odpojte baterii
4. Nastavte požadovaný režim Duplex:

-Odpojte D a připojte bzučák (B) pro režim pouze pro čtení

-Pro režim čtení/zápisu připojte D a odpojte bzučák (B) Připojte přívěsový

- modul M ke svazku kabelů M1
- Připojte baterii
- Zapněte zapalování a proveďte kompletní test
- V závislosti na zvoleném režimu Duplex může být nutné odstranit nebo přidat kódování

INFO

Následující funkce osvětlení
přívěsu **nejsou** podporovány u jiných tažných vozidel **s obvodem denního osvětlení**:

- **Zadní světla**
- **Obrysová světla**
- **Osvětlení poznávací značky**

K aktivaci těchto funkcí musí být **zapnuta obrysová světla nebo potkávací světla**!

.

50

Volitelně

## Adaptér zásuvky

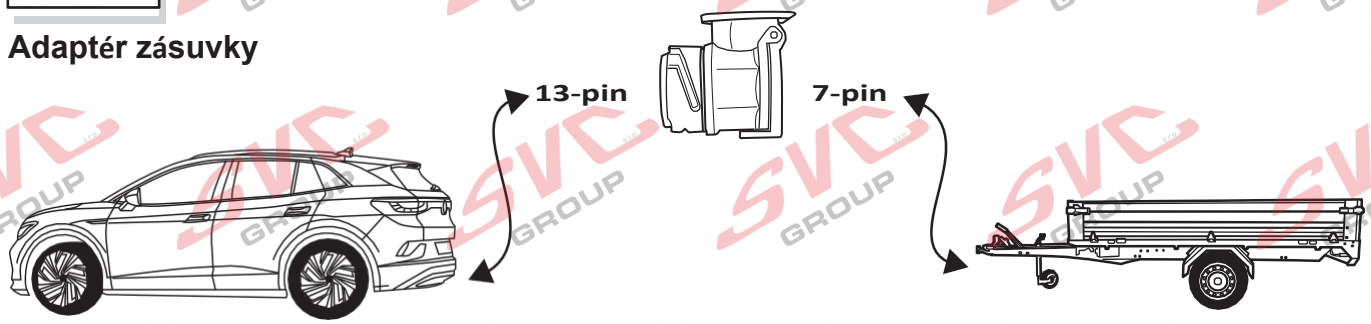


51

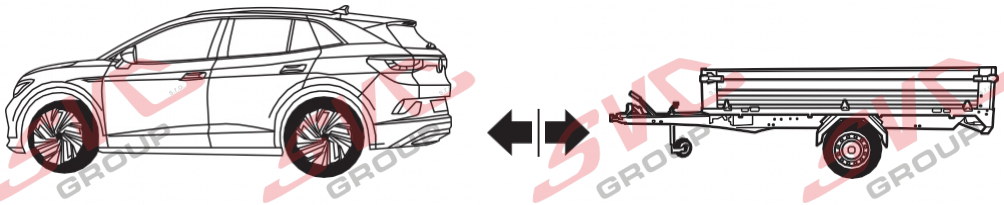

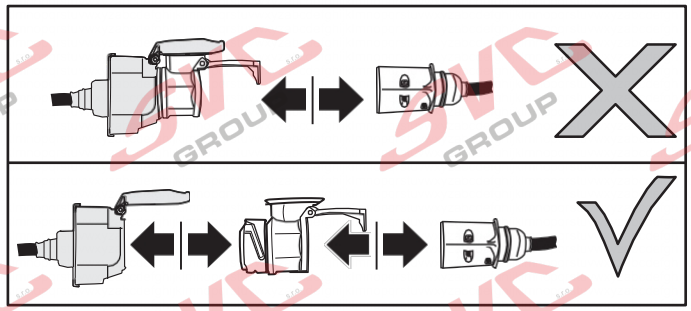

SVC GROUP

INFO

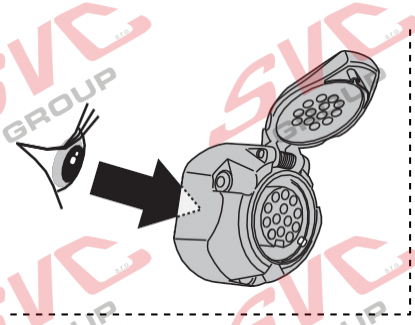

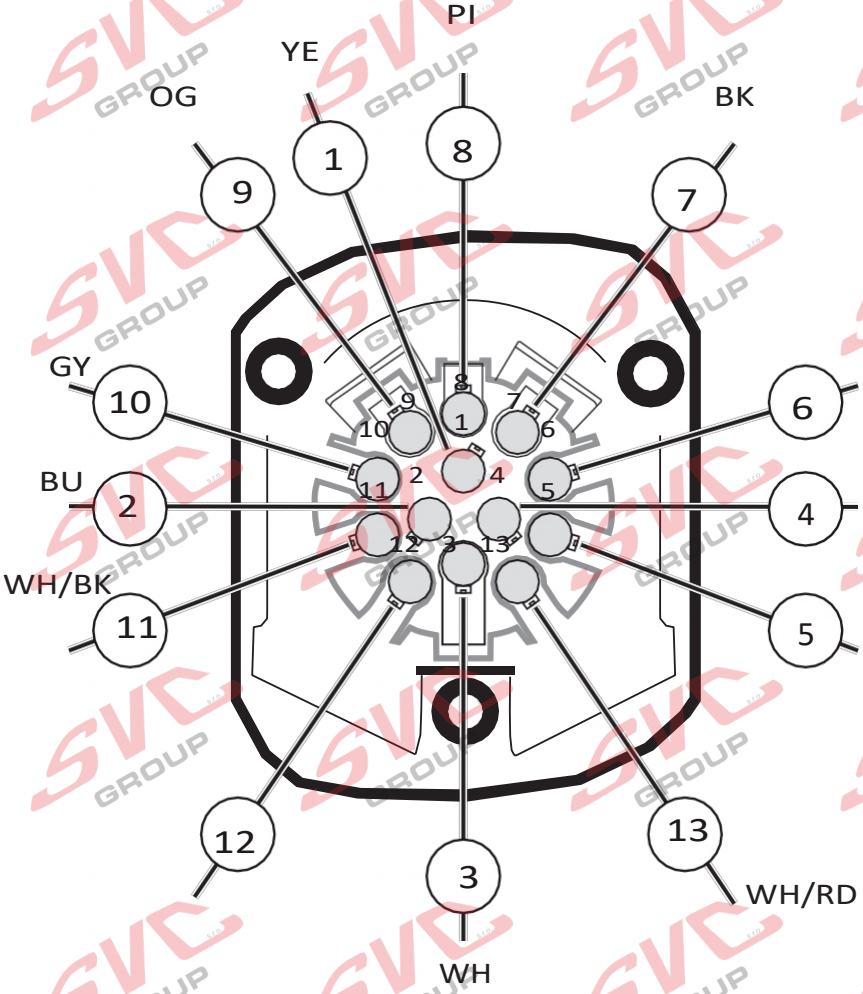


| DIN/ISO 11446 | | | 1–8 | | | STOP | | Zpátečka | 30+ | 15+ | 10 | — | 9 |
|---|---|---|---|---|---|---|---|---|---|---|---|---|---|
| | 1/L | 2 | 3/31 | 4/R | 5/58-R | 6/54 | 7/58-L | 8 | 9 | 10 | 11 | 12 | 13 |
| Pmax | 21 W | 42 W | | 21 W | 52 W | 63 W | 52 W | 42 W | 180 W/15 A | 180 W/15 A | | | |
| | YE | BU | WH | GN | BN | RD | BK | PI | OG | GY | WH/BK | - | WH/RD |

**COLORTABLE**

| | BK | BN | BU | GY | GN | WH | YE | OG | PE | PI | RD |
|---|---|---|---|---|---|---|---|---|---|---|---|
| | Černá | Hnědá | Modrá | Šedá | Zelená | Bílá | Žlutá | oranžová | Fialová | Růžová | Červená |

| SYMBOLY | | SYMBOLY | |
|---|---|---|---|
| 58L | Levé zadní světlo (58-L) | | Odpojit |
| 58R | Pravé zadní světlo (58-R) | | Odpojení PDC |
| 54 STOP | Brzdové světlo (54) / 3. brzdové světlo (54) | | Věnujte pozornost vybrané oblasti |
| L | Směrové světlo vlevo | | K dispozici / obsazeno / v pořádku |
| R | Směrové světlo vpravo | | Není k dispozici / obsazeno / v nepořádku |
| | Zadní mlhová světla | L | Odkazy |
| Zpátečka | Zpátečková světla | R | Vpravo |
| +30 | Trvalý proud / Zásuvka 13P, komora 9 | | Akustická signalizace |
| +15 | nabíjecí kabel / zásuvka 13P, komora 10 | | Pozor / důležitá informace |
| | Přívěs / rozpoznání přívěsu | | Opakovaně použitelné |
| +30 | Trvalý proud / trvalé napájení | | Odpadkový koš |
| +15 | Po zapnutí | | Použití lepicí pásky |
| G | Zem (31) | OPTION | Možnost |
| | Svorku baterie – záporný pól | INFO | Informace |
| | Připojení plusového pólu baterie | | Změřte napětí |
| 20 A | Pojistka / jmenovitý proud 20 ampérů | NO NC COMMON | Normálně otevřené Normálně uzavřené Společný |
| | Reproduktor / výstražný bzučák | | |
| PARK DISTANCE CONTROL | Asistent parkování | | |
| | Spínač / Funkce Původ | | |
| | Propojit | | |

Nevíte si rady? Potřebujete poradit?

# Náš zakaznický servis je vám k dispozici

**+420 491 421 021**

**svc@svcgroup.cz**

TAŽNÁ ZAŘÍZENÍ ®
SVC s.r.o.
GROUP
ORIGINAL

Opravdový specialista a Certifikovaný výrobce tažných zařízení s největším sortimentem v ČR. Rodinná firma s více jak 30letou ověřenou tradicí výroby, prodeje a montáže.

**www.svcgroup.cz**