Tažné zařízení DONGFENG SHINE GS

03/2025->

Originál SVC GROUP s.r.o.

Tažné zařízení
Attelages
ANHÄNGEVORRICHTUNGEN
TOWBARS

SVC GROUP s.r.o.
Vysokov 179, 547 01 Náchod, eská Republika

www.sv cgroup.cz

Katalogové číslo / Catalogue number / Katalognummer / Numero di catalogo:

VTZ1. 001-547

VTZ 1.002-547

VTZ 1.003-547

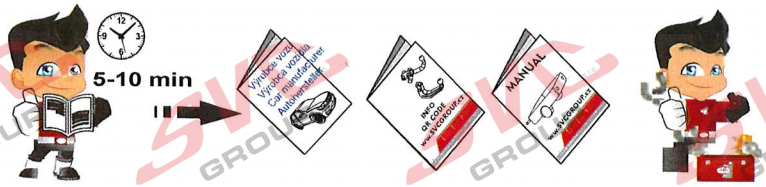

CZ	Pro podrobné montážní instrukce a podmínky výrobku si naskenujte QR kód
SK	Pre podrobné montážne pokyny a podmienky produktu si môžete skenovať QR kód
GB	For detailed installation instructions and product conditions, scan the QR code
DE	Scannen Sie den QR-Code, um detaillierte Installationsanweisungen und Produktbedingungen zu erhalten
FR	Pour des instructions d'installation détaillées et les conditions du produit, scannez le code QR
ITA	Per istruzioni di installazione dettagliate e condizioni del prodotto, eseguire la scansione del codice QR
PL	Aby uzyskać szczegółowe instrukcje dotyczące instalacji i warunki produktu, zeskanuj kod QR
SP	Para obtener instrucciones detalladas de instalación y condiciones del producto, escanee el código QR
NL	Voor gedetailleerde installatie-instructies en productvoorwaarden, scan de QR-code
FIN	Tarkemmat asennusohjeet ja tuotteen ehdot on tarkistettava QR-koodilla
HU	A részletes telepítési utasítások és a termék feltételei között olvassa el a QR kódot
SLO	Za podrobna navodila za namestitev in pogoje izdelka skenirajte kodo QR
RU	Подробные инструкции по установке и условиям продукта отсканируйте QR-код.

e-mail: svc@scvgroup.cz Tel.:+420 491421021 +420 491421022 mob.: +420 603360607

© SVC GROUP s.r.o.

SK - Ťažné zariadenie, GB - Towbars, PL - Haki holownicze, DE - Anhängevorrichtungen, FR - Attelages, SPA - Ganchos, HUN – Vonohorgok, RO - Cârlig de remorcare

Tažné zařízení

DONGFENG SHINE GS

Originál SVC GROUP s.r.o.

03/2025 ->

55R-01-0695.01

95	1 600	D= 8,91
kg	kg	kN

VTZ 1.001-547
VTZ 1.002-547
VTZ 1.003-547

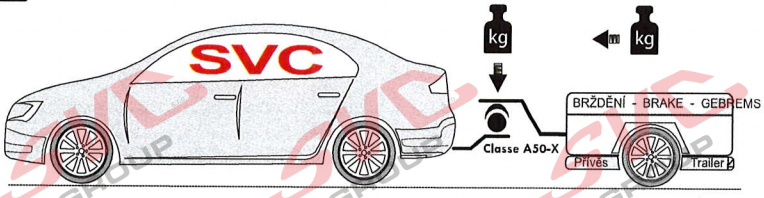

VTZ 1.001-547 VTZ 1.002-547 VTZ 1.003-547

2->2.5 h

Tažné zařízení
Attelages
ANHÄNGEVORRICHTUNGEN
TOWBARS

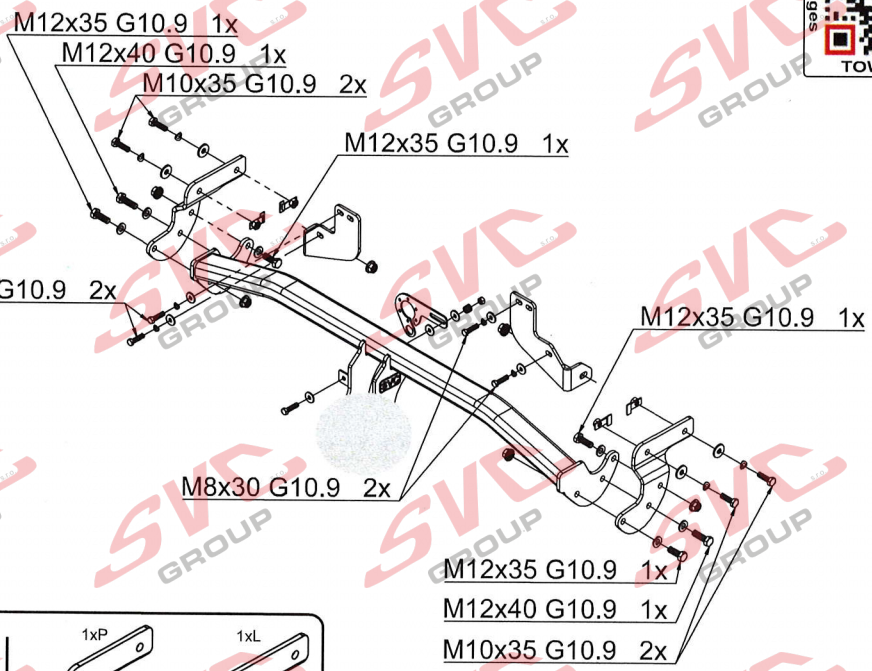

M12x40 G10.9	2x
M12x35 G10.9	4x
M10x35 G10.9	4x
M8x30 G10.9	4x
Ø8	4x
Ø10	4x
Ø12	6x
Ø8	4x
Ø10	4x
M12	6x
	4x

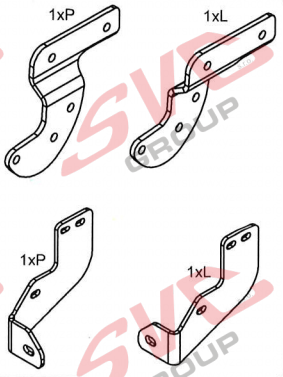

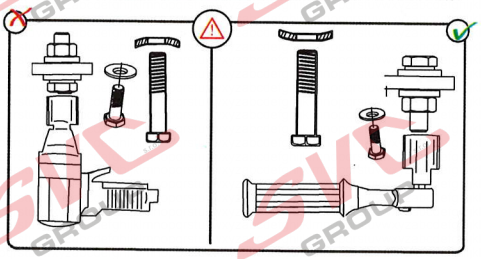

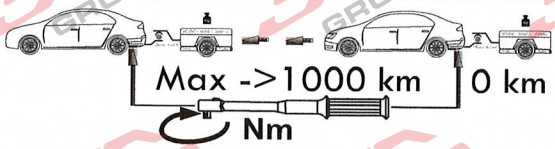

Nm

Pevnost	8,8	10,9	12,9
M6	9,7	14,3	16,1
M8	24,5	35,9	42,0
M10	48,4	71,0	83,0
M12	84,0	123,0	144,0
M14	133,0	196,0	229,0
M16	137,0	307,0	359,0

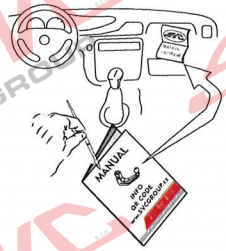

SVC GROUP s.r.o. Průmyslová zóna - 179
547 01 Náchod-ČR
www.svcgroup.cz
e-mail: svc@svcgroup.cz
Tel.:+420 491421021
+420 491421022
mob.: +420 603360607

QR kódem si stáhnete si rozšířeny montážní návod / With QR code you can download the extended assembly instructions

SVC GROUP ©- 09/23

SCAN ME

CS Montážní návod

Pro podrobné montážní instrukce a podmínky výrobku si naskenujte QR kód

1. Uvolněte spodní příchytky nárazníku a na levé straně povolte uhlíkový ltr. Z úchytných bodů na nosnících odlepte záslepky.
2. Do otvorů vsuňte karosářské matice M10 a zajistěte. Namontujte pravý a levý bok tažného zařízení šrouby M10x35 (10.9) přes velkoplošné podložky. Nedotahujte.
3. Odšroubujte z výztuhy 2 šrouby na obou stranách a přichyťte šrouby M8x10 (10.9) pravou a levou příložku. Lehce přitáhněte.
4. Za pomoci druhé osoby vsuňte hlavní nosník pod nárazník a mezi bok a příložku. Přichyťte v místě příložky šrouby M12x40 (10.9) a 4 šrouby M12x35 (10.9).
5. Vše řádně vyrovnejte a dotáhněte dle utahovacích momentů. Přichyťte zpět uhlíkový ltr a spodní část nárazníku.

EN Installation instructions

For detailed installation instructions and product conditions, scan the QR code

1. Loosen the lower bumper clips and loosen the carbon lter on the left side. Peel the caps from the mounting points on the beams.
2. Insert the M10 body nuts into the holes and secure. Fit the right and left side of the towbar with M10x35 (10.9) bolts through the large washers. Do not tighten.
1. Unscrew the 2 screws on both sides from the brace and attach the right and left tabs with M8x10 (10.9) screws. Tighten lightly.
2. With the help of a second person, slide the main beam under the bumper and between the side and the tab. Attach M12x40 (10.9) bolts and 4 M12x35 (10.9) bolts at the location of the tab.
3. Align everything properly and tighten according to the tightening torques. Reattach the carbon lter and the lower part of the bumper.

SK Montážny návod

Pre podrobné montážne pokyny a podmienky produktu si môžete skenovať QR kód

1. azrahljajte spodnje sponke odbijača in sprostite ogleni lter na levi strani. S pritrdilnih točk na nosilcih odlepite pokrovčke.
2. V luknje vstavite matice za karoserijo M10 in jih pritrdite. 3. Desno in levo stran vlečne kljuke pritrdite z vijaki M10x35 (10,9) skozi velike podložke. Ne zategujte.
3. Odvijte 2 vijaka na obeh straneh od nosilca in pritrdite desni in levi jeziček z vijaki M8x10 (10,9). Rahlo privijte.
4. S pomočjo druge osebe potisnite glavni nosilec pod odbijač ter med stranico in jeziček. Na mesto zavihka pritrdite vijake M12x40 (10,9) in 4 vijake M12x35 (10,9).
5. Vse skupaj pravilno poravnajte in zategnite v skladu z zategovalnimi momenti. Ponovno pritrdite ogleni lter in spodnji del odbijača.

DE Montageanleitung

Scannen Sie den QR-Code, um detaillierte Installationsanweisungen und Produktbedingungen zu erhalten

1. die unteren Stoßfängerklammern lösen und den Kohlelter auf der linken Seite abnehmen. Ziehen Sie die Kappen von den Befestigungspunkten an den Trägern ab.
2. Setzen Sie die M10-Muttern in die Löcher ein und befestigen Sie sie. Montieren Sie die rechte und linke Seite der Anhängerkupplung mit M10x35 (10.9) Schrauben durch die großen Unterlegscheiben. Nicht festziehen.
3. Die 2 Schrauben auf beiden Seiten von der Strebe abschrauben und die rechte und linke Lasche mit M8x10 (10.9) Schrauben befestigen. Leicht anziehen.
4. Schieben Sie den Hauptträger mit Hilfe einer zweiten Person unter den Stoßfänger und zwischen die Seite und die Lasche. M12x40 (10.9)-Schrauben und 4 M12x35 (10.9)-Schrauben an der Stelle der Lasche anbringen.
5. Richten Sie alles richtig aus und ziehen Sie es mit den angegebenen Anzugsdrehmomenten fest. Bringen Sie den Kohlelter und den unteren Teil des Stoßfängers wieder an.

PL Instrukcja montażu

Aby uzyskać szczegółowe instrukcje instalacji i warunki produktu, zeskanuj kod QR

1. poluzować dolne zaciski zderzaka i odkręcić ltr węglowy po lewej stronie. Zdejmij zaślepki z punktów mocowania na belkach.
2. Włożyć nakrętki M10 w otwory i zabezpieczyć. Zamontować prawą i lewą stronę haka holowniczego za pomocą śrub M10x35 (10,9) przez duże podkładki. Nie dokręcać.
3. Odkręć 2 śruby po obu stronach wspornika i zamocuj prawy i lewy zaczep za pomocą śrub M8x10 (10,9). Lekko dokręcić.
4. Z pomocą drugiej osoby wsuń belkę główną pod zderzak i między bok a zakładkę. Zamocować śruby M12x40 (10,9) i 4 śruby M12x35 (10,9) w miejscu zakładki.
5. Wyrównaj wszystko prawidłowo i dokręć zgodnie z momentami dokręcania. Ponownie zamontować ltr węglowy i dolną część zderzaka.

FR Notice de montage

Pour des instructions d'installation détaillées et les conditions du produit, scan ez le code QR

1. Desserrer les clips du pare-chocs inférieur et détacher le ltre à charbon sur le côté gauche. Retirez les capuchons des points de xation sur les poutres.
2. Insérez les écrous de carrosserie M10 dans les trous et xez-les. Fixez les côtés droit et gauche de la barre de remorquage avec des boulons M10x35 (10.9) à travers les grandes rondelles. Ne pas serrer.
3. Dévissez les 2 vis de chaque côté du support et xez les pattes droite et gauche avec des vis M8x10 (10.9). Serrer légèrement.
4. Avec l'aide d'une deuxième personne, faites glisser la poutre principale sous le pare-chocs et entre le côté et la languette. Fixez des boulons M12x40 (10,9) et 4 boulons M12x35 (10,9) à l'emplacement de la languette.
5. Alignez tout correctement et serrez selon les couples de serrage. Fixez à nouveau le ltre à charbon et la partie inférieure du pare-chocs.

SVC GROUP s.r.o. Průmyslová zóna - 179 547 01 Náchod-ČR www.svcgroup.cz e-mail: svc@svcgroup.cz Tel.:+420 491421021 +420 491421022 mob.: +420 603360607

QR kódem stáhnete rozšířeny montážní návod / Verwenden Sie den QR-Code, um die erweiterte Montageanleitung herunterzuladen

SVC GROUP © 05/19

11.

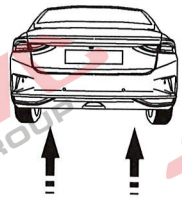

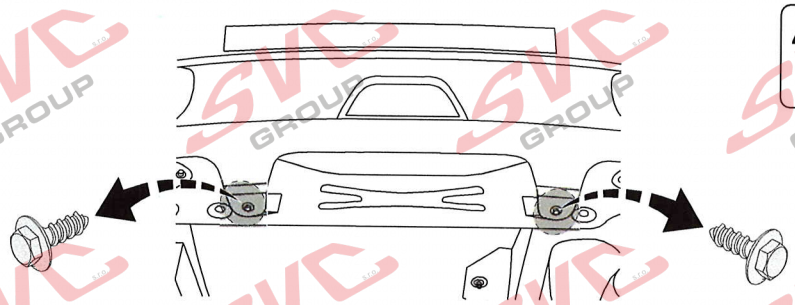

12.

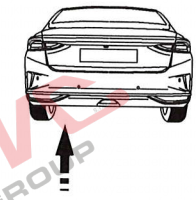

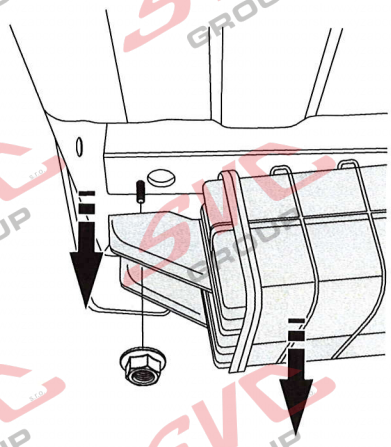

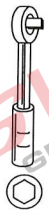

13.

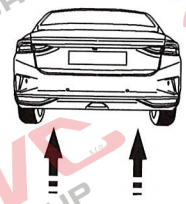

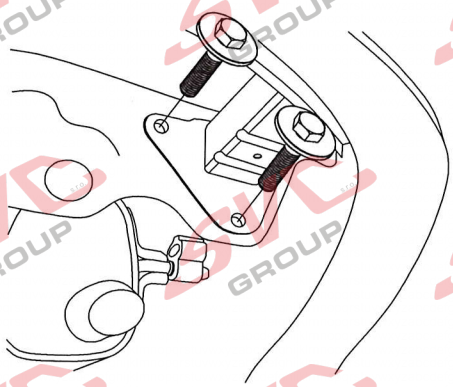

13

14.

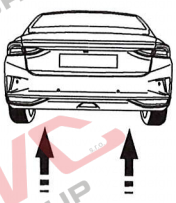

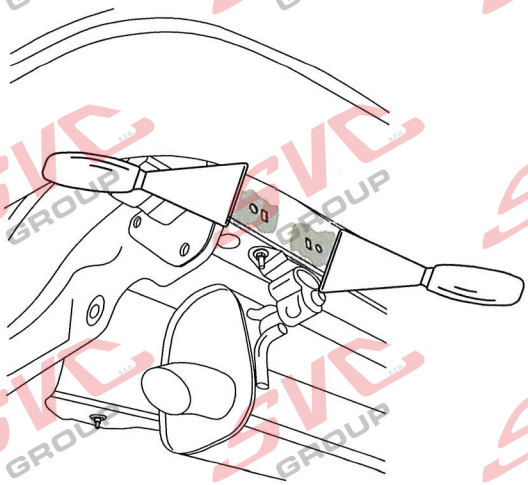

SVC GROUP ©- 15/2020

SVC GROUP s.r.o. Průmyslová zóna - 179 547 01 Náchod-ČR www.svcgroup.cz e-mail: svc@svcgroup.cz Tel.:+420 491421021 +420 491421022 mob.: +420 603360607

QR kódem stáhnete rozšířeny montážní návod / Met QR-code kunt u de uitgebreide montage-instructies downloaden

SVC GROUP ©- 05/19

15.

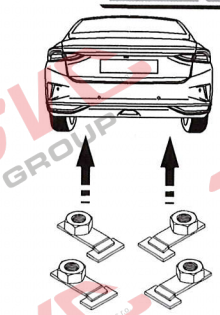

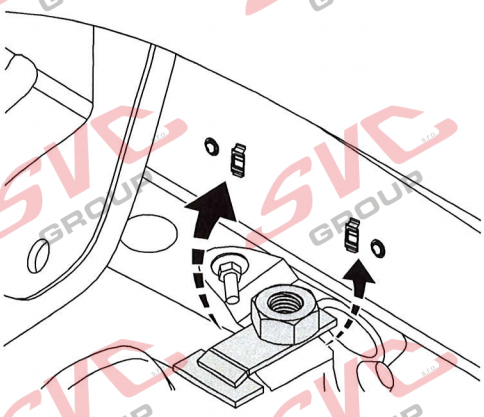

SCAN ME

16.

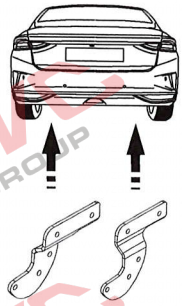

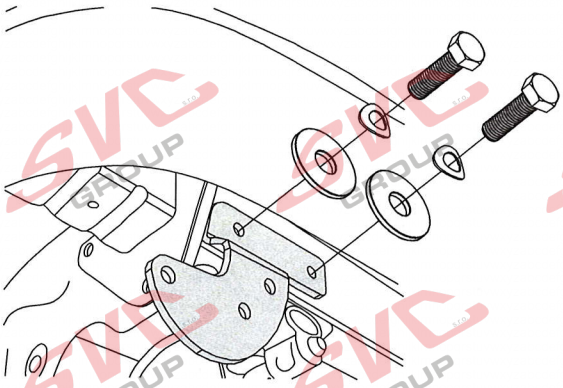

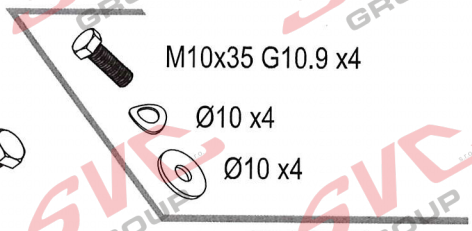

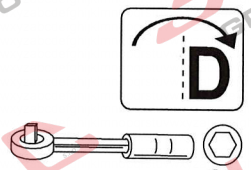

17.

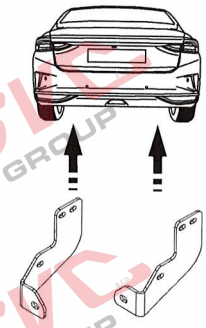

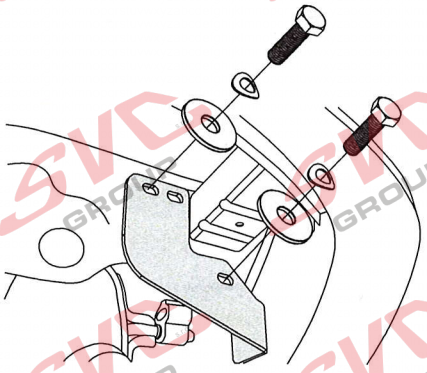

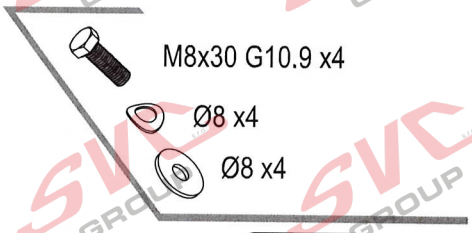

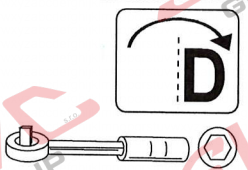

18.

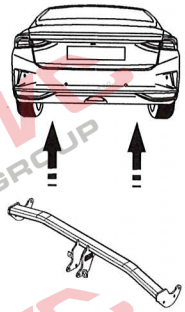

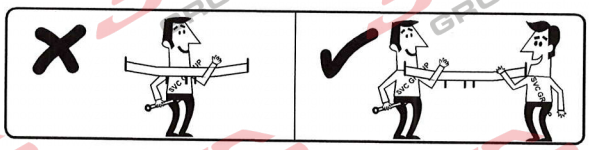

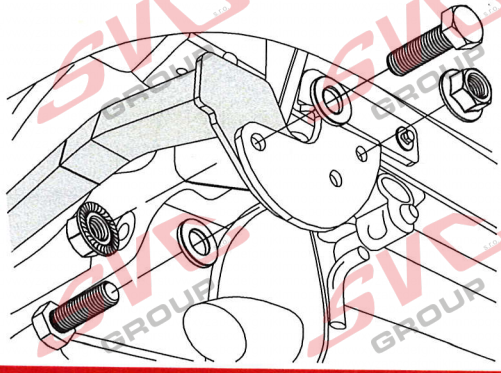

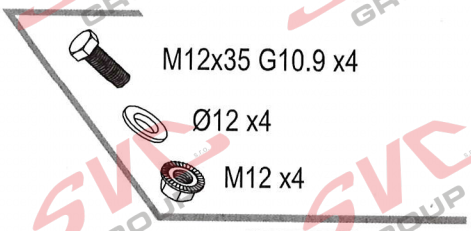

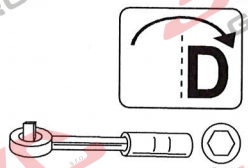

SVC GROUP ©- 15/2020

SVC GROUP s.r.o. Průmyslová zóna - 179 547 01 Náchod-ČR www.svcgroup.cz e-mail: svc@svcgroup.cz Tel.:+420 491421021 +420 491421022 mob.: +420 603360607

QR kódem stáhnete rozšířeny montážní návod / Met QR-code kunt u de uitgebreide montage-instructies downloaden

SVC GROUP ©- 05/19

19

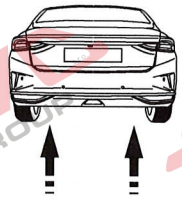

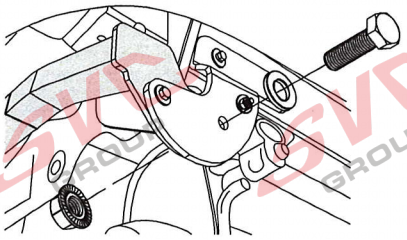

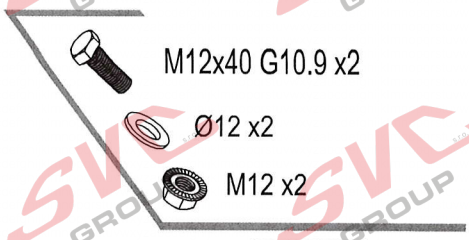

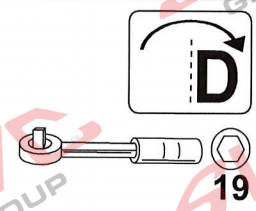

20.

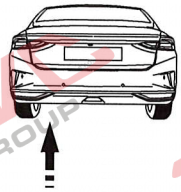

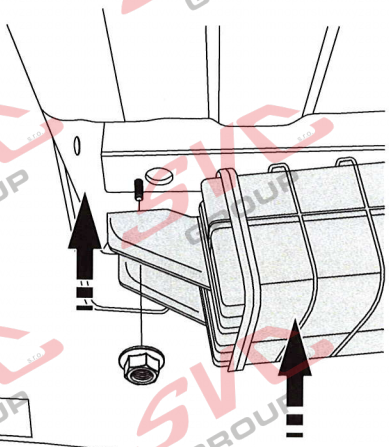

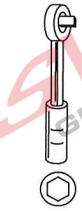

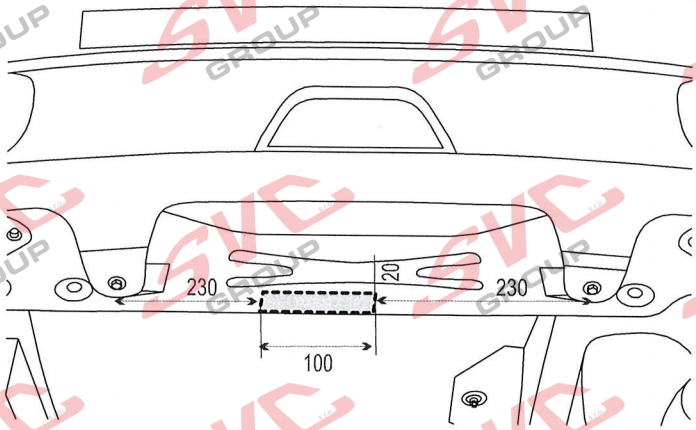

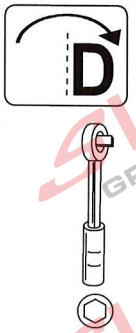

11.

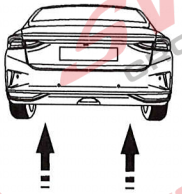

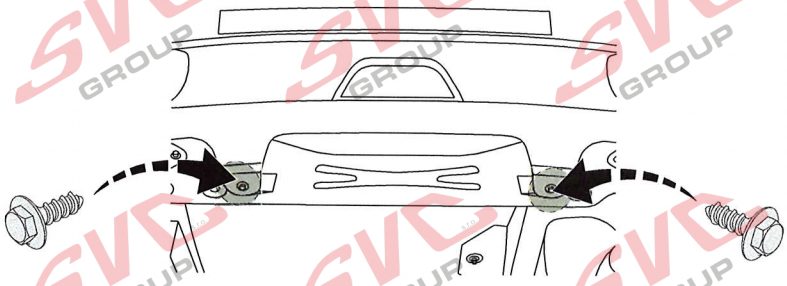

SVC GROUP ©- 15/2020

SVC GROUP s.r.o. Průmyslová zóna - 179 547 01 Náchod-ČR www.svcgroup.cz e-mail: svc@svcgroup.cz Tel.:+420 491421021 +420 491421022 mob.: +420 603360607

QR kódem stáhnete rozšířeny montážní návod / Met QR-code kunt u de uitgebreide montage-instructies downloaden

SVC GROUP ©- 05/19

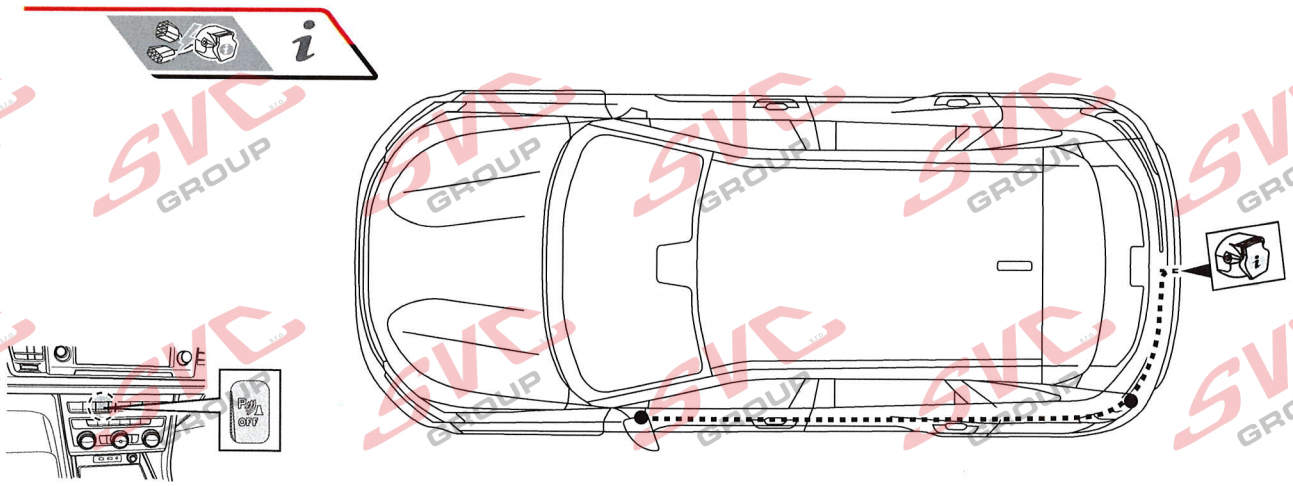

Informace pro odpojování couvacích senzorů PDC pro tažné zařízení

Vypínač pro vypínání couvacích senzoru PCD je umístněný na palubní desce vozu.

Nemusíte tedy pracně na elektro instalaci vozu napojovat odpojování couvacích senzorů PDC a zpětných kamer od elektro přípojky tažných zařízení.

Pokud chcete senzory vypnout, použijte vypínač na palubní desce.

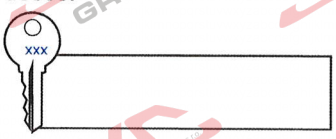

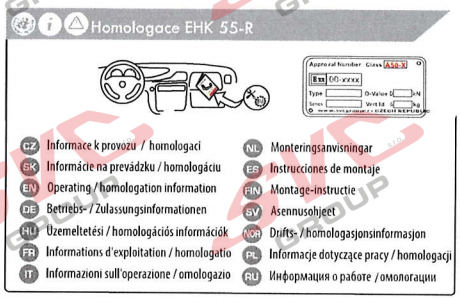

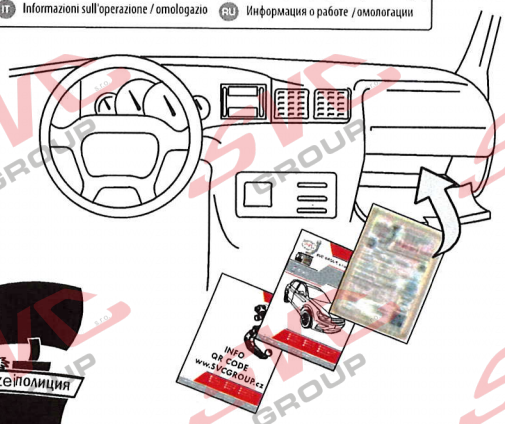

SVC GROUP

Děkuje za důvěru / Ďakuje za dôveru
Thank you for your trust / Danke Für dein Vertrauen
Merci pour votre conance / Grazie per la tua ducia
Tankewol foar jo fertrouwen / Спасибо за ваше доверие

Registrace / Registrácia
Registration / Registrierung
Inscription / Registrazione
Rekisteröinti / Регистрация

SVC GROUP ©- 15/2020

SVC GROUP s.r.o. Průmyslová zóna - 179 547 01 Náchod-ČR
www.svcgroup.cz
e-mail: svc@svcgroup.cz
Tel.:+420 491421021
+420 491421022
mob.: +420 603360607

QR kódem stáhnete rozšířeny montážní návod / QR kódom stiahn te rozšírené montážny návod

SVC GROUP ©- 05/19

SCAN ME

PDF

T-1

CZ Informace k provozu / homologaci

Výrobek je vyráb ný dle platných norem EHK-55 R pro prodej ve státech EU. Informace pro použití, provoz a záruky pro tažné za ízení naleznete na našem webu, www.svcgroup.cz
Technické informace > Tažné za ízení > Všeobecné podmínky použití výrobku. Nebo si je stáhn te aplikace p es p ilo ený QR-cod
Sou ástí dod ky tažného za ízení je dodán TYPOVÝ LIST. Tento typový list slouží pro zapsání výrobku do technického pr kazu vozidla, a obsahuje základní podmínky pro použití výrobku.
Typový list slouží i jako záru ní list proto jej uschovejte v dokumentaci vozidla.

SK Informácie na prevádzku / homologáciu

Výrobok je vyrábaný pod a platných noriem EHK-55 R pre predaj v štátoch EÚ. Informácie pre použitie, prevádzku a záruky pre ažné zariadenie nájdete na našom webe, www.svcgroup.cz
Technické informácie > ažné zariadenie > Všeobecné podmienky použitia výrobku. Alebo si ich stiahnite aplikácie cez priložený QR-cod
Sú ás ou dod ky ažného zariadenia je dodaný TYPOVÝ LIST. Tento typový list slúži pre zapísanie výrobku do technického preukazu vozidla, a obsahuje základné podmienky použitia výrobku.
Typový list slúži aj ako záru ný list preto ho uschovajte v dokumentácii vozidla.

EN Operating / homologation information

The product is manufactured according to the applicable EHK-55 R standards for sale in EU countries. Information on the use, operation and warranties for the towbar can be found on our website, www.svcgroup.com
Technical information> Towing hitch> General conditions of use. Or download them via QR-cod
The towing device is supplied with a TYPE SHEET. This data sheet is used to enter the product in the vehicle registration document and contains the basic conditions for use of the product.
The data sheet also serves as a warranty press, so keep it in the vehicle documentation.

DE Betriebs / Zulassungsinformationen

Das Produkt wird gemäß den geltenden EHK-55 R-Standards für den Verkauf in EU-Ländern hergestellt. Informationen zu Verwendung, Betrieb und Gewährleistung der Anhängerkupplung finden Sie auf unseer Website www.svcgroup.com
Technische Informationen> Anhängerkupplung> Allgemeine Nutzungsbedingungen. Oder laden Sie sie per QR-Code herunter
Die Anhängevorrichtung wird mit einem TYPENBLATT geliefert. Dieses Datenblatt dient zur Eintragung des Produkts in das Kfz-Kennzeichen und enthält die Grundbedingungen für die Verwendung des Produkts. Das Datenblatt dient auch als Garantiepresse. Bewahren Sie es daher in der Fahrzeugdokumentation auf.

HU Üzemeltetési / homologációs információk

Das Produkt wird gemäß den geltenden EHK-55 R-Standards für den Verkauf in EU-Ländern hergestellt. Informationen zu Verwendung, Betrieb und Gewährleistung der Anhängerkupplung finden Sie auf unseer Website www.svcgroup.com
Technische Informationen> Anhängerkupplung> Allgemeine Nutzungsbedingungen. Oder laden Sie sie per QR-Code herunter
Die Anhängevorrichtung wird mit einem TYPENBLATT geliefert. Dieses Datenblatt dient zur Eintragung des Produkts in das Kfz-Kennzeichen und enthält die Grundbedingungen für die Verwendung des Produkts. Das Datenblatt dient auch als Garantiepresse. Bewahren Sie es daher in der Fahrzeugdokumentation auf.

FR Informations d'exploitation / homologation

Le produit est fabriqué conformément aux normes EHK-55 R applicables pour la vente dans les pays de l'UE. Des informations sur l'utilisation, le fonctionnement et les garanties de l'attelage sont disponibles sur notre site Web, www.svcgroup.com.
Informations techniques> Attelage de remorquage> Conditions générales d'utilisation. Ou téléchargez-les via QR-cod
Le dispositif de remorquage est fourni avec une feuille de type. Cette fiche echnique est utilisée pour entrer le produit dans le cerrtifi t d'immatriculation du véhicule et contient les conditions de base pour l'utilisation du produit. La fiche echnique sert également de presse de garantie, conservez-la dans la documentation du véhicule.

IT Informazioni sull'operazione / omologazione

Il prodotto è fabbricato secondo le norme EHK-55 R applicabili in vendita nei paesi dell'UE. Informazioni sull'uso, il funzionamento e le garanzie per il gancio di traino sono disponibili sul nostro sito Web www.svcgroup.com
Informazioni tecniche> Gancio di traino> Condizioni generali d'uso. Oppure scaricali tramite QR-cod
Il dispositivo di rimorchio viene fornito con una SCHEDA TIPO. Questa scheda tecnica viene utilizzata per inserire il prodotto nel certificto di immatricolazione del veicolo e contiene le condizioni di base per l'uso del prodotto. La scheda tecnica funge anche da pressa di garanzia, quindi conservala nella documentazione del veicolo.

SVC GROUP s.r.o. Průmyslová zóna - 179
547 01 Náchod-ČR
www.svcgroup.cz
e-mail: svc@svcgroup.cz
Tel.:+420 491421021
+420 491421022
mob.: +420 603360607

QR kódem si stáhnete si rozšířeny montážní návod / With QR code you can download the extended assembly instructions

SVC GROUP ©- 09/23

CZ Pozor informace k záruce
SK Pozor informácie k záruke
EN Note the warranty information
DE Beachten Sie die Garantieinformation
HU Vegye gyelembe a jótállási információkat
FR Notez les informations de garantie
IT Nota le informazioni sulla garanzia
NL Let op de garantie-informatie
ES Atención
FIN Huomio
PL Uwaga
RU Внимание

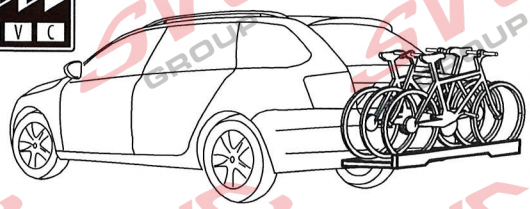

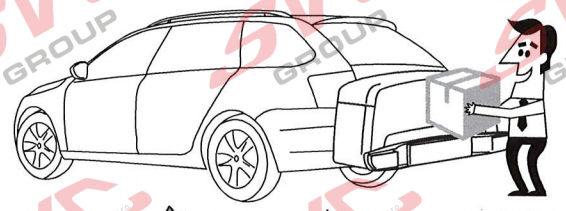

VTZ 1.001-547
VTZ 1.003-547

VTZ 1.002-547

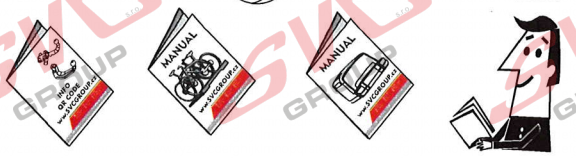

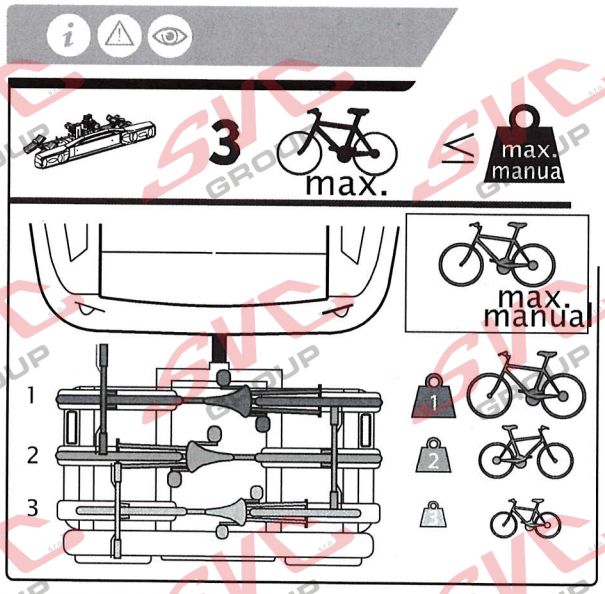

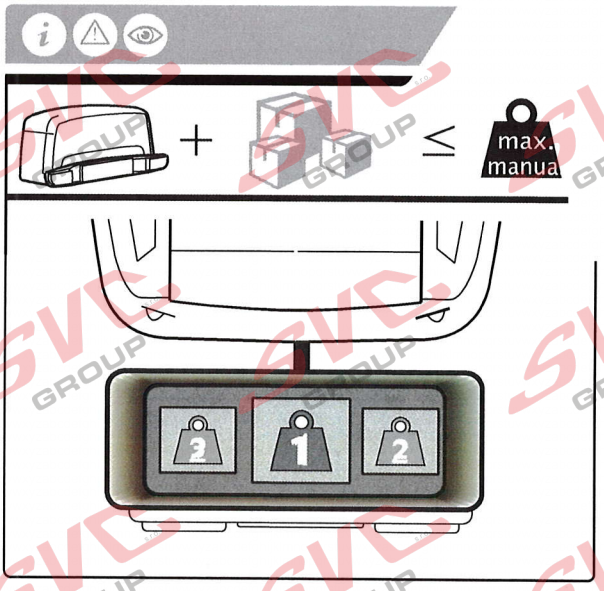

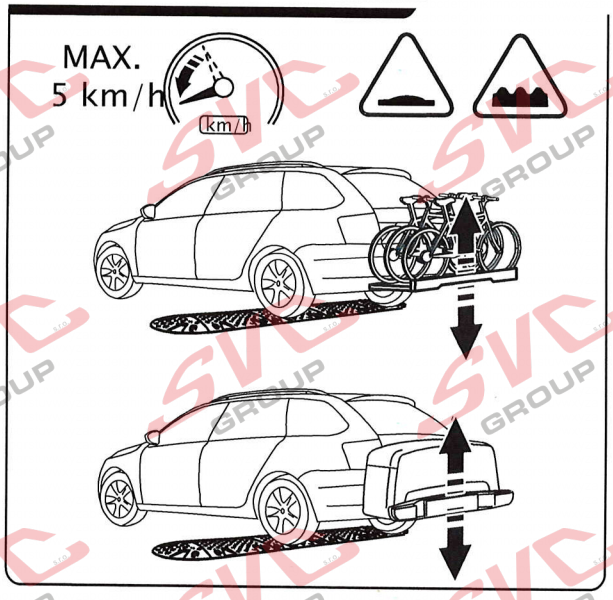

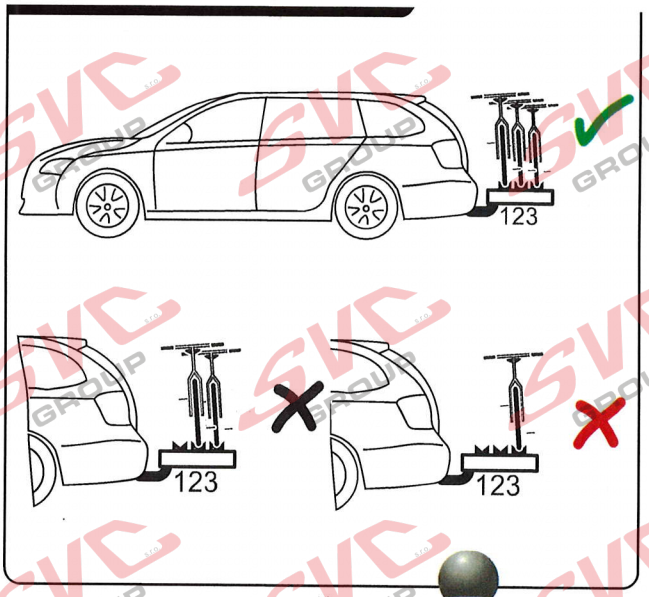

Vysokov 179
547 01 Náchod, Česká Republika

+420 603 360 607 +420 491421021

www.svcgroup.cz

SVC GROUP © 09-2019-1

Service Vitver Centrum

SCAN ME

NL Monteringsanvisningar

Het product is vervaardigd volgens de toepasselijke EHK-55 R-normen voor verkoop in EU-landen. Informatie over het gebruik, de werking en de garanties voor de trekhaak vindt u op onze website, www.svcgroup.com *Technische informatie> Trekhaak> Algemene gebruiksvoorwaarden*. Of download ze via QR-cod
Het sleepapparaat wordt geleverd met een TYPE BLAD. Dit gegevensblad wordt gebruikt om het product in het voertuigregistratiedocument in te voeren en bevat de basisvoorwaarden voor het gebruik van het product. Het gegevensblad dient ook als garantiepers, dus bewaar het in de voertuigdocumentatie.

ES Instrucciones de montaje

El producto se fabrica de acuerdo con los estándares EHK-55 R aplicables para la venta en países de la UE. Puede encontrar información sobre el uso, el funcionamiento y las garantías de la barra de remolque en nuestro sitio web, www.svcgroup.com *Información técnica> Enganche de remolque> Condiciones generales de uso*. O descárguelos a través de QR-cod
El dispositivo de remolque se suministra con una HOJA DE TIPO. Esta hoja de datos se utiliza para ingresar el producto en el documento de registro del vehículo y contiene las condiciones básicas para el uso del producto. La hoja de datos también sirve como una prensa de garantía, por lo tanto, consérvela en la documentación del vehículo.

FIN Montage-instructie

Tuote on valmistettu EU-maissa myytävien EHK-55 R -standardien mukaisesti. Tietoja vetokoukun käytöstä, käytöstä ja takuista löytyy verkkosivuiltamme www.svcgroup.com *Tekniset tiedot> Vetokoukku> Yleiset käyttöolosuhteet*. Tai lataa ne QR-koodin kautta
Hinauslaite toimitetaan TYYPPI-ARKKI. Tätä lomaketta käytetään tuotteen syöttämiseen ajoneuvon rekisteröintitodistukseen, ja se sisältää tuotteen käytön perusedellytykset. Tietolomake toimii myös takuupuristimena, joten säilytä se ajoneuvon dokumenteissa.

SL

Izdelek je izdelan po veljavnih standardih EHK-55 R za prodajo v državah EU. Informacije o uporabi, delovanju in garancijah za vle éno plošč é najdete na našem spletnem mestu www.svcgroup.com *Tehni éni podatki> Vle éna kljuka> Splošni pogoji uporabe*. Ali pa jih prenesite preko QR-kod
Vle éna napava je opremljena s TIPNIM LISTOM. Ta podatkovni list se uporablja za vnos izdelka v registracijski dokument vozila in vsebuje osnovne pogoje za uporabo izdelka. Podatkovni list služi tudi kot garancijski tisk, zato ga hranite v dokumentaciji vozila.

NOR Drifts- / homologasjonsinformasjon

Produktet er produsert i henhold til gjeldende EHK-55 R standarder for salg i EU-land. Informasjon om bruk, drift og garantier for tilhengerfeste finner du på år hjemmeside, www.svcgroup.com
Teknisk informasjon> Tilhengerfeste> Generelle bruksbetingelser. Eller last dem ned via QR-koding
Taueanordningen leveres med TYPEBLAD. Dette databladet brukes til å oppgi produktet i kjøretøyets registreringsbevis og inneholder de grunnleggende betingelsene for bruk av produktet. Databladet fungerer også som garantipresse, så hold det i bilens dokumentasjon.

PL Informacje dotyczące pracy / homologacji

Produkt jest wytwarzany zgodnie z obowi ązuj ącymi normami EHK-55 R na sprzeda'' w krajach UE. Informacje na temat u''ytkowania, obsługi i gwarancji na hak holowniczy mo''na znale'5 na naszej stronie internetowej www.svcgroup.com *Informacje techniczne> Zaczep holowniczy> Ogólne warunki u>Oytkwania*. Lub pobierz je za pomoc ą kodu QR
Urz ądzenie holownicze jest dostarczane z ARKUSZEM TYPU. Ta karta danych słu''y do wpisania produktu do dokumentu rejestracyjnego pojazdu i zawiera podstawowe warunki u''ytkowania produktu. Karta danych słu''y równie'' jako prasa gwarancyjna, dlatego przechowuj j ą w dokumentacji pojazdu.

RU Информация о работе / омологации

El producto se fabrica de acuerdo con los estándares EHK-55 R aplicables para la venta en países de la UE. Puede encontrar información sobre el uso, el funcionamiento y las garantías de la barra de remolque en nuestro sitio web, www.svcgroup.com
Información técnica> Enganche de remolque> Condiciones generales de uso. O descárguelos a través de QR-cod
El dispositivo de remolque se suministra con una HOJA DE TIPO. Esta hoja de datos se utiliza para ingresar el producto en el documento de registro del vehículo y contiene las condiciones básicas para el uso del producto. La hoja de datos también sirve como una prensa de garantía, por lo tanto, consérvela en la documentación del vehículo.

SVC GROUP s.r.o. Průmyslová zóna - 179
547 01 Náchod-ČR
www.svcgroup.cz
e-mail: svc@svcgroup.cz
Tel.:+420 491421021
+420 491421022
mob.: +420 603360607
QR kódem si stáhnete si rozšířeny montážní návod / With QR code you can download the extended assembly instructions
SVC GROUP ©- 09/23

ES Manual de montaje

Para obtener instrucciones detalladas de instalación y condiciones del producto, escanee el código Q

1. Aoje los clips inferiores del parachoques y suelte el ltro de carbón del lado izquierdo. Despegue las tapas de los puntos de montaje en los largueros.
2. Introduzca las tuercas M10 en los oricios y fíjelas. 3. Fije los lados derecho e izquierdo del enganche de remolque con tornillos M10x35 (10,9) a través de las arandelas grandes. No los apriete.
3. Desenrosque los 2 tornillos de ambos lados del tirante y je las lengüetas derecha e izquierda con tornillos M8x10 (10,9). Apriete ligeramente.
4. Con la ayuda de una segunda persona, deslice la viga maestra por debajo del parachoques y entre el lateral y la lengüeta. Coloque tornillos M12x40 (10,9) y 4 tornillos M12x35 (10,9) en el lugar de la lengüeta.
5. Alinee todo correctamente y apriételo según los pares de apriete. 6. Vuelva a montar el ltro de carbón y la parte inferior del parachoques.

IT Istruzioni dimontaggio per la

Per istruzioni di installazione dettagliate e condizioni del prodotto, eseguire la scansione del codic

1. Allentare i fermi inferiori del paraurti e allentare il ltro al carbonio sul lato sinistro. Staccare i tappi dai punti di montaggio sulle travi.
2. Inserire i dadi corpo M10 nei fori e ssarli. Installare il lato destro e sinistro della sta a di traino con i bulloni M10x35 (10,9) attraverso le rondelle grandi. Non serrare.
3. Svitare le 2 viti su entrambi i lati dalla sta a e ssare le linguette destra e sinistra con viti M8x10 (10,9). Serrare leggermente.
4. Con l'aiuto di una seconda persona, far scorrere la trave principale sotto il paraurti e tra il lato e la linguetta. Fissare i bulloni M12x40 (10,9) e 4 bulloni M12x35 (10,9) nella posizione della linguetta.
5. Allineare tutto correttamente e serrare secondo le coppie di serraggio. Rimontare il ltro al carbone e la parte inferiore del paraurti

NO Monteringsanvisning

For installasjonsinstruksjoner og produktbetingelser, skann QR-koden

1. Løsne de nedre støtfangerklemmene og løsne kullleteret på venstre side. Trekk av hettene fra festepunktene på bjelkene.
2. Sett M10 karosserimutterne inn i hullene og fest dem. Monter høyre og venstre side av tilhengerfestet med M10x35 (10,9) bolter gjennom de store skivene. Ikke stram til.
3. Skru ut de 2 skruene på begge sider av stagene, og fest høyre og venstre ik med M8x10 (10,9) skruer. Stram lett til.
4. Ved hjelp av en annen person skyver du hovedbjelken inn under støtfangeren og mellom siden og iken. Fest M12x40 (10,9) bolter og 4 M12x35 (10,9) bolter på stedet der fanen sitter.
5. Juster alt riktig, og stram til i henhold til tiltrekkingsmomentene. Monter kullleteret og den nedre delen av støtfangeren på nytt.

NL Montagehandleiding

Scan de QR-code voor installatie-instructies en instructies voor productcondities

1. Maak de onderste bumperklemmen los en maak het koolsto•lter aan de linkerkant los. Verwijder de kapjes van de bevestigingspunten op de balken.
2. Steek de M10 carrosseriemoeren in de gaten en zet ze vast. Monteer de rechter- en linkerkant van de trekhaak met M10x35 (10,9) bouten door de grote ringen. Niet vastdraaien.
3. Schroef de 2 schroeven aan beide zijden van de beugel los en bevestig de rechter en linker lipjes met M8x10 (10,9) schroeven. Draai lichtjes vast.
4. Schuif met behulp van een tweede persoon de hoofdligger onder de bumper en tussen de zijkant en het lipje. Bevestig M12x40 (10,9) bouten en 4 M12x35 (10,9) bouten op de plaats van het lipje.
5. Lijn alles goed uit en draai vast volgens de aandraaimomenten. Bevestig het koolsto•lter en het onderste deel van de bumper opnieuw.

HU Szerelési útmutató

A telepítési és a termékfeltételekkel kapcsolatos utasításokat olvassa be a QR-kódot

1. Lazítsa meg az alsó ütközőkapcsokat, és lazítsa meg a bal oldali szénszűrőt. Húzza le a kupakokat a gerendák rögzítési pontjairól.
2. Helyezze be az M10-es karosszériaanyákat a furatokba, és rögzítse. 3. Szerelje fel a vonóhorog jobb és bal oldalát M10x35 (10,9) csavarokkal a nagy alátéteken keresztül. Ne húzza meg.
3. Csavarja ki a kétoldali 2 csavart a merevítőből, és rögzítse a jobb és bal oldali füleket M8x10 (10,9) csavarokkal. Enyhén húzza meg.
4. Egy második személy segítségével csúsztassa a főgerendát a lökhárító alá, az oldal és a fül közé. Rögzítse az M12x40 (10,9) csavarokat és 4 M12x35 (10,9) csavart a fül helyén.
5. Igazítson el mindent megfelelően, és húzza meg a meghúzási nyomatékoknak megfelelően. Illessze vissza a szénszűrőt és a lökhárító alsó részét.

RU Инструкция по монтажу

Подробные инструкции по установке и условия м продукта отсканируйте QR-к

1. Ослабьте нижние зажимы бампера и снимите угольный фильтр с левой стороны. Снимите колпачки с мест крепления на балках.
2. Вставьте гайки M10 в отверстия и закрепите. Закрепите правую и левую стороны фаркопа болтами M10x35 (10,9) через большие шайбы. Не затягивайте.
3. Выкрутите 2 винта с обеих сторон из скобы и прикрепите правый и левый выступы винтами M8x10 (10,9). Слегка затяните.
4. С помощью второго человека просуньте основную балку под бампер и между боковиной и выступом. Закрепите болты M12x40 (10,9) и 4 болта M12x35 (10,9) в месте расположения вкладки.
5. Выровняйте все как следует и затяните в соответствии с моментами затяжки. Установите на место угольный фильтр и нижнюю часть бампера.

SVC GROUP s.r.o. Průmyslová zóna - 179 547 01 Náchod-ČR www.svcgroup.cz e-mail: svc@svcgroup.cz Tel.:+420 491421021 +420 491421022 mob.: +420 603360607

QR kódem stáhnete rozšířeny montážní návod / Verwenden Sie den QR-Code, um die erweiterte Montageanleitung herunterzuladen

SVC GROUP © 05/19

N-1

Homologace - registra ni certifikát
Exx -55R-01 x.01
EHC R-55
EHK 55-R

PODMÍNKY HOMOLOGACE

E-1

Montážní instrukce - Montažny inštrukcia - Installation insrtuktion - Montageanleitung - Istruzioni di montaggio - Instrukcja monta'5u - Manual de montaje Monteringsvejledning - Paigaldusjuhe nd - Asennusohje - Notice de montage - Sz. szerelési útmutató - Montagehandleiding - Monteringsanvisning - Insructioni de montaj -Teringsanvisningar -

CZ Volny prostor dle p íloly VII, sm rnice éEC 55-R EU musí být dodržen.

SK Volny priestor pod a príloly VII, sm rnice éEC 55-R EÚ musí by dodžaný.

EN The clerarance specied in appendix VII, diagram 25 ofguideline EC r-55 EU must be guaranteed.

DE Der Freiraum nach Anhang VII, Abbildung 25 der Richtlinie EC R-55 EU ist zu gewährleisten.

HU Az EC 55-R EU irányelv VII. mellékletében, a 25. ábrán a vonógömb elhelyezése számára elírt szabad tér-adatokat bizitosítani ke

FR La zone de dégagement doitément àannexe VII, illustration 25 de la directive EC 55-R EU.

IT Deve essere garantito lo spazio libero secondo allegto VII, gura 25 della direttiva EC 55-R EU.

NL De tussenruimte conform supplement VII, afbeelding 25 van de richtlijn EC 55-R moet in acht worden genomen.

ES Debe garantizarse el espacio libre, conforme al anexo VII, gura 25 de la directiva comunitaria EC 55-R EU.

FIN Vapaa tila on taattava direktiivin EC 55-R EU liitteen VII, kuvan 25 mukaisesti.

SV Spelrummet enligt bilaga VII, Figur 25 i riktlinje EC 55-R EU skall garanteras.

NOR Friromment etter tillegg VII, gur 25 i direktiv EC 55-R EU skal overholdes.

PL Nale"y zapewni szzelno zgodnie z ysunkiem nr 25 dyrektywy EC 55-R zawartej w zał ączniku nrVII.

RU ' ap' ka' ' p' ' ' ' ' 'VII.'ы' ' "' ' ' EC 55-R eu

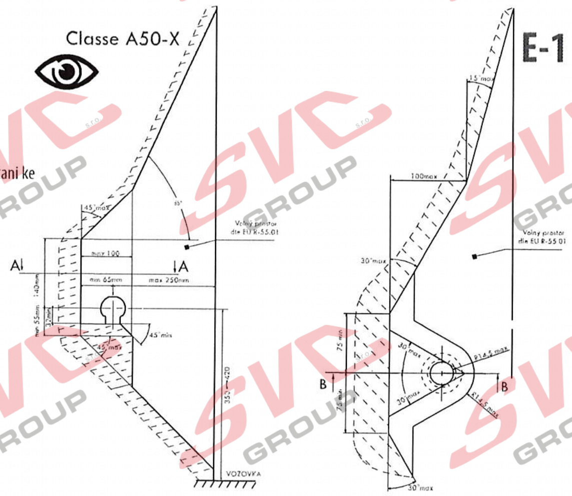

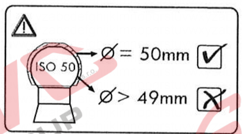

CZ P i elkové p ípustné hmotnosti vozidla SK Pri celkovej p ípustnej hmotnosti vozidla EN At laden weight ofthe vehicle DE Bei zulässigem Gesamtgewicht des Fahrzeuges HU Rakománnyal terhelt járműsúly eseltén FR Pour poids total en charge autorisé du véhicule IT Per un peso complessivo ammesso del veicolo NL Bij toelaatbaar totaal gewicht van het voertuig ES Con peso total autorizado del vehiculo FIN Ajoneuvon suurimmalla sallitulla kokonaispainola SV Vid fordonets tillltna totlvikt NOR Ved kjøretøyets tillatte totalvekt PL W przypadku najwikszej dozwolonej masy cakowitej RU B c' ' ' ae' a'ype' ' o' o á' omo' ' ' '

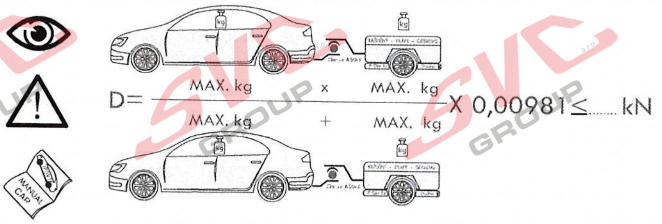

$$D = \frac{MAX.\ kg \times MAX.\ kg}{MAX.\ kg + MAX.\ kg} X\ 0{,}00981 \leq \ldots\ kN$$

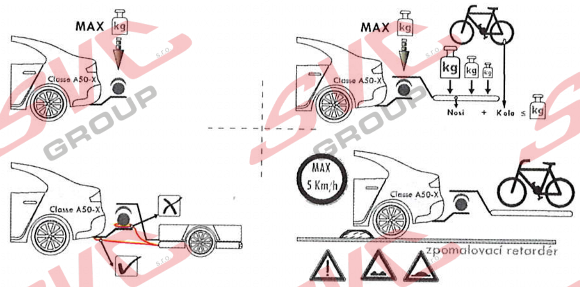

CZ Pokud jsou v technickém pr kazu vozidla uvedené nižší hodnoty než zve ejn né k dokumertaci výrobku . Jsou tyto hodnoty výrobce vozu sm odatné pro zapsání do technického pr kazu vozidla.

SK Pokia sú v technickom preukaze vozidla uvedenej nižšie hodnoty než zverejnené k dokumentácii výrobku. Sú tieto hodnoty výrobcu vozidla smerodajné pre zapísanie do technického preukazu vozidla.

EN If the vehicle's certicate of roadworthiness indicates lower values than those published in the product documentation. These values by the vehicle manufacturer are decisive for the entering into the vehicle's certificte of roadworthiness.

DE Falls im KFZ-Brief des Fahrzeugs niedrigere, als in der Dokumentation des Produkts verö entlichte Werte angeführt sind, sind diese Werte des Fahrzeugherstellers für den Eintrag in den KFZ-Brief des Fahrzeugs maßgebend.

HU Amennyiben a forgalmi engedélybe jegyzett adatok a gépjárm dokumentációban feltüntetett adatoktól alacsonyabb érték ek lennének úgy a gépjárm gyártója által megadott és a forgalmi engedélybe pontosan bejegyzend adatokat kell irányadóként min síteni.

FR Si, sur la carte grise du véhicule, vous trouvez des valeurs inférieures à celles publiées dans la documentation du produit, les valeurs du fabricant du véhicule sont déterminantes et devront être inscrites sur la carte grise du véhicule.

IT Se nella carta di circolazione del veicolo sono riportati valori inferiori a quelli indicati nella documentazione del prodotto. Questi valori del produttore del veicolo sono decisivi per la registrazione nella carta di circolazione del veicolo.

NL Als in het kentekenbewijs van het voertuig lagere waarden vermeld staan dan gepubliceerd in de productdocumentatie, dan zijn deze waarden van de fabrikant van het voertuig bindend voor inschrijving in het kentekenbewijs van het voertuig.

ES Si en la cha técnica del vehículo se indican valores menores que los publicados en la documentación del producto, estos valores facilitados por el fabricante del vehículo son decisivos para la inscripción en la ficha écnica del vehículo.

FIN Jos ajoneuvon rekisteriotteessa on esitetty alempia arvoja kuin tuotteen dokumentaatiossa esitetyt, ovat nämä ajoneuvon valmistajan antamat arvot ratkaisevia ajoneuvon rekisteriotteeseen merkitsemistä varten.

SV Om det i fordonets registreringsbevis nns angivna lägre värden än de som är angivna i produktens dokumentation, är dessa värden från fordonets tillverkare riktgivande för det som antecknas i fordonets registreringsbevis.

NOR Dersom det i kjøretøyets vognkort er oppgitt lavere verdier enn de som er o entliggjort som produktdokumentasjon, er disse angivelsene fra kjøretøysprodusenten retningsgivende for å noteres ned i kjøretøyets vognkort.

PL Je"eli w dowodzie rejestracyjnym pojazdu s ą podane warto ci ni"sze od tych, które znajduj ą si w dokumentacji wyrobu, to te dane producenta samochodu s ą miarodajne do wpisania ich do dowodu rejestracyjnego pojazdu.

RU '

CZ Pozor informace k záruce
SK Pozor informácie k záruke
EN Note the warranty information
DE Beachten Sie die Garantieinformationen
HU Vegye gyelembe a jótállási információkat
FR Notez les informations de garantie
IT Nota le informazioni sulla garanzia
NL Let op de garantie-informatie
ES Atención
FIN Huomio
PL Uwaga
RU , , , , , , , , ,

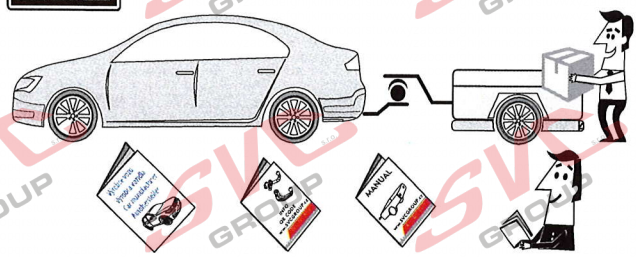

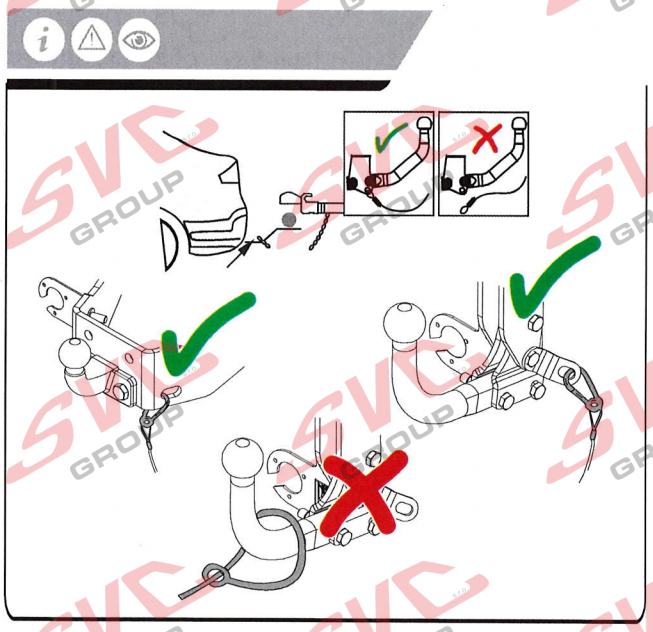

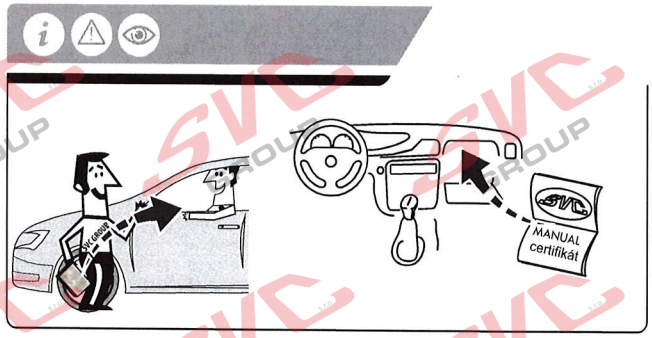

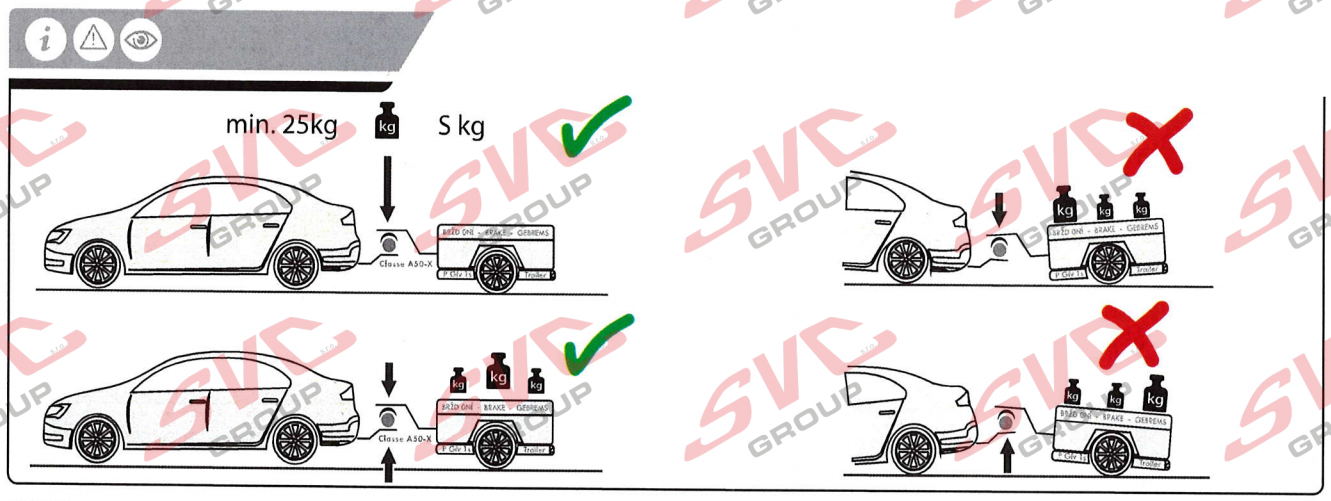

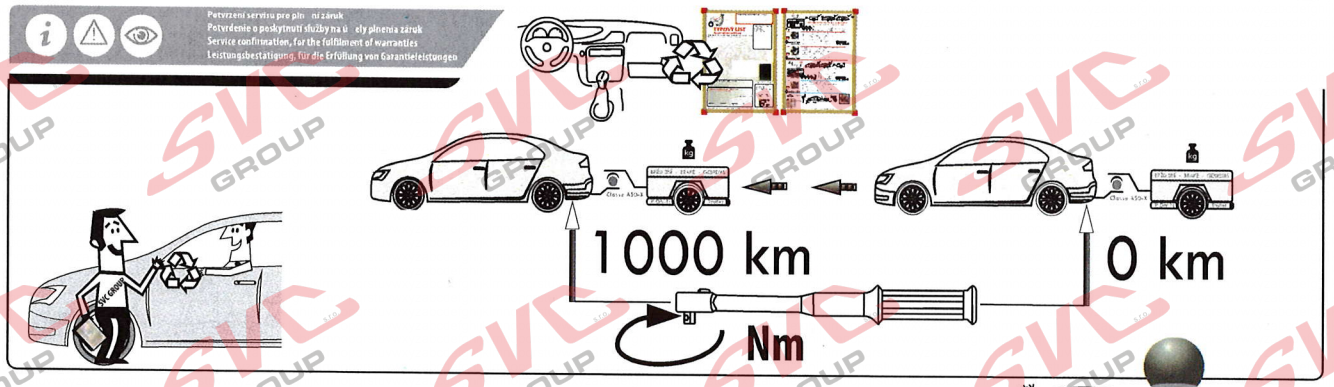

Vysokov 179
547 01 Náchod, Česká Republika
+420 603 360 607 +420 491421021
www.svcgroup.cz

SVC GROUP ©-09-2019

Service Vitver Centrum