Montážní návod

(Montážny návod, Fitting instruction, Montageanleitumg, Instruzioni di montaggio, Monteringshandledning, Asennusohje, Instruction de montage, Montegehandleiding, Инструкция по установке)

Elektropřípojka

Škoda Superb Combi 06/2019->02/2024

Elektroprípojka
Wiring kit
Trekhaakkabelset
E-satz
Faisceau D'attelage
Barra de remolque
Wiązka elektryczna
Vetokoukun vaijerisarja
Гачковий джгут



výrobce / dodavatel

SVC Group s.r.o.

Odkaz na produkt:
https://www.svcgroup.cz/tazne-zarizeni-sroubypevny-skoda-rapid-monte-carlo-10-2012-2018-p7283-v960

SVC GROUP s.r.o. SVC Náchod s.r.o.

Vysokov 179
547 01 Náchod
Česká republika
+420 603 360 607 +420 491421021 svc@svcgroup.cz

Redukce pro 13 pinovou auto zásuvku a 7 Pinovou zástrčku přívěsu typ E00-001

www.svcgroup.cz

Redukce Auto zásuvky / Adapter socket

kat.č. **E00-001**





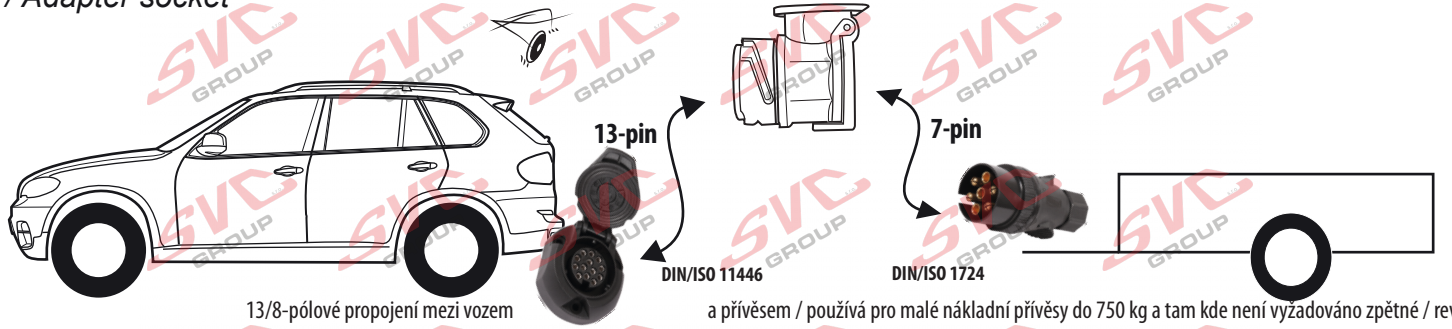

13/8-pólové propojení mezi vozem a přívěsem / používá pro malé nákladní přívěsy do 750 kg a tam kde není vyžadováno zpětné / reverse (bílé) světlo.



Nenechávejte adaptér zapojený v auto zásuvce pokud není připojený přívěsný vozík

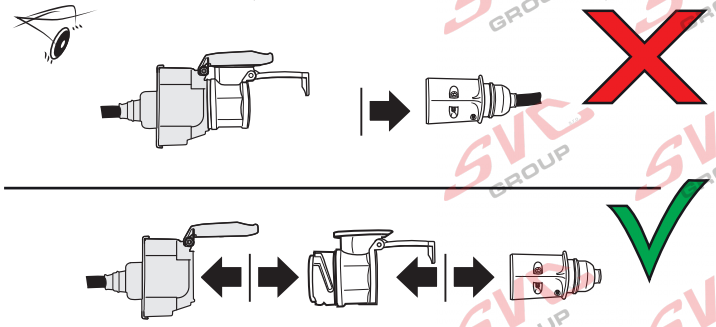

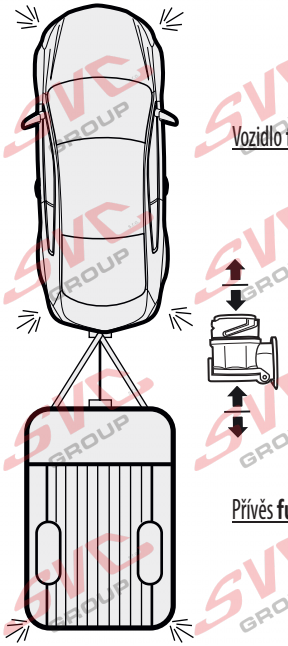

Vozidlo **funkčních 8 pinů**

1	L	- Žlutá - Yellow	21 W
2		- Modrá - Blue	2x21 W
3	1-8	- Bílá - White	Ukostření pro pin Earth for contact č. 1-8
4	R	- Zelená - Gren	21 W
5	58-R	- Hnědá - Brown	21 W
6	54 ø1mm	- Červená - Red	3x21 W
7	58-L	- Černá - Black	21 W
8	Spätečka/Reverz	- Oranžová - Orange	2x21 W

Adaptér / Redukce

Přívěs **funkčních 7 pinů**

1	L	21 W
2		2x21W
3		
4	R	21 W
5	58-R	52 W
6	STOP 54 ø1mm	3x21 W
7	58-L	21 W

SVC GROUP © -08-2019 Service Vitver Centrum

Nevíte si rady? Potřebujete poradit?

Náš zakaznický servis je vám k dispozici

+420 491 421 021

svc@svcgroup.cz





Opravdový specialista a Certifikovaný výrobce tažných zařízení s největším sortimentem v ČR. Rodinná firma s více jak 30letou ověřenou tradicí výroby, prodeje a montáže.

www.svcgroup.cz