Montážní návod

(Montážny návod, Fitting instruction, Montageanleitumg, Instruzioni di montaggio, Monteringshandledning, Asennusohje, Instruction de montage, Montegehandleiding, Инструкция по установке)

Elektropřípojka

VOLKSWAGEN Taigo 12/2021->07/2023

Elektroprípojka
Wiring kit
Trekhaakkabelset
E-satz
Faisceau D'attelage
Barra de remolque
Wiązka elektryczna
Vetokoukun vaijerisarja
Гачковий джгут

výrobce / dodavatel

SVC Group s.r.o.

Odkaz na produkt:
https://www.svcgroup.cz/tazne-zarizeni-sroubу-pevny-skoda-rapid-monte-carlo-10-2012-2018-p7283-v960

www.svcgroup.cz

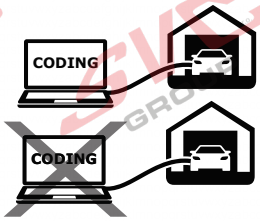

Duplex-Kit

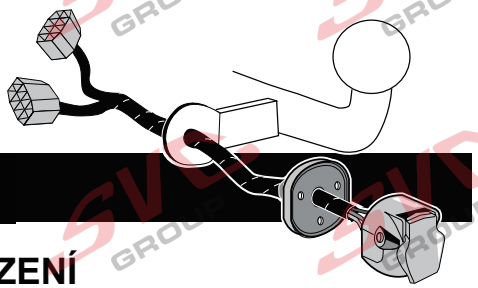

TYPOVÝ LIST ELEKTROINSTALACE TAŽNÉHO ZAŘÍZENÍ

Elektrická přípojka pro tažné zařízení -

Dva provozní režimy. Určeno pro vozidla s přípravou pro tažné zařízení i bez této přípravy.

KOMPATIBILNÍ VOZIDLA - S PŘÍPRAVOU I BEZ PŘÍPRAVY PRO TAŽNÉ ZAŘÍZENÍ

AUDI

A1 (GB) Sportback/Citycarver/Allstreet 11/2018 >> A3 (8V) Hatchback/Sportback/Saloon/Cabrio 08/2012 >>
A3 (8Y) Saloon/Sportback/Allstreet 08/2020 >>
Q2 (GA) 09/2016 >>
Q3 (F3) SUV/Sportback 12/2018 >>
Q3 (FJ) SUV/Sportback 10/2025 >>
Q4 (F4) e-tron/e-tron Sportback 06/2021 >>

CUPRA
Ateca (KH/KB) 10/2018 >>
Born (K11) 11/2020 >>
Formentor (KM) 10/2020 >>
Leon (5F) ST/Hatchback/Estate/X-Perience 11/2012 >>
Leon (KL) Hatchback/Sportstourer 04/2020 >>
Tavascan (KR1) 03/2024 >>
Terramar (KP1) 11/2024 >>

FORD

Capri (CX740L) 12/2024 >> Explorer (CX740) 08/2024 >>

SEAT
Arona (KJ) 09/2017 >>
Ateca (KH) 06/2016 >>
Ibiza (KJ1) 06/2017 >>
Leon (5F) ST/Hatchback/Estate/X-Perience 11/2012 >>
Leon (KL) Hatchback/Sportstourer 04/2020 >>
Tarraco (KN2) 01/2019 >>

ŠKODA

Elroq (PY) 11/2024 >>
Enyaq (5A) SUV/Coupé 04/2021 >>
Fabia (PJ) 09/2021 >>
Kamiq (NW4) 09/2019 >>
Karoq (NU7) Scout/Sportline 11/2017 >>
Kodiaq I (NS7/NV7), Kodiaq Scout 01/2017 >>
Kodiaq II (PS) 04/2024 >>
Octavia III (5E) Hatchback/Estate/Scout 02/2013 >>
Octavia IV (NX) Hatchback/Estate 03/2020 >>
Scala (NW1) 04/2019 >>
Superb III (3V) Saloon/Estate 06/2015 >>
Superb IV (NZ) Saloon/Estate 03/2024 >>

VOLKSWAGEN

Arteon (3H) / Shooting Brake 06/2017 >>
Golf VII (BE) e-Golf 01/2014 >>
Golf VII (AM1) Sportsvan 06/2014 >>
Golf VII (5G) Hatchback 11/2012 >>
Golf VII (BA) Estate/Alltrack 08/2013 >>
Golf VIII (CD1) Hatchback 01/2020 >>
Golf VIII (CD5) Estate/Alltrack 11/2020 >>
ID.3 (E11) 07/2020 >>
ID.4 (E12) 03/2021 >>
ID.5 (E31) 05/2022 >>
ID.7 (ED2) 11/2023 >>
ID.7 Tourer (CG5) 04/2024 >>
Passat B8 (3G) Saloon/Estate/Alltrack 11/2014 >>
Passat B9 (CJ) Estate 02/2024 >>
Polo VI (AW1) 10/2017 >>
Taigo (CS1) 12/2021 >>
Tayron (5H8) 11/2024 >>
T-Cross (C11) 03/2019 >>
T-Roc (A11/D11) SUV 11/2017 >>
T-Roc (AC7/AC8) Cabrio 03/2020 >>
T-Roc (A2/D12) 11/2025 >>
Tiguan II / Allspace 04/2016 / 06/2017 >>
Tiguan III (CJ1) 01/2024 >>
Touran II (5T1) 09/2015 >>

MONTÁŽNÍ NÁVOD

Aktuální typově specifický montážní návod otevřete naskenováním původního QR kódu na pravé straně.

Před montáží vždy ověřte kompatibilitu konkrétního vozidla a postupujte podle aktuálních montážních pokynů.

Schémata a obrázky na dalších stranách jsou zachovány v původní podobě.

Datum montáže:

Technik - jméno a podpis:

Firma / razítko:

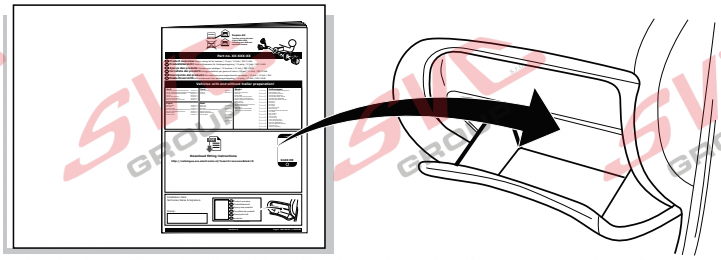

Označení prvků A, B, D, E, M, M1, T, T1, U, X a L1-L4 je zachováno podle původního schématu.

OBSAH SADY

SVS-305-B7 / SVV-305-B7

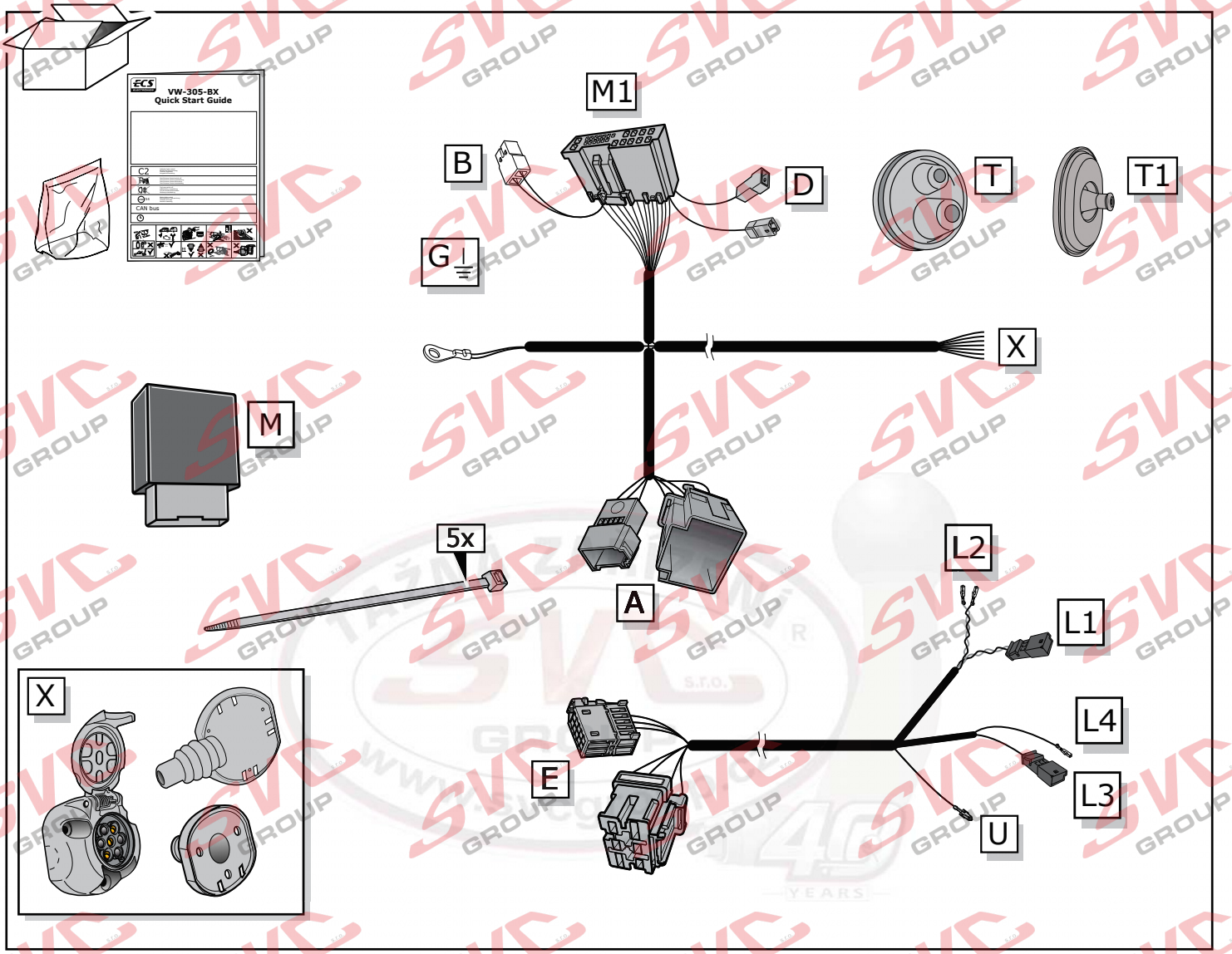

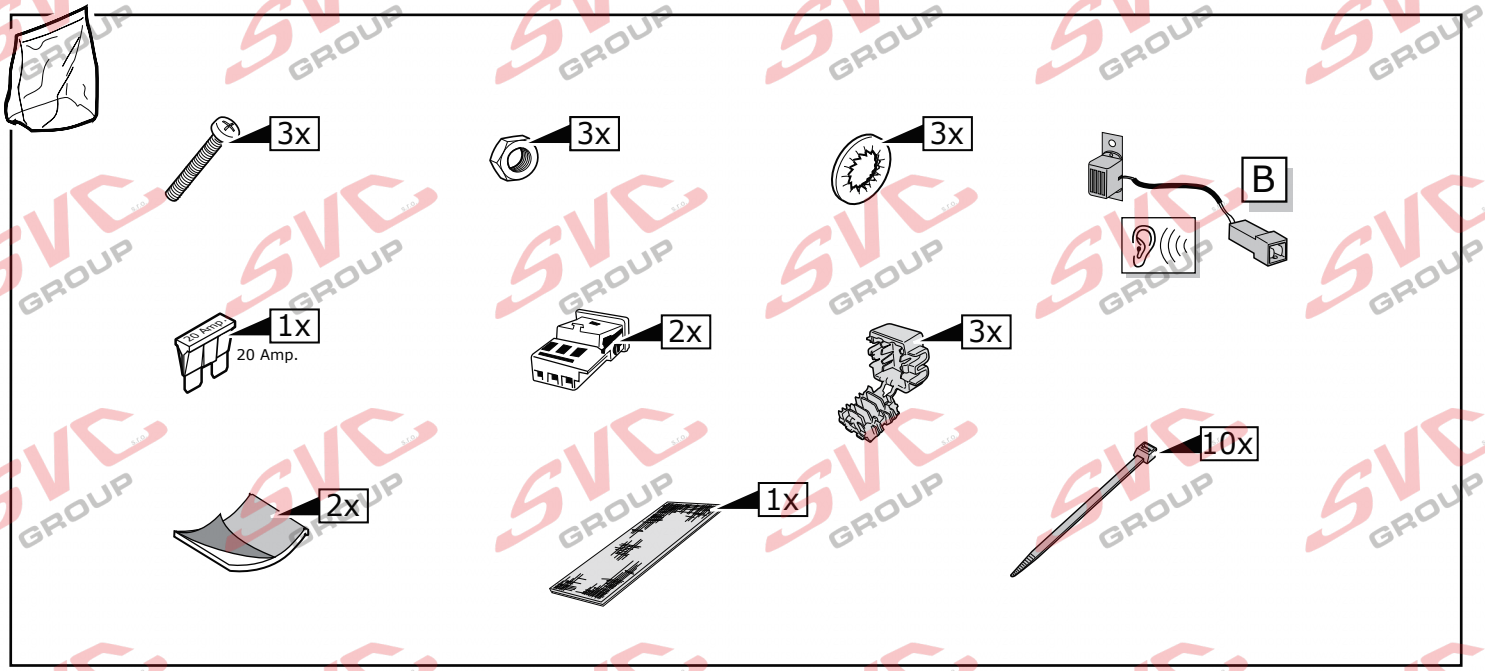

DIN/ISO 1724			1-7			STOP	
	1/L	2	3/31	4/R	5/58-R	6/54	7/58-L
Pmax	21W	42W		21W	52W	3x21W	52W
	YE	BU	WH	GN	BN	RD	BK

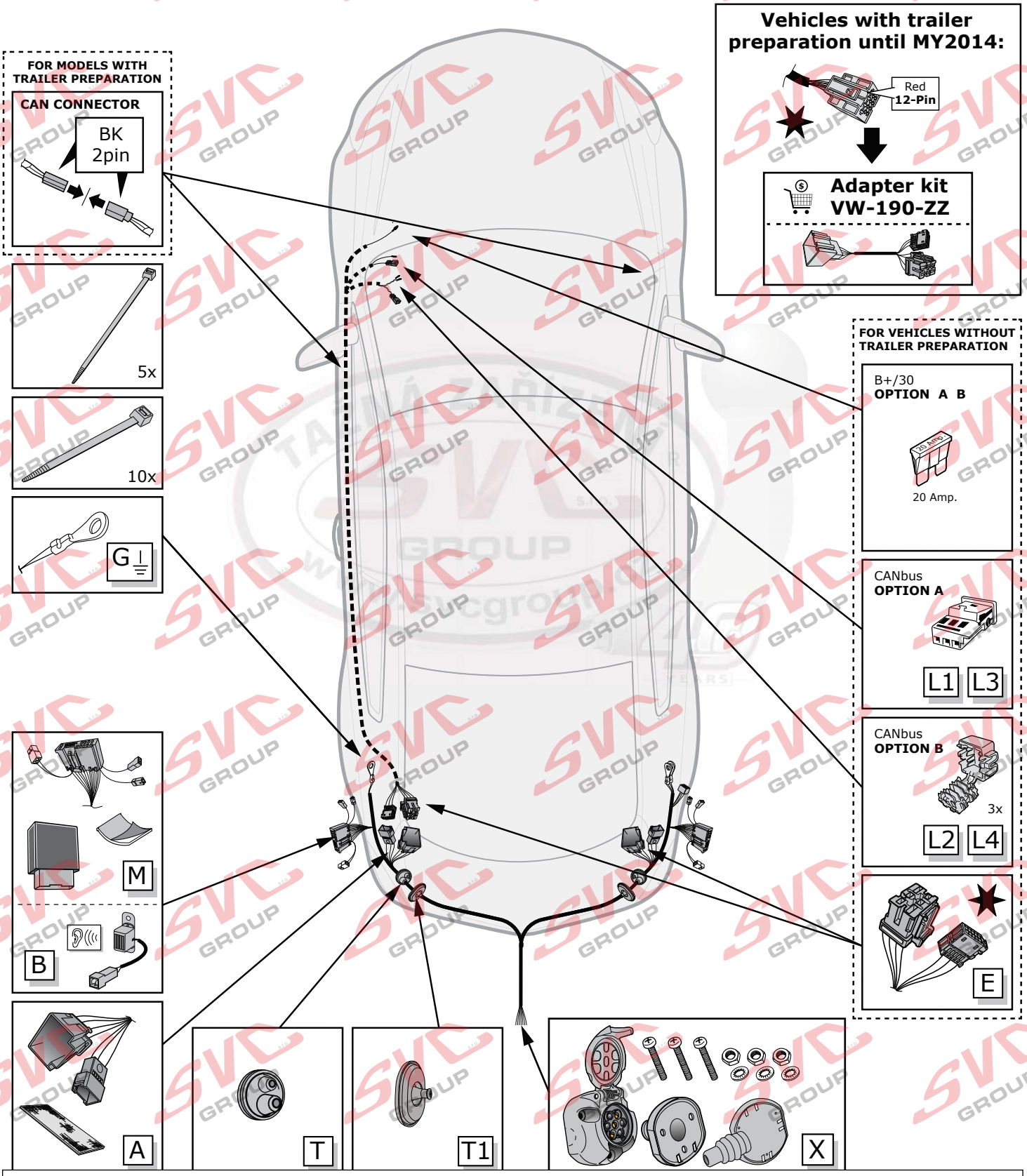

SCHÉMA INSTALACE A ZAPOJENÍ 7PÓLOVÉ ZÁSUVKY - originální technické obrázky a označení vodičů jsou zachovány.

DUPLEX 1 - S KÓDOVÁNÍM (ČTENÍ / ZÁPIS)

INFO

Další podrobnosti naleznete v typově specifickém montážním návodu vozidla.

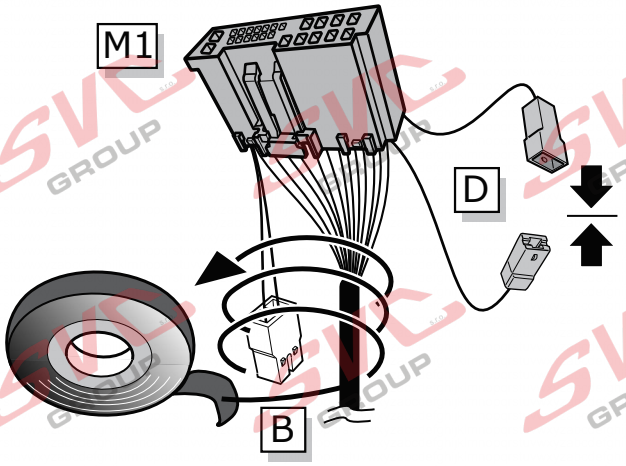

DUPLEX 2 - BEZ KÓDOVÁNÍ (POUZE ČTENÍ)

INFO

Další podrobnosti naleznete v typově specifickém montážním návodu vozidla.

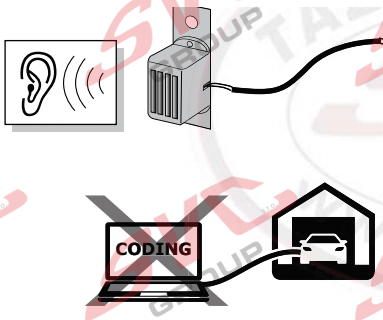

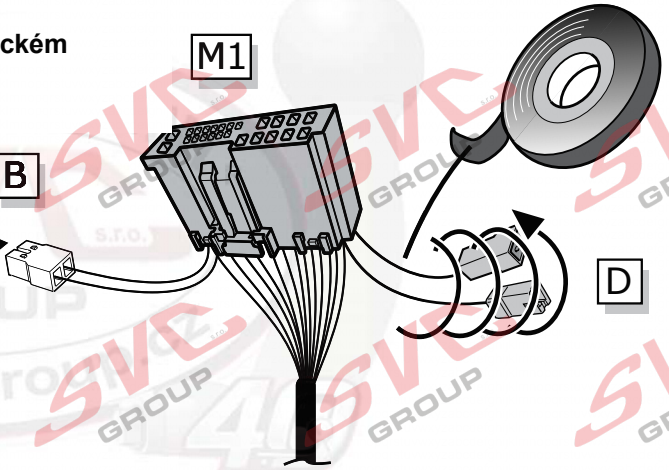

DŮLEŽITÉ UPOZORNĚNÍ - VOZIDLA SE SYSTÉMEM SFD2

Vozidla s výbavovými kódy NI1, NI7, NI8 a NI9 nelze podle původního technického podkladu aktuálně kódovat pro provoz s přívěsem.

Tyto PR kódy souvisejí s rozšířeným ochranným systémem Volkswagen AG SFD2, zaváděným od 08/2023 a postupně používaným u dalších modelů.

U vozidel s uvedenými PR kódy musí být elektroinstalace použita v režimu DUPLEX 2 - pouze čtení (read-only), jak je znázorněno výše.

Funkce a možnosti kódování vždy ověřte podle konkrétního typu vozidla a jeho aktuálního softwaru.

Schémata zapojení a konektorů na této straně jsou ponechána v původní podobě, aby byla zachována návaznost na montážní postup.

ECS Duplex deve essere installato in modalità di sola lettura come descritto sopra.

DUPLEX 2 - BEZ KÓDOVÁNÍ (POUZE ČTENÍ)

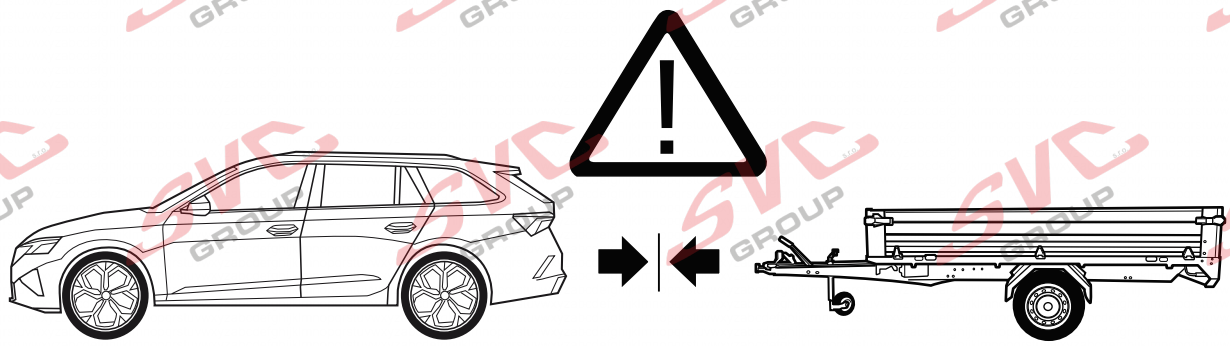

INFO

DŮLEŽITÉ UPOZORNĚNÍ

V režimu Duplex 2 (pouze čtení) elektroinstalace nepodporuje vozidlové asistenční systémy. Při tažení přívěsu nebo použití nosiče může být nutné asistenční systémy ručně deaktivovat.

Zadní mlhové světlo vozidla se při připojeném přívěsu v tomto režimu automaticky nevypíná.

Po prvním uvedení elektroinstalace do provozu může výrobce vozidla prostřednictvím pozdější aktualizace softwaru v některých případech omezit možnost ruční deaktivace asistenčních systémů.

Původní technický podklad uvádí, že na omezení vzniklá následnými softwarovými aktualizacemi se nevztahuje záruka výrobce elektroinstalace. V takovém případě se obraťte na výrobce vozidla.

Doporučení: po připojení přívěsu zkontrolujte chování parkovacích asistentů, zadní mlhovky a dalších funkcí souvisejících s provozem přívěsu.

Před jízdou vždy ověřte, že osvětlení přívěsu funguje správně a že asistenční systémy vozidla nejsou v konfliktu s připojeným přívěsem nebo nosičem.

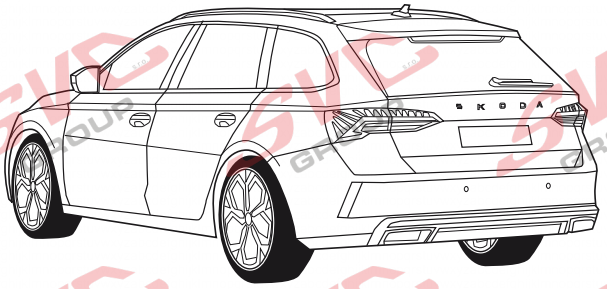

INFO

POZOR - ELEKTRICKÉ VÍKO A PARKOVACÍ ASISTENTY

Elektrické víko zavazadlového prostoru zůstává funkční i při připojeném nosiči, přívěsu nebo karavanu. Aby nedošlo ke kolizi nebo poškození, ovládejte víko v této situaci ručně a kontrolujte prostor za vozidlem.

Automatické nebo dálkově ovládané parkovací asistenční systémy se při tažení přívěsu nesmí používat.

Při použití nosiče na tažném zařízení nebo přívěsu zkontrolujte také bezpečný odstup víka zavazadlového prostoru od připojeného zařízení.

Před manipulací s elektrickým víkem vždy zkontrolujte připojený nosič nebo přívěs. Poškození může vzniknout i při automatickém otevření víka z dálkového ovladače.

DŮLEŽITÉ MONTÁŽNÍ A BEZPEČNOSTNÍ POKYNY

PŘED MONTÁŽÍ A UVEDENÍM DO PROVOZU

1. Montáž musí provádět kvalifikovaný autotechnik nebo odborná dílna.

2. Před zahájením montáže ověřte kompatibilitu elektroinstalace s konkrétním vozidlem. Načtěte paměť závad
3. montáž zahajte pouze na vozidle bez relevantních závad.

4. Před instalací kompletně prostudujte montážní návod a typově specifické pokyny vozidla.

1. Nesprávná montáž, úprava elektroinstalace, nedostatečné kódování vozidla nebo následné změny softwaru vozidla mohou ovlivnit funkci systému. To platí také pro svolávací akce a OTA aktualizace výrobce vozidla.

2. Montážní dokumentaci po uvedení do provozu uchovávejte společně se servisními doklady vozidla.

1. Přívěs nebo nosič musí být vybaven funkčním zadním mlhovým světlem, pokud to jeho konstrukce a předpisy vyžadují.

1. Diagnostické systémy výrobce vozidla nemusí mít přístup do interní paměti závad modulu přívěsu. Chybové záznamy mohou být způsobeny nesprávnou instalací nebo nedostatečným kódováním.

1. Pokud je to pro diagnostiku nutné, odpojte modul přívěsu od kabelového svazku a diagnostický proces zopakujte.

Technické obrázky, schémata konektorů a označení jednotlivých prvků jsou v tomto dokumentu záměrně zachovány podle původních podkladů. Díky tomu lze český text používat společně s originálními montážními ilustracemi.

DŮLEŽITÉ POKYNY - KONTROLA, DIAGNOSTIKA A PROVOZ

KONTROLA FUNKCE A POSTUP PŘI ZÁVADĚ

1. Zkoušku 7pólové zásuvky provádějte vhodným zkušebním zařízením, skutečným přívěsem nebo vhodným nosičem. LED zkoušečky bez zatěžovacích odporů nejsou pro úplnou funkční zkoušku vhodné.

1. Při hledání závady postupujte systematicky a nejprve ověřte napájení, kostru, CAN komunikaci, pojistky, konektory a správnou variantu zapojení podle konkrétního vozidla.

2. Pokud byl použit adaptér zásuvky, po ukončení provozu s přívěsem jej ze zásuvky odstraňte.

1. V režimu Duplex 2 počítejte s tím, že některé asistenční systémy je nutné ručně deaktivovat a že zadní mlhové světlo vozidla se nemusí automaticky vypnout.

1. Elektrické víko zavazadlového prostoru obsluhujte při připojeném přívěsu nebo nosiči ručně. Automatické či dálkově ovládané parkovací asistenty při tažení přívěsu nepoužívejte.

1. Veškeré údaje a vyobrazení vycházejí z dodaného technického podkladu. Technické změny výrobce vozidla nebo elektroinstalace jsou možné.

ZÁZNAM O MONTÁŽI

Datum montáže: _____

Vozidlo / VIN: _____

Technik / podpis: _____

Firma / razítko:

Nevíte si rady? Potřebujete poradit?

Náš zakaznický servis je vám k dispozici

+420 491 421 021

svc@svcgroup.cz

TAŽNÁ ZAŘÍZENÍ ®
SVC s.r.o.
GROUP
ORIGINAL

Opravdový specialista a Certifikovaný výrobce tažných zařízení s největším sortimentem v ČR. Rodinná firma s více jak 30letou ověřenou tradicí výroby, prodeje a montáže.

www.svcgroup.cz