# Montážní návod

(Montážny návod, Fitting instruction, Montageanleitumg, Instruzioni di montaggio, Monteringshandledning, Asennusohje, Instruction de montage, Montegehandleiding, Инструкция по установке)

# Elektropřípojka

## Toyota Land Cruiser 5 dvéřový 09/2002->12/2010

Elektroprípojka
Wiring kit
Trekhaakkabelset
E-satz
Faisceau D'attelage
Barra de remolque
Wiązka elektryczna
Vetokoukun vaijerisarja
Гачковий джгут



výrobce / dodavatel

**SVC Group s.r.o.**

**Odkaz na produkt:**
https://www.svcgroup.cz/tazne-zarizeni-sroubypevny-skoda-rapid-monte-carlo-10-2012-2018-p7283-v960

**www.svcgroup.cz**

**Einbauanleitung Elektrosatz Anhängervorrichtung mit 12-N Steckdose lt. DIN/ISO Norm 1724**

**Instructions de montage du faisceau électrique pour crochet d'attelage conforme á la norme DIN/ISO 1724 prise 12-N**

**Fitting instructions electric wiringkit towbar with 12-N socket up to DIN/ISO norm 1724**

**Montage-handleiding elektrokabelset voor trekhaak met 12-N contactdoos vlg. DIN/ISO norm 1724**

**Instrucciones de montaje de kit eléctrico para enganche de remolque con caja de conexiones 12-N según norma DIN/ISO 1724**

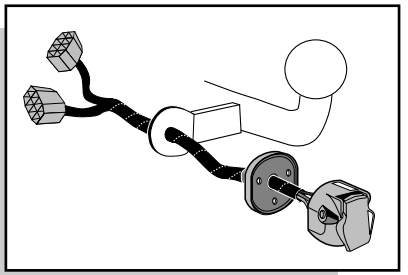

# TOYOTA Landcruiser LC120 3 & 5 Dr 2003-

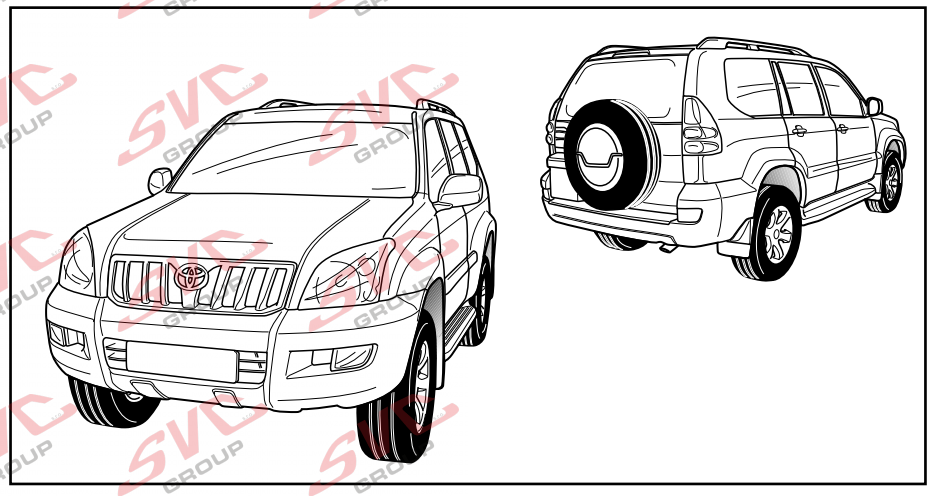

Bestel Nr.: TO-119-BB

© ECS Electronics b.v. 2003

*** Teilliste** *** Liste de pieces** *** Part list** *** Onderdelenlijst** *** Lista de piezas**

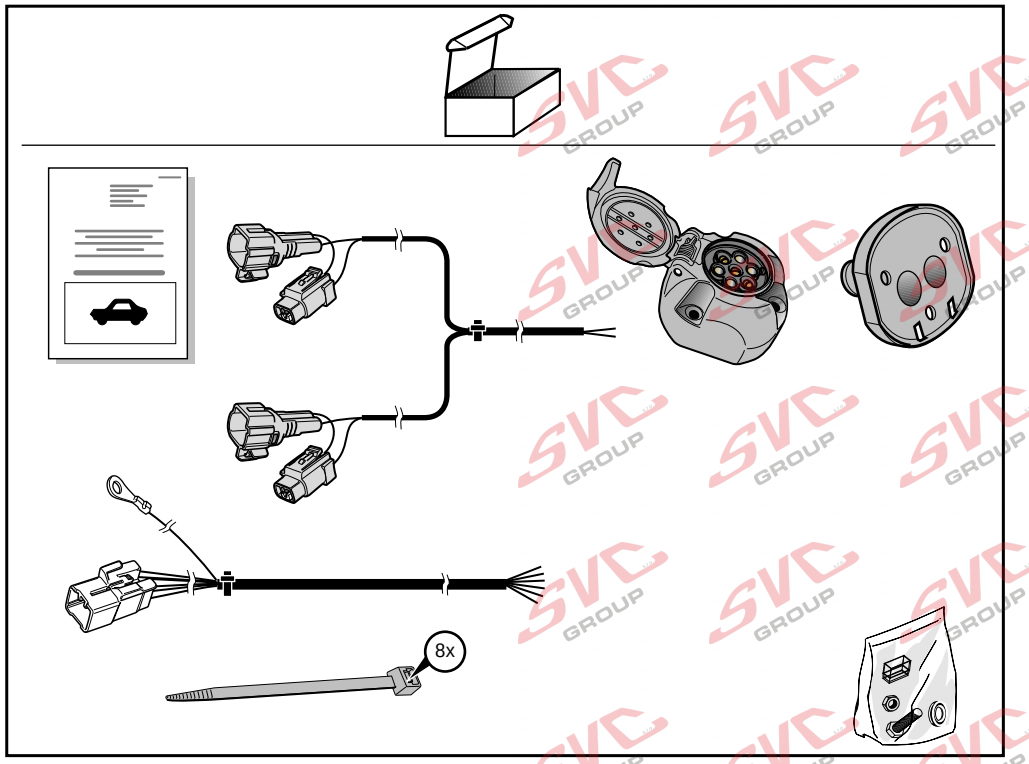


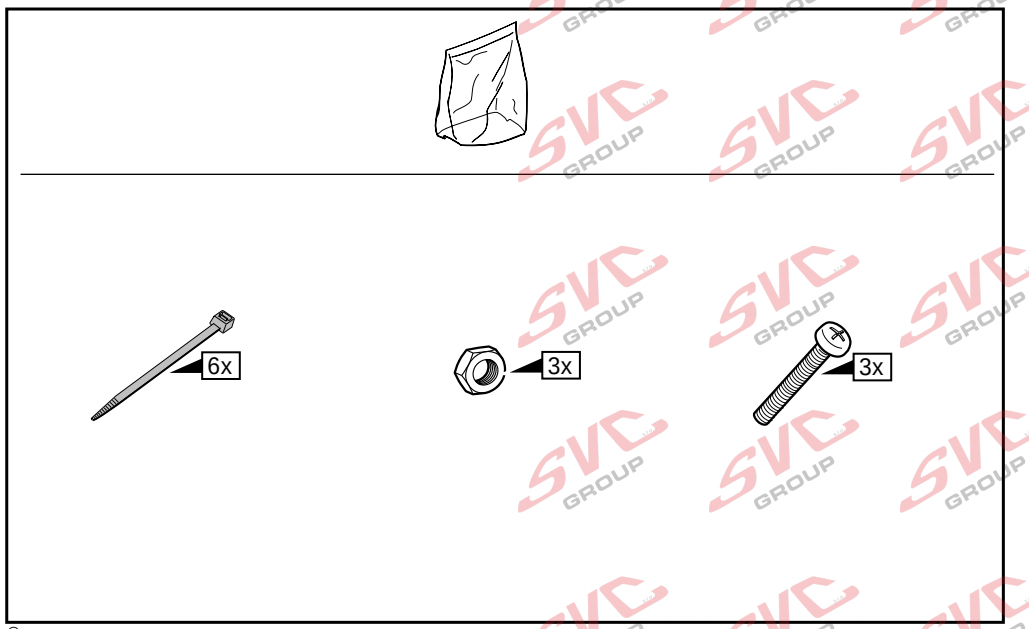


© ECS Electronics b.v. 2003

12

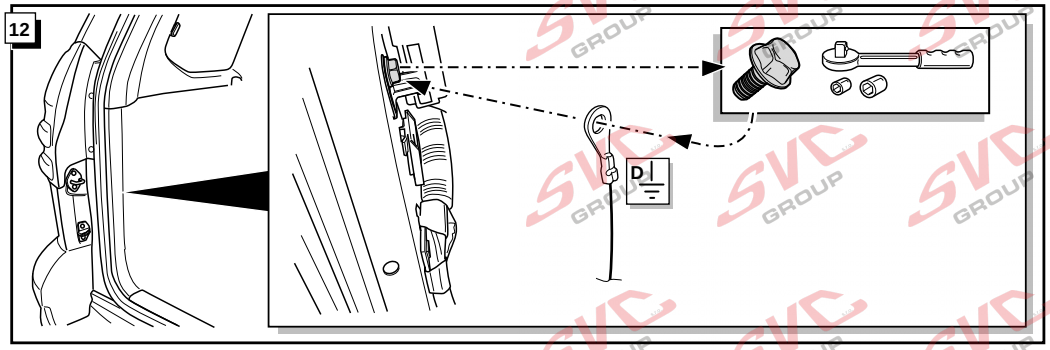


13

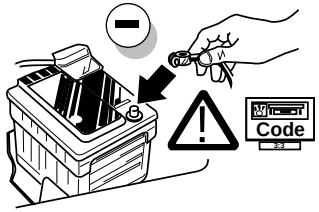


14

**FUNKTIONEN KONTROLLIEREN !**
**CONTRÔLER LES FONCTIONS !**
**CHECK FUNCTIONS !**
**CONTROLEER FUNCTIES !**
**¡CONTROLAR LAS FUNCIONES!**

15

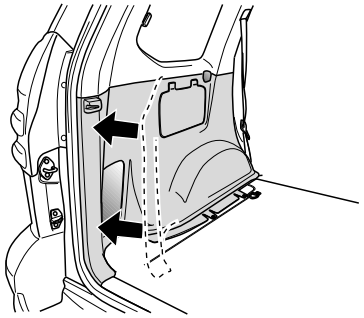

16

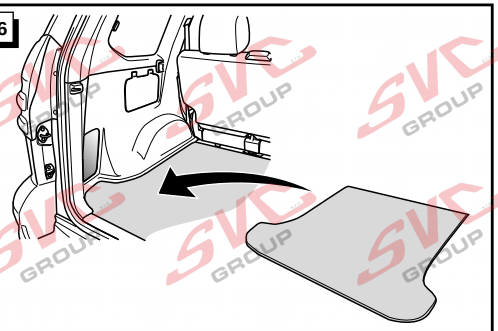

17

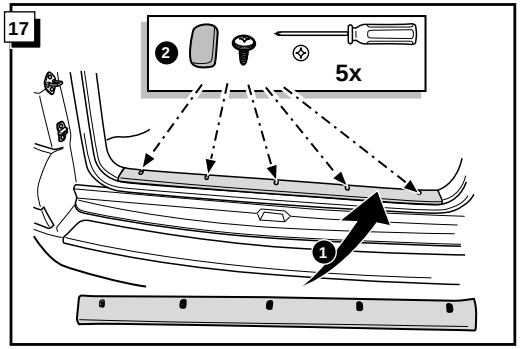


18

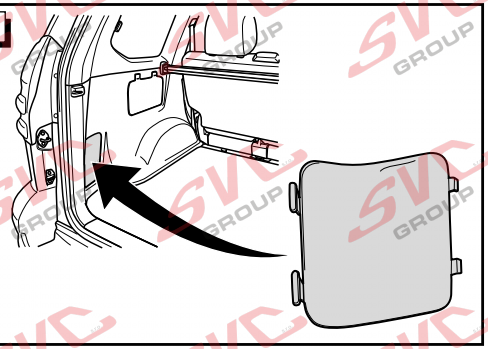

© ECS Electronics b.v. 2003


1

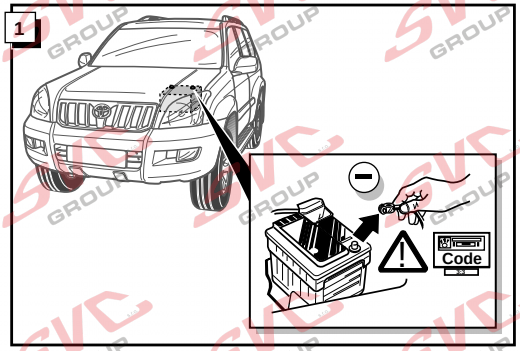


2

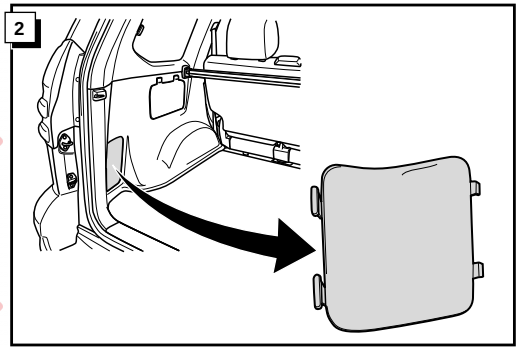

3

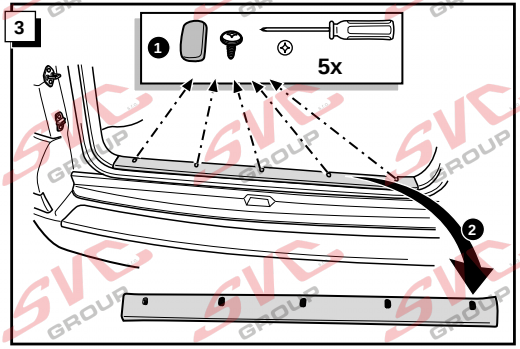


4

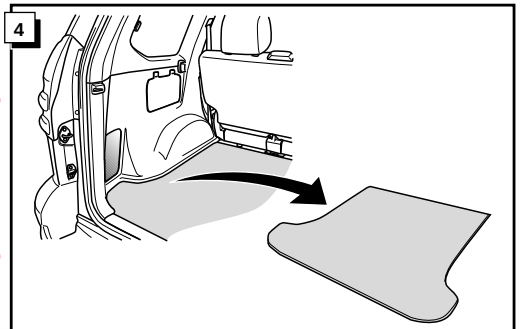

5

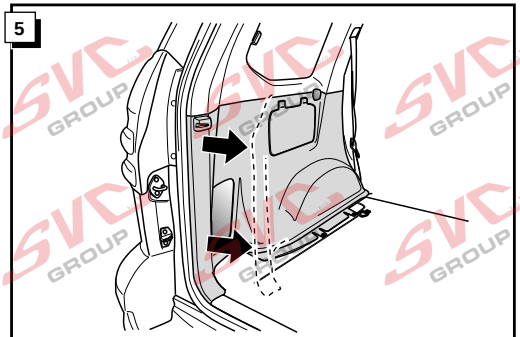

INFO

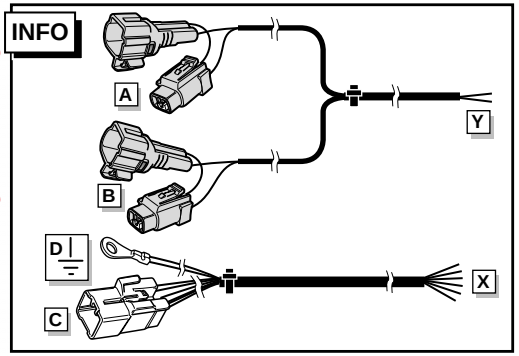


ROUTING

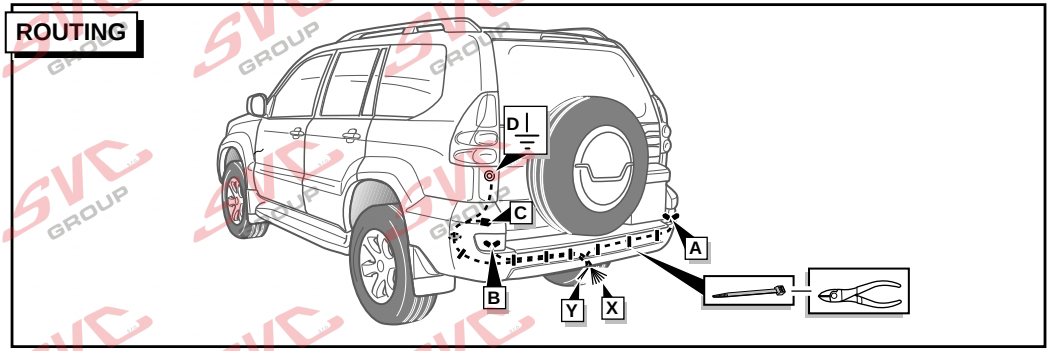


© ECS Electronics b.v. 2003

6

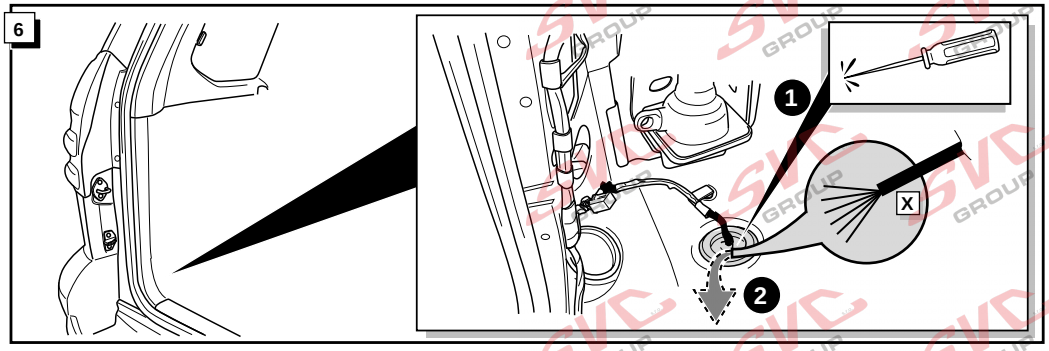


7

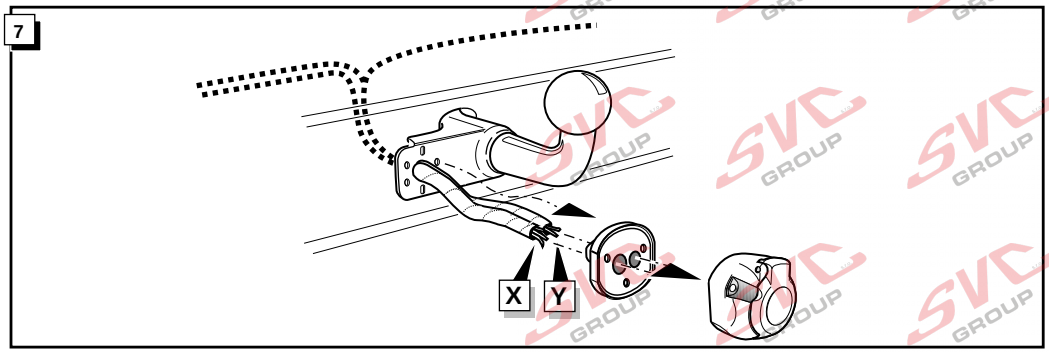


**INFO**

**Anschluß Steckdose / Connection de la prise / Socket connection / Contactdoos aansluiting / Conexiones del enchufe**

| DIN/ISO 1724 | | D | F | GB | NL | ES | Pmax |
|---|---|---|---|---|---|---|---|
| | 1/L | gelb | jaune | yellow | geel | amarillo | 21W |
| | 2 | blau | bleu | blue | blauw | azul | 2x21W |
| 1-8 | 3/31 | weiß | blanc | white | wit | blanco | |
| | 4/R | grün | vert | green | groen | verde | 21W |
| | 5/58-R | braun | marron | brown | bruin | marrón | 52W |
| STOP | 6/54 | rot | rouge | red | rood | rojo | 3x21W |
| | 7/58-L | schwarz | noir | black | zwart | negro | 52W |
| | 8/58-bL | grau | gris | grey | grijs | gris | 2x21W |

© ECS Electronics b.v. 2003



8

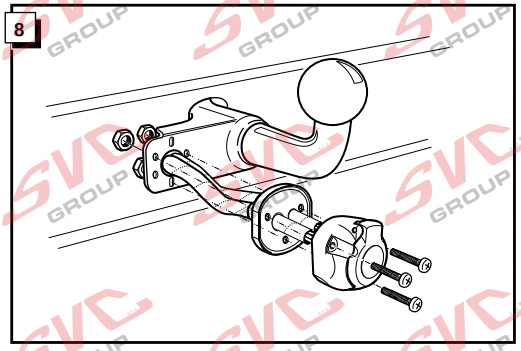

9

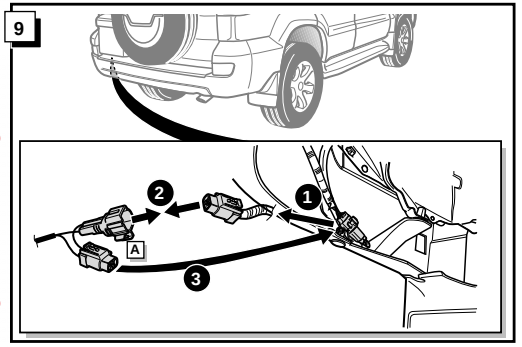


10

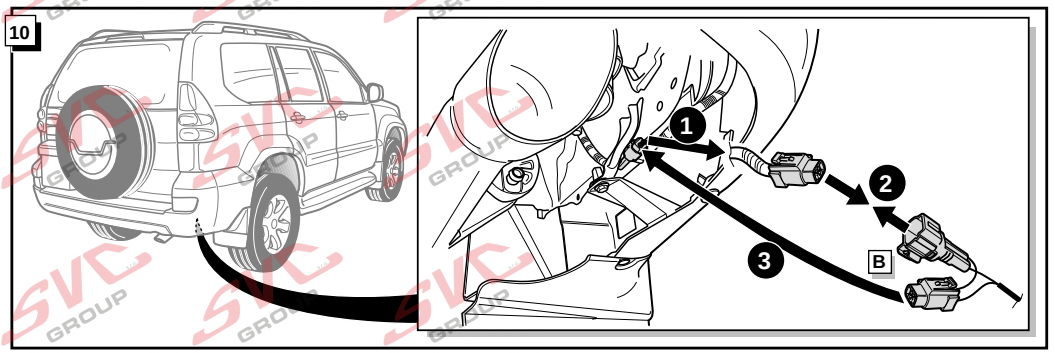


**INFO** **Landcruiser LC120 3 Dr.** **VIN n° < JTEAZ29J*00002558**

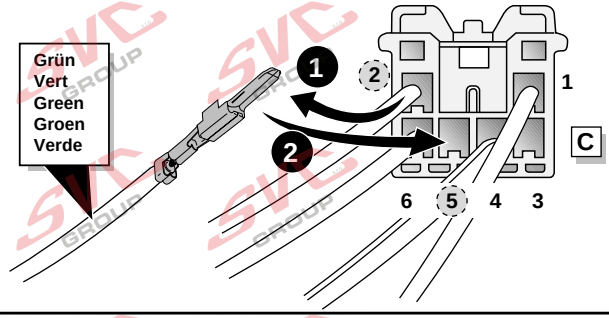


11

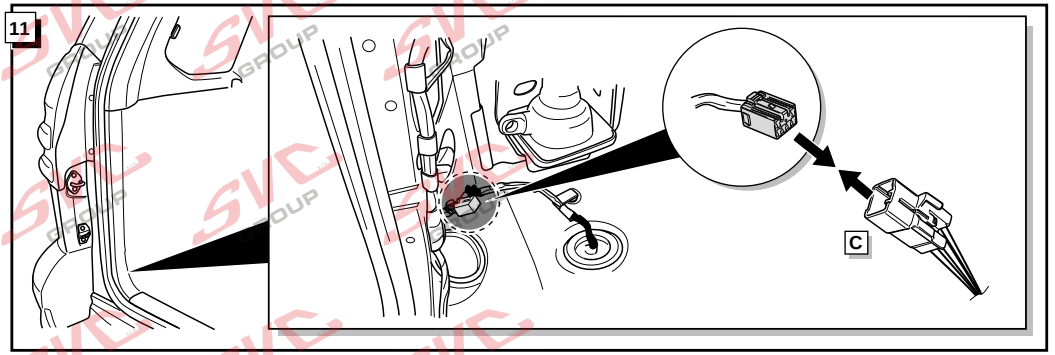


© ECS Electronics b.v. 2003

Nevíte si rady? Potřebujete poradit?

# Náš zakaznický servis je vám k dispozici


+420 491 421 021

svc@svcgroup.cz







Opravdový specialista a Certifikovaný výrobce tažných zařízení s největším sortimentem v ČR. Rodinná firma s více jak 30letou ověřenou tradicí výroby, prodeje a montáže.

**www.svcgroup.cz**