SVC GROUP s.r.o.
SVC Náchod s.r.o.
Vysokov 179
547 01 Náchod
Česká republika
+420 603 360 607 +420 491421021 svc@svcgroup.cz

Zapojení auto zásuvky pro tažné zařízení SVC GROUP

13 - pinová auto zásuvka univerzální Can Bus

TAŽNÁ ZAŘÍZENÍ SVC GROUP ORIGINAL

www.svcgroup.cz

ISO/DIN 11446

Zapojení **13** pinové auto zásuvky

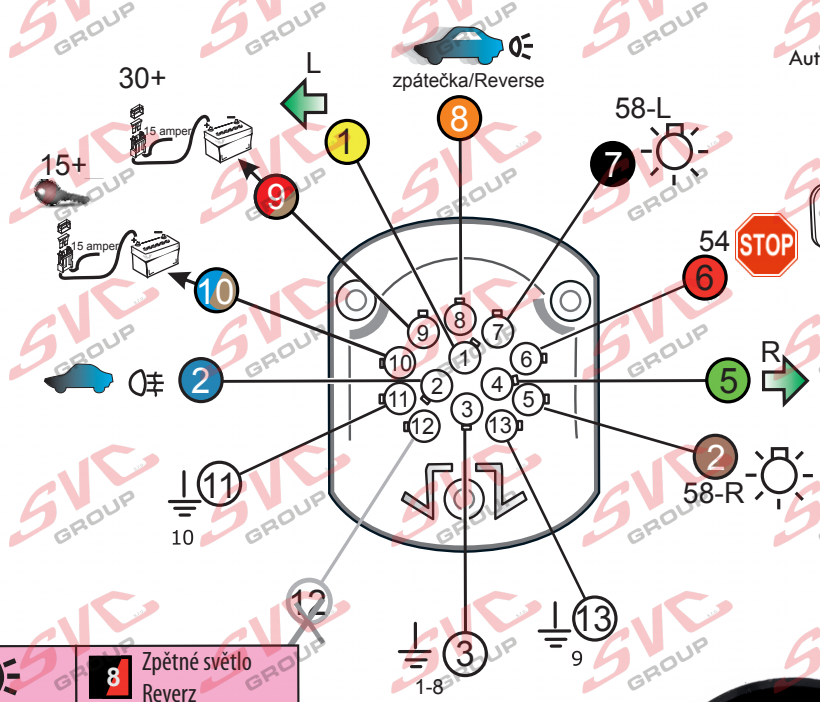

Auto zásuvka zadní vývod

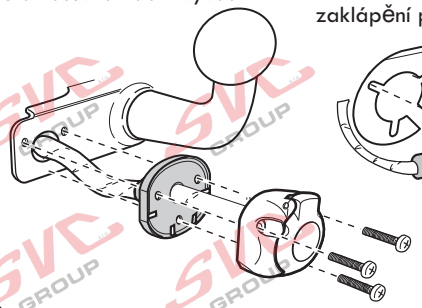

Auto zásuvka **SKL** boční vývod
zaklápění pod nárazník s prodlouženou zárukou

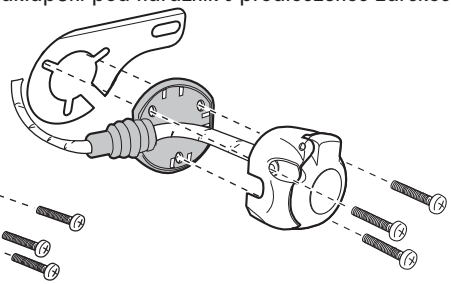

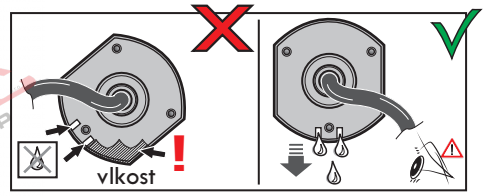

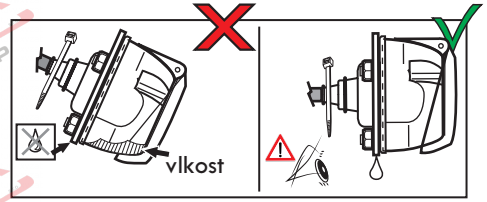

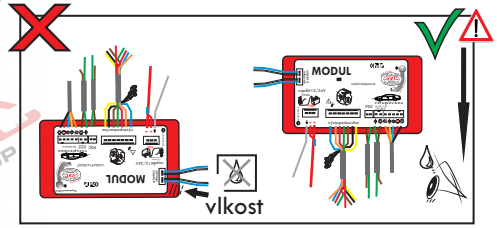

	1	Směrové světlo Levé
	2	Mlhová světla
	2a	Mlhová světla/vyp.
	3	Kostra vozu
	4	Směrové světlo Pravé
	5	Obrysové světlo Pravé
	6	Brzdová světla ⌀1mm
	7	Obrysové světlo Levé

	8	Zpětné světlo Reverz
30+	9	Stálé napětí + 30
15+ ⌀2,5mm	10	Spínaný proud +15
10	11	Kostra vozu
—	12	X
9	13	Kostra vozu

SVC GROUP © -08-2019 Service Vitver Centrum