Montážní návod

(Montážny návod, Fitting instruction, Montageanleitumg, Instruzioni di montaggio, Monteringshandledning, Asennusohje, Instruction de montage, Montegehandleiding, Инструкция по установке)

Tažné zařízení

Audi A4 Sedan 11/1994->12/2000

Ťažné zariadenie
Towbars
Trekhaak
Anhängerkupplung de
Dispositif d'attelage
Equipo de remolque
Sprzęt holowniczy
Hinauslaitteet
Буксирное оборудование



výrobce / dodavatel

SVC Group s.r.o.

Odkaz na produkt:
https://www.svcgroup.cz/tazne-zarizeni-sroubypevny-skoda-rapid-monte-carlo-10-2012-2018-p7283-v960

www.svcgroup.cz

(NL) Montagehandleiding (D) Montageanleitung (GB) Fitting instruction (F) Instruction de montage (E) Instrucciones de montaje (DK) Montagevejledning (N) Monteringsveiledning (S) Monteringshandledning (SF) Asennusohje (I) Istruzioni di montaggio (CZ) **Návod k montáži** (PL) **Instrukcja montażu**	Partnr.: 024911 AUDI A4 Sedan (inkl. Quattro) 1994 - 10/2000 Avant (inkl. Quattro) 1996 - 05/2001 Ball code: 38.325-2491	EC 94/20 e4 00-3275 Type number: 024911	2080 kg	1800 kg	75 kg	**D** waarde value Wert valeur 9,47 kN	(c) ACPS Automotive HUK Date: 11-02-2020 Rev. nr. 04

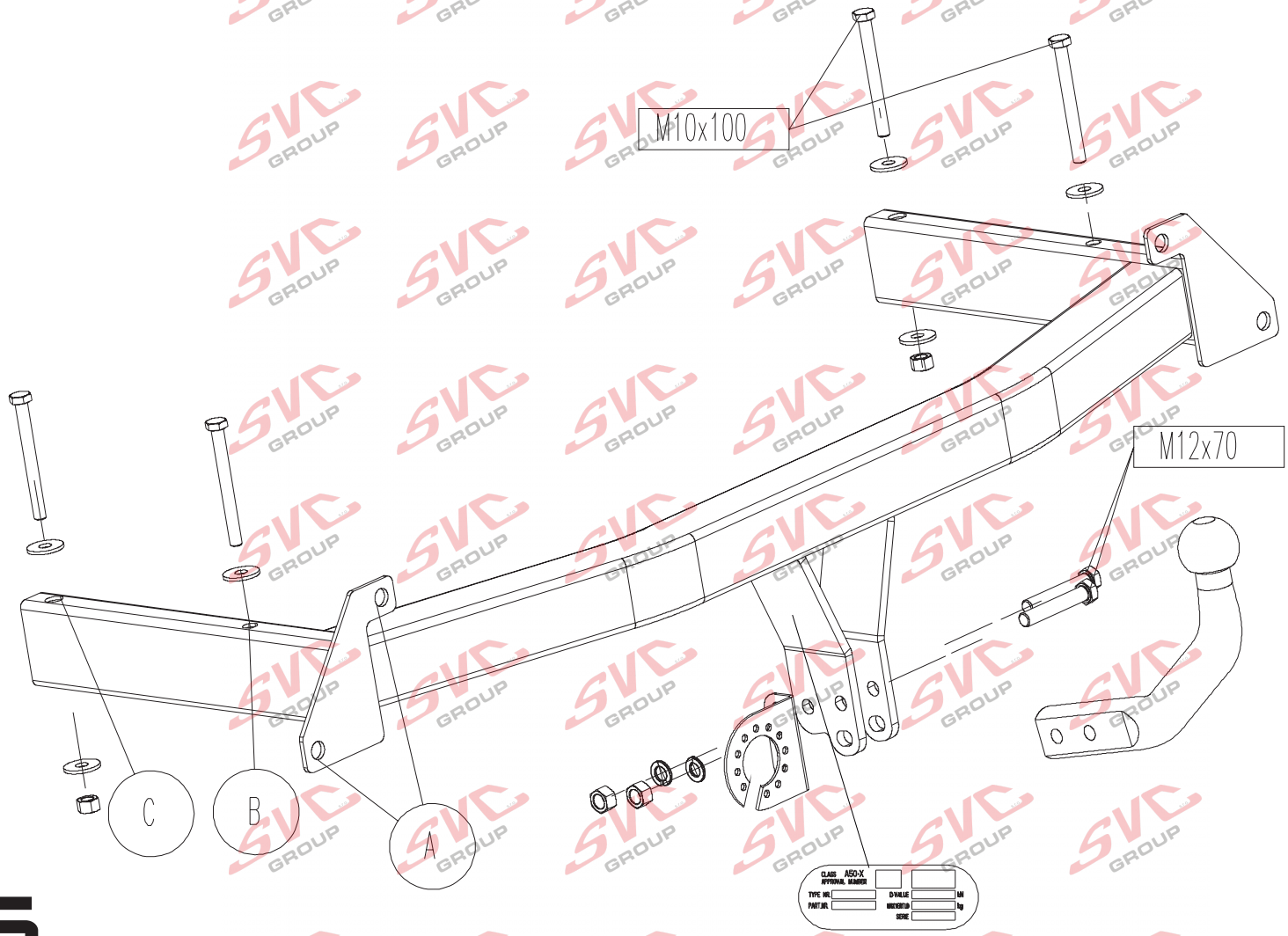

	8.8	10.9	8.8	10.9
M6	9,5 Nm	14 Nm		
M8	23 Nm	34 Nm		
M10	46 Nm	68 Nm		
M12	79 Nm	117 Nm		
M12x100/110				100 Nm
M16	195 Nm	280 Nm		
M10x1,25	49 Nm	72 Nm		
M12x1,25	87 Nm	125 Nm		
M12x1,5	83 Nm	122 Nm		

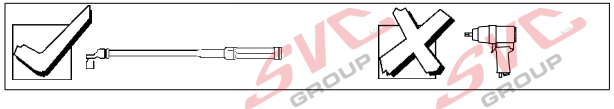

Meegeleverde onderdelen Mitgelieferte Befestigungsteile Provided parts Materiel de fixation joint	Piezas incluidas Medfølgende komponenter Vedlagt festemateriell Medföljande komponenter	Mukana tulevat osat Componenti forniti a corredo Dodané upevňovací díly Dostarczone części wymienne
2x M12x70 4x M10x100	2x	M12
2x M12	2x	M10 kl.10
	6x	M10

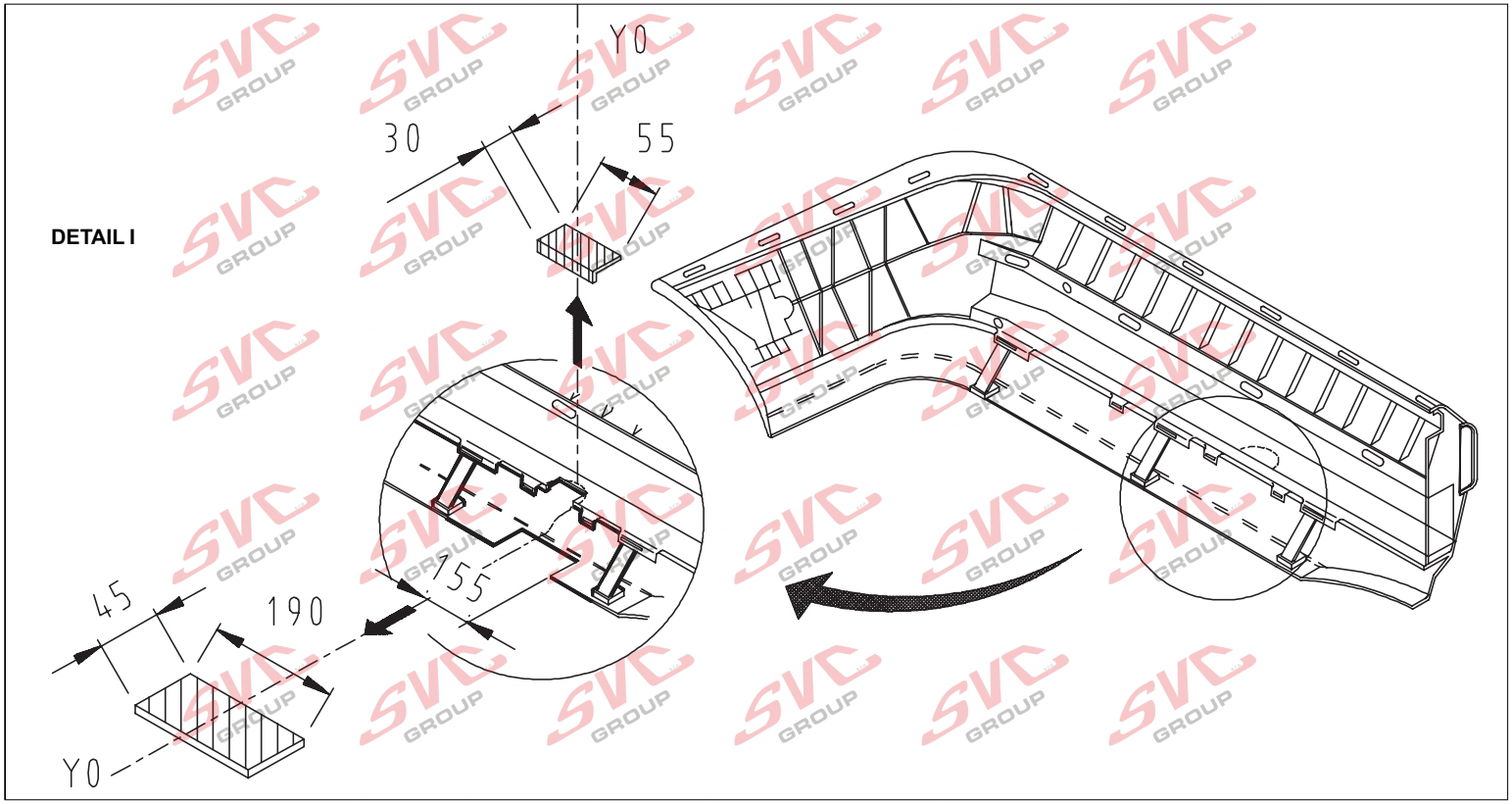

(NL) De tussenruimte conform supplement VII, afbeelding 30 van de richtlijn 94/20/EG moet in acht worden genomen.
(D) Der Freiraum nach Anhang VII, Abbildung 30 der Richtlinie 94/20/EG ist zu gewährleisten.
(GB) The clearance specified in appendix VII, diagram 30 of guideline 94/20/EC must be guaranteed.
(F) La zone de dégagement doit être garantie conformément à l'annexe VII, illustration 30 de la directive 94/20/CE.
(E) Debe garantizarse el espacio libre, conforme al anexo VII, figura 30 de la directiva comunitaria CE/94/20.
(DK) Frirummet skal overholdes iht. bilag VII, fig. 30 i direktiv 94/20/EU.
(N) Frirommet etter tillegg VII, figur 30 i direktiv 94/20/EEC skal overholdes.
(S) Spelrummet enligt bilaga VII, figur 30 i riktlinje 94/20/EG skall garanteras.
(FIN) Vapaa tila on taattava direktiivin 94/20/EY liitteen VII, kuvan 30 mukaisesti.
(I) Deve essere garantito lo spazio libero secondo l'allegato VII, figura 30 della direttiva 94/20/CE.
(CZ) Volný prostor ve smyslu Přílohy VII, obr. 30 Směrnice č. 94/20/ ES musí být zaručen.
(PL) Należy zagwarantować wolną wysokość określoną na rysunku nr 30 dyrektywy 94/20/WE zawartej w załączniku nr VII.
(H) A 94/20/EK irányelv VII. mellékletében, a 30. ábrán a vonógömbelhelyezése számára előírt szabad tér-adatokat biztosítani kell .

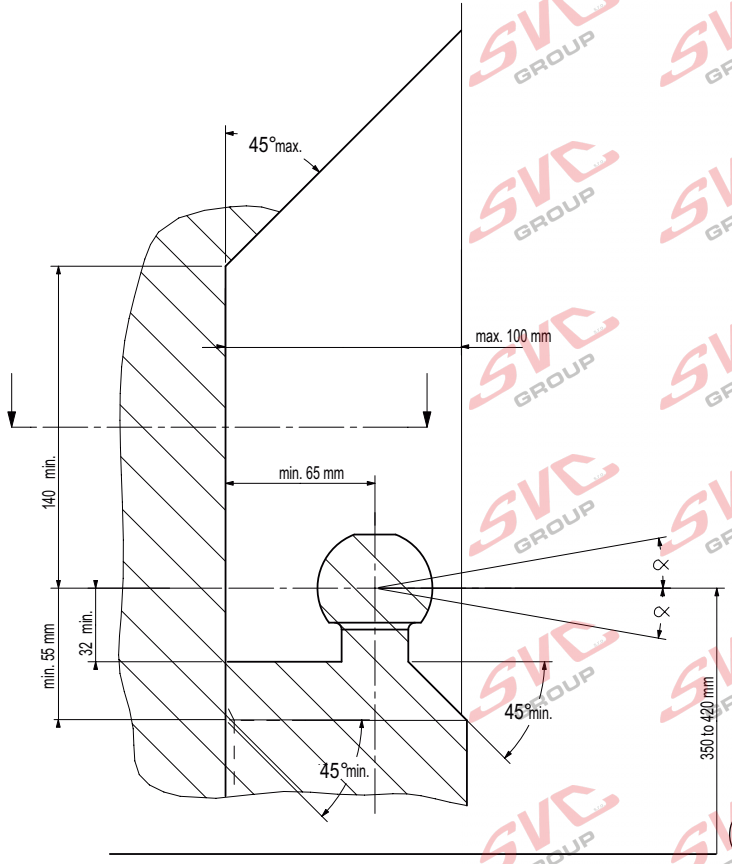

(NL) bij toelaatbaar totaal gewicht van het voertuig
(D) bei zulässigem Gesamtgewicht des Fahrzeuges
(GB) at laden weight of the vehicle
(F) pour poids total en charge autorisé du véhicule
(E) con peso total autorizado del vehiculo
(DK) ved tilladt samlet vægt for køretøjet
(N) ved kjøretøyets tillatte totalvekt
(S) vid fordonets tillåtna totalvikt
(FIN) ajoneuvon suurimmalla sallitulla kokonaispainolla
(I) per un peso complessivo ammesso del veicolo
(CZ) při celkové přípustné hmotnosti vozidla
(PL) w przypadku największej dozwolonej masy całkowitej
(H) rakománnyal terhelt járműsúly esetén.

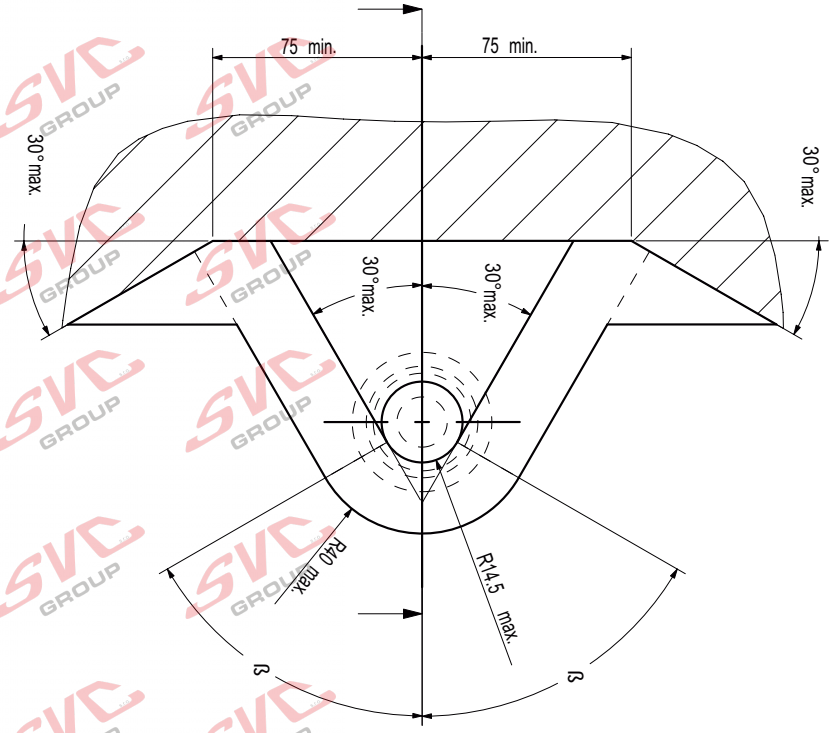

NL Bij gebruik van de trekhaak moeten de voorschriften van de van de voertuigfabrikant met betrekking tot het maximale trekgewicht en de maximale verticale kogeldruk in acht worden genomen, als gebruiksaanwijzing van het voertuig en de WVTA-documentatie. Raadpleeg uw dealer voor het maximale trekgewicht dat uw auto mag trekken. De voorschriften van deze trekhaak mogen niet overschreden worden.

Voorafgaand aan het trekken dient u in ieder geval de secundaire aansluiting, de veiligheidsketting, zeker te stellen, zodat de aanhanger automatisch tot stilstand komt als het trekoog losraakt.
In het uiterste geval kan een dergelijke overbelasting leiden tot het losraken van de getrokken last, dat wil zeggen de aanhanger, caravan of fietsendrager. Dit kan vervolgens zwaar of dodelijk letsel toebrengen aan personen in het voertuig dat de last trekt en/of omstanders.

ACPS Automotive kan niet aansprakelijk worden gesteld voor enig gebrek aan het product, dat is veroorzaakt door onjuist of oneigenlijk gebruik (o.a. overbelasting) door de gebruiker of een persoon voor wie hij aansprakelijk is.

Er mag niet worden afgeweken van de als norm vastgestelde bevestigingspunten.
Ook de nationale richtlijnen betreffende de goedkeuring van de toebehoren moeten in acht worden genomen.
Al onze producten worden gecontroleerd op compleetheid middels een weegcontrolesysteem.

Reclamaties met betrekking tot ontbrekende onderdelen kunnen alleen geaccepteerd worden indien er een weegcontrolesticker kan worden getoond. De garantie geldt uitsluitend voor nieuwe trekhaken en toebehoren. Het gebruik van gebruikte, tweedehands producten is VERBODEN en levensgevaarlijk, waarvoor ACPS Automotive niet aansprakelijk kan worden gesteld.

GB Always refer to the instructions of the vehicle manufacturer, such as the vehicle manual and WVTA, relating to the maximum Permissible towing weight and the maximum vertical ball loading when using the towbar. Ask your vehicle manufacturer / local dealer about maximum towing weights that apply to your vehicle. You must not exceed the relevant specifications.
Always secure the secondary coupling, the safety chain before towing, which enables the trailer to be stopped automatically in the event of separation of the towing ball.

In extreme cases overloading the towbar could result in the premature decoupling of the equipment being towed, that is a trailer, caravan or bicycle carrier. As a result this could also cause severe or fatal injuries to persons either within the towing vehicle and/or innocent bystanders in the area at that time.

ACPS Automotive may not be held responsible for any defect of the product caused by improper use or use other than the intended use (including overloading) by the user or any person for whom the user is responsible.

The fixing points specified as standard must be observed.
National guidelines concerning official approval of accessories must also be observed.

All our products are adjusted upon dispatch with a weight control system.
In the case of missing parts we can only accept a request of replacement with the weight control sticker.
Guarantee is valid only for new towbars and accessories. The use of second-hand towbars is prohibited and could be life-threatening, where ACPS Automotive cannot be held responsible.

D Bei der Nutzung einer Anhängevorrichtung sind die Vorschriften des Herstellers bezüglich der erlaubten maximalen Anhängelast und der maximal zulässigen Stützlast unbedingt einzuhalten. Erkundigen Sie sich bei Ihrem Fahrzeughersteller/lokalen Händler, über die maximale Anhängelast Ihres Fahrzeuges. Die angegebenen Werte dürfen nicht überschritten werden ! Die maximale Anhängelast und Stützlast der Anhängevorrichtung (Daten sind auf der Montageanleitung und Typenschild vermerkt) dürfen nicht überschritten werden!

Sobald an einer beliebigen Stelle der Kupplungskugel-Durchmesser von 49,0 mm oder kleiner erreicht ist, darf die Kugel der Anhängevorrichtung aus Sicherheitsgründen nicht mehr benutzt werden!

Die Überbelastung der Anhängevorrichtung (bzw. das Missachten der Vorschriften) kann zu schweren Schäden am Fahrzeug und/oder der Anhängevorrichtung führen.

Es dürfen keine Änderungen oder Umbauten an der Anhängevorrichtung vorgenommen werden ! Sie führen zum Erlöschen der Betriebserlaubnis.
Die Anhängevorrichtung dient zum Ziehen von Anhängern, welche mit Zugkugelkupplungen ausgerüstet sind und zum Betrieb von Lastenträgern welche für die Montage auf der Kupplungskugel zugelassen sind, artfremde Benutzung ist verboten.

ACPS Automotive kann nicht für Fehler zur Verantwortung gezogen werden, die durch falschen oder nicht bestimmungsgemäßen Gebrauch (unter anderem Überlastung) verursacht wurden, entweder durch den Nutzer oder eine Person, für die der Nutzer verantwortlich ist.

Die vom Fahrzeughersteller serienmäßig genehmigten Befestigungspunkte sind eingehalten.

Nationale Richtlinien über die Anbauabnahmen sind zu beachten.
Diese Montage- und Betriebsanleitung ist den Kfz.-Papieren beizufügen.
Bei der Auslieferung wird jedes unserer Produkte mit einem Gewichtskontrollsystem überprüft. Im Falle fehlender Teile können wir der Bitte nach Nachlieferung nur entsprechen, wenn auch der Aufkleber, der die Gewichtskontrolle bestätigt, mit eingesandt wird.

FIN Vetokoukkua käyttäessä aina huomioi ajoneuvon valmistajan ohjeet koskien suurinta sallittua vetopainoa ja suurinta pystysuoraa kuularasitusta, ajoneuvon käyttöohjetta ja WVTA dokumentaatiota. Kysy jälleenmyyjältäsi paljonko autosi suurin sallittu vetopaino on. On kiellettyä ylittää vetokoukkua koskevat rajoitukset.
Ennen vetoa aina varmista toissijainen liitäntä, suojaketju, jotka mahdollistavat perävaunun automaattisen pysähtymisen vetokoukun irtautumisen tapauksessa.

Ääritapauksessa vetokoukun ylikuormitus johtaa vedetyn ajoneuvon, eli perävaunun, asuntovaunun tai polkupyörätelineen irtautumisen. Tämä saattaa aiheuttaa vetoajoneuvossa istuvien ja/tai kanssakulkijoiden vakavaa tai kuolemaan johtavaa loukkaantumista .

ACPS Automotive ei ota vastuuta tuotteen sellaisista vioista, jotka aiheutuvat väärästä tai epäasianmukaisesta käytöstä (muun muassa ylikuormitus) jotka johtuvat käyttäjän tai käyttäjän vastuulla olevan henkilön toimesta.

Määrätyistä standardikiinnityspisteistä ei saa erota.
Myös osien myöntämisen kansalliset direktiivit täytyy noudattaa.

Ennen toimitusta jokainen tuotteemme säädetään painotarkastussysteemin avulla.
Puuttuvan osan voimme korvata vain ja ainoastaan tarkastusta todistavaa tarraa vastaan. Takuu kattaa vain uudet vetokoukut ja osat. Käytettyjen, jälleenmyydyjen tuotteiden käyttäminen on KIELLETTY ja hengenvaarallista, josta ACPS Automotive ei ole vastuussa.

F En cas de l'utilisation de la barre à remorquer les instructions du producteur du véhicule concernant le poids maximal remorqué permis et la charge maximale verticale de la boule doivent être suivies. De telles instructions peuvent être l'instruction d'utilisation du producteur du véhicule et la documentation WVTA. Prière de vous renseigner chez le vendeur /distributeur local du véhicule concernant le poids maximal permis que votre voiture peut remorquer. Il est interdit d'excéder les charges données dans les instructions relatives à la barre à remorquer.
Avant de remorquer, connecter la connexion auxiliaire, la chaîne de sécurité avec ses points de fixation d'usine en tous cas. La chaîne de sécurité permet l'arrêt automatique de la remorque si la connexion principale se détachait.

Dans un cas extrême, la surcharge de la barre à remorquer peut causer le détachement de l'équipement remorqué c'est-à-dire de la remorque, de la caravane ou du support de bicyclette. La conséquence peut être une blessure grave ou mortelle pour les personnes se trouvant dans le véhicule remorquant et/ou pour les piétons innocents se trouvant auprès du véhicule.

ACPS Automotive ne s'engage à aucune responsabilité pour les défauts éventuels du produit qui sont causés par une utilisation incorrecte ou qui n'est pas conforme à la destination prévue du produit (y compris la surcharge) de la part de soit de l'utilisateur soit d'une personne de laquelle l'utilisateur est responsable.

Il est interdit d'utiliser de points de fixation qui ne sont pas selon les normes.
Il faut suivre les lignes guides nationales relatives à l'approbation des pièces accessoires par des autorités.

Avant leur livraison, tous nos produits sont mis au point à l'aide d'un système contrôlant le poids.
S'il y a des pièces manquantes, nous ne pouvons satisfaire les demandes de livraison ultérieure que si l'étiquette confirmant le contrôle du poids est présentée. La garantie ne s'applique qu'aux nouveaux barres à remorquer et qu'aux nouveaux accessoires. Il est INTERDIT d'utiliser des produits usés, venant de deuxième main qui menacent aussi de mort et pour lesquels ACPS Automotive ne s'engage à aucune responsabilité.

DK Altid henvis Dem til producentens forskrifter om maksimal tilladte koblingsvægt og maksimal vertikale kuglevægt, samt køretøjets brugsanvisning og WVTA dokumentation, når De bruger trækkrogen. Spørg Deres bilforhandler/lokale forhandler om maksimal koblingsvægt, der gælder for Deres køretøj. Værdier tilladt for trækkrog må ikke overstiges.
Altid tilslut den sekundære kobling, sikkerhedskæde til dens originale befastelsespunkt(er) før bugsering, sådan at traileren kunne stoppe automatisk i tilfælde af, at trækkuglen kobles af.

I ekstreme tilfælde kan overbelastning af trækkrogen medføre for tidlig afkobling af det bugserede udstyr, f.eks. trailer, kasse, campingvogn eller cykelholder. Som følge kan det også forårsage alvorlige eller dødelige kvæstelser for personer, der opholder sig enten i det bugserende køretøj og/eller uskyldige tilskuere i området på det pågældende tidspunkt.

ACPS Automotive kan ikke holdes ansvarlig for eventuelle fejl i produktet, som opstår som følge af forkert eller anden uhensigtsmæssig brug (inkl. overbelastning) af brugeren eller enhver person, som brugeren er ansvarlig for.

Befæstelsespunkterne, som er angivet som standard, skal overholdes.
Nationale retningslinjer for officiel godkendelse af tilbehør skal også overholdes.

Alle vores produkter er kontrolleret før afsendelse vha. et vægtstyresystem.
I tilfælde af manglende dele kan vi kun acceptere en anmodning om erstatning hvis en sticker foreligger, der attesterer, at vægtkontrol er blevet udført. Garantien gælder kun for nye trækkroge og tilbehør. Brug af brugte trækkroge er forbudt og kan medføre livsfare, som ACPS Automotive ikke kan holdes ansvarlig for.

I Fare sempre riferimento alle istruzioni del costruttore del veicolo, al manuale del veicolo e alla documentazione WVTA, relative al peso rimorchiabile massimo ammissibile e al carico massimo della sfera verticale quando si usa il gancio di traino. Chiedere al produttore del veicolo o al rivenditore locale quant'è il peso massimo trainabile ammesso per il veicolo. Non superare i valori consentiti per il gancio di traino.

Prima di trainare collegare sempre l'attacco secondario, la catena di sicurezza, ai punti d'attacco prefabbricati per rendere possibile l'arresto automatico del rimorchio in caso di sganciamento della sfera di traino.

In casi estremi il sovraccarico del gancio di traino potrebbe comportare il precoce sganciamento del dispositivo trainato, sia che si tratti d'un rimorchio, d'una roulotte o d'un portabiciclette. Di conseguenza ciò potrebbe causare lesioni gravi o mortali alle persone all'interno del veicolo trainante e/o a persone innocenti in transito nella zona in quel momento.

ACPS Automotive non può essere ritenuta responsabile per eventuali difetti del prodotto causati da un uso improprio o diverso da quello della destinazione d'uso (compreso il sovraccarico) da parte dell'utilizzatore o di qualsiasi persona per la quale l'utilizzatore è responsabile.

I punti di fissaggio definiti di serie devono essere rispettati.
Devono essere osservate le normative nazionali sui collaudi degli accessori.

Tutti i nostri prodotti sono controllati al momento della spedizione con un sistema di controllo del peso.
Nel caso di parti mancanti possiamo accettare una richiesta di sostituzione solamente insieme all'etichetta certificante l'avvenuto controllo del peso. La garanzia è valida soltanto per ganci di traino ed accessori nuovi. Il montaggio di ganci usati e di seconda mano è VIETATO e può causare lesioni mortali alle persone, cosa per cui ACPS Automotive non può essere ritenuta responsabile.

N Ved anvendelse av tilhengerfestet skal det tas hensyn til kjøretøyfabrikantens forskrifter og anvisninger nedsatt i kjøretøyets bruksanvisning og WVTA dokumentasjon vedrørende maksimal tauevekt og maksimalt vertikalt kulevekt. Spør fabrikanten / merkeforhandleren om den maksimale tauevekten. Det er forbudt å overskride forskriftene vedrørende tilhengerfestet.
Den sekundære tilkoblingen, sikkerhetskjeden, skal alltid tilkobles til de(n) angitte fabrikkpunkten(e) før anvendelsen av tilhengeren for at traileren kan stoppes i tilfelle hovedkoblingens eventuell løsrivelse.

I ekstreme tilfeller kan overbelastning resultere i at det tauete annlegget, altså trailer, campinvogn eller sykkeltrailer løsrives fra kjøretøyet. Og dette kan føre til alvorlige eller dødlige skader til personer sittende i den tauende bilen og/eller andre uskyldige personer som oppholder seg i nærheten.

ACPS Automotive kan ikke holdes ansvarlig for eventuelle produkfeil som framstår ifølge skjødesløs eller ukyndig bruk (blant annet overbelasting) av brukeren eller an annen person som brukeren er ansvarlig for.

Det skal tas hensyn til festepunktene angitt som standard.
Det skal tas hensyn til nasjonale retningslinjer som gjelder offisiell godkjennelse av tilbehør.

Ved transporten er alle våre produkter kontrollert ved hjelp av vektkontroll-systemet.
I tilfelle manglende bestanddeler er erstatningen bare mulig ved framvisning av etiketten som attesterer vektkontrollen. Garantien gjelder bare for nye tilhengerfester og bestanddeler. Anvendelse av annenhåndsprodukter er FORBUDT og kan føre til dødliger personsskader, som ACPS Automotive kan ikke stilles ansvarlig for.

(E) En caso de utilizar gancho de remolque, hay que observar obligatoriamente las prescripciones del fabricante del vehículo referentes al peso máximo permitido de remolque y a la carga máxima vertical de la bola, tanto como al manual de uso como a la documentación WVT. Pregunte al comerciante de la marca/comerciante local, de que cuánto es el peso remolcable máximo de su auto. Está prohibido traspasar los valores de las prescripciones referentes al gancho de remolque.

Antes de remolcar siempre asegure la conexión segundaria, cadena de seguridad, los cuales hacen posible el paro automático del remolque, en el caso del desprendimiento de la bola de remolque.

Este tipo de sobrecarga en casos extremos puede traer como resultado el desprendimiento del dispositivo remolcado, o sea del carro de remolque, de la caravana, o del portabicicletas. Y esto puede ocasionar lesiones graves o mortales a las personas que están en el vehículo remolcador y/o a las personas inocentes que están en el área.

ACPS Automotiveno asume responsabilidad de ningún tipo por error eventual del producto causado por uso incorrecto o por no usarlo a lo que fue destinado (incluido la sobrecarga), tanto por parte del usuario como de cualquiera persona bajo su responsabilidad.

Hay que tener en cuenta las prescripciones de los puntos de fijación estandarizado determinado.
Hay que tener en cuenta las directivas nacionales referentes a la autorización oficial de los accesorios

Antes del transporte, controlamos todos nuestros productos en un sistema de control de peso.
En el caso de accesorios faltantes, el pedido referente a su reemplazo sólo lo podemos aceptar conjunto con la presentación de la etiqueta adhesiva que certifica el control de peso. La garantía sólo es válida para ganchos de remolque y accesorios nuevos. Está PROHIBIDO y es mortalmente peligroso usar productos usados o de segunda mano, por lo que ACPS Automotive no asume la responsabilidad.

(CZ) Při použití tažného zařízení se vždy řiďte pokyny výrobce vozidla, návodu k obsluze vozidla a WVTA, týkajících se maximální přípustné hmotnosti taženého nákladu, a maximálního svislého zatížení koule. Informujte se u místního prodejce/výrobce vozidla o maximálních hmotnostech taženého nákladu, které se vztahují k vašemu vozidlu. Nepřekračujte hodnoty povolené pro tažné zařízení.
Před tažením přívěsu v každém případě zabezpečte sekundární spojení, bezpečnostní řetěz, které umožní automatické zastavení přívěsu v případě oddělení hlavního spojovacího zařízení.

V extrémních případech přetížení tažného zařízení může vést k oddělení zařízení a uvolnění přívěsu, ať už je to trailer, přívěs, karavan nebo nosič jízdních kol. V důsledku to může také způsobit vážné nebo smrtelné zranění osob ve vozidle a/nebo nevinných kolemjdoucích v této oblasti v té době.

Firma ACPS Automotive nenese odpovědnost za žádnou vadu výrobku, způsobenou nesprávným použitím nebo použitím jiným než je zamýšlené použití (včetně přetížení) ze strany uživatele nebo osoby, za kterou je zodpovědný uživatel.

Upevňovací body uvedené ve standardu musí být dodrženy.
Také musí být dodrženy národní předpisy týkající se oficiálního schválení příslušenství.

Všechny naše výrobky jsou před expedici kontrolovány systémem pro kontrolu hmotnosti.
V případě chybějících dílů můžeme přijímat žádosti o náhradu pouze po předložení štítku o kontrole hmotnosti. Záruka je platná pouze pro nové tažné zařízení a příslušenství. Používání tažných zařízení z druhé ruky je ZAKÁZÁNO a může způsobit smrtelné zranění, za které ACPS Automotive nelze činit odpovědným.

(S) Läs alltid instruktionerna från tillverkaren av fordonet, bruksanvisningen av fordonet och WVTA, avseende den maximala tillåtna vikten av släpvagnen och den maximala vertikala belastningen av dragkulan vid användningen av dragkroken. Fråga tillverkaren av fordonet / lokala återförsäljaren om de maximala dragvikterna som gäller för ditt fordon, och som inte överstiger mer värdena, som är tillåtna för dragkroken.
Anslut alltid den sekundära kopplingen, säkerhetskedjan, till sin fabrikstillverkade fästpunkt(er) innan bogsering, för att släpvagnen ska stoppas automatiskt i händelse av separationen av huvudkopplingen.

I extrema fall, överbelastningen av dragkroken kan leda till en förtidig frikoppling av den utrustning som bogseras, oavsett om det är en släpvagn, låda, husvagn eller cykelhållare. Som ett resultat av detta, den kan också leda till allvarliga eller livshotande skador till person, antingen inom dragfordonet och / eller oskyldiga åskådare, som finns i området vid den tiden.

ACPS Automotive kan inte hållas ansvarig för någon skada på produkten som orsakas av en felaktig användning, eller användningen som är andra än den avsedda användningen (inklusive överbelastning) av användaren eller personen, för vilken användaren är ansvarig.

Fästpunkterna, som anges som standard, måste följas.
De nationella riktlinjer för det officiellt godkännandet av tillbehör måste också beaktas.

Alla våra produkter är kontrollerade vid leverans med en viktkontroll-system.
I fall av saknade beståndsdelar kan vi endast acceptera en begäran om ersättning med viktkontroll-klistermärke.
Garanti gäller endast för nya dragkrokar och tillbehör. Monteringen av begagnade dragkrokar är förbjudet, och kan leda till livshotande skador till person, där ACPS Automotive inte kan hållas ansvarig.

(PL) W przypadku korzystania z zaczepu kulistego należy obowiązkowo przestrzegać przepisów producenta dotyczących maksymalnej masy przyczepy oraz maksymalnego pionowego obciążenia zaczepu, jak instrukcja użycia i dokumentacja WVTA. Proszę zapytać dystrybutora/miejscowego sprzedawcy, jaka jest maksymalna masa ciągniona Waszego samochodu. Specyfikacje dla zaczepu kulowego nie mogą być przekroczone.

Przed holowaniem w każdym przypadku należy zapewnić dodatkowe połączenie, łańcuch bezpieczeństwa, który umożliwiają automatyczne zatrzymanie się przyczepy w przypadku oderwania się haka.

W skrajnych przypadkach, przeciążenie zaczepu kulistego może spowodować uwolnienie się sprzętu ciągnionego, a więc przyczepy, przyczepy kempingowej lub uchwytu na rower. Może to spowodować poważne lub śmiertelne obrażenia ciała osób znajdujących się w pojeździe ciągnącym i/lub przebywających w pobliżu przypadkowych przechodniów.

ACPS Automotive nie ponosi odpowiedzialności za ewentualne uszkodzenia produktu, które powstały w wyniku błędnego lub niewłaściwego użytkowania (w tym przeciążenia), spowodowanego przez użytkownika, lub inne osoby, za które użytkownik jest odpowiedzialny.

Od określonych, jako standard punktów mocowania nie należy odbiegać.
Należy również przestrzegać krajowych wytycznych oficjalnego zatwierdzenia akcesoriów.

Przed transportem wszystkie nasze produkty regulowane są systemem kontroli wagi.
W przypadku braku jakiejś części prośbę o uzupełnienie jesteśmy w stanie spełnić wyłącznie po przedstawieniu naklejki zaświadczającej kontrolę wagi. Gwarancja dotyczy jedynie nowego haka i akcesoriów. Zastosowanie używanych, odkupionych akcesoriów jest WZBRONIONA i zagraża życiu, ACPS Automotive nie ponosi za to odpowiedzialności.

(H) A vonóhorog használata esetén a jármű gyártójának a megengedett maximális vontatott súlyra és a maximális függőleges gömbterhelésre vonatkozó előírásait, mint a jármű használati utsítása és WVTA dokumentációja, kötelezően be kell tartani. Kérdezze meg gépjármű-kereskedőjét/helyi forgalmazóját, mennyi az Ön autója által maximálisan vontatható súly. A vonóhorogra vonatkozó előírásokat tilos túllépni.
Vontatás előtt minden esetben biztosítsa a másodlagos kapcsolódást, biztonsági lánc, amik lehetővé teszik a pótkocsi automatikus megállását a vonógömb leválása esetén.

Szélsőséges esetben a vonóhorog túlterhelése a vontatott berendezés, tehát az utánfutó, lakókocsi vagy kerékpártartó elszabadulását eredményezheti. Ez pedig súlyos vagy halálos kimenetelű sérülést okozhat a vontató járműben tartózkodó személyeknek és/vagy a területen tartózkodó vétlen nézelődőknek.

Az ACPS Automotive nem vonható felelősségre a termék olyan esetleges hibáiért, amelyeket helytelen vagy nem rendeltetésszerű használat okozott (többek között túlterhelés), akár a felhasználó, akár olyan személy részéről, akiért a felhasználó felelősséggel tartozik.

A szabványosként meghatározott rögzítési pontoktól eltérni nem lehet.
A tartozékok hatósági jóváhagyására vonatkozó nemzeti irányelveket is be kell tartani.

Kiszállítás előtt valamennyi termékünket súlyellenőrző rendszerrel állítjuk be.
Hiányzó alkatrész esetén, csak a súlyellenőrzés megtörténtét igazoló matrica ellenében áll módunkban eleget tenni a pótlásra vonatkozó kérésnek. A garancia csak új vonóhorgokra és tartozékokra érvényes. Használt, másodkézből származó termék használata TILOS és életveszélyes, amiért az ACPS Automotive nem vonható felelősségre.

(RU) В случае пользования фаркопом Вы должны соблюдать инструкции производителя автомобиля в связи с допускаемым максимальным буксируемым грузом и максимальной вертикальной нагрузкой автомобиля, инструкции по эксплуатации а также документацию WVTA. Спросите у местного дилера/распределителя какой максимальный груз можно буксировать Вашим автомобилем. Вы не должны превышать технические характеристики фаркопа.

Перед буксировкой, обязательно присоедините вторичное сцепление, страховочную цепь к заводским точкам, что обеспечит автоматическую остановку прицепа в случае рассоединения главной муфты сцепления.

Крайняя перегрузка прицепа может вызвать его отключение, независимо от того, будет ли это прицеп, коробка, караван или держатель велосипеда. Кроме того, в таких случаях люди, сидящие в автомобиле и/или невиннве прохожие, находящиеся в то время вблизи автомобиля могут получить смертельные или серьезные травмы.

ACPS Automotive не несет ответственности за любые дефекты продукта, которые возникли вследствии несоответственного пользования или пользования не по предназначению (включая перегрузку) пользователем или любым лицом, за которым пользователь несет ответственность.

Определенные в качестве стандарта точки крепления должны соблюдаться. Государственные руководящие принципы, касающиеся официального утверждения аксессуаров также должны соблюдаться.

После отправки все наши продукты контролируются системой управления веса.
В случае недостающих частей мы принимаем запрос о замене только с наклейкой контроля веса.
Гарантия действительна только для новых фаркопов и аксессуаров. Монтаж старых фаркопов запрещен, ибо это может вызвать смертельные травмы, поэтому за это ACPS Automotive не несет ответственности.

(NL) 024911 MONTAGEHANDLEIDING

1. Meegeleverde onderdelen en bevestigingsmaterialen van de trekhaak verwijderen. Eventueel aanwezige kit ter plaatse van de bevestigingspunten verwijderen.
2. Verwijder de bekleding in de kofferruimte. Demonteer de bumper en verwijder de bumpersteunen (deze worden niet meer gebruikt), de bouten M8 worden later weer gebruikt.
3. Verwijder bij alle bevestigingsgaten de aanwezige afplakband. Verwijder aan de uiteinden van de chassisbalken de aanwezige kit t.p.v. aanlegvlakken van de trekhaak.
4. Maak een uitsparing in het midden van het metalen bumperdeel t.p.v. het geprofileerde gedeelte. Maak vervolgens een uitsparing in de buitenbumper volgens de detailtekening 1 (de aangegeven lijn “YO” is het midden van de bumper).
5. Monteer de bumper op de trekhaak bij de gaten “A” met de bestaande bouten M8. Nog niet geheel vastzetten!!!
6. Schuif de trekhaak met bumper in de chassisbalken en monteer de bouten M10x110 en carrosserieringen bij de gaten “B” en “C”. Indien bij gaten “C” aan de onderzijde geen moeren aanwezig zijn, de bouten vastzetten met bijgeleverde carrosserieringen en moeren M10.
7. Zet de trekhaak vast. Hierbij de aanhaalmomenten volgens tabel hanteren.
8. Monteer de kogel en stekkerdoosplaat met 2 bouten M12x70, incl. veerringen en moeren.
9. Zet de kogel vast. Hierbij de aanhaalmomenten volgens tabel hanteren.
10. Stel de bumper af zodat deze weer aansluit op de overige carrosseriedelen en zet deze vast. Bouten bereikbaar via de kofferruimte voor de bovenste en via de onderzijde voor de onderste bouten.

(GB) 024911 FITTING INSTRUCTIONS

1. Unpack the towing bracket and check its contents against the parts list. If necessary, remove the underseal from around the fitting points of the luggage compartment/frame members.
2. Remove the trunk lining. Dismount the bumper and remove the bumper supports (these will no longer be used).The M8 bolt will be used later.
3. Remove the tape from all the fitting holes. Remove the underseal on the ends of the frame members at the contact areas of the towbar.
4. Make a recess in the middle of the steel bumper part in the position of the profiled part. Make also a recess in the outside bumper as shown in the detail drawing I (the indicated line “YO” is the middle of the bumper).
5. Mount the bumper on the towbar at the holes “A” using the existing bolts M8. Do not tighten fully yet!
6. Slide the towbar with the bumper in the frame members and mount the bolts M10x110 and large washers at the holes “B” and “C”. In case there are no existing nuts on the underside at holes “C”, fix the bolts with the provided large washers and nuts M10.
7. Attach the towbar. Use the tightening tolerances from the torque table on page 2.
8. Mount the ball and socket plate using 2 M12x70 bolts, spring washers and nuts.
9. Attach the ball. Use the tightening tolerances from the torque table on page 2.
10. The bumper has to be lined up with the other body parts. Fix the bumper. The bolts are accessible through the trunk for the top and through the underside for the lower bolts.

(D) 024911 MONTAGEANLEITUNG

1. Die Anhängevorrichtung auspacken und die Befestigungsteile auf Vollständigkeit überprüfen. Im Bereich der Befestigungspunkte den Unterbodenschutz entfernen.
2. Die Verkleidung des Kofferraums entfernen. Den Stoßfänger demontieren und die . Stoßfängerstützen entfernen. Die Stoßfängerstützen werden nicht mehr benötigt. Die Schrauben M8 werden später wieder benötigt.
3. Bei allen Befestigungslöchern das Klebeband entfernen. An den Enden der Chassisrahmen im Bereich der Befestigungspunkte der Anhängevorrichtung den Unterbodenschutz entfernen.
4. Einen Auschnitt in der Mitte des metallischen Stoßfängers vornehmen (profiliertes Teil). Im Kunststoffstoßfänger ebenfalls einen Ausschnitt gemäß Detailzeichnung I vornehmen (die . angegebene Linie “YO” ist die Mitte des Stoßfängers).
5. Den Stoßfänger mit den vorhandenen Schrauben M8 auf die Anhängevorrichtung an den Löchern “A” montieren. Noch nicht ganz festziehen.
6. Die Anhängevorrichtung mit Stoßfänger in die Chassisrahmen schieben und mit Schrauben M10x110 und Karosseriescheiben an den Löchern “B” und “C” montieren. Falls an der Unterseite (Löcher “C”) keine Muttern vorhanden sind, die Schrauben mit beigefügten Karosseriescheiben und Muttern M10 befestigen.
7. Die Anhängevorrichtung festziehen. Handhaben Sie hierbei die Anzugsmomente gemäß der Tabelle.
8. Die Kugel und Steckdosenhalteplatte mit 2 Schrauben M12x70, Federringen und Muttern montieren.
9. Die Kugel festziehen. Handhaben Sie hierbei die Anzugsmomente gemäß der Tabelle.
10. Den Stossfänger so montieren, daß dieser wieder mit den übrigen Karosserieteilen abschließt. Die oberen Schrauben sind durch den Kofferraum erreichbar und die unteren Schrauben über die . Fahrzeugunterseite.

(F) 024911 DESCRIPTION DU MONTAGE

1. Séparer les différents éléments d’attelage. Enlever le mastic de protection autour des points de fixation.
2. Enlever le revêtement du coffre. Démonter le pare-chocs et enlever les supports du pare-chocs (ils ne seront pas remontés). Les boulons M8 seront montés plus tard.
3. Enlever la bande gommée au niveau de tous les points de fixation. Enlever le mastic aux bouts des longerons du châssis à l’emplacement des surfaces de l’attelage.
4. Faire une découpe dans le centre du pare-chocs métallique à la partie profilée. Faire une découpe dans le pare-chocs extérieur comme montré sur le dessin de détail I (le centre du pare-chocs est indiqué par la ligne “YO”.)
5. Monter le pare-chocs sur l’attelage au niveau des trous “A” á l’aide des boulons existants M8. Ne pas bloquer!!!
6. Glisser l’attelage avec le pare-chocs dans les longerons du châssis et monter les boulons M10x110 et les rondelles de carrosserie au niveau des trous “B” et “C”. Quand il n’y a pas d’écrous en dessous (trous “C”), fixer les boulons avec les rondelles de carrosserie et les écrous M10.
7. Fixer l’attelage. Utiliser les couples de serrage conformément au tableau.
8. Monter la boule et le support de prise à l’aide des 2 boulons M12x70, des rondelles grower et des écrous.
9. Fixer la boule. Utiliser les couples de serrage conformément au tableau.
10. Le pare chocs doit être aligné avec les autres parties de carrosserie et le fixer. Les boulons supérieurs sont accessibles par le coffre et les boulons inférieurs par le dessous.

(E) 024911 INSTRUCCIONES DE MONTAJE

1. Sacar las piezas y el material de sujección incluidos en el gancho de remolque. Si procede, retirar el pegamento existente en los puntos de sujección.
2. Quite el revestimiento del maletero . Desmonte el parachoques y retire los soportes del mismo (estos ya no se utilizarán. El tornillo de M8 se utilizará más adelante.
3. Quite la cinta protectora de los orificios que se utilizarán para el montaje del gancho de remolque.
   Quite el revestimiento protector de los puntos del chasis donde apoya el larguero del gancho.
4. Haga un recorte en el centro del parachoques de acero, en la posición de la parte perfilada. Así mismo haga un recorte en el parachoques exterior según muestra la figura I (la línea «YO» indica da es el centro del parachoques).
5. Monte el parachoques en el larguero del gancho de remolque a los puntos “A”, utilizando los anteriores tornillos de M8 y retirados en el paso 2.
   ¡Todavía no lo apriete del todo!
6. Debe deslizar el larguero del gancho con el parachoques a los soportes del chasis y monte los tornillos M10x110 y las arandelas grandes a los huecos “B” y “C”. En el caso de que no hubieran tuercas autoblocantes debajo de los agujeros “C”, fije los tornillos con las arandelas grandes y con las tuercas autoblocantes de M10 suministradas con el gancho.
7. Fijar el gancho de remolque. Aplicar para eso los pares de apriete según la tabla.
8, Monte la bola de remolque y la placa del soporte del kit eléctrico utilizando 2 tornillos M12x70, arandelas de fijación y tuercas.
9. Fijar la bola. Aplicar para eso los pares de apriete según la tabla.
10. Al parachoques hay que ajustarlo a las demás piezas del chasis. Fije el parachoques.
    Los tornillos son accesibles a través del portaequipaje en el caso de los tornillos superiores y son accesibles por la parte inferior en el caso de los tornillos inferiores.

(DK) 024911 MONTAGEVEJLEDNING

1. Fjern de dele og monteringsmaterialer, der sidder på trækkrogen. Eventuelt kit på fastgørelsespunkterne fjernes.
2. Fjern bagagerummets beklædning. Afmonter kofangeren og dens støttebeslag (de bliver overflødige). M8 bolten skal bruges senere.
3. Fjern klisterbåndet fra alle huller.
   Fjern rustbeskyttelsen fra chassisvangernes ender, hvor de møder tværvangen.
4. Lav et indsnit i midten af stålkofangerdelen ved den profilerede del. Lav derefter et indsnit i yderkofangeren ifølge fig. I (den viste linie „YO” svarer til kofangerens midte).
5. Monter kofangeren på tværvangen i hullerne „A” vha. af de eksisterende M8 bolte.
   Spænd dem ikke helt endnu!
6. Glid tværvangen sammen med kofangeren ind i chassisvangerne og monter dem i hullerne „B” og „C” vha. M10x110 bolte og store planskiver.
   Hvis der ikke findes møtrikker på undersiden af hullerne “C”, spændes boltene med de medfølgende store planskiver og møtrikker M10.”
7. Fastgør tværvangen. Følg tilspændingsmomenterne i tabellen på side 2.
8. Monter trækkuglen og stikdåsepladen vha. 2 stk. M12x70 bolte, inkl. fjederskiver og møtrikker.
9. Fastgør trækkuglen. Følg tilspændingsmomenterne i tabellen på side 2.
10. Kofangeren skal justeres til de øvrige dele. Fastgør kofangeren.
    De overliggende bolte kan nås igennem bagagerummet, de underliggende bolte kan nås fra neden.

(N) 024911 MONTERINGSVEILEDNING

1. Fjern vedlagte deler og festemateriell fra tilhengerfestet. Fjern eventuelt kitt som måtte befinne seg på festepunktene.
2. Fjern bagasjerommets vegg. Demonter støtfangeren og fjern dens holdere. (Disse trenger du ikke lenger.) Den M8 bolten skal brukes senere.
3. Fjern teipen fra alle festehuller.
   Fjern rustbeskyttelse fra chassisvangene ender ved tilhengerfestets anleggsflater.
4. Lag en utsparing i midten av stålstøtfangeren ved den profilerte delen. Lag en utsparing også i den ytre støtfangeren i henhold til bilde 1. (Den indikerte „YO” linjen befinner seg i midten av støtfangeren).
5. Monter støtfangeren på tilhengerfestet ved hullene „A” ved hjelp av de eksisterende M8 boltene. Ikke trekk dem godt ennå.
6. Gli tilhengerfestet inn i chassisvangene og monter de M10x110 boltene og store tetningsskivene ved hullene „B” og „C”. Dersom det ikke finnes eksisterende muttere ved hullene „C”, fest boltene ved hjelp av de store tetningsskivene og M10 muttere.
7. Skru fast tilhengerfestet. Bruk de tiltrekningsmomentene som er oppgitt i tabellen.
8. Monter kuledelen og kontaktholderen ved hjelp av 2 stykker M12x70 bolter, sprengskiver og muttere.
9. Skru fast kuledelen. Bruk de tiltrekningsmomentene som er oppgitt i tabellen.
10. Støtfangeren justeres til de andre karosserielementene.
    Fest støtfangeren. Skruene på oversiden kan nås gjennom bagasjerommet, og de som er lengre nede kan nås fra undersiden.

(S) 024911 MONTERINGSINSTRUKTION

1. Packa upp monteringssatsen och kontrollera innehållet mot detaljbeskrivning. Om det behövs tag bort underredsmassa runt monteringspunkterna i bagageutrymmet och under bilen.
2. Ta bort beklädningen av baggagehyllan. Montera av stötfångaren, och ta bort vinkeljärnen av stöt fångaren (dessa kommer ej att användas mer). Skruven M8 kommer att användas ytterligare.
3. Ta bort bandet, från alla hålen, som blir använt för monteringen.
   Ta bort beklädningen, som skydder underredet, från ändarna av vinkeljärnen av underredet, där dom kommer i beröring med dragbalken.
4. Göra en inristning, i mitten av stålbeståndsdelen av stötfångaren, på stället av den profilerade delen.
   Göra en inristning på den yttre stötfångaren också, enligt föreställt på teckningen I (linjen „YO”, som är avtecknad på teckningen, föreställer centren av stötfångaren).
5. Montera stötfångaren, på dragbalken, vid hålen „A”, med hjälp av den förhandenvarande skruvarna M8.
   Skruva dom inte fast ännu!
6. Sticka in dragbalken samt stötfångaren, i vinkeljärnen av underredet, sedan montera skruvarna M10x110, och dom stora brickorna, vid hålen „B” och „C”. I fall av det finns inte förhandenvarande skruvmuttrarna, vid hålen „C”, som finns nere under, då montera skruvarna, med hjälp av dom stora brickorna, och skruvmuttrarna M10, som ställdes till förfogande.
7. Sätt fast dragbalken. Använd härvid åtdragningsmomenten enligt tabellen.
8. Montera dragkulan samt skivan till kontakthållaren med hjälp av 2 st. M12x70 skruvarna, dom fjäd rande brickor, och skruvmuttrarna.
9. Sätt fast dragkulan. Använd härvid åtdragningsmomenten enligt tabellen.
10. Stötfångaren skulle bli justerad, i hänsyn till dom övriga beståndsdelarna av underredet. Sätta fast stötfångaren.
    Skruvarna är tillgängliga, genom baggagehyllan, i fall av dom övre skruvarna, respektive nedifrån, i fall av dom undre skruvarna.

(SF) 024911 ASENNUSOHJEET

1. Pura vetokoukkupakkaus ja tarkista listasta, että kaikki asennuksessa tarvittavat osat löytyvät. Jos tarpeellista poista alustansuojaus kiinnityskohdista.
2. Poista tavaratilan peite. Pura puskuri ja poista puskurin pidikkeet (näitä ei tästedes tulla tarvitsemaan). M8-ruuveja tullaan vielä käyttämään.
3. Poista nauha kiinnitykseen käytetyistä rei'istä.
   Poista alustasuojapeite alustapidikkeiden päistä vetotangon kosketuspisteistä.
4. Tee syvänne teräksisen puskuriosan keskelle, profiloituun osaan. Tee syvänne myös ulkopuskuriin kuvan I mukaisesti ("YO"-linja on puskurin keskilinja).
5. Asenna puskuri vetotankoon rei'istä "A" käyttämällä tallessa olevia M8-ruuveja.
   Älä vielä kiristä niitä kokonaan!
6. Liu'uta vetotanko puskurin kanssa alustapidikkeisiin ja asenna M10x110-ruuvit ja puualuslevyt reikiin "B" ja "C". Jos alhaalla rei'illä C ei ole olemassa olevia muttereita, kiinnitä ruuvit käyttämällä varusteina olevia puualuslevyjä ja M10-muttereita.
7. Kiinnitä vetokoukku.Kiristä se taulukossa annetun kiristysmomentin mukaisesti.
8. Asenna vetokuula ja pistokkeenpitolevy käyttämällä 2 M12x70 -ruuvia, jousialuslevyjä ja muttereita.
9. Kiinnitä vetokuula. Kiristä se taulukossa annetun kiristysmomentin mukaisesti.
10. Puskuri on mukautettava muihin alustan osiin. Kiinnitä puskuri.
    Ylimmät ruuvit ovat tavaratilan kautta ulottuvilla ja alimmat ruuvit ovat alhaalta ulottuvilla.

(I) 024911 ISTRUZIONI DI MONTAGGIO

1. Aprire L'imballaggio della struttura di traino e controllare il contenuto dello stesso a fronte dell'elenco componenti. Se necessario, rimuovere il mastice di protezione intorno ai punti di fissaggio.
2. Togliere il rivestimento del cofano. Smontare il paraurti e togliere i supporti del paraurti che non saranno più rimontati. I bulloni M8 saranno riutilizzati più avanti.
3. Togliere la banda gommata da tutti i punti di fissaggio. Togliere il mastice alla fine dei longheroni del telaio nei punti di contatto del dispositivo di traino.
4. Fare un taglio nel centro del paraurti metallico nella parte profilata. Fare un taglio nel paraurti esterno come mostrato nel disegno 1 (il centro del paraurti è indicato dalla linea YO)
5. Montare il paraurti sul dispositivo di traino nei fori "A" con i bulloni M8 già esistenti. Non bloc care!!
6. Inserire il dispositivo di traino con il paraurti nei longheroni del telaio e montarlo con bulloni M10x110 e le rondelle di carrozzeria nei fori "B" e "C". Se non ci sono dadi sotto (foro "C"), fissare i bulloni con le rondelle di carrozzeria ed i dadi M10.
7. Fissare il dispositivo di traino utilizzando le coppie di serraggio conformemente alla tabella.
8. Montare la sfera ed il supporto della presa con due bulloni M12x70, rondelle elastiche e dadi.
9. Fissare la sfera utilizzando le coppie di serraggio conformemente alla tabella.
10. Il paraurti dovrà essere allineato con le altre parti della carrozzeria e fissato. I bulloni superiori sono accessibili dal cofano ed i bulloni inferiori dal disotto.

(CZ) 024911 NÁVOD K MONTÁŽI

1. Podle přiloženého seznamu zkontrolovat jednotlivé součásti tažného zařízení.
   Pokud je to nezbytné, odstranit ze styčných bodů v zavazadlovém prostoru ochranný prostředek.
2. Odstraňte kryt zavazadlového prostoru. Odmontujte nárazník a odstraňte nosníky (už je nebudete potřebovat). Šroub M8 později ještě použijeme.
3. Odstraňte pásku ze všech děr (otvorů), které jsou nezbytné k upevnění.
   Odstraňte ochranný kryt podvozku z konců jeho konzol, tam kde se dotýkají tažní tyče.
4. Ve středu ocelové části nárazníku, v místě profilu udělejte vrub. Další vrub udělejte na vnějším nárazníku, tak jak to uvádí obr. 1 (linie označená „YO" je střed em nárazníku).
5. V bodech „A" namontujte pomocí existujících šroubů M8 nárazní k na tažní tyč.
   Ještě je neutahujte úplně!
6. Tažnou tyč a nárazník zasuňte do konzol podvozku a v bodech o značených „B" a „C" našroubujte šrouby M10x110, spolu s tesařskými podložkami. Pokud v bodě „C" zespodu nejsou k dispozici původní matice, pak šrouby zde zajistěte pomocí bezpečnostních tesařských podložek a matic M10.
7. Upevněte tažné zařízení dotažením šroubů utahovacím momentem podle tabulky na straně 2.
8. Namontujte tažnou kouli a plech pro zachycení zástrček pomocí dvou kusů šroubů M12x70, podložek listové pružiny a šroubových matic.
9. Upevněte tažnou kouli použitím utahovacího momentu uvedeného v tabulce na straně 2.
10. Nárazník musí být seřazen k ostatním částem podvozku. Připevněte nárazník, k horním šroubům se dostanete přes zavazadlový prostor, ke spodním pak ze spodu.

(PL) 024911 INSTRUKCJA MONTAŻU

1. Należy rozpakować statyw holowniczy i sprawdzić jego zawartość, porównując ze spisem części. W razie potrzeby należy usunąć osłonę podwozia w okolicy punktów umocowania osłony bagażnika/ podwozia.
2. Należy usunąć okładzinę bagażnika. Należy zdemontować zderza : wk ymontować wsporniki zderzaka (już nie będą potrzebne). Śruba M8 będzie potrzebna później.
3. Należy usunąć taśmy ze wszystkich otworów montowania.
   Należy usunąć powłokę ochronną z końcówek wsporników podwozia s tykających się z drążkiem holowniczym.
4. Należy naciąć w środku stalową część zderzaka, na miejscu profilowania. Należy również naciąć na zewnętrznym zderzaku, według rysunku 1 (linia „YO" oznacza środ k zderzaka).
5. Należy zamontować zderzak na drążek holowniczy przy otworach „A" za pomocą posiadanych śrub M8. Nie należy nacinać na razie.
6. Należy wsunąć drążek holowniczy wraz ze zderzakiem we wsporni ki podwozia oraz zamontować śruby M10x110 i podkładki stosowane do drewna do otworów „B" i „C". O ile nie ma nakrętek przy dolnych otworach „C", należy zamontować śruby z pdkładkami sto s owanymi do drewna i nakrętkami M10.
7. Należy umocować drążek holowniczy. Należy stosować momenty wy szczególnione w tabeli.
8. Należy zamontować zaczep kulisty i płytę z gniazdem wtykowym za pomocą 2 śrub M12x70, sprężystych podkładek i nakrętek.
9. Należy przymocować zaczep kulisty. Należy stosować momenty wy szczególnione w tabeli.
10. Należy dopasować zderzak do pozostałych części podwozia. Nal eży umocować zderzak. Śruby są dostępne ze strony bagażnika, jeżeli chodzi o górne śruby, nato miast dolne śruby mają dostęp z dołu.

Nevíte si rady? Potřebujete poradit?

Náš zakaznický servis je vám k dispozici

+420 491 421 021

svc@svcgroup.cz





Opravdový specialista a Certifikovaný výrobce tažných zařízení s největším sortimentem v ČR. Rodinná firma s více jak 30letou ověřenou tradicí výroby, prodeje a montáže.

www.svcgroup.cz