Montážní návod

(Montážny návod, Fitting instruction, Montageanleitumg, Instruzioni di montaggio, Monteringshandledning, Asennusohje, Instruction de montage, Montegehandleiding, Инструкция по установке)

Tažné zařízení

Ťažné zariadenie
Towbars
Trekhaak
Anhängerkupplung de
Dispositif d'attelage
Equipo de remolque
Sprzęt holowniczy
Hinauslaitteet
Буксирное оборудование

výrobce / dodavatel

SVC Group s.r.o.

Odkaz na produkt:
https://www.svcgroup.cz/tazne-zarizeni-srouby-pevny-skoda-rapid-monte-carlo-10-2012-2018-p7283-v960

www.svcgroup.cz

Montagehandleiding Fitting instruction Montageanleitung Description de montage Instrucciones de montaje Montagevejledning Asennusohje	BMW 3 serie COMPACT 1994 → TYPE: 020201	e4 00-1019	1750 kg	1600 kg	75 kg	D waarde value Wert valeur 8,20kN	NL D GB SF F E DK (c) BOSAL 28-08-2003	Issue 01

Raadpleeg uw dealer voor de max. massa die uw wagen mag trekken.

Die maximale Anhängelast ihres Fahrzeuges können Sie im Fahrzeugschein oder im Benutzerhandbuch nachlesen.

For the max. trailer weight of your car please refer to the owner's manual or your car homologation documents.

Pour connaître le poids maxi remorquable pour votre voiture consulter la notice d'utilisation de votre voiture ou la carte grise.

Consulte a su distribuidor sobre el peso máximo que puede remolcar su vehículo.

Deres forhandler vil kunne oplyse Dem om den højst tilladte vægt efter Deres køretøj.

Tarkista suurin sallittu vetopaino ajoneuvon ohjekirjasta tai rekisteriotteesta.

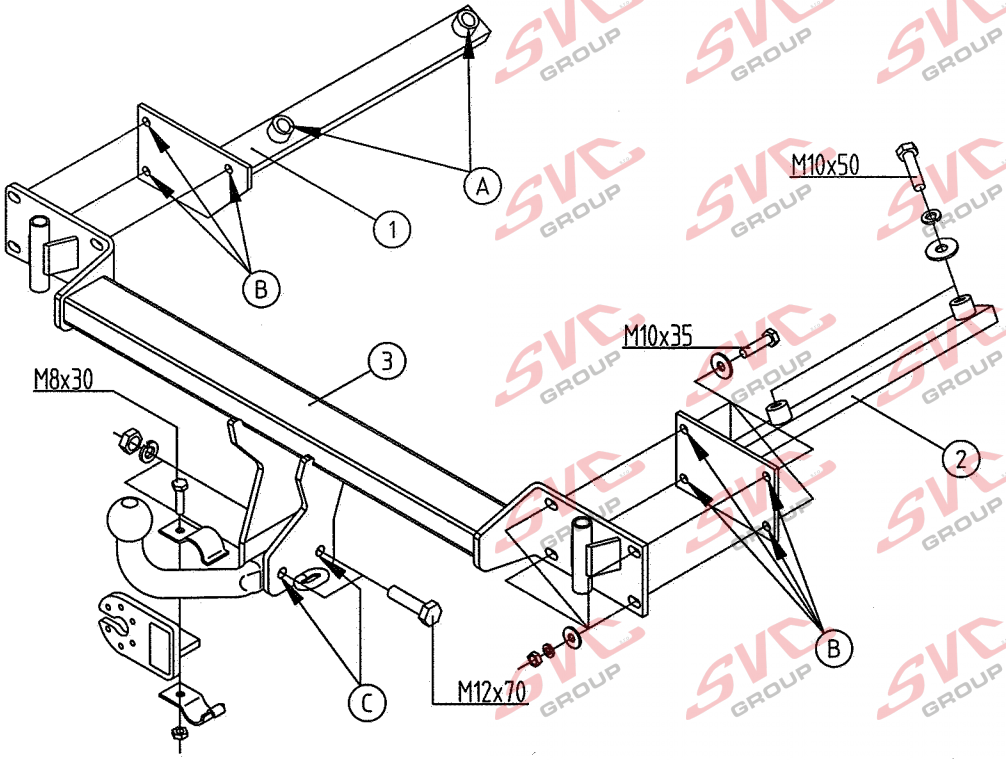

Meegeleverde onderdelen Mitgelieferte Befestigungsteile Provided parts	Materiel de fixation joint Piezas incluidas Medfølgende komponenter	Mukana tulevat osat

1x M 8x30
7x M10x35
4x M10x50
2x M12x70

7x M10
2x M12

18x M10

11x M10
2x M12

1x M 8

bosal

DETAILBLAD 020201

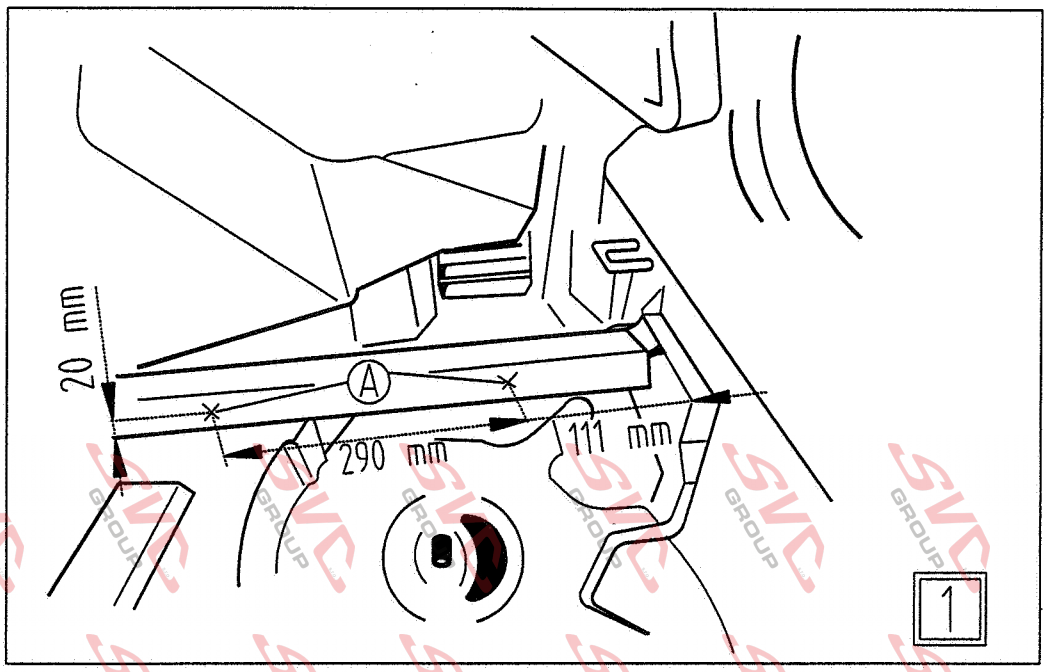

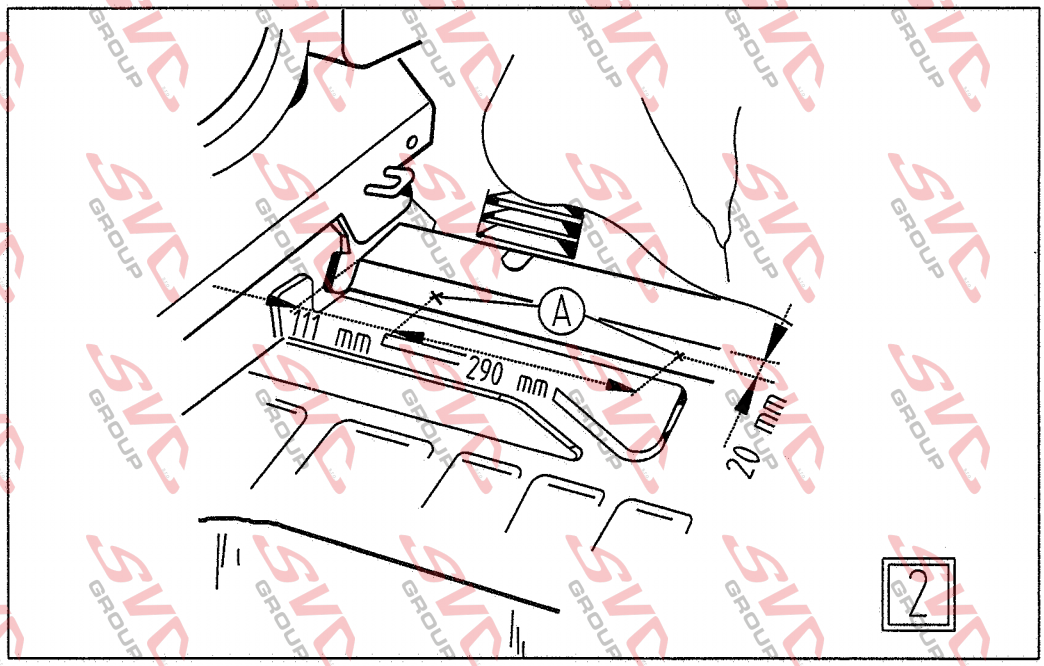

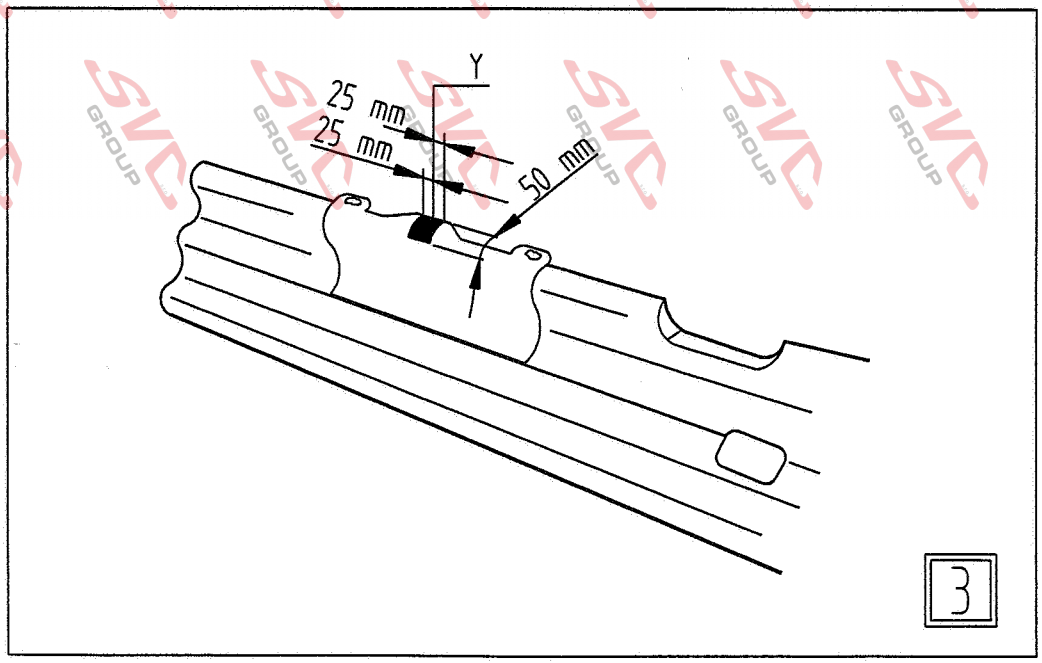

020201 MONTAGEHANDLEIDING

1. Meegeleverde onderdelen en bevestigingsmaterialen van de trekhaak verwijderen. Eventueel aanwezige kit ter plaatse van de bevestigingspunten verwijderen.
2. Demonteer links en rechts aan de binnenzijde de beschermkappen van de achterlicht-units. Verwijder de vloermat uit de bagageruimte, de opbergkasten (links en rechts), de zijdelingse delen van de achterbankrugleuning en de zijdelingse bekleding uit de bagageruimte. Verwijder ten slotte de bekleding ter plaatse van de achterwand, het isolatiemateriaal en het krikopbergvak.
3. Demonteer de bumper door de schroeven en boutjes t.p.v. de wielkasten te verwijderen en de inbusbouten van de bumpersteunen via de onderzijde te verwijderen. Na het lossen van al het bevestigingsmateriaal dient men de bumper met 2 personen naar achter te bewegen en op een plaats te leggen waar beschadigen niet mogelijk is. Verwijder de bumpersteunen uit de bumper. Deze worden niet meer herplaatst.
4. Teken in de bagageruimte volgens FIGUUR 1 en 2 de gaten "A" af op de linker en rechter chassisbalk. Het is mogelijk dat de plaats van de te boren gaten fabrieksmatig zijn aangegeven m.b.v. centerpuntjes. Boor de gaten "A" ø 12 mm in de linker en rechter chassisbalk.
5. Schuif nu de steunen "1" en "2" via de openingen in de achterwand, in de linker en rechter chassisbalk. Bevestig de steunen m.b.v. bouten M10x50, sluitringen en veerringen losvast t.p.v. de gaten "A". Laat de gaten "B" samenvallen met de in het achterpaneel aanwezige gaten. Boor de niet aanwezige gaten ø 11 mm door. Plaats de trekhaak en bevestig deze met bouten M10x35, sluitringen, veerringen en moeren t.p.v. de gaten "B". Draai nu alle bouten en moeren vast. Hierbij de volgende aanhaalmomenten hanteren :
   M8 - 23 Nm.
   M10 - 46 Nm.
   M12 - 79 Nm.
6. Teken volgens FIGUUR 3 het uit de bumper te verwijderen deel af en zaag vervolgens dit deel uit de bumper (Lijn Y is hierbij het midden van de bumper). Monteer de bumper en her plaats via de onderzijde de 2 inbusbouten. Herplaats het resterende bumperbevestigings materiaal en de onder punt 2 verwijderde onderdelen.
7. Het is noodzakelijk om na ca. 1000 km gebruik de boutverbindingen na te trekken (volgens gegeven aanhaalmomenten).
8. **LET OP: Om te voorkomen dat de benzinetank oververhit raakt moet een hitte schild geplaats worden op de achter demper.**
   Dit hitteschild en bijbehorend bevestigingsmateriaal kunt u bestellen bij uw BMW dealer:
   Hitteschild BMW 316i Compact :Partnummer: 18 22 1 739 986
   Hitteschild BMW 318ti Compact :Partnummer: 18 22 1 739 990
   bevestigingsmateriaal :Partnummer: 07 11 9 916 962
9. Bosal kan niet aansprakelijk worden gesteld voor eniggebrek in het produkt zoals veroorzaakt door de schuld of door welk onoordeelkundig gebruik ook van de gebruiker of van een persoon voor wie hij aansprakelijk is. (art. 185, lid 2 N.B.W.).

020201 ANBAU ANWEISUNG

1. Die Anhängevorrichtung auspacken und die Befestigungsteile auf Vollständigkeit überprüfen. Im Bereich der Befestigungspunkte den Unterbodenschutz entfernen.
2. Links und rechts an der Innenseite die Abdeckungen der Rückleuchten demontieren. Die Kofferraummatte und die Ablagekästen (links und rechts) entfernen. Die Seitenteile der Rückenlehne der Rückbank und Seitenverkleidungen aus dem Kofferraum entfernen. Die Rückwandverkleidung, das Isolationsmaterial und das Wagenheberfach entfernen.
3. Den Stossfänger demontieren, hierzu sind bei dem Radkasten sämtliche Schrauben und Muttern zu entfernen. Die Zylinderschrauben der Stossfängerstützen (mit Innensechskant) über die Unterseite entfernen. Nachdem das Stossfängerbefestigungsmaterial gelöst wurde, den Stossfänger mit zwei Personen nach hinten ziehen, um diesen zu entfernen.
   Den Stoßfänger vorsichtig ablegen um Beschädigungen zu vermeiden. Die Stossfängerstützen aus dem Stossfänger entfernen. Diese werden nicht wieder montiert.
4. Im Kofferraum die Löcher "A" auf dem linken und rechten Längsträger gemäß FIGUR 1 und 2 abzeichnen. Möglicherweise sind diese Stellen bereits werksseitig angekörnt. Die Löcher "A" ø 12 mm in dem linken und rechten Längsträger bohren.
5. Die Stützen "1" und "2" durch die Öffnungen in der Rückwand in den linken und rechten Längsträger schieben. Die Stützen mit Schrauben M10x50, Unterlegscheiben und Federringen handfest an den Löchern "A" befestigen. Die Löcher "B" müßen mit den vorhandenen Löchern im Abschlußblech übereinstimmen. Die nicht vorhandenen Löchern ø 11 mm durchbohren. Die Anhängevorrichtung mit Schrauben M10x35, Unterlegscheiben, Federringen und Muttern an den Löchern "B" montieren. Alle Schrauben und Muttern mit folgenden Drehmomenten anziehen:
   M8 - 23 Nm.
   M10 - 46 Nm.
   M12 - 79 Nm.
6. Die Aussparung im Stossfänger gemäß FIGUR 3 abzeichnen und aus dem Stossfänger sägen. (Linie Y ist die Mitte des Stossfängers). Den Stossfänger wieder montieren und durch die Unterseite die zwei Zylinderschrauben mit Innensechskant wieder montieren. Das übrige Stossfängerbefestigungsmaterial und die gemäß Punkt 2 entfernten Teile wieder anbringen.
7. Nach ca. 1000 km die Bolzenverbindungen wie angegeben nachziehen.
8. **ACHTUNG: Um zu verhindern daß den Benzintank überhitzt wird muß eine Hitzeplatte auf dem hinteren Schalldämpfer angebracht werden.**
   Diese Hitzeplatte und das dazugehörige Befestigungsmaterial können Sie bei Ihrem BMW Autohändler bestellen:
   Hitzeplatte BMW 316i Compact:Partnummer: 18 22 1 739 986
   Hitzeplatte BMW 318ti Compact:Partnummer: 18 22 1 739 990
   Befestigungsmaterial :Partnummer: 07 11 9 916 962
9. Für einen Mangel am Produkt, der durch den Fahrzeughalter oder eine andere Person aufgrund unsachgemäßer Benutzung verursacht wurde, übernimmt Bosal keine Haftung. (art. 185 lid 2 N.B.W.)

bosal

020201 FITTING INSTRUCTIONS

1. Unpack the towing bracket and check its contents against the parts list. If necessary, remove the underseal from around the fitting points of the luggage compartment/frame members.
2. Remove LH and RH on the inside the covers from the tail light housing. Remove the floor mat and the storage chests (LH and RH) from the boot. Remove the side sections from the rear seat backs and the side covering from the boot. Remove the covering of the rear wall, insulation material and jack storage area.
3. Dismount the bumper by removing the screws and bolts from the wheel arches. The bumper brackets hexagon socket head cap screws should be removed from underneath. After all bumper fitting material have been detached, the bumper should be moved backwards, with the aid of a second person, after which it can be removed. Put the bumper somewhere where it cannot be damaged. Remove the bumper brackets from the bumper. These will not be refitted.
4. Mark the holes "A" on the LH and RH frame member in the boot, as shown in fig. 1 and fig. 2. It's possible that the points where holes "A" are to be drilled have already been marked with a centre punch by the manufacturer. Drill the holes "A" ø 12 mm in the LH and RH frame member.
5. Slide brackets "1" and "2" into the LH and RH frame member through the openings in the rear wall. Mount the brackets to the holes "A" using the M10x50 bolts, plain washers and spring washers, do not tighten fully yet. Make sure holes "B" correspond with the existing holes in the rear panel. Drill the not existing holes to ø 11 mm. Mount the towbar to the holes "B" using the M10x35 bolts, plain washers, spring washers and nuts.
   Torque the bolts and nuts as follows:
   M8 - 23 Nm.
   M10 - 46 Nm.
   M12 - 79 Nm.
6. Mark the part that has to be removed from the bumper as shown in fig. 3 and saw out the indicated section. (Line Y is the middle of the bumper). Mount the bumper and replace the 2 Hexagon socket head cap screws through the underside. Replace the remaining bumper fitting material and the items removed in step 2.
7. After about 1000 km use, re-tighten the bolts and nuts to the specified torque.
8. **ATTENTION: To prevent overheating of the fuel tank a heat shield must be placed on the rear silencer.**
   This shield and mounting parts can be ordered at your BMW dealer:
   Heat shield BMW 316i Compact :Partnumber: 18 22 1 739 986
   Heat shield BMW 318ti Compact :Partnumber: 18 22 1 739 990
   Mounting parts :Partnumber: 07 11 9 916 962
9. Bosal cannot be held responsible for any defects in the product caused by fault or by any injudicious use whatever of the user or a person he is liable for. (sect. 185, art. 2 N.B.W.)

020201 DESCRIPTION DU MONTAGE

1. Séparer les différents éléments d'attelage. Enlever le mastic de protection autour des points de fixation.
2. Démonter à gauche et à droite à l'intérieur les couvercles de protection des feux arrière. Retirer le tapis de coffre ainsi que les espaces de rangement (gauche et droit). Retirer les parties latérales du dossier de la banquette arrière et les revêtement latéreaux du coffre. Retirer le revêtement à l'emplacement de la paroi arrière, du matériel d'isolation et du compartiment de rangement du cric.
3. Démonter le pare chocs en enlevant les vis et les boulons situés dans les passages de roues. Les boulons à six pans des supports du pare chocs doivent être enlevés par en-dessous. Après avoir retirer tout le materiel de fixation du pare chocs, enlever le pare chocs à deux personnes en le tirant vers l'arrière. Poser le pare chocs à un endroit où il ne risque pas d'être endommagé. Déposer les supports du pare chocs. Ceux-ci ne seront pas remis en place.
4. Dans le coffre marquer les trous "A" sur les longerons de châssis droit et gauche comme montré sur les figures 1 et 2. Il est possible que les emplacements des trous "A" à percer soient déjà pointés d'usine. Percer les trous "A" ø 12 mm dans les longerons de châssis gauche et droit.
5. Glisser les supports "1" et "2" par les orifices de la paroi arrière, dans les longerons de châssis gauche et droit. Fixer les supports aux trous "A" á l'aide des boulons M10x50, des rondelles plates et des rondelles freins sans serrer. Faire correspondre les trous "B" aux trous existants dans le panneau arrière. Percer les trous absents ø 11 mm.
   Monter le crochet d'attelage aux trous "B" avec les boulons M10x35, les rondelles plates, les rondelles freins et les écrous. Bloquer l'ensemble de la boulonnerie aux couples de serrage suivants:
   M8 - 23 Nm.
   M10 - 46 Nm.
   M12 - 79 Nm.
6. Marquer la partie indiquée du pare chocs comme montré sur la figure 3 et découper cette partie. (La ligne Y est le centre du pare chocs). Monter le pare chocs et remettre en place par en-dessous les deux boulons à six pans. Remettre en place le matériel de fixation du pare chocs restant et les pièces déposées au point 2.
7. Il est conseillé de vérifier le serrage de toute la boulonnerie aprés 1000 Km de traction.
8. **ATTENTION: Pour éviter une surchauffe du réservoir d'essence, un écran thermique doit être fixé sur le silencieux arrière.**
   Cet écran et le materiel de fixation peut être commandé chez votre concessionnaire BMW:
   écran thermique BMW 316i Compact: Réf.: 18 22 1 739 986
   écran thermique BMW 318ti Compact:Réf.: 18 22 1 739 990
   matériel de fixation : Réf. : 07 11 9 916 962
9. Bosal décline toute responsabilité concernant des défauts éventuels de cet attelage qui seraient causés par une mauvaise utilisation. Seul l'utilisateur est responsable (art 185 lid 2 NBW).

020201 INSTRUCCIONES DE MONTAJE

1. Sacar las piezas y el material de sujección incluidos del gancho de remolque. Si procede, retirar el pegamento existente en los puntos de sujección.
2. Desmontar a la izquierda y a la derecha del lado inferior las cubiertas protectoras del conjunto de pilotos traseros. Retirar la alfombra del piso del maletero, las cajas portaobjetos (izquierda y derecha), las partes laterales del respaldo del asiento trasero y el guarnecido lateral del maletero. Por último, retirar el guarnecido del panel trasero, el material aislante y el compartimiento para guardar el gato.
3. Desmontar el parachoques retirando los tornillos y pernos del pase de rueda y además retirando a través del lado inferior los tornillos con hexágono interior de los soportes del parachoques. Después de soltar todo el material de fijación, se necesitan 2 personas para mover el parachoques hacia atrás y ponerlo en un sitio donde no puede ser dañado. Retirar los soportes del parachoques. No se utilizan.
4. Marcar en el compartimiento de equipajes, según las FIGURAS 1 y 2, los orificios "A" en el larguero izquierdo y el derecho. Es posible que la posición de los orificios a taladrar ya ha sido indicada en fábrica por medio de puntas de punzón. Taladrar los orificios "A" ø 12 mm en el larguero izquierdo y el derecho.
5. Después, meter los soportes "1" y "2" a través de las aberturas en el panel trasero dentro del larguero izquierdo y el derecho. Fijar los soportes por medio de los pernos M10x50, arandelas y aros elásticos en los orificios "A" con fuerza de roscado manual. Hace falta que los orificios "B" coincidan con los orificios existentes en el panel trasero. Taladrar los orificios inexistentes con un diámetro de 11 mm. Colocar el gancho de tiro en su sitio y fijarlo con pernos M10x35, arandelas, aros elásticos y tuercas en los orificios "B". Enroscar ahora todos los pernos y tuercas con los siguientes pares de apriete:
   M8 - 23 Nm.
   M10 - 46 Nm.
   M12 - 79 Nm.
6. Delimitar según FIGURA 3 la parte que debe retirarse del parachoques y serrarla del mismo (la línea Y es el centro del parachoques). Montar el parachoques y colocar de nuevo a través del lado inferior los 2 tornillos con hexágono interior. Colocar de nuevo el material restante para la fijación del parachoques y las piezas retiradas en el punto 2.
7. Cada 1000 km de uso es necesario comprobar las conexiones del perno (según los pares de apriete dados).
8. **ATENCION: Para evitar que el depósito de gasolina resulte recalentado, debe colocarse una pantalla térmica en el silenciador trasero.**
   Esta pantalla térmica y el material de fijación correspondiente está de venta en su concesionario BMW:
   Pantalla térmica BMW 316i Compact: número de pieza: 18 22 1 739 986
   Pantalla térmica BMW 318ti Compact: número de pieza: 18 22 1 739 990
   Material de fijación: número de pieza: 07 11 9 916 962
9. Bosal no asume responsabilidad de ningún tipo por defectos en el producto causados por o debidos a un uso imprudente, tanto por parte del usuario como de cualquier persona bajo su responsabilidad (art. 185, párrafo 2 N.B.W. (Código Civil Holandés)).

020201 MONTAGEVEJLEDNING

1. Fjern de dele og monteringsmaterialer der sidder på trækkrogen. Eventuelt kit på fastgørelsespunkterne fjernes.
2. Afmonter til venstre og højre på indersiden beskyttelseskapperne fra baglygteenhederne. Fjern gulvbeklædningen fra bagagerummet, skabene (til venstre og højre), tværdelene fra bagsædets ryglæn og tværbeklædningen fra bagagerummet. Til sidst fjernes beklædningen ved bagvæggen, isolationsmaterialet og rummet til donkraften.
3. Afmonter kofangeren ved at fjerne skruerne og boltene ved hjulkasserne og kofangerstøtternes unbrakobolte fra undersiden. Når alle montagematerialer er løsnet, skal man med 2 mand trække kofangeren bagud og lægge den et sted, hvor den ikke beskadiges.
   Fjern kofangerstøtterne fra kofangeren. Disse bortfalder.
4. Marker hullerne "A" i bagagerummet på venstre og højre chassisvange ifølge FIGUR 1 og 2. Muligvis er der huller, der skal bores, markeret fra fabrikken ved hjælp af centerpunkter. Bor hullerne "A" (ø 12 mm) i venstre og højre chassisvange.
5. Skub nu støtterne "1" og "2" via åbningerne i bagvæggen ind i den venstre og højre chassisvange. Spænd støtterne let fast ved hjælp af bolte M10x50, slutskiver og fjederskiver ved hullerne "A". Lad hullerne "B" falde sammen med de eksisterende huller i bagpanelet. Bor de ikke eksisterende huller ø 11 igennem. Anbring trækkrogen og spænd den fast med bolte M10x35, slutskiver, fjederskiver og møtrikker ved hullerne "B". Spænd nu alle bolte og møtrikker fast. Overhold følgende spændemomenter:
   M8 - 23 Nm.
   M10 - 46 Nm.
   M12 - 79 Nm.
6. Afmærk ifølge FIGUR 3 det stykke, der skal fjernes fra kofangeren og sav det derefter ud (linje Y angiver kofangers midte). Monter kofangeren og genanbring fra undersiden de 2 unbrakobolte. Genanbring de øvrige montagematerialer til kofangerne og de under punkt 2 fjernede dele.
7. Det er nødvendigt at efterspænde møtrikken efter ca. 1000 km.
8. **Bemærk: For at forebygge at benzintanken bliver overophedet, skal der anbringes et varmeskjold på den bagerste lydpotte.**
   Dette varmeskjold samt tilhørende monteringsmateriale kan bestilles hos Deres BMW-forhandler:
   Varmeskjold BMW 316i Compact: Reservedelsnummer: 18 22 1 739 986
   Varmeskjold BMW 318ti Compact: Reservedelsnummer: 18 22 1 739 990
   Monteringsmateriale: Reservedelsnummer: 07 11 9 916 962
9. Bosal kan ikke gøres ansvarlig for mangler ved produktet, der er opstået som følge af skyld eller ukyndig anvendelse af brugeren eller en person som han er ansvarlig for (§ 185, stk. 2 N.B.W. (hollandsk privatret)).

bosal

020201 ASENNUSOHJEET

1. Pura vetokoukku pakkauksesta ja tarkasta osaluettelosta, että kaikki osat ovat mukana.
   Poista tarvittaessa alustamassa vetokoukun kiinnityspisteistä tavaratilan pohjassa ja runkopalkeissa.
2. Irrota tavaratilasta takavalojen suojukset vasemmalta ja oikealta puolelta. Poista tavaratilan matto sekä tavaralokerot (vasemmalta ja oikealta). Irrota takaistuimen selkänojan sivuosat ja tavaratilan sivujen verhoilukappaleet. Poista takapäädyn suojus, äänieriste ja nosturin kiinnityskouru.
3. Irrota puskuri avaamalla pyöräpesissä olevat ruuvit. Puskurien kannattimien kuusiokantaiset ruuvit tulee irrottaa alakautta. Kun olet irrottanut kaikki puskurin kiinnitykset, irrota puskuri taaksepäin vetämällä. Tähän tarvitaan kaksi henkilöä. Aseta puskuri suojaan siten, ettei se pääse vahingoittumaan. Irrota puskurin kannattimet. Niitä ei enää käytetä.
4. Merkitse reikien "A" paikat vasempaan ja oikeaan runkopalkkiin, kuten on näytetty mallikuvissa 1 ja 2. On mahdollista, että nämä reikien "A" porattavat paikat on jo merkitty valmiiksi tuotannossa. Poraa reiät "A" Ø 12 mm terällä vasempaan ja oikeaan runkopalkkiin.
5. Työnnä kannattimia "1" ja "2" takapäädyn aukkojen kautta vasempaan ja oikeaan runkopalkkiin. Kiinnitä kannattimet reikiin "A" ruuvien M10x50, sileiden aluslevyjen ja jousialuslevyjen avulla niitä. Tarkasta, onko takapäädyssä reikiä "B" vastaavat reiät. Poraa tarvittavat reiät Ø 11 mm terällä.
   Kiinnitä vetokoukku reikiin "B" ruuvien M10x35, sileiden aluslevyjen, jousialuslevyjen ja mutterien avulla. Kiristä vetokoukun kaikki kiinnitykset momenttiavaimen avulla:

M8	23 Nm
M10	46 Nm
M12	79 Nm

6. Merkitse puskuriin siitä poistettava osa mallikuvan 3 mukaan ja leikkaa tämä osa pois. (Kuvan linja Y on puskurin keskilinja.) Asenna puskuri paikalleen ja asenna alakautta kaksi kuusiokantaruuvia. Asenna paikoilleen puskurin loput kiinnitysosat ja kohdan 2 mukaan irrotetut osat.
7. Noin 1000 km:n ajon jälkeen ruuvit ja mutterit on kiristettävä.
8. **HUOMIO: Polttonestesäiliön ylikuumentumisen estämiseksi takaäänenvaimentimeen tulee kiinnittää lämpösuojakilpi.**
   Tämä kilpi ja sen kiinnitystarvikkeet on tilattava BMW-merkkiliikkeestä:
   lämpösuojakilpi BMW 316i Compact: n:o 18 22 1 739 986
   lämpösuojakilpi BMW 316ti Compact: n:o 18 22 1 739 990
   kiinnitysvaruste: n:o 07 11 9 916 962
9. Bosal ei ole vastuussa vahingoista, jotka ovat aiheutuneet käyttäjän virheestä tai tuotteen väärinkäytöstä (artikla 185 kohta 2 NBW).

Nevíte si rady? Potřebujete poradit?

Náš zakaznický servis je vám k dispozici

+420 491 421 021

svc@svcgroup.cz

TAŽNÁ ZAŘÍZENÍ ®
SVC s.r.o.
GROUP
ORIGINAL

Opravdový specialista a Certifikovaný výrobce tažných zařízení s největším sortimentem v ČR. Rodinná firma s více jak 30letou ověřenou tradicí výroby, prodeje a montáže.

www.svcgroup.cz