Montážní návod

(Montážny návod, Fitting instruction, Montageanleitumg, Instruzioni di montaggio, Monteringshandledning, Asennusohje, Instruction de montage, Montegehandleiding, Инструкция по установке)

Tažné zařízení

Ťažné zariadenie
Towbars
Trekhaak
Anhängerkupplung de
Dispositif d'attelage
Equipo de remolque
Sprzęt holowniczy
Hinauslaitteet
Буксирное оборудование

výrobce / dodavatel

SVC Group s.r.o.

Odkaz na produkt:
https://www.svcgroup.cz/tazne-zarizeni-srouby-pevny-skoda-rapid-monte-carlo-10-2012-2018-p7283-v960

www.svcgroup.cz

Montagehandleiding Fitting instruction Montageanleitung Description de montage Instrucciones de montaje Montagevejledning Asennusohje Návod k montáži	**BMW 5 Touring** **E39** **(met / zonder niveau-regeling** **with / without level adjustment)** **1997 -** **TYPE: 021791**	EC 94/20 **e4 00-0757**	**2310 kg**	**2050 kg**	**90 kg**	**D** **waarde** **value** **Wert** **valeur** **10,65 kN**	NL D GB SF F E DK CZ (c) BOSAL 03-01-2007

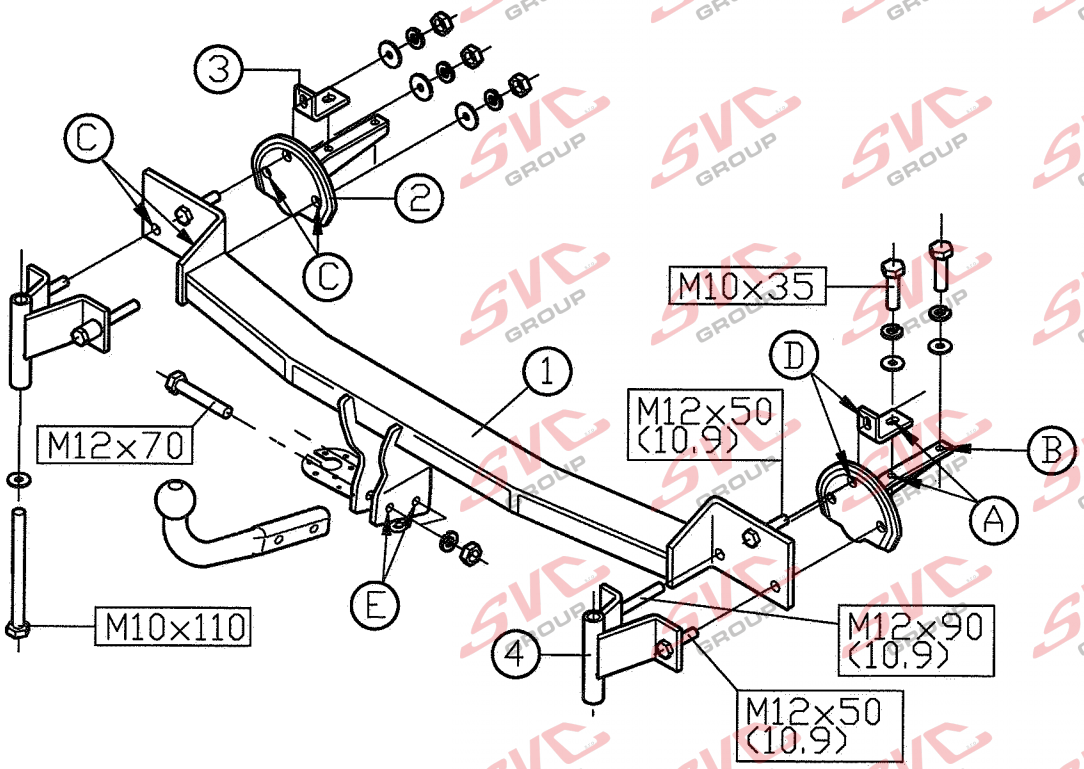

Raadpleeg uw dealer voor de max. massa die uw wagen mag trekken.

Die maximale Anhängelast ihres Fahrzeuges können Sie im Fahrzeugschein oder im Benutzerhandbuch nachlesen.

For the max. trailer weight of your car please refer to the owner's manual or your car homologation documents.

Pour connaître le poids maxi remorquable pour votre voiture consulter la notice d'utilisation de votre voiture ou la carte grise.

Consulte a su distribuidor sobre el peso máximo que puede remolcar su vehículo.

Deres forhandler vil kunne oplyse Dem om den højst tilladte vægt efter Deres køretøj.

Tarkista suurin sallittu vetopaino ajoneuvon ohjekirjasta tai rekisteriotteesta.

Maximální přípustná hmotnost přívěsu pro Vaše vozidlo je uvedena v technickém průkazu nebo v uživatelské příručce.

Meegeleverde onderdelen Mitgelieferte Befestigungsteile Provided parts Materiel de fixation joint	Piezas incluidas Medfølgende komponenter Mukana tulevat osat Dodané upevňovací díly

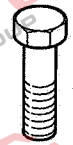

4x M10x35
2x M10x110
2x M12x70 (8.8)

8x M12

4x M10
8x M12

6x M10
6x M12

bosal

021791 MONTAGEHANDLEIDNG.

1. Meegeleverde onderdelen en bevestigingsmaterialen van de trekhaak verwijderen. Eventueel aanwezige kit ter plaatse van de bevestigingspunten verwijderen.
2. Verwijder (indien aanwezig) de uitschuifbare laadvloer.(Deze moet gedraaid worden om hem uit zijn geleiding te halen!.) Maak de achterste bevestigingspunten van de geleidingsrails los. Verwijder de kunststof achter- en zijpanelen uit de kofferruimte.
3. Demonteer de bumper.(Verwijder hiervoor 3 kunststof doppen uit de wielkasten en 3 moeren uit de kofferruimte.)
   Verwijder de zwarte kunststof rand van de bovenzijde van de bumper en demonteer de bumpersteunen. (Deze komen te vervallen.)
   Demonteer de kunststof bumper van de aluminium binnenbumper.
4. Maak een uitsparing in de beide delen volgens bijgeleverd detailblad.
5. Verwijder de rubber afdichtrand van de originele bumpersteunen en plaats deze over de steunen "2".
6. Schuif de montagesteunen "2" in de chassisbalken en monteer deze t.p.v. de gaten "B" met de bouten M10x35 (incl. veerringen en sluitringen), handvast.
7. Plaats de trekhaak tegen het achterbord en monteer strip "3" in de kofferruimte t.p.v. de gaten "D" m.b.v. 2 sluitringen, veerringen en moeren M12 handvast.
8. Monteer de steunen "2" en "3" samen t.p.v. de gaten "A" m.b.v. de bouten M10x35 (incl. veerringen en sluitringen) handvast.
9. Monteer de steunen "4" aan de trekhaak en bevestig deze t.p.v. de gaten "C" m.b.v. 4 sluitringen, veerringen en moeren M12. LET OP! Het lange deel van de pijpjes dient naar beneden te staan.
10. Plaats de bumper op de steunen "4" m.b.v. de bouten M10x110 incl sluitringen.
11. Monteer de kogel bij de gaten "E" m.b.v. 2 bouten M12x70 incl. veerringen en moeren.
12. Zet de trekhaak vast. Hanteer hierbij de volgende aanhaalmomenten:
    M10 - 46 Nm
    M12 (8.8) - 79 Nm
    M12 (10.9) - 117 Nm
    Het is noodzakelijk om na ca. 1000 km gebruik de boutverbindingen na te trekken (volgens gegeven aanhaalmomenten).
13. Bij voertuigen zonder niveauregeling is het aan te bevelen speciale aanhangerveren te monteren.
14. Bosal kan niet aansprakelijk worden gesteld voor enig gebrek in het produkt zoals veroorzaakt door de schuld of door welk onoordeelkundig gebruik ook van de gebruiker of een persoon voor wie hij aan sprakelijk is (art, 185, lid 2 N.B.W.).

021791 FITTING INSTRUCTIONS

1. Unpack the towing bracket and check its contents against the parts list. If necessary, remove the underseal from around the fitting points of the luggage compartment/frame members.
2. Remove (if existing) the sliding loading floor (This has to be turned to remove it). Loosen the rearmost fitting points of the rail. Remove the synthetic rear panel and the side lining from the trunk.
3. Dismount the bumper (remove the 3 synthetic caps from the wheel compartments and the 3 nuts from the trunk).
   Remove the black synthetic edge from the upside of the bumper and dismount the bumper supports (these will no longer be used). Dismount the synthetic bumper from the metal inside bumper.
4. Make a recess in both parts according to the supplied detail page.
5. Remove the rubber seal edge from the original bumper supports and place these over the supports "2".
6. Slide the supports "2" in the frame members and mount at the holes "B" using the M10x35 bolts, spring washers and plain washers, do not tighten yet.
7. Place the towbar against the rear panel and mount plate "3" in the trunk at the holes "D" using 2 plain washers, spring washers and nuts M12. Do not tighten yet.
8. Mount the supports "2" and "3" at the holes "A" using the M10x35 bolts, spring washers and plain washers, do not tighten yet.
9. Mount the supports "4" on the towbar and fix these at the holes "C" using 4 plain washers, spring washers and nuts M12. ATTENTION: Place the long part of the tubes downward.
10. Place the bumper on the supports "4" using the M10x110 bolts and plain washers.
11. Mount the tow ball at the holes "E" using the 2 M12x70 bolts, spring washers and nuts.
12. Secure the towbar using a torque-wrench. Torque the bolts as follows:
    M10 - 46 Nm M12 (8.8) - 79 Nm M12 (10.9) - 117 Nm
    After about 1000 km use, re-tighten the bolts and nuts to the specified torque.
13. For cars without level adjustment it is recommended to mount special trailer springs.
14. Bosal cannot be held responsible for any defects in the product caused by fault or by any injudicious use whatever of the user or a person he is liable for. (sect. 185, art. 2 N.B.W.)

021791 DESCRIPTION DU MONTAGE

1. Séparer les différents éléments d'attelage. Enlever le mastic de protection autour des points de fixation.
2. Enlever, s'il existe le plancher de chargement mobile (il doit être retourné pour le demontage).
   Détacher les points de fixation arrière du rail. Enlever le panneau arrière plastique et les panneaux latéraux plastique du coffre.
3. Démonter le pare-chocs (enlever les 3 bouchons plastique des logements de roue et les 3 écrous du coffre). Enlever le bord noir plastique du côté supérieur du pare-chocs et démonter les supports du pare-chocs (ils ne seront pas remontés).
   Démonter le pare-chocs plastique du pare-chocs intérieur métallique.
4. Découper les deux parties du pare-chocs suivant la page de détail fournie.
5. Enlever le bord obturé caoutchouc des supports de pare-chocs d'origine et le placer par-dessus les supports "2".
6. Positionner les supports "2" dans les longerons du châssis et les monter au niveau des trous "B" à l'aide des boulons M10x35, des rondelles grower et des rondelles plates (ne pas bloquer).
7. Placer l'attelage contre le panneau arrière et monter la plaque "3" dans le coffre au niveau des trous "D" à l'aide des 2 rondelles plates, des rondelles grower et des écrous M12 (ne pas bloquer).
8. Monter les supports "2" et "3" au niveau des trous "A" à l'aide des boulons M10x35, des rondelles grower et des rondelles plates (ne pas bloquer).
9. Monter les supports "4" sur l'attelage et les fixer au niveau des trous "C" à l'aide des 4 rondelles plates, des rondelles grower et des écrous M12. ATTENTION! Placer la partie longue des tubes en bas.
10. Placer le pare-chocs sur les supports "4" à l'aide des boulons M10x110 et des rondelles plates.
11. Monter la rotule au niveau des trous "E" à l'aide des 2 boulons M12x70, des rondelles grower et des écrous.
12. Fixer l'attelage. Bloquer l'ensemble de la boulonnerie aux couples de serrage suivants:
    M10 - 46 Nm M12 (8.8) - 79 Nm M12 (10.9) - 117 Nm
    Il est conseillé de vérifier le serrage de toute la boulonnerie aprés 1000 Km de traction.
13. Pour les voitures sans réglage de hauteur il est recommandé de monter des ressorts spécifique.
14. Bosal décline toute responsabilité concernant des défauts éventuels de cet attelage qui seraient causés par une mauvaise utilisation. Seul l'utilisateur est responsable (art 185 lid 2 NBW).

bosal

021791 ANBAUANWEISUNG

1. Die Anhängevorrichtung auspacken und die Befestigungsteile auf Vollständigkeit überprüfen. Im Bereich der Befestigungspunkte den Unterbodenschutz entfernen.
2. Falls vorhanden, den ausziehbaren Laderaumboden entfernen. (Der Boden muß gedreht werden, um diesen zu entfernen). Die hinteren Befestigungspunkte der Gleise lösen.
   Die Kunststoffverkleidung des Abschlußbleches und die Seitenverkleidung aus dem Kofferraum entfernen.
3. Den Stoßfänger demontieren (die drei Kunststoffabdichtungen aus den Radbehältern und die drei Muttern aus dem Kofferraum entfernen).
   Den schwarzen Kunststoffrand an der Oberseite des Stoßfängers entfernen und die Stoßfängerstützen demontieren (werden nicht mehr benötigt).
   Den Kunststoffstoßfänger vom metallischen Innenstoßfänger entfernen.
4. Einen Ausschnitt im Kunststoffstoßfänger und einen Ausschnitt im metallischen Stoßfänger gemäß der beigefügten Detailseite vornehmen.
5. Den Gummiabdichtrand der originalen Stoßfängerstützen entfernen und diese über die Stützen "2" legen.
6. Die Stützen "2" in den Chassisrahmen schieben und handfest mit Schrauben M10x35, Federringen und Unterlegscheiben an die Löcher "B" montieren.
7. Die Anhängevorrichtung gegen das Abschlußblech legen und die Platte "3" mit zwei Unterlegscheiben, Federringen und Muttern M12 handfest an die Löcher "D" im Kofferraum montieren.
8. Die Stützen "2" und "3" handfest mit Schrauben M10x35, Federringen und Unterlegscheiben an die Löcher "A" montieren.
9. Die Stützen "4" an die Anhängevorrichtung montieren und diese mit vier Unterlegscheiben, Federringen und Muttern M12 an die Löcher "C" befestigen. ACHTUNG! Das lange Teil der Rohre soll nach unten stehen.
10. Den Stoßfänger mit den Schrauben M10x110 und Unterlegscheiben auf die Stützen "4" montieren.
11. Die Kugel mit zwei Schrauben M12x70, Federringen und Muttern an die Löcher "E" montieren.
12. Die Anhängevorrichtung ausrichten und alle Schrauben mit folgenden Drehmomenten anziehen:
    M10 - 46 Nm
    M12 (8.8) - 79 Nm
    M12 (10.9) - 117 Nm
    Nach ca. 1000 km die Bolzenverbindungen, wie angegeben, nachziehen.
13. Für Fahrzeuge ohne Niveauregulierung empfehlen wir die Nachrüstung einer Anhängerfederung.
14. Für einen Mangel am Produkt, der durch den Fahrzeughalter oder eine andere Person aufgrund unsachgemäßer Benutzung verursacht wurde, übernimmt Bosal keine Haftung (art. 185 lid 2 N.B.W.).

021791 INSTRUCCIONES DE MONTAJE

1. Sacar las piezas y el material de sujección incluidos del gancho de remolque. Si procede, retirar el pegamento existente en los puntos de sujección.
2. Retirar (si existe) el piso extensible del maletero. (Debe girarse éste para sacarlo de la guía!). Suelte los puntos de fijación traseros de los rieles guías. Retire del maletero los paneles laterales y trasero de material sintético.
3. Desmonte el parachoques. (Retire para eso 3 tapones de material sintético de los cubrerruedas y 3 tuercas del maletero). Retire el borde negro de material sintético del lado superior del parachoques y desmonte los soportes del parachoques. (Éstos ya no se utilizan).
   Desmonte el parachoques de material sintético del parachoques interno de aluminio.
4. Haga un vaciado en ambas partes según el detalle incluido.
5. Retire el borde de caucho de sellado de los soportes del parachoques originales y coloque sobre los soportes "2".
6. Corra los soportes de montaje "2" hacia dentro de los largueros del chasis y monte éstos en los orificios "B" por medio de los pernos M10x35 (con inclusión de arandelas elásticas y anillos de cierre), con fuerza de roscado manual.
7. Coloque el gancho de remolque contra el panel trasero y monte el cubrejuntas "3" en el maletero en los orificios "D" por medio de 2 anillos de cierre, arandelas elásticas y tuercas M12. Apriete con fuerza de roscado manual.
8. Monte los soportes "2" y "3" juntos en los orificios "A" por medio de los pernos M10x35 (con inclusión de arandelas elásticas y anillos de cierre), con fuerza de roscado manual.
9. Monte los soportes "4" en el gancho de remolque y sujete éstos en los orificios "C" por medio de 4 anillos de cierre, arandelas elásticas y tuercas M12. ATENCIÓN! El lado largo de los tubitos debe estar abajo.
10. Coloque el parachoques sobre los soportes "4" por medio de los pernos M10x110, con inclusión de anillos de cierre.
11. Monte la bola en los orificios "E" por medio de 2 pernos M12x70 con inclusión de arandelas elásticas y tuercas.
12. Fijar el gancho de remolque. Atenerse aquí a los siguientes pares de apriete:
    M10 - 46 Nm M12 - 79 Nm M12 (10.9) - 117 Nm
    Cada 1000 km de uso es necesario comprobar las conexiones del perno (según los pares de apriete dados
13. Se recomienda montar muelles especiales (en la suspensión) de remolque en los vehículos que no tienen una régulation de nivel.
14. Bosal no asume responsabilidad de ningún tipo por defectos en el producto causados por o debidos a un uso imprudente, tanto por parte del usuario como de cualquier persona bajo su responsabilidad (art. 185, párrafo 2 N.B.W. (Código Civil Holandés)).

021791 MONTAGEVEJLEDNING

1. Fjern de dele og monteringsmaterialer der sidder på trækkrogen. Eventuelt kit på fastgørelsespunkterne fjernes.
2. Fjern det udtrækbare lastegulv (hvis det findes). Dette skal drejes for at trække det ud af styringen!.
   Løsn de bagerste fastgørelsespunkter på styreskinnerne.
   Fjern kunststofbag- og sidepanelerne fra bagagerummet.
3. Afmontér kofangeren.(Derfor fjernes 3 kunststofhætter fra hjulkasserne og 3 møtrikker fra bagagerummet.) Fjern den sorte kunststofkant fra kofangerens overside og afmontér kofangerstøtterne. (Disse bortfalder.) Afmontér kunststofkofangeren fra den indre aluminiumskofanger.
4. Lav en udskæring i begge dele jævnfør den medfølgende detaljetegning.
5. Fjern gummitætningskanten fra de originale kofangerstøtter og anbring den over støtterne "2".
6. Skyd monteringsstøtterne "2" ind i chassisvangerne og montér disse ved hullerne "B" med boltene M10x35 (inkl. fjederskiver og planskiver. Spænd med håndkraft.
7. Anbring trækkrogen op mod bagpladen og montér strimmel "3" i bagagerummet ved hullerne "D" vha. 2 planskiver, fjederskiver og møtrikker M12. Spænd med håndkraft.
8. Sæt støtterne "2" og "3" sammen ved hullerne "A" vha. boltene M10x35 (inkl. fjederskiver og planskiver). Spænd med håndkraft.
9. Montér støtterne "4" på trækkrogen og fastgør denne ved hullerne "C" vha. 4 planskiver, fjederskiver og møtrikker M12. OBS! Den lange del af piberne skal vende nedad.
10. Anbring kofangeren på støtterne "4" vha. boltene M10x110 inkl. planskiver.
11. Montér kuglen ved hullerne "E" vha. 2 bolte M12x70 inkl. fjederskiver og møtrikker.
12. Fastgør trækkrogen. Følgende momenter skal iagttages:
    M10 - 46 Nm M12 - 79 Nm M12 (10.9) - 117 Nm
    Det er nødvendigt at efterspænde møtrikken efter ca. 1000 km.
13. På køretøjer uden niveauregulering anbefales det at montere specielle anhængerfjedre.
14. Bosal kan ikke gøres ansvarlig for mangler ved produktet, der er opstået som følge af skyld eller ukyndig anvendelse af brugeren eller en person som han er ansvarlig for (§ 185, stk. 2 N.B.(hollandsk privatret)).

021791 ASENNUSOHJEET

1. Pura vetokoukku pakkauksesta ja tarkasta osaluettelosta, että kaikki osat ovat mukana. Poista tarvittaessa alustamassa vetokoukun kiinnityspisteistä tavaratilan pohjassa ja runkopalkeissa.
2. Irrota liukuva kuormauskelkka (jos sellainen on) (Se täytyy kääntää irrotusta varten.). Irrota kiskon takimmaiset kiinnityspisteet. Irrota muovinen takapaneeli ja muoviset sivuverhoilukappaleet tavaratilasta.
3. Irrota puskuri (irrota 3 muovitulppaa pyöräpesästä ja 3 mutteria tavaratilasta). Irrota puskurin yläosasta musta muovireunus ja irrota puskurin kannattimet (kannattimia ei enää käytetä). Irrota puskurin muoviosa puskurin metallisesta sisäosasta.
4. Tee molempiin puskuriosiin loveus mallikuvien mukaan.
5. Irrota molemmista alkuperäisistä puskurin kannattimista kuminen reunasuojus ja laita nämä kannattimien "2" päälle.
6. Työnnä kannattimet "2" runkopalkkeihin ja kiinnitä ne reikien "B" kautta ruuvien M10x35, jousialuslevyjen ja sileiden aluslevyjen avulla. Älä kiristä ruuveja vielä.
7. Aseta vetokoukku takapäätyä vasten ja kiinnitä tuet "3" tavaratilaan reikiin "D" kahden sileän aluslevyn, jousialuslevyjen ja mutterien M12 avulla. Älä kiristä muttereita vielä.
8. Kiinnitä kannattimet "2" ja "3" reikiin "A" ruuvien M10x35, jousialuslevyjen ja sileiden aluslevyjen avulla. Älä kiristä kiinnitystä vielä.
9. Kiinnitä kannattimet "4" vetokoukkuun reikiin "C" neljän sileän aluslevyn, jousialuslevyjen ja mutterien M12 avulla. HUOMIO: Asenna putkien pitkä osa alaspäin.
10. Kiinnitä puskuri kannattimiin "4" ruuvien M10x110 ja sileiden aluslevyjen avulla.
11. Kiinnitä kuulapää reikiin "E" kahden ruuvin M12x70, jousialuslevyjen ja mutterien avulla.
12. Kiristä vetokoukun kaikki kiinnitykset momenttiavaimen avulla:
    M10 - 46 Nm
    M12 (8.8) - 79 Nm
    M12 (10.9) - 117 Nm
    Noin 1000 km:n ajon jälkeen ruuvit ja mutterit on kiristettävä.
13. Jos autossa ei ole tasonsäätöä, suositellaan erikoisjousien asentamista perävaunun vetoa varten.
14. Bosal ei ole vastuussa vahingoista, jotka ovat aiheutuneet käyttäjän virheestä tai tuotteen väärinkäytöstä (artikla 185 kohta 2 NBW).

021791 NÁVOD K MONTÁŽI

1. Podle přiloženého seznamu zkontrolovat jednotlivé součásti tažného zařízení. Pokud je to nezbytné, odstranit ze styčných bodů v zavazadlovém prostoru ochranný prostředek.
2. Odstraňte (pokud takové máte) posouvací povrch podlahy pro nakládání (pro odstranění je třeba obrátit). Uvolněte upevňovací body, které jsou nejvíce zezadu, bočních podélné konzoly podvozku. Odstraňte zadní kryt z plastu a boční pokrytí ze zavazadlového prostoru.
3. Odmontujte nárazník (odstraňte 3 plastikové ochranné kryty z bubnů kol a 3 šroubové matice ze zavazadlového prostoru.) Odstraňte černou pásku z plastu z horní strany nárazníku a odmontujte nárazníky (tyto už v budoucnu nebudete potřebovat). Odmontujte nárazník z plastu z vnitřního kovového nárazníku.
4. Připravte prohloubení na obě součástky dle přiloženého obrázku.
5. Odstraňte gumovou izolaci z původních nárazníků a položte je na konzoly číslo „2".
6. Zasuňte konzoly číslo „2" do konzol podvozkového trámu a namontujte je k bodům s označením „B" použitím šroubů o rozměru M10x35, plochých podložkových kroužků a podložek listové pružiny, ale zatím je neutahujte.
7. Tažný hák přiložte k zadní stěně a namontujte plech číslo „3" k bodům s označením „D" použitím plochých podložkových kroužků, podložek listové pružiny a dvou kusů šroubových matic o rozměru M12. Zatím je neutahujte.
8. Namontujte konzoly číslo „2" a „3" bodům s označením „A" použitím šroubů o rozměru M10x35, plochých podložkových kroužků a podložek listové pružiny, ale zatím je neutahujte.
9. Namontujte konzoly číslo „4" bodům s označením „C" použitím čtyř kusů plochých podložkových kroužků, podložek listové pružiny a šroubových matic o rozměru M12. UPOZORNĚNÍ: delší část trubek patří směrem dolů.
10. Přiložte nárazník na konzoly číslo „4" použitím šroubů o rozměru M10x110 a plochých podložkových kroužků.
11. Připevněte tažnou kouli pomocí dvou šroubů M12x70, pružných podložek a matic. ("E")
12. Upevněte tažné zařízení dotažením šroubů utahovacím momentem dle tabulky.
    M10 - 46 Nm
    M12 (8.8) - 79 Nm
    M12 (10.9) - 117 Nm
    Po ujetí zhruba 1000 km dotáhnout všechny šrouby a matice na výše uvedené hodnoty točivého momentu.
13. U vozidel bez nastavení úrovně, doporučujeme namontovat speciální pružiny pro přívěs.
14. Firma Bosal nenese zodpovědnost za jakoukoliv závadu na výrobku způsobenou nesprávným zacházením ze strany uživatele nebo další zodpovědné osoby.

021791

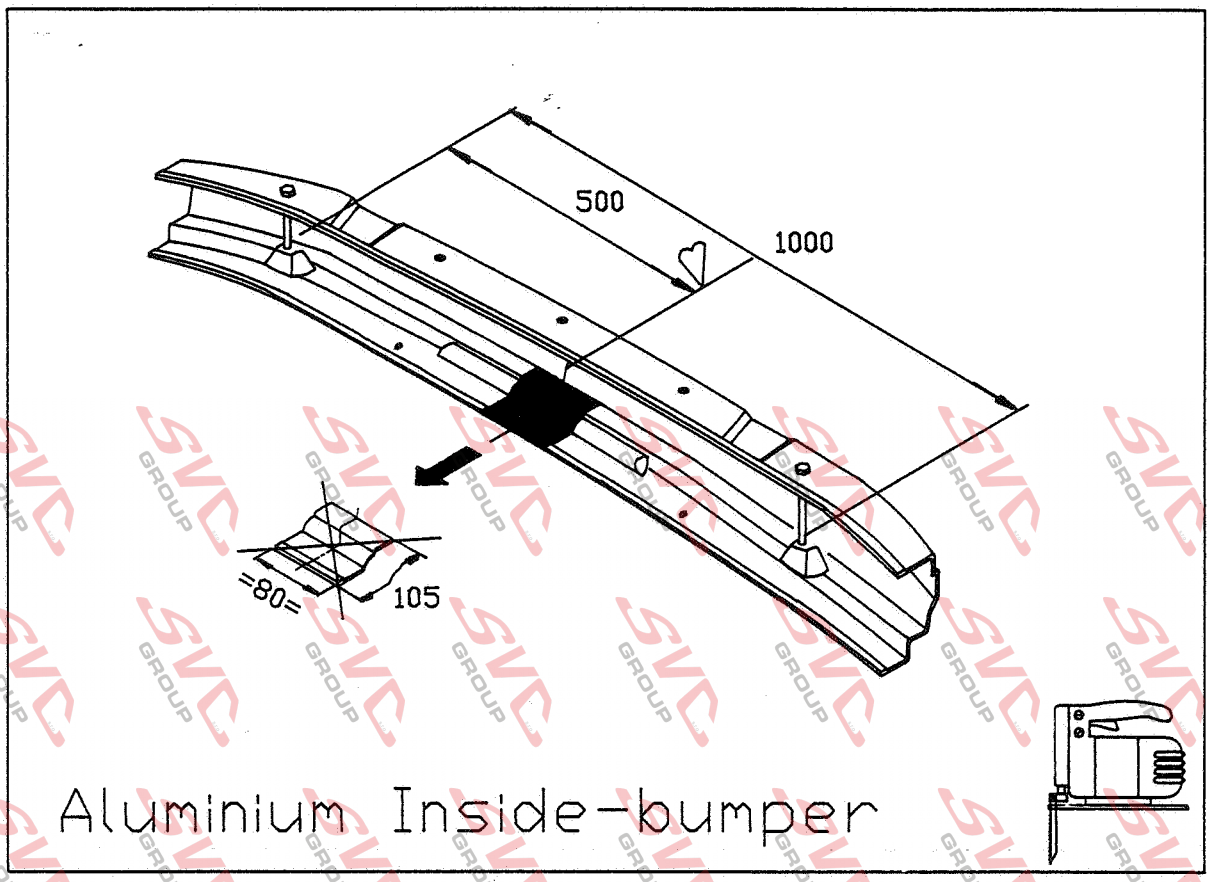
500
1000
=80=
105
Aluminium Inside-bumper

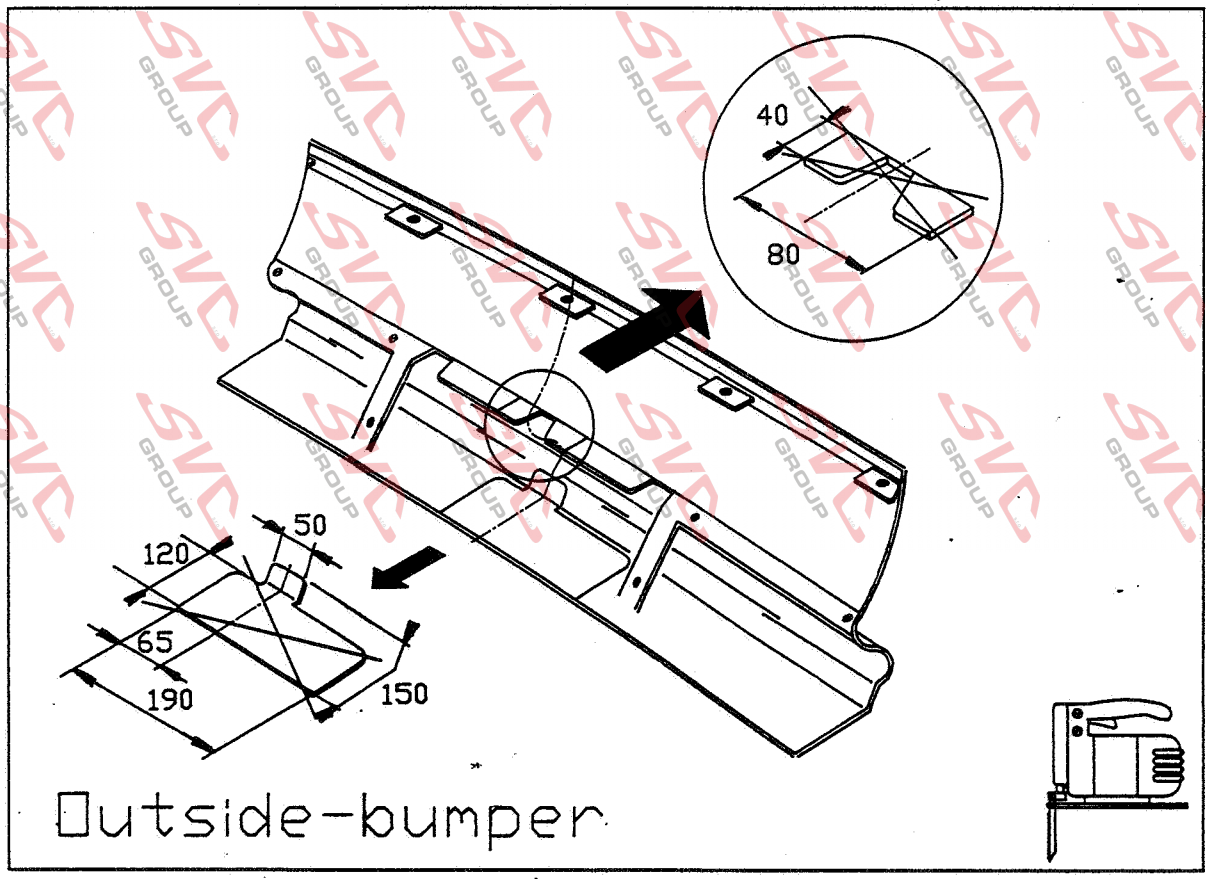
40
80
50
120
65
190
150
Outside-bumper

Nevíte si rady? Potřebujete poradit?

Náš zakaznický servis je vám k dispozici

+420 491 421 021

svc@svcgroup.cz

TAŽNÁ ZAŘÍZENÍ ®
SVC s.r.o.
GROUP
ORIGINAL

Opravdový specialista a Certifikovaný výrobce tažných zařízení s největším sortimentem v ČR. Rodinná firma s více jak 30letou ověřenou tradicí výroby, prodeje a montáže.

www.svcgroup.cz