Montážní návod

(Montážny návod, Fitting instruction, Montageanleitumg, Instruzioni di montaggio, Monteringshandledning, Asennusohje, Instruction de montage, Montegehandleiding, Инструкция по установке)

Tažné zařízení

Ťažné zariadenie
Towbars
Trekhaak
Anhängerkupplung de
Dispositif d'attelage
Equipo de remolque
Sprzęt holowniczy
Hinauslaitteet
Буксирное оборудование

výrobce / dodavatel

SVC Group s.r.o.

Odkaz na produkt:
https://www.svcgroup.cz/tazne-zarizeni-srouby-pevny-skoda-rapid-monte-carlo-10-2012-2018-p7283-v960

www.svcgroup.cz

Montagehandleiding
Fitting instruction
Montageanleitung
Description de montage
Instrucciones de montaje
Montagevejledning
Monteringsveiledning
Monteringshandledning
Asennusohje
Istruzioni di montaggio
Návod k montáži

CITROEN C5 Berline

10/2004 →

EC 94/20

REF. 033311	TYPE 032201	e4 00- 2501
REF. 033313	TYPE 032203	e4 00- 2559

2010 kg | 1800 kg | 75 kg | D waarde value Wert valeur 9,32 kN

NL	D	GB	N	SF	I
F	E	DK	S	CS	

(c) BOSAL 14-03-2005 Issue 00

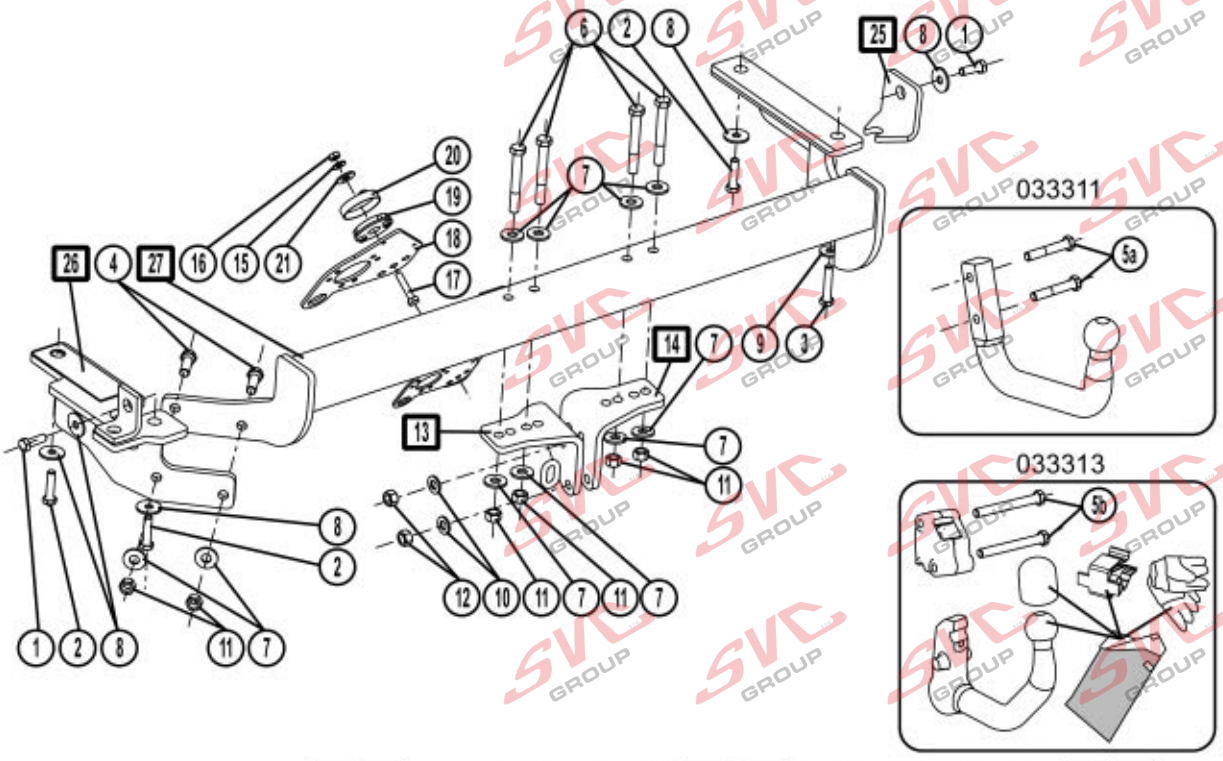

Raadpleeg uw dealer voor de max. massa die uw wagen mag trekken.

Die maximale Anhängelast ihres Fahrzeuges können Sie im Fahrzeugschein oder im Benutzerhandbuch nachlesen.

For the max. trailer weight of your car please refer to the owner's manual or your car homologation documents.

Pour connaître le poids maxi remorquable pour votre voiture consulter la notice d'utilisation de votre voiture ou la carte grise.

Consulte a su distribuidor sobre el peso máximo que puede remolcar su vehículo.

Deres forhandler vil kunne oplyse Dem om den højst tilladte vægt efter Deres køretøj.

Ta kontakt med forhandleren angaende den maksimale vekt som bilen kan trekke.

Se handboken eller registreringsbevis för max släpvagnsvikt för din bil.

Tarkista suurin sallittu vetopaino ajoneuvon ohjekirjasta tai rekisteriotteesta.

Per conoscere il peso massimo rimorchiabile dalla propria autovettura, fare riferimento al manuale d'istruzione od ai documenti di omologazione della vettura stessa.

Maximální přípustná hmotnost přívěsu pro Vaše vozidlo je uvedena v technickém průkazu, nebo v uživatelské příruěce.

Meegeleverde onderdelen	Piezas incluidas	Mukana tulevat osat
Mitgelieferte Befestigungsteile	Medfølgende komponenter	Componenti forniti a corredo
Provided parts	Vedlagt festemateriell	Dodané upevňovací díly
Materiel de fixation joint	Medföljande komponenter	

	Rep.	Nbr.		Rep.	Nbr.		Rep.	Nbr.		Rep.	Nbr.		Rep.	Nbr.		Rep.	Nbr.
HM 10 x 30	1	x 2	HM 12 x 70	5a	x 2	Int. 10 Ext. 33	8	x 5	HM 12	12	x 2	HM 6	16	x 1		20	x 1
HM 10 x 40	2	x 3	HM 12 x 105	5b	x 2	Int. 10 Ext. 27	9	x 1		13	x 1	HM 6 x 30	17	x 1	Int. 6 Ext. 18	21	x 1
HM 10 x 50	3	x 1	HM 12 x 90	6	x 4	Int. 12 Ext. 24	10	x 2		14	x 1		18	x 1		25	x 1
HM 12 x 40	4	x 2	Int. 12 Ext. 30	7	x 10	HM 12	11	x 6	Int. 6 Ext. 14(NYLON)	15	x 1		19	x 1	Rondelle Quikie	30	x 1

bosal

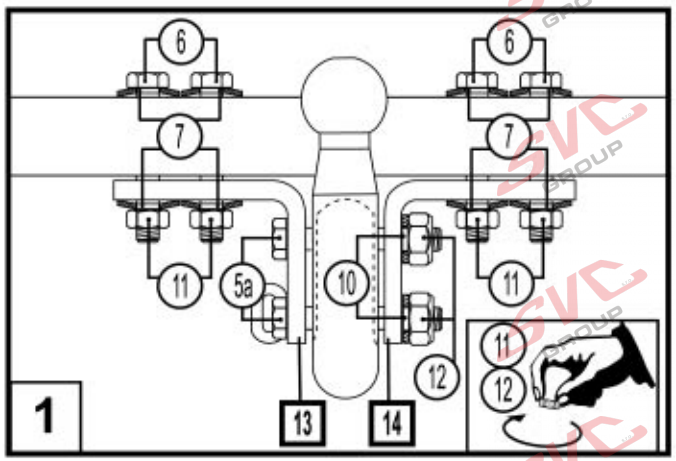
6
7
11
5a
10
12
13
14
1

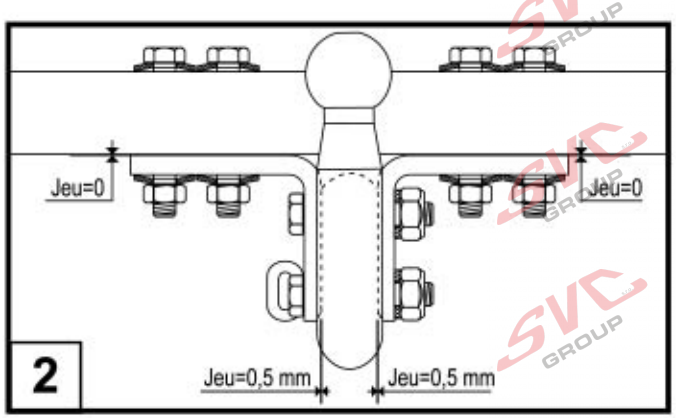
Jeu=0
Jeu=0
Jeu=0,5 mm
Jeu=0,5 mm
2

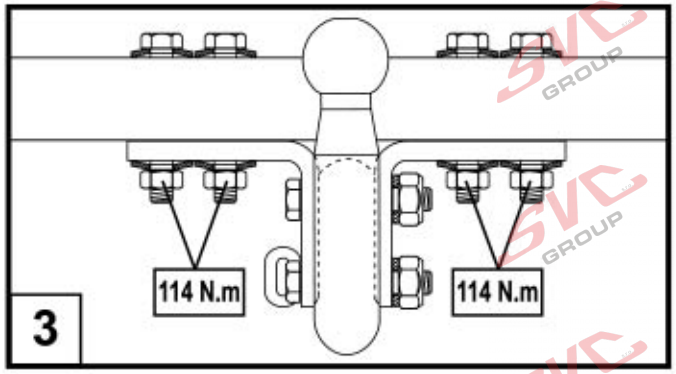
114 N.m
114 N.m
3

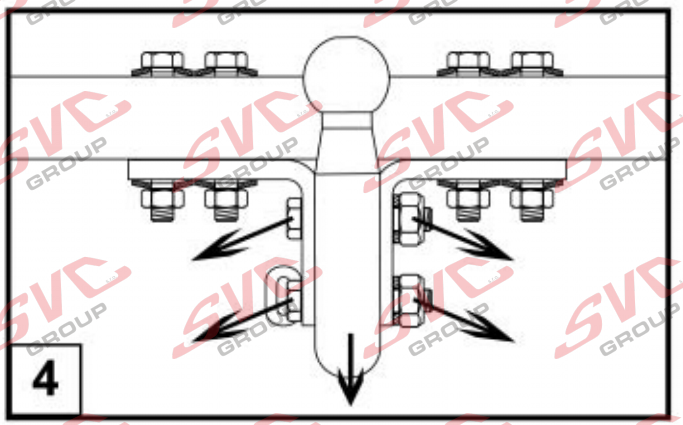
4

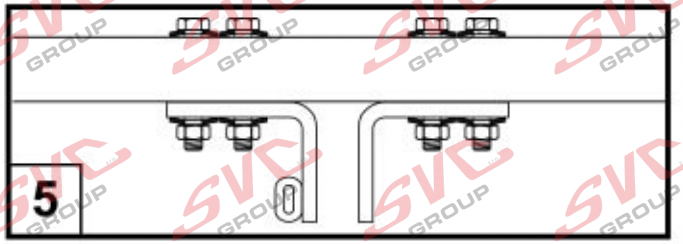
5

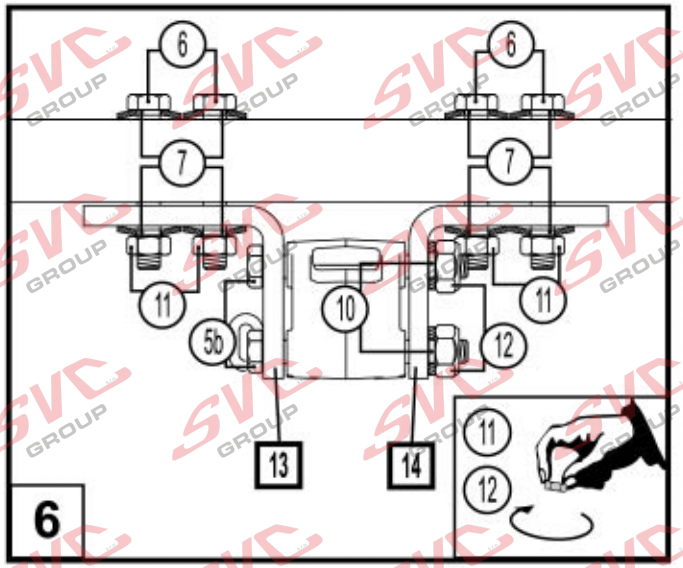
6
7
11
5b
10
12
13
14
6

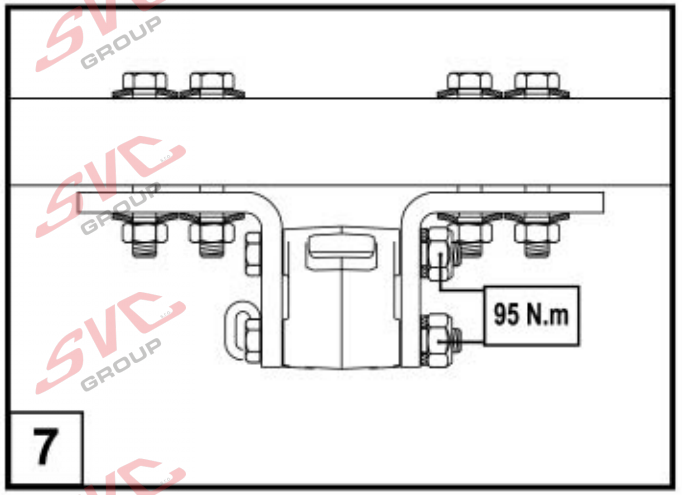
95 N.m
7

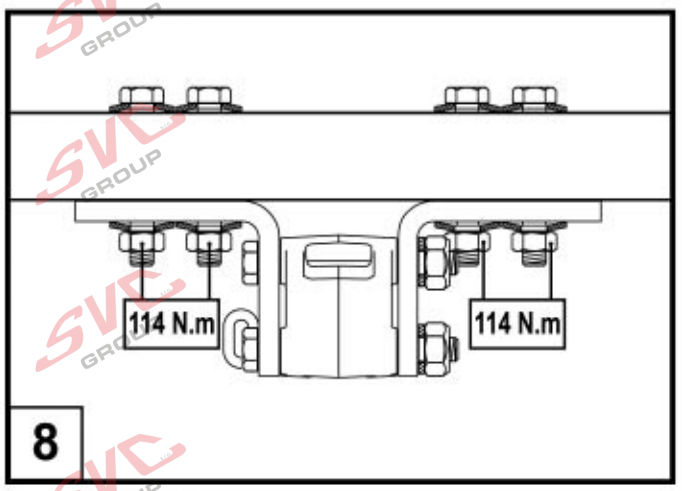
114 N.m
114 N.m
8

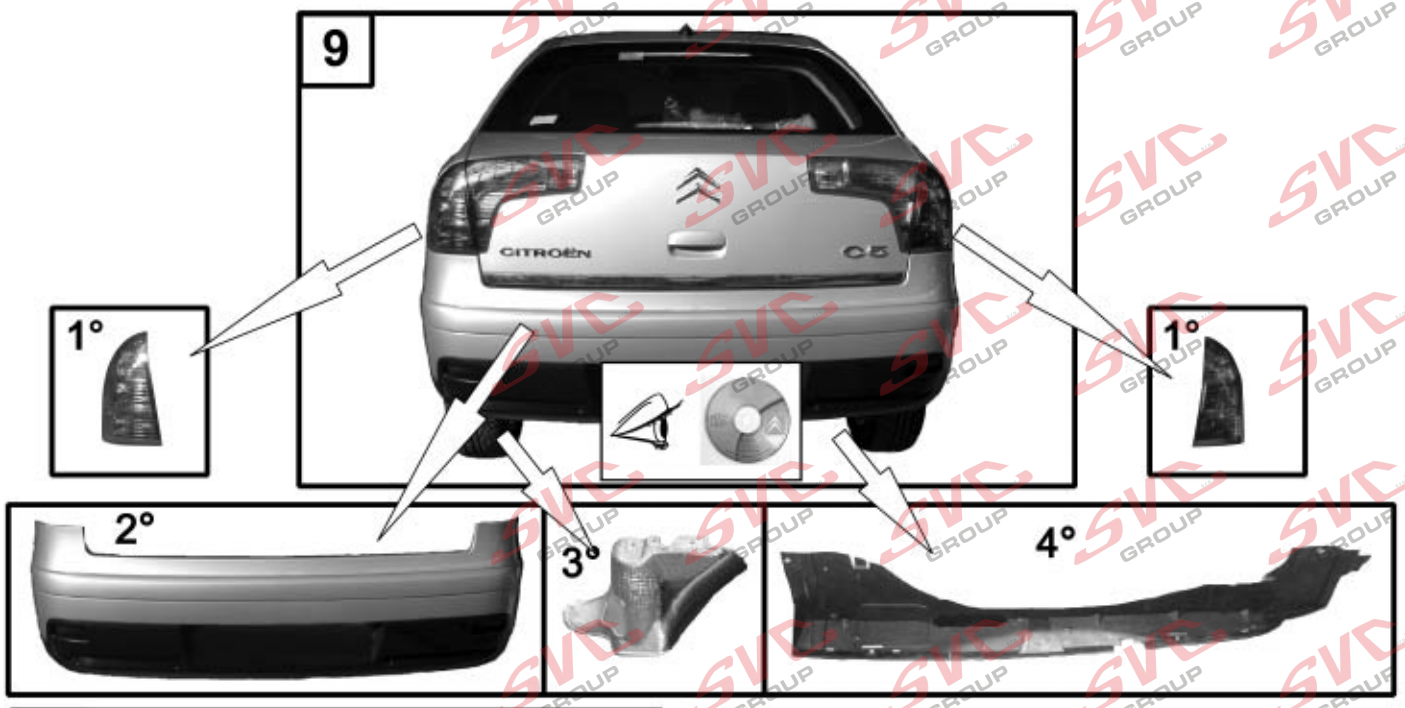
9
CITROËN
C5
1°
1°
2°
3°
4°

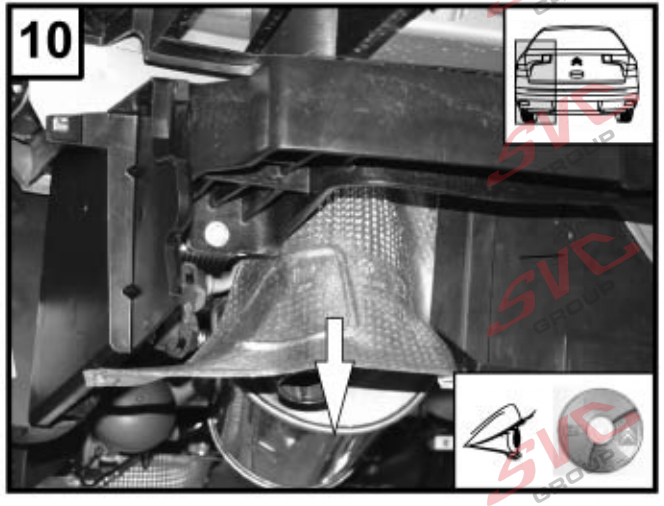
10

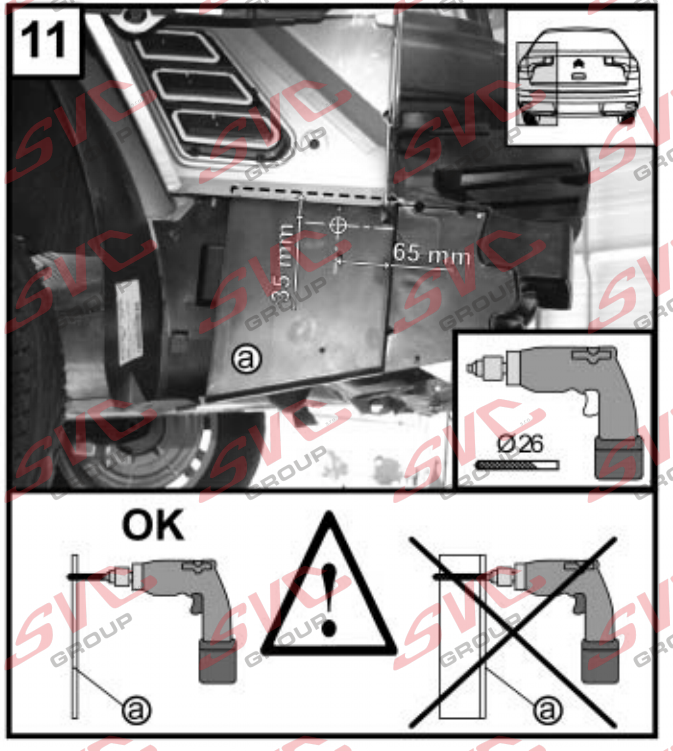
11
35 mm
65 mm
a
Ø26
OK
a
a

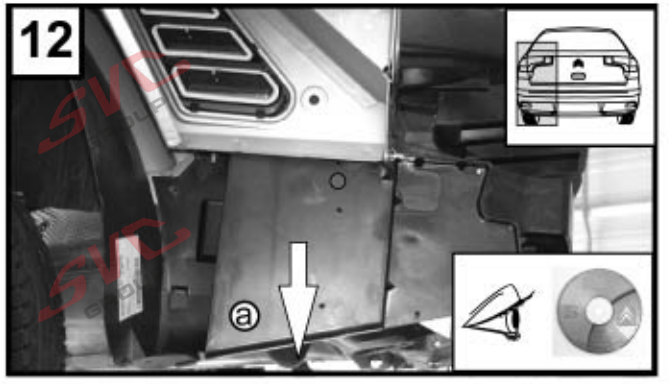
12
a

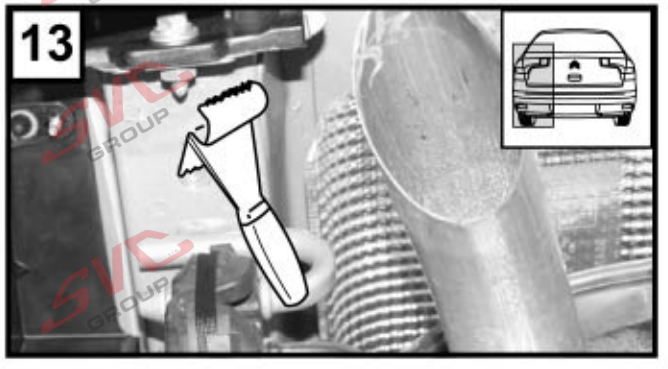
13

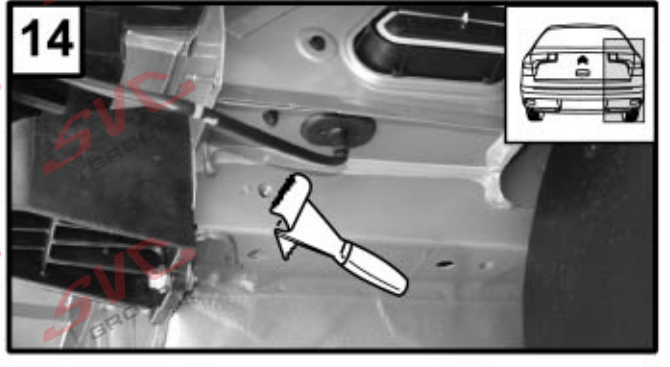
14

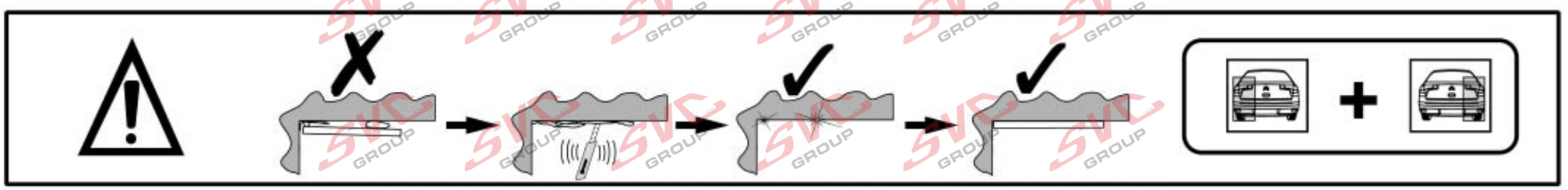

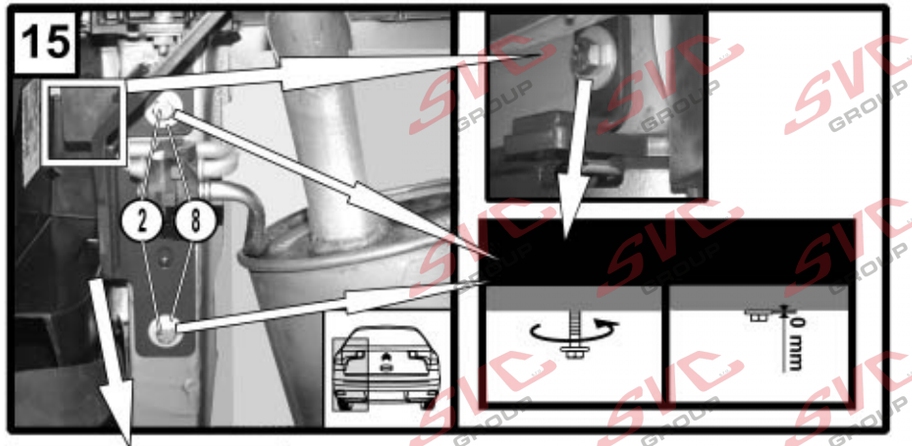
15
2
8
0 mm

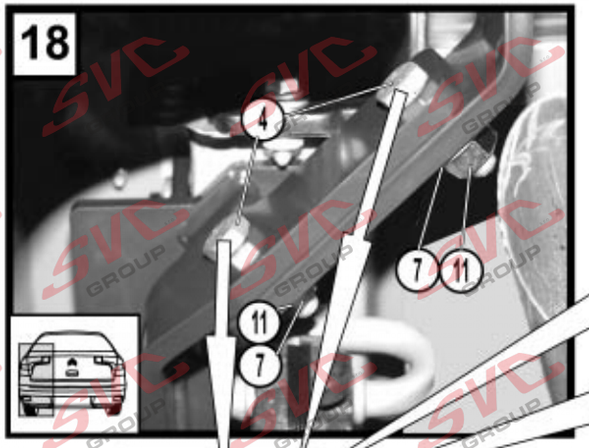
18
4
7
11
11
7

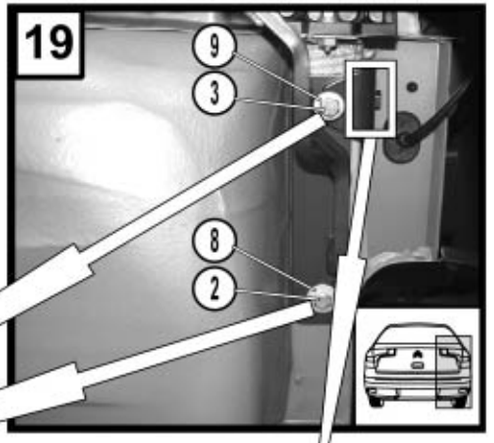
19
9
3
8
2

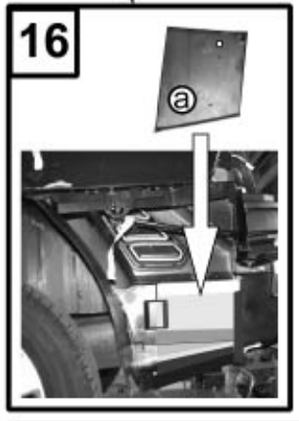
16
a

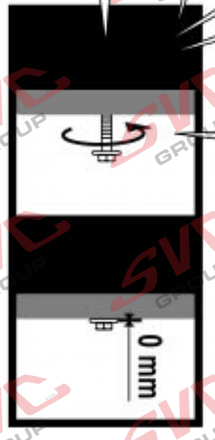
0 mm

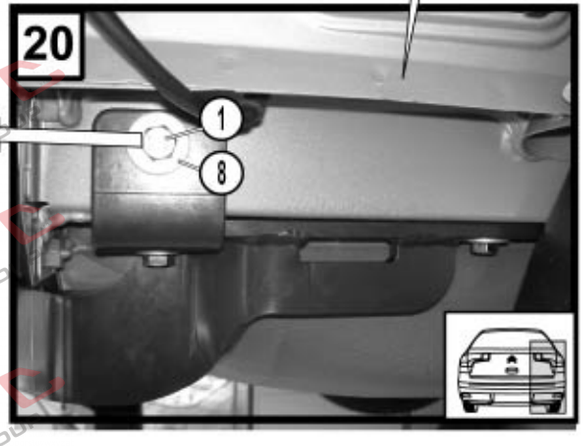
20
1
8

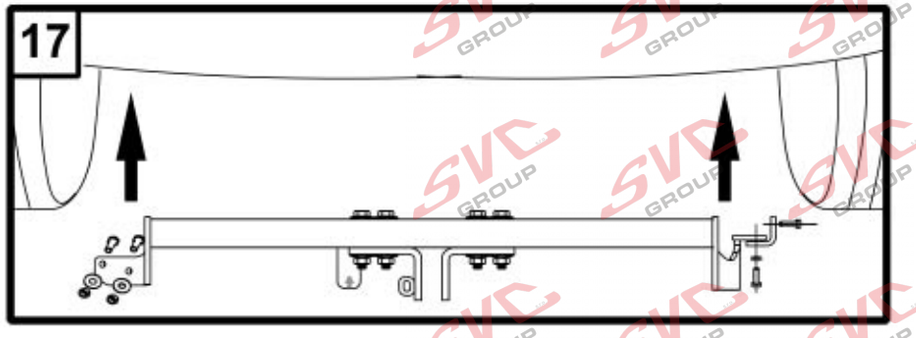
17

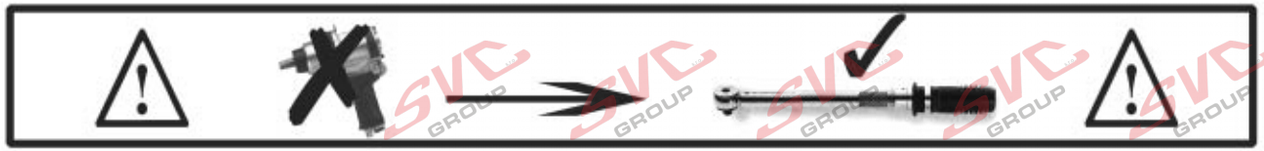

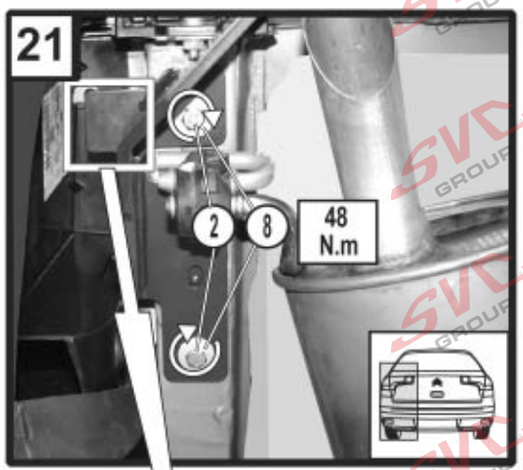
21
2
8
48
N.m

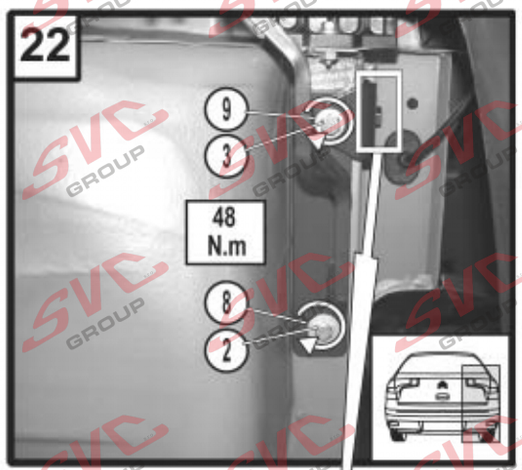
22
9
3
48
N.m
8
2

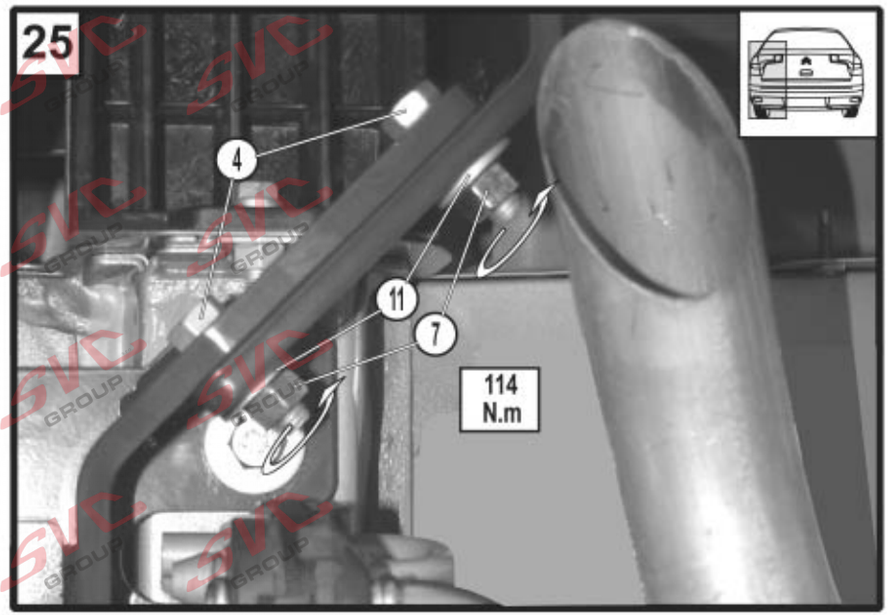
25
4
11
7
114
N.m

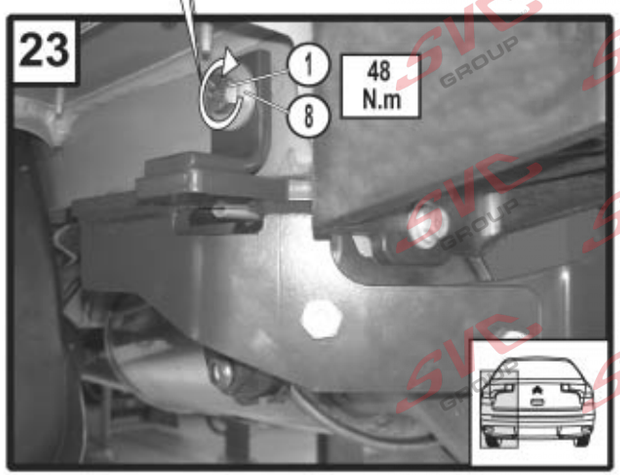
23
1
8
48
N.m

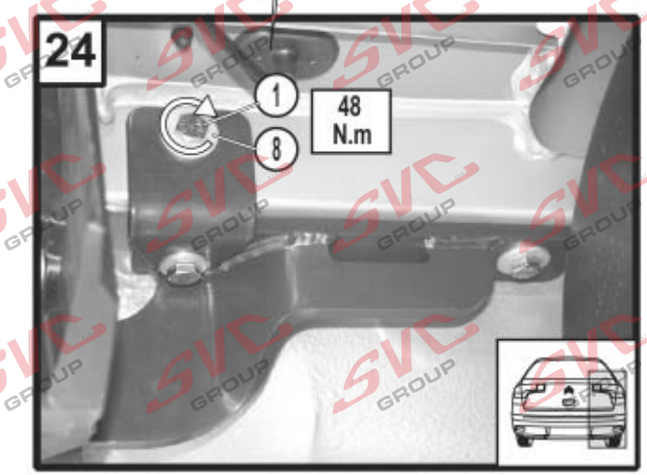
24
1
8
48
N.m

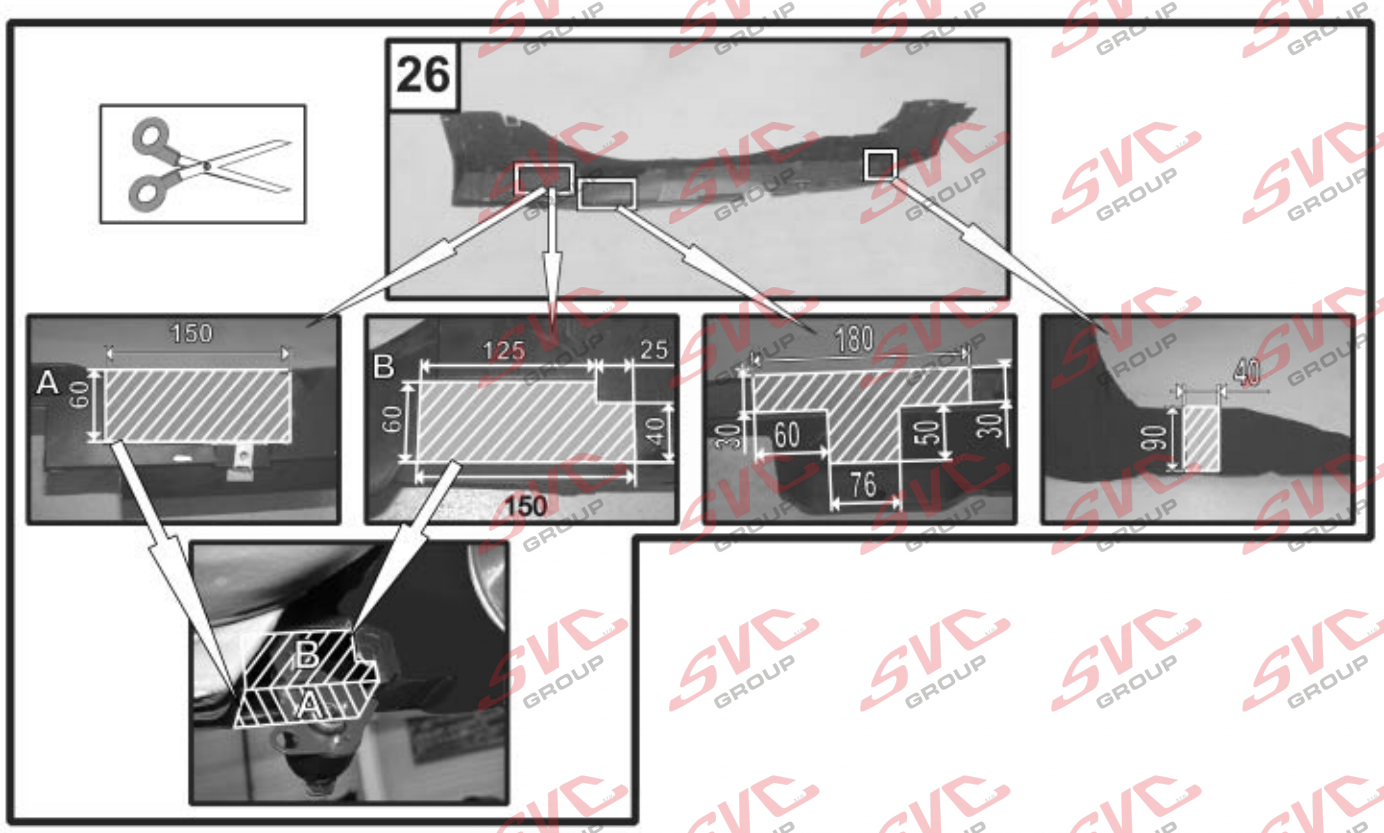
26
150
A
60
125
25
B
60
40
150
180
30
60
50
30
76
40
90
B
A

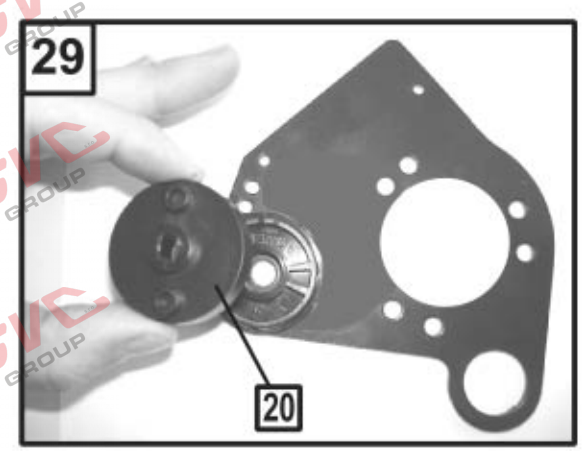
29
20

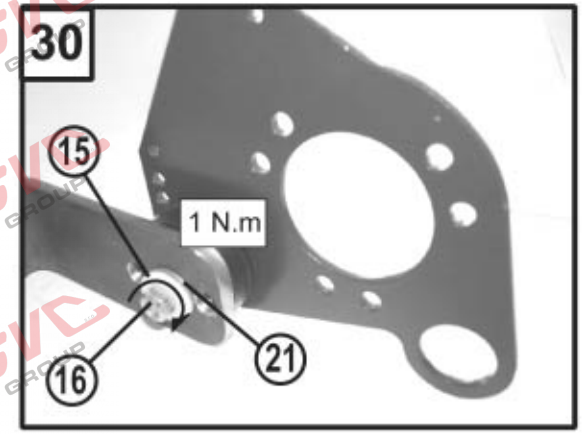
30
15
1 N.m
16
21

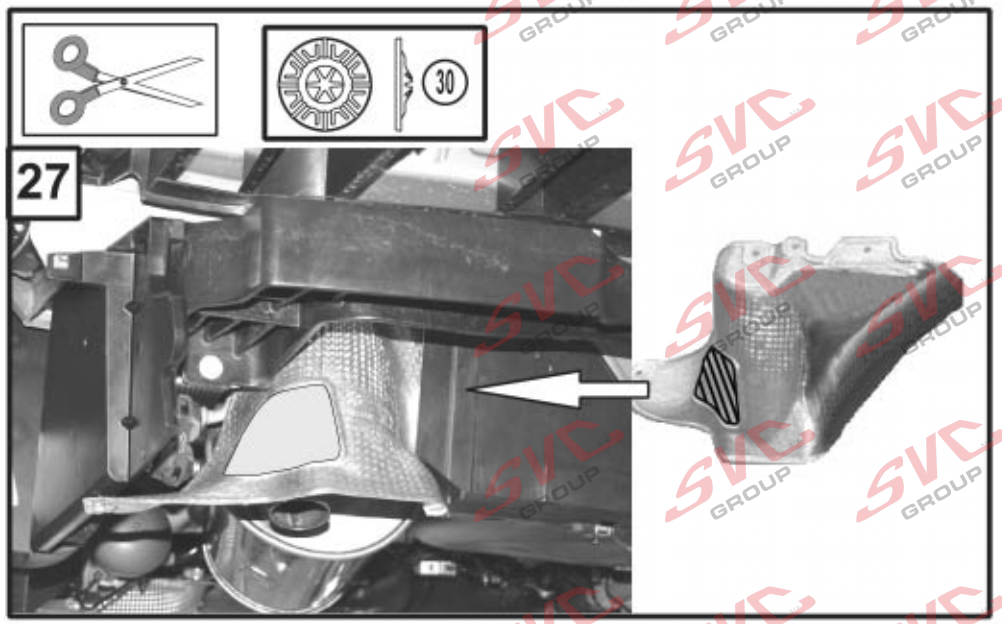
30
27

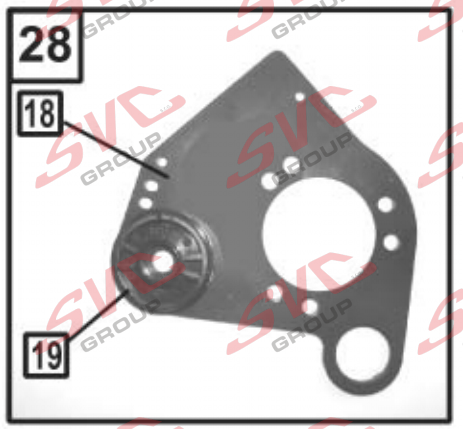
28
18
19

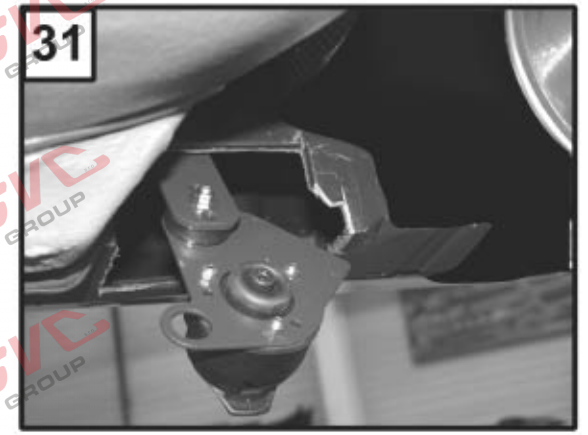
31

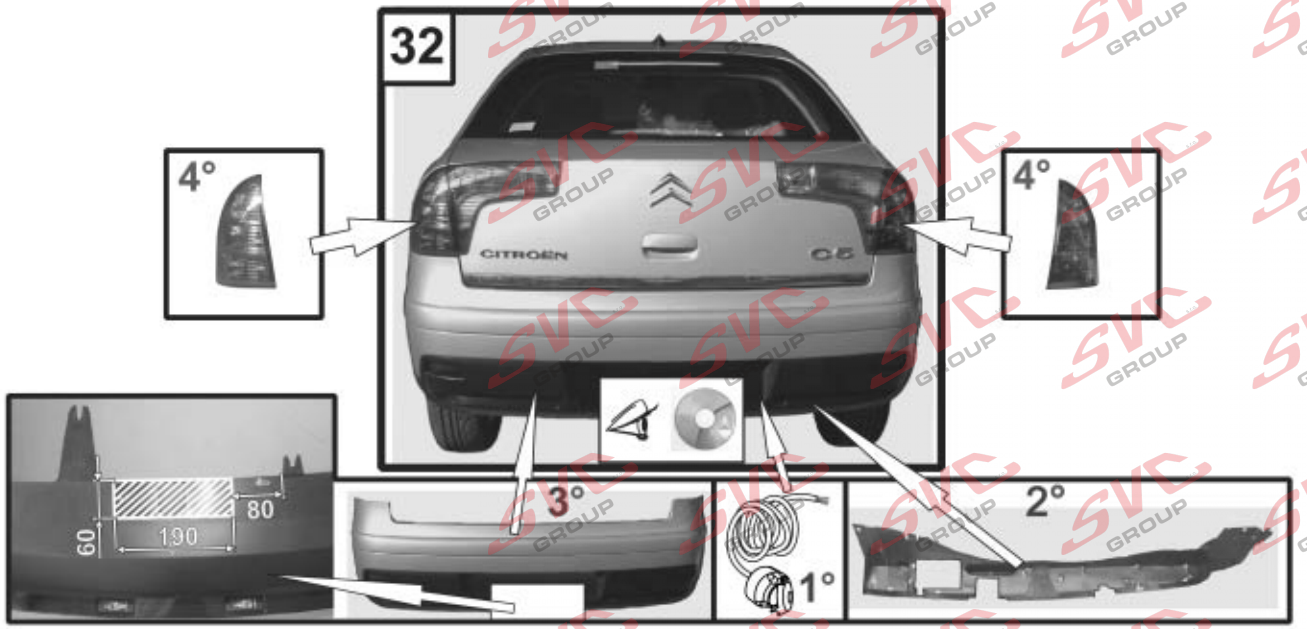
32
4°
4°
CITROËN
C5
60
190
80
3°
1°
2°

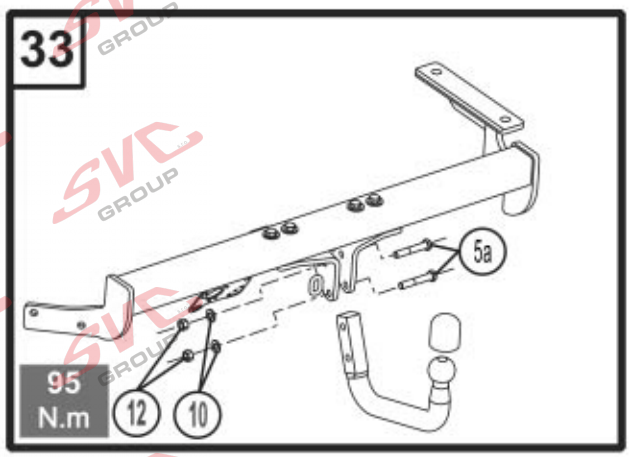
33
5a
95
N.m
12
10

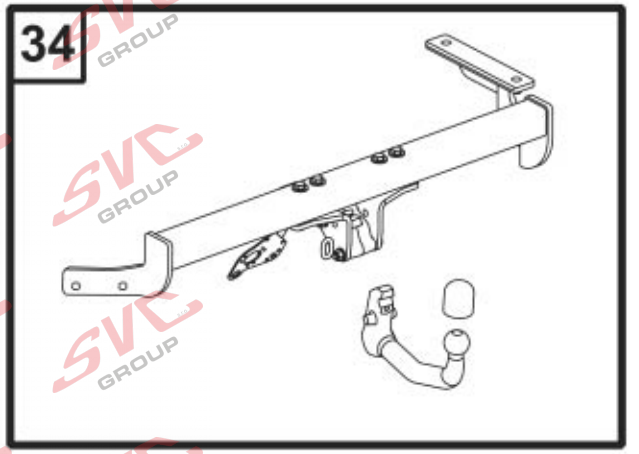
34

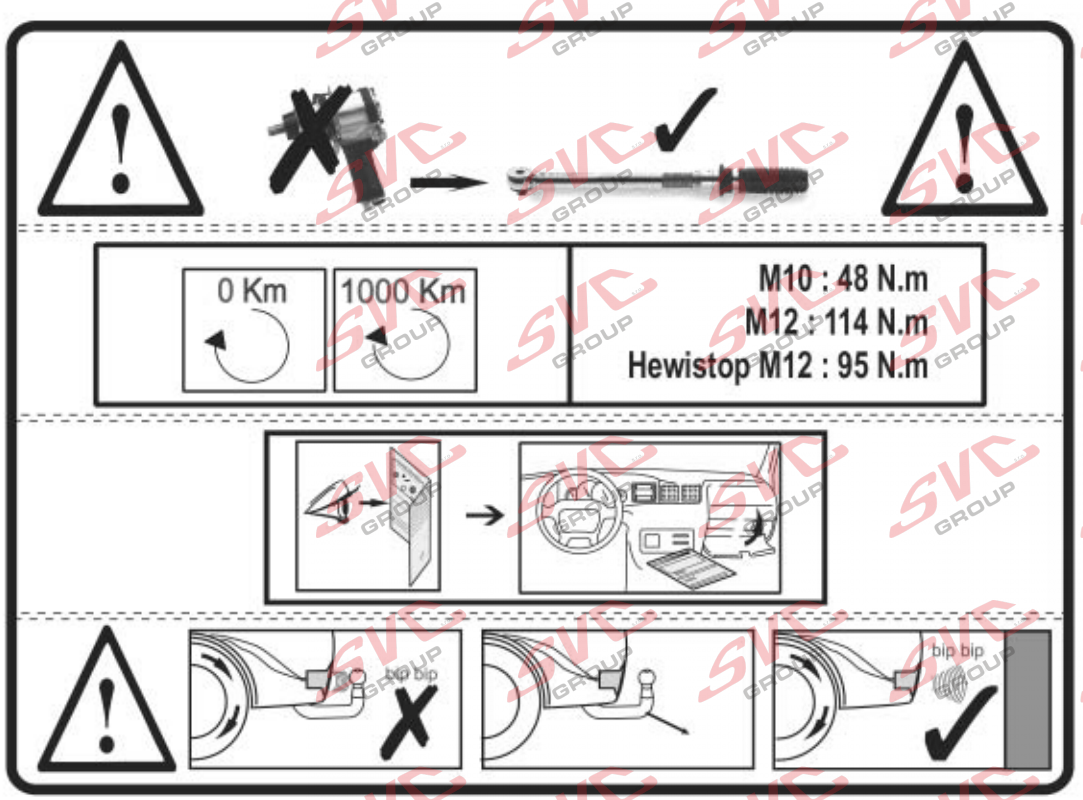
0 Km
1000 Km
M10 : 48 N.m
M12 : 114 N.m
Hewistop M12 : 95 N.m
bip bip
bip bip

Nevíte si rady? Potřebujete poradit?

Náš zakaznický servis je vám k dispozici

+420 491 421 021

svc@svcgroup.cz

TAŽNÁ ZAŘÍZENÍ ®
SVC s.r.o.
GROUP
ORIGINAL

Opravdový specialista a Certifikovaný výrobce tažných zařízení s největším sortimentem v ČR. Rodinná firma s více jak 30letou ověřenou tradicí výroby, prodeje a montáže.

www.svcgroup.cz