Montážní návod

(Montážny návod, Fitting instruction, Montageanleitumg, Instruzioni di montaggio, Monteringshandledning, Asennusohje, Instruction de montage, Montegehandleiding, Инструкция по установке)

Tažné zařízení

Ťažné zariadenie
Towbars
Trekhaak
Anhängerkupplung de
Dispositif d'attelage
Equipo de remolque
Sprzęt holowniczy
Hinauslaitteet
Буксирное оборудование

výrobce / dodavatel

SVC Group s.r.o.

Odkaz na produkt:
https://www.svcgroup.cz/tazne-zarizeni-srouby-pevny-skoda-rapid-monte-carlo-10-2012-2018-p7283-v960

www.svcgroup.cz

Montagehandleiding Fitting instruction Montageanleitung Description de montage Instrucciones de montaje Montagevejledning Monteringsvejledning Monteringshandledning Asennusohje Istruzioni di montaggio Návod k montáži Szerelési utasítás Порядок установки	**Ford Ranger, XLT, Wildtrak** **Mazda B2500** **Mazda BT50** **1999 →** **TYPE: 034-972** **Ball code: 38.320-1700**	**EC 94/20** **e7 00-0180**	**3070 kg**	**3000 kg**	**115 kg**	**D** **Waarde** **Value** **Wert** **Valer** **Érték** **15,01 kN**	NL D GB N SF I F E DK S CZ H RU **© BOSAL** **BAF31 issue: 03.11.2008**

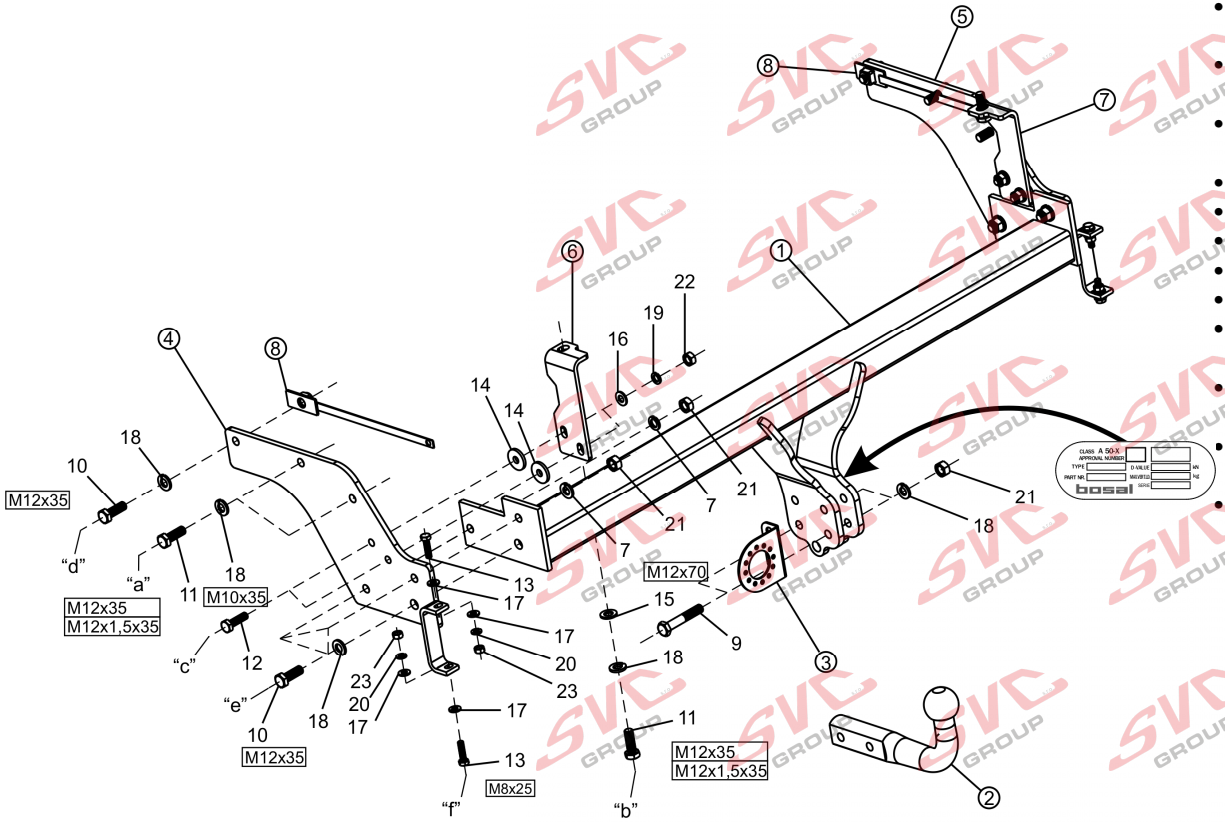

- Raadpleeg uw dealer voor de max. massa die uw wagen mag trekken.
- Die maximale Anhängelast ihres Fahrzeuges können Sie im Fahrzeugschein oder im Benutzerhandbuch nachlesen.
- For the max. trailer weight of your car please refer to the owner's manual or your car homologation documents.
- Pour connaître le poids maxi remarquable pour votre voiture consulter la notice d'utilisation de votre voiture ou la carte grise.
- Consulte a su distribuidor sobre el peso máximo que puede remolcar su vehículo.
- Deres forhandler vil kunne oplyse Dem om den højst tilladte vægt efter Deres køretøj.
- Ta kontakt med forhandleren angående den maksimale vekt som bilen kan trekke.
- Se handboken eller registreringsbevis för max släpvagnsvikt för din bil.
- Tarkista suurin sallittu vetopaino ajoneuvon ohjekirjasta tai rekisteriotteesta.
- Per conoscere il peso massimo rimorchiabile dalla propria autovettura, fare riferimento al manuale d'istruzione od ai documenti di omologazione della vettura stessa.
- Maximální přípustná hmotnost přívěsu pro Vaše vozidlo je uvedena v technickém průkazu nebo v uživatelské příručce.
- A maximális vontatható tömegekről győződjön meg a gépkocsi kezelési könyvéből, vagy a gépkocsi típusbizonyítványából.
- Максимальную массу прицепа просим проверять в заводской книжке или по в типовом сертификате автомобиля.

Meegeleverde onderdelen	Piezas incluidas	Mukana tulevat osat
Mitgelieferte Befestigungsteile	Medfølgende komponenter	Componenti forniti a corredo
Provided parts	Vedlagt festemateriell	Dodané upevňovací díly
Materiel de fixation joint	Medföljande komponenter	Tartozékjegyzék
Список комлектующих		

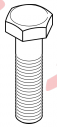

9.	2x	M12x70
10.	14x	M12x35
11.	6x	M12x1,25x35 (10.9)
12.	4x	M10x35
13.	4x	M8x30

18.	16x	M12
19.	4x	M10
20.	4x	M8

14.	4x	M10 (10,5x32x4)

15.	2x	M12
16.	4x	M10
17.	8x	M8

21.	6x	M12
22.	4x	M10
23.	4x	M8

bosal

(CZ) 034-972 Návod k montáži:

1. Podle přiloženého seznamu zkontrolovat jednotlivé součásti tažného zařízení. Pokud je to nezbytné, odstranit ze styčných bodů v zavazadlovém prostoru ochranný prostředek
2. Demontujte rezervní kolo.
3. Odmontujte nárazník / trubkový nárazník.
4. Odstraňte deštičky držící nárazník, v budoucnu už je nebudete potřebovat.
5. Zkontrolujte stoupání závitů odstraněných šroubů, později na základě toho zvolte šrouby k otvorům **„a"** a **„b"**.
6. Volně upevněte doplňkové deštičky **(4,5)** k podvozkovému trámu v bodech **„a"**, pomocí přiložených spájecích elementů tak, jak to uvádí obrázek. Dbejte na to, abyste zvolili šrouby vyhovující stoupání závitů.
7. Volně upevněte doplňkové deštičky **(6,7)** k podvozkovému trámu v bodech **„b"**, pomocí přiložených spájecích elementů tak, jak to uvádí obrázek. Dbejte na to, abyste zvolili šrouby vyhovující stoupání závitů.
8. Volně upevněte doplňkovou součástku **(6,7)** v bodech **„c"** k doplňkovým deštičkám **(4,5)**, pomocí přiložených spájecích elementů tak, jak to uvádí obrázek.
9. Volně upevněte doplňkovou součástku **(8)** v bodech **„d"** k doplňkovým deštičkám **(4,5)**, pomocí přiložených spájecích elementů tak, jak to uvádí obrázek.
10. Těleso tažného zařízení (**1**) volně upevněte pomocí přiložených spojovacích prvků v bodech **„b"**, tak jak to uvádí výkres.
11. Tažné zařízení nastavte do středové polohy a fixně dotáhněte všechny šrouby:

M12 (8.8)	79 Nm
M12x1,5 (8.8)	83 Nm
M10 (8.8)	46 Nm

12. Volně připevněte trubkový nárazník k doplňkovým deštičkám **(4,5)** v bodech **„f"** pomocí přiložených spájecích elementů a nastavte ho do pozice nejbližší k nosu vozidla.
13. Na těleso tažního zařízení namontujte těleso koule (**2**) a desku držící zásuvku (**3**).
14. Fixně dotáhněte všechny šrouby:

M12 (8.8)	79 Nm
M8 (8.8)	23 Nm

15. Namontujte zpět rezervní kolo. Rezervní kolo se bude dotýkat tělesa tažného háku **(1)**, což ale nezpůsobí žádné poškození ani rezervního kola, ani tažného zařízení.
16. Po ujetí zhruba 1000 km dotáhnout všechny šrouby a matice na výše uvedené hodnoty točivého momentu.
17. Firma Bosal nenese zodpovědnost za jakoukoliv závadu na výrobku způsobenou nesprávným zacházením na straně uživatele nebo osoby za kterou je zodpovědný.
18. Montáž tažného zařízení smí být vykonané jen v odborné dílně.

Formule ke zjištění D-hodnoty : $\frac{\text{zatížení přívěsem [kg] x celková váha vozidla [kg]}}{\text{zatížení přívěsem [kg] + celková váha vozidla [kg]}} \times \frac{9{,}81}{1000} = \text{D [kN]}$

(D) 034-972 Anbauanweisung:

1. Die Anhängevorrichtung auspacken und die Befestigungsteile auf Vollständigkeit überprüfen. Im Bereich der Befestigungspunkte den Unterbodenschutz entfernen.
2. Das Reserverad abmontieren.
3. Den Stoßdämpfer/Unterfahrschutz abmontieren.
4. Die Halteplatten des Stoßdämpfers entfernen, diese werden in Zukunft nicht mehr benötigt.
5. Die Gewindesteigung der entfernten Schrauben kontrollieren, später sind dementsprechend die für die Punkte **„a"** und **„b"** benötigten Schrauben auszuwählen.
6. Die Zubehörplatten **(4,5)** lose an den Punkten **„a"** des Fahrgestells befestigen, mit den beiliegenden Verbindungselementen, der Zeichnung entsprechend. Darauf achten, dass die der Gewindesteigung entsprechenden Schrauben ausgewählt werden.
7. Die Zubehörplatten **(6,7)** lose an den Punkten **„b"** des Fahrgestells befestigen, mit den beiliegenden Verbindungselementen, der Zeichnung entsprechend. Darauf achten, dass die der Gewindesteigung entsprechenden Schrauben ausgewählt werden.
8. Das Zubehör **(6,7)** lose an den Punkten **„c"** an den Zubehörplatten **(4,5)** befestigen, mit den beiliegenden Verbindungselementen, der Zeichnung entsprechend.
9. Das Zubehör **(8)** lose an den Punkten **„d"** an den Zubehörplatten **(4,5)** befestigen, mit den beiliegenden Verbindungselementen, der Zeichnung entsprechend.
10. Den Schlepphakenkörper **(1)** lose an den Punkten **„b"** befestigen, mit den beigelegten Verbindungselementen, der Zeichnung entsprechend.
11. Den Schlepphaken in der Mitte ausrichten, dann alle Schrauben festziehen:

M12 (8.8)	79 Nm
M12x1,5 (8.8)	83 Nm
M10 (8.8)	46 Nm

12. Den Unterfahrschutz lose am Punkt **„f"** an den Zubehörplatten **(4,5)** befestigen, in die der Vorderseite des Fahrzeuges nächstgelegenen Position ausrichten.
13. Die Schleppkugel (**2**) und die Steckplatte (**3**) an den Schlepphakenkörper montieren.
14. Alle Schrauben festziehen:

M12 (8.8)	79 Nm
M8 (8.8)	23 Nm

15. Das Reserverad zurück montieren. Das Reserverad wird den Schlepphaken **(1)** berühren, was weder am Reserverad noch am Schlepphaken eine Beschädigung hervorrufen wird.
16. Nach ca. 1000 km die Bolzenverbindungen, wie angegeben, nachziehen.
17. Für einen Mangel am Produkt, der durch den Fahrzeughalter oder eine andere Person aufgrund unsachgemäßer Benutzung verursacht wurde, übernimmt Bosal keine Haftung. (art. 185 lid 2 N.B.W.)
18. Die Montierung des Schlepphakens darf ausschließlich durch eine Fachwerkstatt durchgeführt werden.

Formel für D-Wert-Ermittlung : $\frac{\text{Anhängelast [kg] x Kfz. Gesamtgewicht [kg]}}{\text{Anhängelast [kg] + Kfz. Gesamtgewicht [kg]}} \times \frac{9{,}81}{1000} = \text{D [kN]}$

bosal

(DK) 034-972 Montagevejledning:

1. Fjern de dele og monteringsmaterialer. der sidder på trækkrogen. Eventuelt kit på fastgørelsespunkterne fjernes.
2. Afmonter reservehjulet.
3. Afmonter kofangeren / underkøringssikringen.
4. Fjern inderkofangeren, der bliver ikke brug for den fremover.
5. Kontroller de fjernede boltes gevindstigning. Senere skal De vælge boltene for huller "**a**" og "**b**" derefter.
6. Fastgør tilbehørspladerne (**4,5**) løst til chassisvangen i punkterne "**a**" vha. medfølgende befæstelseselementer iflg. tegning. Pas på, at De vælger boltene ifølge gevindstigning.
7. Fastgør tilbehørspladerne (**6,7**) løst til chassisvangen i punkterne "**b**" vha. medfølgende befæstelseselementer iflg. tegning. Pas på, at De vælger boltene ifølge gevindstigning.
8. Fastgør beslag (**6,7**) løst til tilbehørsplader (**4,5**) i punkterne "**c**" vha. medfølgende befæstelseselementer iflg. tegning.
9. Fastgør beslag (**8**) løst til tilbehørsplader (**4,5**) i punkterne "**d**" vha. medfølgende befæstelseselementer iflg. tegning.
10. Fastgør tværvangen **(1)** løst i punkterne "**e**" vha. medfølgende befæstelseselementer iflg. tegning.
11. Juster trækkrogen i midten og efterspænd alle bolte:

M12 (8.8)	79 Nm
M12x1,5 (8.8)	83 Nm
M10 (8.8)	46 Nm

12. Fastgør underkøringssikringen løst til beslag (**4,5**) i punkt "**f**" vha. medfølgende befæstelseselementer og juster den i en position nærmest bilens front.
13. Monter trækkuglen (**2**) og stikdåsepladen (**3**) på tværvangen.
14. Eterspænd alle bolte:

M12 (8.8)	79 Nm
M8 (8.8)	23 Nm

15. Sæt reservehjulet på plads igen. Reservehjulet vil berøre tværvangen (**1**), men det vil ikke beskadige hverken reservehjulet eller trækkrogen.
16. Det er nødvendigt at efterspænde møtrikkerne efter ca. 1000 km.
17. Bosal kan ikke gøres ansvarlig for mangler ved produktet, der er opstået som følge af skyld eller ukyndig anvendelse af brugeren eller en person, som han er ansvarlig for (§ 185, stk. 2 N.B.W. (hollandsk privatret)).
18. Die Montierung des Schlepphakens darf ausschließlich durch eine Fachwerkstatt durchgeführt werden

Formel til registering af D-værdien : $\frac{\text{Anhæengerlast [kg] x køretøjets totalvægt [kg]}}{\text{Anhæengerlast [kg] + køretøjets totalvægt [kg]}} \times \frac{9{,}81}{1000} = \text{D [kN]}$

(E) 034-972 Instrucciones de montaje:

1. Sacar las piezas y el material de sujección incluidos en el gancho de remolque. Si procede, retirar el pegamento existente en los puntos de sujección.
2. Desmonte la rueda de repuesto.
3. Desmonte el parachoques / el dispositivo de protección contra empotramiento.
4. Quite las láminas sujetadoras del parachoques, a estos ya no lo vamos a necesitar más.
5. Verifique el paso de rosca de los tornillos quitados, posteriormente debe elegir conforme al mismo los tornillos necesarios en los puntos **"a"** y **"b"**.
6. Fije con laxitud las láminas accesorias **(4,5)** a la barra del chasis en los puntos **"a"**, con los elementos de enlace adjunto, en base de la figura. Tenga cuidado de elegir los tornillos de acuerdo al paso de rosca.
7. Fije con laxitud las láminas accesorias **(6,7)** a la barra del chasis en los puntos **"b"**, con los elementos de enlace adjunto, en base de la figura. Tenga cuidado de elegir los tornillos de acuerdo al paso de rosca.
8. Fije con laxitud el accesorio **(6,7)** en los puntos **"c"** a las láminas accesorias **(4,5)**, con los elementos de enlace adjunto, en base de la figura.
9. Fije con laxitud el accesorio **(8)** en los puntos **"d"** a las láminas accesorias **(4,5)**, con los elementos de enlace adjunto, en base de la figura.
10. Fije con laxitud al cuerpo del gancho de remolque **(1)** en los puntos **" e"** con los elementos de enlace adjunto en base de la figura.
11. Ajuste a la posición central al gancho de remolque, después fije bien todos los tornillos:

M12 (8.8)	79 Nm
M12x1,5 (8.8)	83 Nm
M10 (8.8)	46 Nm

12. Fije con laxitud al dispositivo de protección contra empotramiento a los accesorios **(4,5)**, en el punto **"f"** con los elementos de enlace adjunto, ajústelo a la parte delantera del vehículo en la posición más cercana.
13. Monte la bola de remolque (**2**) y la lámina de soporte del enchufe (**3**) al cuerpo del gancho de remolque.
14. Después fije bien todos los tornillos:

M12 (8.8)	79 Nm
M8 (8.8)	23 Nm

15. Vuelva a montar la rueda de repuesto. La rueda de repuesto va a rozar al cuerpo del gancho de remolque **(1)**, esto no va a ocasionar lesión ni en la rueda de repuesto ni en el gancho de remolque.
16. Cada 1000 km de uso es necesario comprobar las conexiones del perno (según los pares de apriete dados).
17. Bosal no asume responsabilidad de ningún tipo por defectos en el producto causados por o debidos a un uso imprudente, tanto por parte del usuario como de cualquier persona bajo su responsabilidad (art. 185, párrafo 2 N.B.W. (Código Civil Holandés)).
18. El montaje del gancho remolque puede ser efectuado solo por oficina profesional.

Fórmula para la determinación del valor D : $\frac{\text{Cargo de remolque [kg] x Peso total del vehículo [kg]}}{\text{Cargo de remolque [kg] + Peso total del vehículo [kg]}} \times \frac{9{,}81}{1000} = \text{D [kN]}$

bosal

(F) 034-972 Description du montage:

1. Séparer les différents éléments d'attelage. Enlever le mastic de protection autour des points de fixation.
2. Démonter la roue de secours.
3. Démonter le pare-chocs / l'inhibiteur de sous-course.
4. Enlever les plaques supportant le pare-chocs, elles ne seront plus nécessaires.
5. Contrôler l'élévation du filetage des vis enlevées et sélectionner les vis nécessaires aux points **„a"** et **„b"** selon l'élévation du filetage.
6. Fixer les plaques accessoires **(4,5)** à la poutre du châssis aux points **„a"** lâchement par les éléments de fixation livrés selon le dessin. Veiller à choisir les vis convenables à l'élévation du filetage.
7. Fixer les plaques accessoires **(6,7)** à la poutre du châssis aux points **„b"** lâchement par les éléments de fixation livrés selon le dessin. Veiller à choisir les vis convenables à l'élévation du filetage.
8. Fixer l'accessoire **(6,7)** aux points **„c"** lâchement aux plaques accessoires **(4,5)** par les éléments de fixation livrés selon le dessin.
9. Fixer l'accessoire **(8)** aux points **„d"** lâchement aux plaques accessoires **(4,5)** par les éléments de fixation livrés selon le dessin.
10. Fixer lâchement le corps de l'attelage **(1)** aux points **„ e "** par les éléments de fixation fournis selon le dessin.
11. Ajuster l'attelage en position centrale et serrer toutes les vis fixes:

M12 (8.8)	79 Nm
M12x1,5 (8.8)	83 Nm
M10 (8.8)	46 Nm

12. Fixer l'inhibiteur de sous-course **(4,5)** aux accessoires aux points **„f"** lâchement par les éléments de fixation livrés, ajuster-le à la position au plus près de l4avant de la voiture.
13. Monter la boule de l'attelage (**2**) et la plaque supportant la prise (**3**) sur le corps de l'attelage.
14. Serrer toutes les vis fixes :

M12 (8.8)	79 Nm
M8 (8.8)	23 Nm

15. Remonter la roue de secours. La roue de secours va contacter le corps de l'attelage **(1)**, cela ne causera aucun dommage ni dans la roue de secours, ni dans l'attelage.
16. Il est conseillé de vérifier le serrage de toute la boulonnerie après 1000 Km de traction.
17. Bosal décline toute responsabilité concernant des défauts éventuels de cet attelage qui seraient causés par une mauvaise utilisation. Seul l'utilisateur est responsable.
18. Le crochet de remorquage ne peut être monté que par un garage spécialisé.

Formule pour la détermination de la valeur D : $\frac{\text{charge remorquée [kg] x PTR [kg]}}{\text{charge remorquée [kg] + PTR [kg]}} \times \frac{9{,}81}{1000} = \text{D [kN]}$

(SF) 034-972 Asennusohjeet:

1. Pura vetokoukku pakka us ja tarkista listasta, että kaikki asennuksessa tarvittavat osat löytyvät. Jos tarpeellista poista alustansuojaus kiinnityskohdista.
2. Pure varapyörä.
3. Irrota puskuri /alassyöksymisesto.
4. Irrota puskurin pidikelevyt, näitä ei enää tarvita.
5. Tarkista poistettujen ruuvien kierteennousua, myöhemmin valitse pisteisiin **„a"** ja **„b"** tarvittavat ruuvit tämän mukaisesti.
6. Kiinnitä osalevyt **(4,5)** löysästi alustatankoon pisteistä **„a"** oheisilla sitomaelementeillä kuvan mukaisesti. Varo että valitset kierteennousuun sopivat ruuvit.
7. Kiinnitä osalevyt **(6,7)** löysästi alustatankoon pisteistä **„b"** oheisilla sitomaelementeillä kuvan mukaisesti. Varo että valitset kierteennousuun sopivat ruuvit.
8. Kiinnitä osa **(6,7)** löysästi pisteistä **„c"** osalevyihin **(4,5)** oheisilla sitomaelementeillä kuvan mukaisesti.
9. Kiinnitä osa **(8)** löysästi pisteistä **„d"** osalevyihin **(4,5)** oheisilla sitomaelementeillä kuvan mukaisesti.
10. Kiinnitä vetokoukku **(1)** löysästi pisteistä **„ e"** oheisilla sitomaelementeillä kuvan mukaisesti.
11. Aseta vetokoukku keskiasentoon ja kiristä kaikki ruuvit:

M12 (8.8)	79 Nm
M12x1,5 (8.8)	83 Nm
M10 (8.8)	46 Nm

12. Kiinnitä alassyöksymisesto löysästi osiin **(4,5)** pisteistä **„f"** oheisilla sitomaelementeillä, ja vedä se auton nokan lähimpään asentoon.
13. Asenna vetokuula (**2**) ja pistokkeenpitolevy (**3**) vetokoukkuun.
14. kiristä kaikki ruuvit:

M12 (8.8)	79 Nm
M8 (8.8)	23 Nm

15. Asenna varapyörä takaisin. Varapyörä koskettaa vetokoukkuun **(1)**, tämä ei aiheuta vauriota vetokoukkuun.
16. Tuhannen kilometrin jälkeen kiristys tarkistettava.
17. Bosalia ei voida pitää vastuullisena aine- tai henkilövahingoista, jotka johtuvat väärästä asennuksesta tai väärästä käytöstä (artikla 185 kohta 2 NBW).
18. Vetokoukun saa asentaa vain ammattihuoltopaja.

Kaava D-arvon laskentaa varten : $\frac{\text{Ventokuorma [kg] x ajoneuvon kok.paino [kg]}}{\text{Ventokuorma [kg] + ajoneuvon kok.paino [kg]}} \times \frac{9{,}81}{1000} = \text{D [kN]}$

bosal

(GB) 034-972 Fitting instructions:

1. Unpack the towing bracket and check its contents against the parts list. If necessary, remove the underseal from around the fitting points of the luggage compartment / frame members.
2. Dismount the spare wheel.
3. Dismount the bumper / underrun protection device.
4. Remove the bumper-supporting plates, they will no longer be used.
5. Check the thread pitch of the removed screws, later select the screws needed at points **„a”** an **„b”** accordingly.
6. Loosely fix the accessory plates **(4,5)** to the frame member at points **„a”** with the attached bonding in accordance with the drawing. Take care that you select the screws suitable for the thread pitch.
7. Loosely fix the accessory plates **(6,7)** to the frame member at points **„b”** with the attached bonding in accordance with the drawing. Take care that you select the screws suitable for the thread pitch.
8. Loosely fix the accessory **(6,7)** at points **„c”** to accessory plates **(4,5)** with the attached bonding in accordance with the drawing.
9. Loosely fix the accessory **(8)** at points **„d”** to accessory plates **(4,5)** with the attached bonding in accordance with the drawing.
10. Loosely fix the crossbar **(1)** at points **„e”** with the attached bonding units in accordance with the drawing.
11. Adjust the towing hook into mid-position, and then tighten all the screws:

M12 (8.8)	79 Nm
M12x1,5 (8.8)	83 Nm
M10 (8.8)	46 Nm

12. Loosely fix the underrun protection device to accessories **(4,5)** at point **„f”** with the attached bonding units, align it to the position being nearest to the forepart of vehicle.
13. Mount the towing ball (**2**) and the socket plate (**3**) onto the crossbar.
14. Tighten all the screws:

M12 (8.8)	79 Nm
M8 (8.8)	23 Nm

15. Remount the spare wheel. The spare wheel will touch the crossbar **(1)**, it will not cause any damage in the spare wheel and towing hook.
16. After about 1000 km use, re-tighten the bolts and nuts to the specified torque.
17. Bosal cannot be held responsible for any defects in the product caused by fault or by any injudicious use whatever of the user or a person he is liable for. (sect. 185. art. 2 N.B.W.)
18. Only specialised services are authorised to install drawhooks.

Formula for D-value : $\frac{\text{trailer load [kg]} \times \text{vehicle total weight [kg]}}{\text{trailer load [kg]} + \text{vehicle total weight [kg]}} \times \frac{9{,}81}{1000} = \text{D [kN]}$

(H) 034-972 Szerelési utasítás:

1. Csomagolja ki a vonóhorgot és a tartozékokat, majd vizsgálja át minden darabját. Ha szükséges, a rögzítő pontok területén a védőragasztót távolítsa el.
2. Engedje le a pótkereket.
3. Szerelje le a lökhárítót / alófutás gátlót.
4. Távolítsa el a lökhárító tartó lemezeket, erre a továbbiakban nem lesz szükség
5. Ellenőrizze az eltávolított csavarok menetemelkedését, Későbbiekben ennek megfelelően válassza ki az **„a”** és **„b”** pontokon szükséges csavarokat.
6. Lazán rögzítse a tartozéklemezeket **(4,5)** az alvázgerendához az **„a”** pontokon, a mellékelt kötőelemekkel, a rajz alapján. Ügyeljen, hogy a menetemelkedésnek megfelelő csavarokat válassza
7. Lazán rögzítse az tartozéklemezeket **(6,7)** az alvázgerendához a **„b”** pontokon, a mellékelt kötőelemekkel, a rajz alapján. Ügyeljen, hogy a menetemelkedésnek megfelelő csavarokat válassza
8. Lazán rögzítse a tartozéklemezeket **(6,7)** a **(4,5)** tartozékokhoz, a **„c”** ponton a mellékelt kötőelemekkel.
9. Lazán rögzítse a tartozékot **(8)** a **„d”** pontokon a **(4,5)** tartozéklemezekhez, a mellékelt kötőelemekkel, a rajz alapján.
10. Lazán rögzítse a vonóhorogtestet **(1)** az oldallemezekhez a **„e”** pontokon, a mellékelt kötőelemekkel, a rajz alapján.
11. Igazítsa középhelyzetbe a vonóhorgot, majd húzza fixre az összes csavart:

M12 (8.8)	79 Nm
M12x1,5 (8.8)	83 Nm
M10 (8.8)	46 Nm

12. Lazán rögzítse az alófutás gátlót a **(4,5)** tartozékokhoz, a **„f”** ponton a mellékelt kötőelemekkel, igazítsa a gépkocsi orrához legközelebbi pozícióba.
13. Szerelje a vonógömböt **(2)** és a dugaljtartó lemezt **(3)** a vonóhorogtestre.
14. Húzza fixre a csavarokat:

M12 (8.8)	79 Nm
M8 (8.8)	23 Nm

15. Szerelje vissza a pótkereket. A pótkerék érintkezni fog a vonóhorog testtel **(1)**, ez a pótkerékben és a vonóhorogban sérülést nem okoz.
16. Körülbelül 1000 vontatott kilométer után a vonóhorog rögzítő csavarjainak feszességét ellenőrizni kell, és szükség esetén utánhúzni a megfelelő nyomatékkal.
17. A Bosal garanciát vállal, kivéve a nem rendeltetés szerinti használatból adódó hibákért. (art. 185 lid 2 N.B.W)
18. A vonóhorog felszerelését kizárólag szakműhely végezheti.

D-érték számítás : $\frac{\text{utánfutó össztömege [kg]} \times \text{gépkocsi össztömege [kg]}}{\text{utánfutó össztömege [kg]} + \text{gépkocsi össztömege [kg]}} \times \frac{9{,}81}{1000} = \text{D [kN]}$

bosal

(I) 034-972 Istruzioni di montaggio:

1. Aprire l'imballaggio della struttura di traino e controllare il contenutoa fronte dell'elenco componenti. Se necessario, rimuovere il mastice di protezione intorno ai punti di fissaggio.
2. Smontare la ruota di scorta.
3. Smontare il paraurti / la barra antintrusione.
4. Rimuovere le lastre di supporto del paraurti, di queste in seguito non vi sarà più bisogno.
5. Controllare il passo di filettatura dei bulloni rimossi, in seguito scegliere i bulloni necessari per i punti **„a"** e **„b"** adeguati a questi.
6. Fissare senza stringere le piastre accessorie **(4,5)** all'asse del telaio nei punti **„a"** con gli elementi di collegamento inclusi in base al disegno. Porre attenzione a scegliere i bulloni adeguati al passo di filettatura.
7. Fissare senza stringere le piastre accessorie **(6,7)** all'asse del telaio nei punti **„b"** con gli elementi di collegamento inclusi in base al disegno. Porre attenzione a scegliere i bulloni adeguati al passo di filettatura.
8. Fissare senza stringere la piastra accessoria **(6,7)** ai punti **„c"** alle piastre accessorie **(4,5)**, con gli elementi di collegamento inclusi in base al disegno.
9. Fissare senza stringere la piastra accessoria **(8)** ai punti **„d"** alle piastre accessorie **(4,5)**, con gli elementi di collegamento inclusi in base al disegno.
10. Fissare senza stringere il blocco del gancio di traino **(1)** ai punti **„ e"** con gli elementi di collegamento inclusi in base al disegno.
11. Regolare il gancio di traino in posizione centrale, poi stringere tutti i bulloni:

M12 (8.8)	79 Nm
M12x1,5 (8.8)	83 Nm
M10 (8.8)	46 Nm

12. Fissare senza stringere la barra antintrusione alle piastre accessorie **(4,5)** nei punti **„f"**, con gli elementi di collegamento inclusi e regolarla nella posizione più vicina al muso della macchina.
13. Montare la sfera di traino (**2**) e la piastra della presa (**3**) al blocco del gancio di traino.
14. Stringere tutti i bulloni:

M12 (8.8)	79 Nm
M8 (8.8)	23 Nm

15. Rimontare la ruota di scorta. La ruota di scorta toccherà il blocco del gancio di traino **(1)**, ma ciò non causa danni né alla ruota di scorta né al gancio di traino.
16. Verificare il serraggio di tutti i bulloni dopo i primi 1000 Km. di traino.
17. La Bosal declina ogni responsabilità per errato o imperfetto montaggio del dispositivo di traino, come pure per uso errato o improprio dello stesso.
18. L'installazione del gancio di traino deve essere effettuata esclusivamente da tecnici specializzati.

Formula per il rilevamento del valore D : $\frac{\text{peso massimo [kg] x peso totale vettura [kg]}}{\text{peso massimo [kg] + peso totale vettura [kg]}} \times \frac{9{,}81}{1000} = \text{D [kN]}$

(N) 034-972 Monteringsveiledning:

1. Fjern vedlagte deler og festemateriell fra tilhengerfestet. Fjern eventuelt kitt som måtte befinne seg på festepunktene.
2. Demonter reservehjulet.
3. Demonter støtfangeren / underløpshinderen.
4. Fjern platenesom holder støtfangeren, disse trenger du ikke lenger.
5. Sjekk gjengen på de nå fjernte boltene, ta hensyn til det senere ved utvalg av boltene ved punktene **„a"** og **„b"**.
6. Fest platene **(4,5)** løst til chassisvangen ved punktene **„a"** ved hjelp av de vedlagte festeelementene og i henhold til bildet. Pass på å bruke boltene som tilsvarer gjengen.
7. Fest platene **(6,7)** løst til chassisvangen ved punktene **„b"** ved hjelp av de vedlagte festeelementene og i henhold til bildet. Pass på å bruke boltene som tilsvarer gjengen.
8. Fest delen **(6,7)** ved punktene **„c"** til platene **(4,5)** ved hjelp av de vedlagte festeelementene og i henhold til bildet.
9. Fest delen **(8)** ved punktene **„d"** til platene **(4,5)** ved hjelp av de vedlagte festeelementene og i henhold til bildet.
10. Fest tilhengerfestet **(1)** løst ved punktene **„ e"** ved hjelp av de vedlagte festeelementene og i henhold til bildet.
11. Sett tilhengerfestet i riktig stilling i midten og trekk alle boltene godt til:

M12 (8.8)	79 Nm
M12x1,5 (8.8)	83 Nm
M10 (8.8)	46 Nm

12. Fest underløpshinderen løst til platene **(4,5)** ved punkten **„f"** ved hjelp av de vedlagte festeelementene og sett den nærmest mulig til kjøretøyets nese.
13. Monter kuledelen (**2**) og kontaktholderen (**3**) på tilhengerfestet.
14. Trekk alle boltene godt til:

M12 (8.8)	79 Nm
M8 (8.8)	23 Nm

15. Sett reservehjulet tilbake på plass igjen. Reservehjulet vil berøre tilhengerfestet **(1)**, men det skader hverken reservehjulet eller tilhengerfestet.
16. Det er nødvendig å etterstramme boltforbindelsene etter ca. 1000 km (i henhold til de oppgitte tilstramningsmomentene).
17. Bosal kan ikke stilles ansvarlig for noen mangel ved produktet som kan forårsakes av skjødesløs eller ukyndig bruk. Ansvaret er brukerens eget (paragraf 185. ledd 2 i den nederlandske sivilrettslige lovboken).
18. Monteringen av tilhengerfestet skal alltid utføres på fagverksted.

Formel for D-verdi-beregningen : $\frac{\text{Tilhengerlast [kg] x bil-totalvekt [kg]}}{\text{Tilhengerlast [kg] + bil-totalvekt [kg]}} \times \frac{9{,}81}{1000} = \text{D [kN]}$

bosal

(NL) 034-972 Montagehandleiding:

1. Meegeleverde onderdelen en bevestigingsmaterialen van de trekhaak verwijderen. Eventueel aanwezige kit ter plaatse van de bevestigingspunten verwijderen.
2. Demonteer het reservewiel.
3. Demonteer de bumper / inrichting tegen klemrijden.
4. Verwijder de steunplaten van de bumper, deze zijn verder niet meer nodig.
5. Controleer de schroefgang van de verwijderde schroeven, kies later de daarvoor benodigde schroeven op de punten **"a"** en **"b"**.
6. Bevestig de onderdeelplaten **(4, 5)** handvast aan de chassisbalk op de punten **"a"** met de meegeleverde bevestigingsmaterialen en aan de hand van de tekening. Zorg ervoor dat u de juiste schroeven kiest bij de schroefgang.
7. Bevestig de onderdeelplaten **(6, 7)** handvast aan de chassisbalk op de punten **"b"** met de meegeleverde bevestigingsmaterialen en aan de hand van de tekening. Zorg ervoor dat u de juiste schroeven kiest bij de schroefgang.
8. Bevestig onderdeel **(6,7)** op de punten **"c"** aan de onderdeelplaten met de meegeleverde bevestigingsmaterialen en aan de hand van de tekening.
9. Bevestig onderdeel **(8)** op de punten **"d"** aan de onderdeelplaten met de meegeleverde bevestigingsmaterialen en aan de hand van de tekening.
10. Bevestig de trekhaak (**1**) handvast op de punten "**e**" met de meegeleverde bevestigingsmaterialen, aan de hand van de tekening.
11. Zet de trekhaak in het midden en trek alle bouten aan:

M12 (8.8)	79 Nm
M12x1,5 (8.8)	83 Nm
M10 (8.8)	46 Nm

12. Bevestig de inrichting tegen klemrijden **(4,5)** handvast aan de onderdelen op punt **"f"** met de meegeleverde bevestigingsmaterialen en plaats deze zo dicht mogelijk bij de neus van de auto.
13. Monteer de trekkogel (**2**) en de stekkerplaat (**3**) aan de trekhaak.
14. Trek alle bouten aan:

M12 (8.8)	79 Nm
M8 (8.8)	23 Nm

15. Plaats het reservewiel terug. Het reservewiel raakt de trekhaak **(1)** maar dit zal niet tot beschadiging van het reservewiel of de trekhaak leiden.
16. Het is noodzakelijk om na ca. 1000 km gebruik de boutverbindingen na te trekken (volgens gegeven aanhaalmomenten).
17. Bosal kan niet aansprakelijk worden gesteld voor enig gebrek in het produkt zoals veroorzaakt door de schuld of door welk onoordeelkundig gebruik ook van de gebruiker of een persoon voor wie hij aansprakelijk is (art. 185. lid 2 N.B.W.).
18. De montage van de trekhaak mag uitsluitend door een erkende garage uitgevoerd worden.

Formule t.b.v. bepaling van de D-waarde : $\frac{\text{getrokken gewicht [kg] x totaal gewicht voertuig [kg]}}{\text{getrokken gewicht [kg] + totaal gewicht voertuig [kg]}} \times \frac{9{,}81}{1000} = \text{D [kN]}$

(PL) 034-972 Instrukcija montażu:

1. Należy rozpakować hak holowniczy i akcesoria i dokładnie sprawdzić każdą część. W okolicy punktów umocowania należy usunąć taśmę ochronną.
2. Należy zdemontować koła zapasowe.
3. Należy zdemontować zderzak / urządzenie zapobiegające wjechaniu pod pojazdy silnikowe.
4. Zdemontować płyty podtrzymujące zderzak, nie będą one już potrzebne.
5. Należy sprawdzić skok gwintów usuniętych śrub, aby później odpowiednio wybrać śruby potrzebne w punktach **„a"** i **„b"**.
6. Płyty **(4,5)** załączone do zestawu należy luźno zamontować do belki podwozia w punktach **„a"** na podstawie rysunku, za pomocą elementów mocujących załączonych do zestawu. Należy zwrócić uwagę, aby użyć śrub o odpowiednim skoku gwintu.
7. Płyty **(6,7)** załączone do zestawu należy luźno zamontować do belki podwozia w punktach **„b"** na podstawie rysunku, za pomocą elementów mocujących załączonych do zestawu. Należy zwrócić uwagę, aby użyć śrub o odpowiednim skoku gwintu.
8. Załączony element **(6,7)** należy luźno zamontować w punktach **„c"** do załączonych płyt **(4,5)** na podstawie rysunku, za pomocą elementów mocujących załączonych do zestawu.
9. Załączony element **(6,7)** należy luźno zamontować w punktach **„d"** do załączonych płyt **(4,5)** na podstawie rysunku, za pomocą elementów mocujących załączonych do zestawu.
10. Blok haka holowniczego **(1)** należy luźno zamocować w punktach **„e"** na podstawie rysunku, za pomocą elementów mocujących dołączonych do zestawu.
11. hak holowniczy należy ustawić w pozycji środkowej i dokręcić wszystkie śruby:

M12 (8.8)	79 Nm
M12x1,5 (8.8)	83 Nm
M10 (8.8)	46 Nm

12. Urządzenie zapobiegające wjechaniu pod pojazdy silnikowe należy luźno zamontować do załączonych elementów **(4,5)** w punktach **„f"** za pomocą załączonych elementów mocujących, należy ustawić w pozycji najbliższej przodu pojazdu.
13. Należy zamontować zaczep kulisty (**2**) i płytę z gniazdem wtykowym (**3**) na bloku haka holowniczego.
14. Pozycji środkowej i dokręcić wszystkie śruby:

M12 (8.8)	79 Nm
M8 (8.8)	23 Nm

15. Należy z powrotem zamontować koło zapasowe. Będzie się ono stykać z blokiem haka holowniczego **(1)**, nie powoduje to uszkodzenia koła ani haka.
16. Po zamontowaniu haka holowniczego i przebiegu około 1000 km należy sprawdzić wszystkie śruby mocujące i w razie potrzeby dokręcić odpowiednim momentem.
17. Bosal zapewnia gwarancję, za wyjątkiem uszkodzeń powstałych w wyniku nieprawidłowego użytkowania. (art.185 lid N.B.W.)
18. Montaż haka holowniczego może wykonać wyłącznie serwis autoryzowany.

Obliczanie wartości D: $\frac{\text{całkowita masa przyczepy [kg] x całkowita masa pojazdu [kg]}}{\text{całkowita masa przyczepy [kg] + całkowita masa pojazdu [kg]}} \times \frac{9{,}81}{1000} = \text{D [kN]}$

bosal

(RU) 034-972 Указания по монтажу:

1. Распакуйте фаркоп и его принадлежности, а затем проверьте каждую деталь. Если нужно, то в точках фиксации удалите защитную наклейку;
2. Демонтируйте запасное колесо.
3. Демонтируйте бампер / тормоз подбега.
4. Удалите пластины, держащие бампер, этих элементов в дальнейшем не потребуется.
5. Проверьте подьем демонтированных болтов, в дальнейшем в соответствии с этим выберите болты, необходимые в точках **„a”** и **„b”**.
6. Слегка прикрепите аксессуарные пластины **(4, 5)** к балке шасси в точках **„a”** с помощью приложенных крепежных элементов, на основе рисунка. Следите за тем, чтобы болты соответствовали подьему нарезки.
7. Слегка прикрепите аксессуарные пластины **(6,7)** к балке шасси в точках **„b”** с помощью приложенных крепежных элементов, на основе рисунка. Следите за тем, чтобы болты соответствовали подьему нарезки.
8. Слегка прикрепите аксессуар **(6,7)** в точках **„c” к** аксессуарным пластинам **(4,5)**, с помощью приложенных крепежных элементов, на основе рисунка.
9. Слегка прикрепите аксессуар **(8)** в точках **„d” к** аксессуарным пластинам **(4,5)**, с помощью приложенных крепежных элементов, на основе рисунка.
10. Слегка прикрепите тело фаркопа **(1)** в точках «**e**» с помощью приложенных крепежных элементов и аксессуаров, на основе рисунка.
11. Установите фаркоп по центру, после этого затяните все винты до упора:

M12 (8.8)	79 Nm
M12x1,5 (8.8)	83 Nm
M10 (8.8)	46 Nm

12. Слегка прикрепите тормоз подбега к аксессуарам **(4,5)** в точках **„f”** с помощью приложенных крепежных элементов, установите в самую близкую к передней части автомобиля позицию.
13. Установите тяговой шарик (**2**) и пластину, держащую штепсель (**3**) на тело фаркопа
14. после этого затяните все винты до упора:

M12 (8.8)	79 Nm
M8 (8.8)	23 Nm

15. Установите обратно запасное колесо. Запасное колесо будет прикасаться к телу фаркопа **(1)**, но это не приведет к повреждению ни запасного колеса, ни фаркопа.
16. После пробега около 1000 км с использованием фаркопа нужно проверить затяжку всех винтов крепления фаркопа и, при необходимости, затянуть их установленным моментом затяжки;
17. Bosai даёт гарантию на фаркоп, кроме случаев, когда фаркоп использовали не по назначению (art. 185 lld 2 N.B.W);
18. Монтаж тягового крюка (фаркопа) разрешается производить исключительно спецмастерскими и сервисами;

Вычисление величины D: $\frac{\text{Общая масса прицепа [кг] x Общая масса автомобиля [кг]}}{\text{Общая масса прицепа [кг] + Общая масса автомобиля [кг]}} \times \frac{9{,}81}{1000} = D\ [kN]$

(S) 034-972 Monteringsinstruktion:

1. Packa upp monteringssatsen och kontrollera innehållet mot detaljbeskrivning. Om det behövs tag bort underredsmassa runt monteringspunkterna i bagageutrymmet och under bilen.
2. Montera av reservhjulet.
3. Montera av stötfångaren / underkörningsskyddet.
4. Ta bort skivorna, som behåller stötfångaren. Dessa kommer ej att användas mer.
5. Kontrollera stigningen av skruvarnas gängorna, som har tagits bort. Senare, du kommer att välja ut dom här skruvarna, som måste användas vid punkterna **„a”** och **„b”**, enligt den här stigningen.
6. Sätta fast – endast lösligt – tillbehörskivorna **(4,5)**, på underrede-bjälken, vid punkterna **„a”**, med hjälp av dom bifogade bindelementerna, enligt teckningen. Akta, att du måste välja ut dom vederbörliga skruvarna, enligt stigningen av skruvarnas gängorna.
7. Sätta fast – endast lösligt – tillbehörskivorna **(6,7)**, på underrede-bjälken, vid punkterna **„b”**, med hjälp av dom bifogade bindelementerna, enligt teckningen. Akta, att du måste välja ut dom vederbörliga skruvarna, enligt stigningen av skruvarnas gängorna.
8. Sätta fast – endast lösligt – tillbehöret **(6,7)**, på tillbehörskivorna **(4,5)**, vid punkterna **„c”**, med hjälp av dom bifogade bindelementerna, enligt teckningen.
9. Sätta fast – endast lösligt – tillbehöret **(8)**, på tillbehörskivorna **(4,5)**, vid punkterna **„d”**, med hjälp av dom bifogade bindelementerna, enligt teckningen.
10. Sätta fast – endast lösligt – kroppen av dragkroken **(1)**, vid punkterna **„e”**, med hjälp av dom bifogade bindelementerna, enligt teckningen.
11. Placera dragkroken i mellersta position, sedan skruva fast samtliga skruvarna:

M12 (8.8)	79 Nm
M12x1,5 (8.8)	83 Nm
M10 (8.8)	46 Nm

12. Sätta fast – endast lösligt – underkörningsskyddet, på tillbehörskivorna **(4,5)**, vid punkten **„f”**, med hjälp av dom bifogade bindelementerna. Justera det, till positionen, som inrättar sig närmast till spetsen av fordonet.
13. Montera dragkulan (**2**) samt skivan, som behåller avläggaren (**3**), på kroppen av dragkroken.
14. skruva fast samtliga skruvarna:

M12 (8.8)	79 Nm
M8 (8.8)	23 Nm

15. Montera tillbaka reservhjulet. Reservhjulet kommer att beröra kroppen av dragkroken **(1)**, men det förorsakar ingen skada på reservhjulet eller på dragkroken.
16. Det är nödvändigt att dra åt bultarna igen efter ungefär 1000 km körning (enligt angivna momentangivelser).
17. Bosal kan inte ställas till ansvar för fel på produkten som orsakats av användaren eller genom omdömeslöst bruk av produkten av användaren eller en person som han bär ansvar för (art. 185, paragraf 2 i den nederländska civilrättsbalken).
18. Monteringen av dragkroken får utföras endast av fackverkstad.

Formel för fastställning av D-värdet : $\frac{\text{släpvagnslast [kg] x bilens totalvikt [kg]}}{\text{släpvagnslast [kg] + bilens totalvikt [kg]}} \times \frac{9{,}81}{1000} = D\ [kN]$

bosal

Nevíte si rady? Potřebujete poradit?

Náš zakaznický servis je vám k dispozici

+420 491 421 021

svc@svcgroup.cz

TAŽNÁ ZAŘÍZENÍ ®
SVC s.r.o.
GROUP
ORIGINAL

Opravdový specialista a Certifikovaný výrobce tažných zařízení s největším sortimentem v ČR. Rodinná firma s více jak 30letou ověřenou tradicí výroby, prodeje a montáže.

www.svcgroup.cz