Montážní návod

(Montážny návod, Fitting instruction, Montageanleitumg, Instruzioni di montaggio, Monteringshandledning, Asennusohje, Instruction de montage, Montegehandleiding, Инструкция по установке)

Tažné zařízení

Honda CR-V 01/2002->12/2006

Ťažné zariadenie
Towbars
Trekhaak
Anhängerkupplung de
Dispositif d'attelage
Equipo de remolque
Sprzęt holowniczy
Hinauslaitteet
Буксирное оборудование

výrobce / dodavatel

SVC Group s.r.o.

Odkaz na produkt:
https://www.svcgroup.cz/tazne-zarizeni-srouby-pevny-skoda-rapid-monte-carlo-10-2012-2018-p7283-v960

www.svcgroup.cz

Montagehandleiding Montageanleitung Fitting instruction Instruction de montage Instrucciones de montaje Montagevejledning Monteringsveiledning Monteringshandledning Asennusohje Istruzioni di montaggio Návod k montáži Instrukcja montażu Szerelési utasítás	**HONDA CRV** 2002-2007 Model met benzinemotor / Petrol-powered model / Benzin-Modell / Modèle à essence 2004-2007 Model met dieselmotor / Diesel-powered model / Diesel-Modell / Modèle au diesel **TYPE: 027873** **Ak code: 99.4080-2148**	EC 94/20 **e4 00-2065**	**2140 kg**	**1500 kg**	**100 kg**	D waarde value Wert valeur **8,65 kN**	NL D GB N SF CZ F E DK S I PL H (c) ACPS Automotive 23-02-2021	Rev. nr. 05

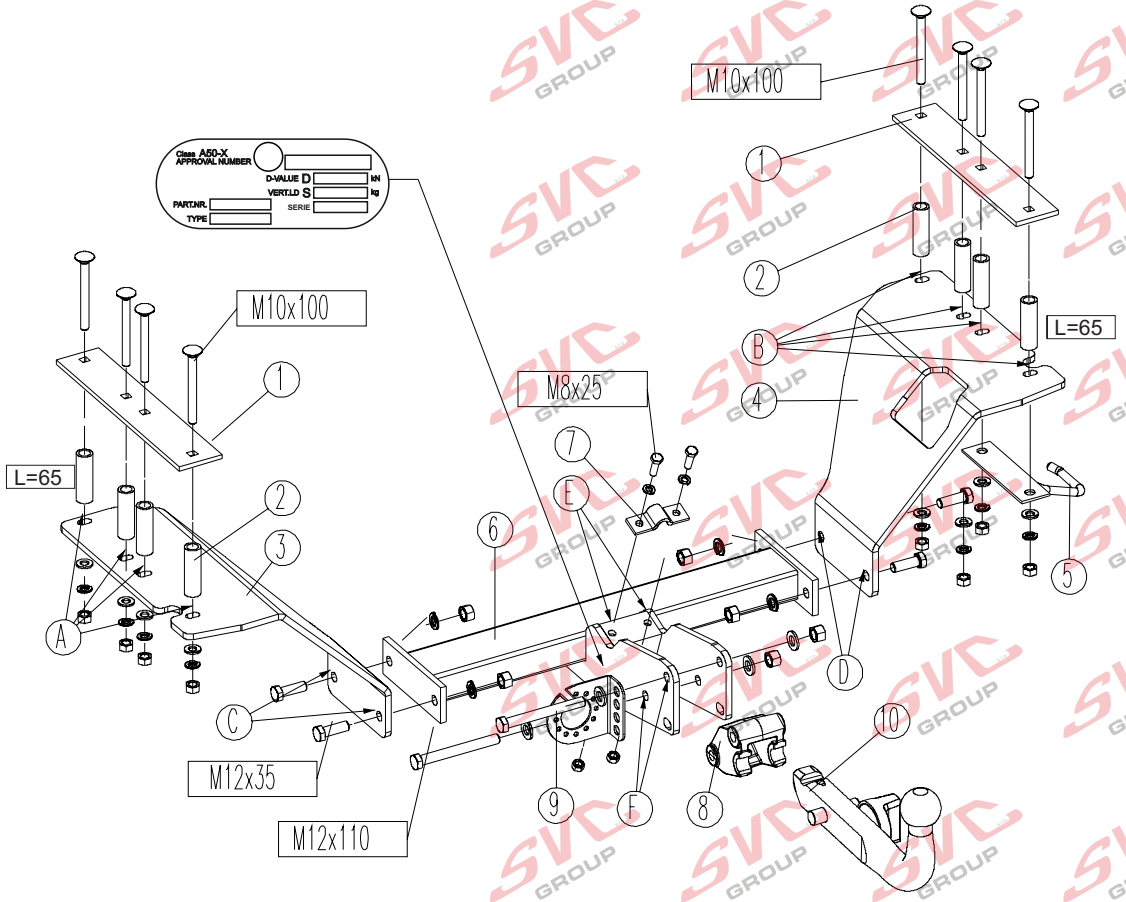

Raadpleeg uw dealer voor de max. massa die uw wagen mag trekken.

Die maximale Anhängelast ihres Fahrzeuges können Sie im Fahrzeugschein oder im Benutzerhandbuch nachlesen.

For the max. trailer weight of your car please refer to the owner's manual or your car homologation documents.

Pour connaître le poids maxi remorquable pour votre voiture consulter la notice d'utilisation de votre voiture ou la carte grise.

Consulte a su distribuidor sobre el peso máximo que puede remolcar su vehículo.

Deres forhandler vil kunne oplyse Dem om den højst tilladte vægt efter Deres køretøj.

Ta kontakt med forhandleren angående den maksimale vekt som bilen kan trekke.

Se handboken eller registreringsbevis för max släpvagnsvikt för din bil.

Tarkista suurin sallittu vetopaino ajoneuvon ohjekirjasta tai rekisteriotteesta.

Per conoscere il peso massimo rimorchiabile dalla propria autovettura, fare riferimento al manuale d'istruzione od ai documenti di omologazione della vettura stessa.

Maximální přípustná hmotnost přívěsu pro Vaše vozidlo je uvedena v technickém průkazu nebo v uživatelské příručce.

Zobacz maksymalny ciężar holowniczy pojazdu w książeczce samochodu lub dowodzie rejestracyjnym pojazdu. Nie może on przekroczyć przypisanych do haka holowniczego wartości.

A gépkocsijához kapcsolható utánfutó maximális súlyát illetően lapozza fel az autó felhasználói kézikönyvét, illetve típusengedélyét.

Meegeleverde onderdelen Mitgelieferte Befestigungsteile Provided parts Materiel de fixation joint Piezas incluidas	Medfølgende komponenter Vedlagt festemateriell Medföljande komponenter Mukana tulevat osat	Componenti forniti a corredo Dodané upevňovací díly Dostarczone części wymienn Általunk biztosított alkatrészek
2x M8x25 4x M12x35 2x M12x110(10,9)	2x M8 8x M10 4x M12	
8x M10x100	8x M10 4x M12	
8x ø20x3x65	2x M12(10)	
	2x M8 8x M10 4x M12	

(NL) De tussenruimte conform supplement VII, afbeelding 30 van de richtlijn 94/20/EG moet in acht worden genomen.
(D) Der Freiraum nach Anhang VII, Abbildung 30 der Richtlinie 94/20/EG ist zu gewährleisten.
(GB) The clearance specified in appendix VII, diagram 30 of guideline 94/20/EC must be guaranteed.
(F) La zone de dégagement doit être garantie conformément à l'annexe VII, illustration 30 de la directive 94/20/CE.
(E) Debe garantizarse el espacio libre, conforme al anexo VII, figura 30 de la directiva comunitaria CE/94/20.
(DK) Frirummet skal overholdes iht. bilag VII, fig. 30 i direktiv 94/20/EU.
(N) Frirommet etter tillegg VII, figur 30 i direktiv 94/20/EEC skal overholdes.
(S) Spelrummet enligt bilaga VII, figur 30 i riktlinje 94/20/EG skall garanteras.
(FIN) Vapaa tila on taattava direktiivin 94/20/EY liitteen VII, kuvan 30 mukaisesti.
(I) Deve essere garantito lo spazio libero secondo l'allegato VII, figura 30 della direttiva 94/20/CE.
(CZ) Volný prostor ve smyslu Přílohy VII, obr. 30 Směrnice č. 94/20/ES musí být zaručen.
(PL) Należy zagwarantować wolną wysokość określoną na rysunku nr 30 dyrektywy 94/20/WE zawartej w załączniku nr VII.
(H) A 94/20/EK irányelv VII. mellékletében, a 30. ábrán a vonógömb elhelyezése számára előírt szabad tér-adatokat biztosítani kell.

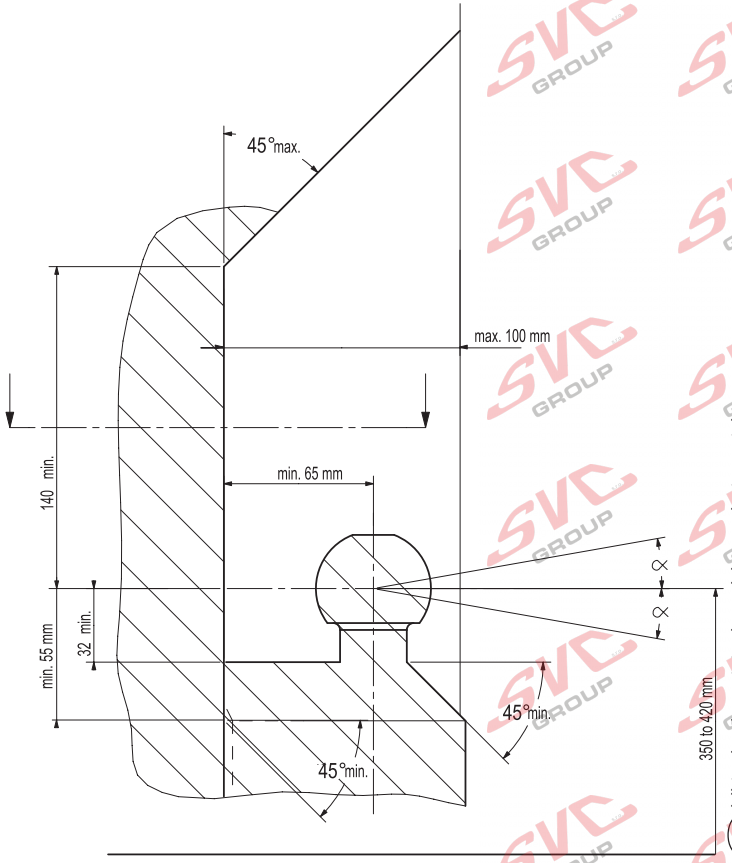

(NL) bij toelaatbaar totaal gewicht van het voertuig
(D) bei zulässigem Gesamtgewicht des Fahrzeuges
(GB) at laden weight of the vehicle
(F) pour poids total en charge autorisé du véhicule
(E) con peso total autorizado del vehiculo
(DK) ved tilladt samlet vægt for køretøjet
(N) ved kjøretøyets tillatte totalvekt
(S) vid fordonets tillåtna totalvikt
(FIN) ajoneuvon suurimmalla sallitulla kokonaispainolla
(I) per un peso complessivo ammesso del veicolo
(CZ) při celkové přípustné hmotnosti vozidla
(PL) w przypadku największej dozwolonej masy całkowitej
(H) rakománnyal terhelt járműsúly esetén.

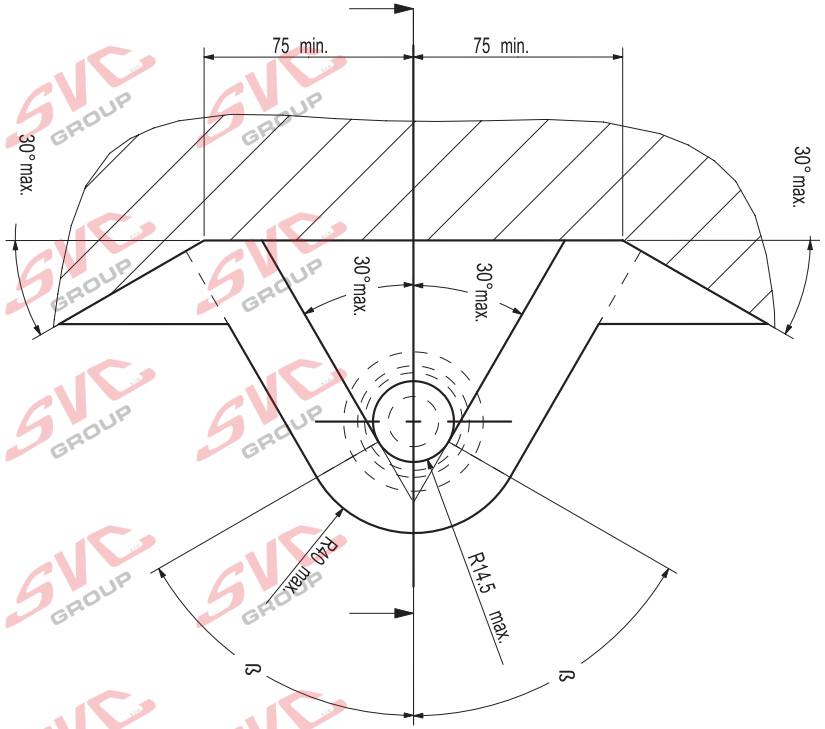

NL Voor het gebruik van deze trekhaak zijn de specificaties van de voertuigfabrikant met betrekking tot het maximale trekgewicht en de kogeldruk bindend. Raadpleeg Uw dealer voor het maximale trekgewicht wat Uw auto mag trekken, hierbij mogen de specificaties van deze trekhaak niet overschreden worden.

Overbelasting (overschrijding van de specificaties) van deze trekhaak kan leiden tot ernstige schade aan het voertuig en/of een breuk van de trekhaak.

In het uiterste geval kan een dergelijk overbelasting leiden tot het losraken van de rijdende aanhanger, caravan of fietsendrager. Dit kan vervolgens op zijn beurt mogelijk een zwaar of dodelijk letsel toebrengen aan personen in de directe omgeving van de aanhanger, caravan of fietsendrager
.
ACPS Automotive kan niet aansprakelijk worden gesteld voor enig gebrek in het product zoals veroorzaakt door de schuld of door welk onoordeelkundig gebruik (o.a. overbelasting) ook van de gebruiker of een persoon voor wie hij aansprakelijk is (sect. 185, art. 2 N.B.W.).

Formule t.b.v. bepaling van de D-waarde:

$$\frac{\text{max. aanhangwagengewicht (kg) x max. voertuiggewicht (kg)}}{\text{max. aanhangwagengewicht (kg) + max. voertuiggewicht (kg)}} \times \frac{9{,}81}{1000} = \text{D (kN)}$$

De door de voertuigfabrikant standaard toegestane bevestigingspunten zijn aangehouden.

Nationale richtlijnen betreffende de montagegoedkeuring moeten in acht worden genomen.

Deze montage- en gebruikshandleiding dient aan de voertuigdocumenten te worden toegevoegd.

Al onze producten worden gecontroleerd op compleetheid middels een weegcontrole systeem.

Reclamaties met betrekking tot ontbrekende delen kunnen alleen geaccepteerd worden indien deze gewichtscontrole sticker kan worden getoond.

Het is noodzakelijk om na ca. 1000 km gebruik de boutverbindingen na te trekken (volgens gegeven aanhaalmomenten).

D Im Falle der Benutzung einer Anhängevorrichtung sind die Vorschriften des Herstellers bezüglich der erlaubten maximalen Zuglast und der maximalen senkrechten Kugelbelastung unbedingt einzuhalten. Fragen Sie Ihren Fahrzeughersteller/lokalen Händler, wie groß die maximale Zuglast Ihres Autos ist. Es ist verboten, die Vorschriften bezüglich der Anhängevorrichtung zu übertreten.

Die Überlastung der Anhängevorrichtung (bzw. das Missachten der Vorschriften) kann zu schweren Schädigungen des Fahrzeugs und/oder der Anhängevorrichtung führen.

Eine solche Überlastung kann im Extremfall das Losreißen der gezogenen Einrichtung, also des Anhängers, des Wohnwagens oder der Fahrradhalterung zur Folge haben. Dieses kann wiederum zu schweren oder tödlichen Verletzungen der sich im ziehenden Fahrzeug befindlichen Personen und/oder sich auf dem Gelände aufhaltenden Unschuldigen führen.

ACPS Automotive kann nicht für solche eventuellen Fehler des Produkts zur Verantwortung gezogen werden, die durch falschen oder nicht bestimmungsgemäßen Gebrauch (unter anderem Überlastung) verursacht wurden, entweder durch den Nutzer oder eine Person, für die der Nutzer verantwortlich ist (Artikel 185, Absatz 2 N.B.W.).

Formel für D-Wert Ermittlung:

$$\frac{\text{Max. Anhängelast (kg) x Zul. Kfz.-Gesamtgewicht(kg)}}{\text{Max. Anhängelast (kg) + Zul. Kfz.-Gesamtgewicht(kg)}} \times \frac{9{,}81}{1000} = \text{D (kN)}$$

Die vom Fahrzeughersteller serienmäßig genehmigten Befestigungspunkte sind eingehalten.

Nationale Richtlinien über die Anbauabnahmen sind zu beachten.

Diese Montage- und Betriebsanleitung ist den Kfz.-Papieren beizufügen.

Bei der Auslieferung wird jedes unserer Produkte mit einem Gewichtskontrollsystem überprüft.
Im Falle fehlender Teile können wir der Bitte nach Nachlieferung nur entsprechen, wenn auch der
Aufkleber, der die Gewichtskontrolle bestätigt, mit eingesandt wird.

Nach ca. 1000 km die Bolzenverbindungen, wie angegeben, nachziehen.

GB Always refer to the instructions of the vehicle manufacturer relating to the maximum Permissible towing weight and the maximum vertical ball loading when using the towbar. Ask your vehicle manufacturer / local dealer about maximum towing weights that apply to your vehicle and do not exceed values permitted for the towbar.

Overloading of the towbar (i.e. non-observance of instructions) may lead to severe damage to either the vehicle and/or the towbar itself.

In extreme cases overloading the towbar could result in the premature decoupling of the equipment being towed, whether that be a trailer, box, caravan or bicycle carrier. As a result this could also cause severe or fatal injuries to persons either within the towing vehicle and/or innocent bystanders in the area at that time.

ACPS Automotive may not be held responsible for any defect of the product caused by improper use or use other than the intended use (including overloading) by the user or any person for whom the user is responsible (Article 185(2) of N.B.W.).

Formula for D-Value:

$$\frac{\text{Max. trailerweight (kg) x Max. permissible weight towing vehicle (kg)}}{\text{Max. trailerweight (kg) + Max. permissible weight towing vehicle (kg)}} \times \frac{9{,}81}{1000} = \text{D (kN)}$$

The fixing points specified as standard must be observed.
National guidelines concerning official approval of accessories must be observed.

These installation and operating instructions must be enclosed with the vehicle papers.

All our products are controlled upon dispatch with a weight control system.
In the case of missing parts we can only accept a request of replacement with the weight control sticker.

After about 1000 km use, re-tighten the bolts and nuts to the specified torque.

F Pour l'utilisation de l'attelage les instructions du constructeur du véhicule concernant le poids tracté maximum et la charge verticale maximale de la boule de l'attelage doivent être observées obligatoirement. Demander au vendeur / distributeur local du véhicule quel est le poids maximal tractable par votre véhicule et il est également interdit d'excéder les valeurs admissibles par l'attelage.

La surcharge de l'attelage (c'est-à-dire l'inobservation des règles) peut endommager sérieusement le véhicule et/ou l'attelage.

La conséquence d'une telle surcharge pourrait être la libération inattendue de l'équipement tracté, donc de la remorque ou du support de bicyclette. Une telle libération inattendue peut causer des blessures graves ou des blessures mortelles aux personnes se trouvant dans le véhicule tracteur et/ou aux passants innocents se trouvant sur les lieux.

ACPS Automotive ne saurait être retenu responsable de dommages causés par un usage incorrect ou par un usage différent de celui prévu (par exemple la surcharge), que ce soit par l'utilisateur lui-même ou par tout autre personne dont l'utilisateur est responsable (Point 2 de l'Article 185 de N.B.W.).

Formule pour le calcul de la valeur D:

$$\frac{\text{Poids max. de remorque (kg) x Max. poids permissible du véhicule tracteur (kg)}}{\text{Poids max. de remorque (kg) + Max. poids permissible du véhicule tracteur (kg)}} \times \frac{9{,}81}{1000} = \text{D (kN)}$$

Les points de fixations définis comme homologués doivent être observés.

Les recommandations nationales concernant l'approbation officielle des accessoires doivent être prises en considération.

Ces instructions de montage et d'opération doivent être jointes aux documents du véhicule.

Lors de la livraison, nous contrôlons tous nos produits par pesage de l'attelage.
Dans le cas de pièce manquante, nous ne pouvons accepter une demande de supplément qu' avec l'étiquette certifiant le contrôle du poids.

Après 1000 km de traction, resserrer toute la boulonnerie aux couples prescrits.

(E) En caso de utilizar gancho de remolque, hay que observar obligatoriamente las prescripciones del fabricante del vehículo referentes al peso máximo permitido de remolque y la carga máxima vertical de la bola. Pregunte al comerciante de la marca/comerciante local de que cuánto es el peso remolcable máximo de su auto y no traspase los valores permitidos en las prescripciones referentes al gancho de remolque.

La sobrecarga del gancho de remolque (o sea la violación de las prescripciones) puede conllevar a un daño grave del vehículo y/o del gancho de remolque.

Este tipo de sobrecarga en casos extremos puede traer como resultado el desprendimiento del dispositivo remolcado, o sea del carro de remolque, de la caravana, o del portabicicletas. Y esto puede ocasionar lesiones graves o mortales a las personas que están en el vehículo remolcador y/o a las personas inocentes que están en el área.

ACPS Automotive no asume responsabilidad de ningún tipo por error eventual del producto causado por uso incorrecto o por no usarlo a lo que fue destinado (incluido la sobrecarga), tanto por parte del usuario como de cualquiera persona bajo su responsabilidad (párrafo 2 del articulo 185 del N.B.W.).

Fórmula para el cálculo del valor D:

$$\frac{\text{Peso máximo del coche del remolque (Kg) x Peso máximo permitido del vehículo remolcador (Kg)}}{\text{Peso máximo del coche del remolque (Kg) + Peso máximo permitido del vehículo remolcador (Kg)}} \times \frac{9{,}81}{1000} = \text{D (kN)}$$

Hay que tener en cuenta las prescripciones de los puntos de fijación estandarizado determinado.

Hay que tener en cuenta las directivas nacionales referentes a la autorización oficial de los accesorios.

A las instrucciones de instalación y de funcionamiento hay que adjuntarlo a los papeles del vehículo.

En el transporte contolamos todos nuestros productos en un sistema de control de peso.
En el caso de accesorios faltantes el pedido referente a su reemplazo sólo lo podemos aceptar conjunto con la presentación de la etiqueta adhesiva certificante del control de peso.

Cada 1000 km de uso es necesario comprobar las conexiones del perno (según los pares de apriete dados).

(DK) Producentens forskrifter om maksimal tilladt trækvægt og maksimal vertikal belastning skal overholdes. Spørg bilproducenten/den lokale forhandler om den maksimale trækvægt, der gælder for Deres køretøj. De tilladte værdier for anhængertrækket må ikke overskrides.”

Overbelastning af trækkrogen (dvs. ikke-overholdelse af instruktionerne) kan føre til alvorlige skader på enten køretøjet og/eller selve trækkrogen.

I ekstreme tilfælde kan overbelastning af trækkrogen medføre for tidlig afkobling af det bugserede udstyr, f.eks. trailer, kasse, campingvogn eller cykelholder. Dette kan også forårsage alvorlige eller dødelige kvæstelser for personer, der opholder sig enten i det bugserende køretøj og/eller uskyldige tilskuere i området på det pågældende tidspunkt.

ACPS Automotive kan ikke holdes ansvarlig for eventuelle fejl i produktet, der opstår som følge af forkert eller anden uhensigtsmæssig brug (inkl. overbelastning) af brugeren eller enhver person, som brugeren er ansvarlig for (artikel 185 (2) i NBW

Formel for beregning af D-værdien:

$$\frac{\text{Max. anhængervægt (kg) x max. tilladte vægt af trækkøretøjet (kg)}}{\text{Max. anhængervægt (kg) + max. tilladte vægt af trækkøretøjet (kg)}} \times \frac{9{,}81}{1000} = \text{D (kN)}$$

De som standard angivne fastgørelsespunkter skal overholdes.

De officielle nationale retningslinier vedr. tilladelser skal overholdes.

Disse monterings- og driftsinstruktioner skal vedlægges køretøjets officielle dokumenter.

Ved afsendelse kontrollerer vi alle vores produkter med vægtkontrolsystem. Rekvirering af manglende reservedele kan kun accepteres ved fremvisning af kontrolsedlen fra vægtkontrolsystemet.

Det er nødvendigt at efterspænde møtrikkerne efter ca. 1000 km.

(N) Ved anvendelse av tilhengerfestet skal det tas hensyn til kjøretøyfabrikantens forskrifter vedrørende maksimal tauevekt og maksimalt vertikalt kulevekt.
Spør fabrikanten / merkeforhandleren om den maksimale tauevekten. Det er forbudt å overskride forskriftene vedrørende tilhengerfestet.

Overbelasting av tilhengervektet (eller forsømming av forskriftene) kan føre til alvorlige skader av kjøretøyet og/eller tilhengerfestet.

I ekstreme tilfeller kan overbelastning resultere i at det tauete annlegget, altså trailer, campinvogn eller sykkeltrailer løsrives fra kjøretøyet. Og dette kan føre til alvorlige eller dødlige skader til personer sittende i den tauende bilen og/eller andre uskyldige personer som oppholder seg i nærheten.

ACPS Automotive kan ikke holdes ansvarlig for eventuelle produkfeil som framstår ifølge uriktig bruk (blant annet overbelasting) av brukeren eller an annen persom som brukeren ar ansvarlig for (artikkel 185 (2) i N.B.W.).

Formel for D-verdien:

$$\frac{\text{Maks tilhengervekt (kg) x Maks. tillatt vekt for slepebilen (kg)}}{\text{Maks tilhengervekt (kg) + Maks. tillatt vekt for slepebilen (kg)}} \times \frac{9{,}81}{1000} = \text{D (kN)}$$

Det skal tas hensyn til festepunktene angitt som standard.

Det skal tas hensyn til nasjonale retningslinjer som gjelder offisiell godkjennelse av tilbehør.

Disse monterings- og driftsveiledninger skal vedlegges kjøretøyets dokumentasjon.

Ved transporten er alle våre produkter kontrollert ved hjelp av vektkontroll-systemet.
I tilfelle manglende bestanddeler er erstatningen bare mulig ved framvisning av etiketten som attesterer vektkontrollen.

Det er nødvendig å etterstramme alle bolter etter ca. 1000 km (i henhold til de oppgitte tiltrekningsmomentene).

(S) Kontrollera alltid anvisningarna av fordonets tillverkare beträffande om den maximala tillåtna vikt av släpvagnen, samt maximala tillåtliga vertikala vikt på kulan vid användning av dragkroken. Fråga fordonets tillverkaren / den lokala återförsäljare om dom maximala dragvikterna som gäller för ditt fordon, och inte överstiga dom här värden, som är tillåtna för dragkroken.

Överbelastningen av dragkroken (dvs. att man inte följer tillverkarens instruktioner) kan leda till allvarliga skador av fordonet och/eller dragkroken.

I extrema fall, kan överbelastningen av dragkroken leda till att utrustningen som bogseras, oavsett om det är en släpvagn, en låda, en husvagn eller en cykelhållare lossnar.
Som ett resultat kan detta också orsaka allvarliga eller dödliga skador på personer.

ACPS Automotive kan inte hållas ansvarig för eventuella fel på produkten, som orsakats av felaktig användning, eller annan användning än den avsedda användningen (inklusive överlastning) av användaren, eller någon person för vilken användaren är ansvarig (artikel 185 (2) av N.B.W)).

Formeln för D-värdens beräkningen:

$$\frac{\text{Max. vikt av släpvagnen (kg) x Totalvikt av fordonet (kg)}}{\text{Max. vikt av släpvagnen (kg) + Totalvikt av fordonet (kg)}} \times \frac{9{,}81}{1000} = \text{D (kN)}$$

Dom monteringspunkterna, som är föreskrivna som standard, måste bibehållas.

Dom nationala riktlinjerna, angående officiell tillåtelse av tillbehör, måste bibehållas.

Dessa monterings- och användningsinstruktioner måste bifogas i fordonens dokumenten.

Innan leverans kontrollerar vi alla våra produkter med hjälp av ett viktkontrollsystem.
I fall av frånvarande beståndsdelarna, kan vi endast acceptera önskningar om ersättning, om du framvisar etiketten, som intygar viktkontrollen.

Det är nödvändigt att dra åt bultarna igen efter ungefär 1000 km körning (enligt angivna momentangivelser).

FIN Vetokoukkua käyttäessä on noudatettava auton valmistajan ohjeet koskien suurinta sallittua vedettyä painoa ja suurinta pystysuoraa kuulankantavuutta. Kysy myyjältäsi paljonko sinun autosi suurin sallittu vedetty paino on, äläkä rasita vetokoukkua enemmän kuin sallittu.

Vetokoukun ylirasitus, (eli asetusten rikkominen) johtaa auton ja/tai vetokoukun vakavaan vaurioon.

Ääritapauksessa ylirasitus saattaa johtaa laitteen, eli perävaunun, asuntovaunun tai pyöränsaileikön irrottautumiseen. Tämä saattaa aiheuttaa vakavan loukkaantumisen tai jopa kuoleman vetoautossa oleville henkilöille ja/tai alueella oleville syyttömille henkilöille.

ACPS Automotive ei voi syyttää tuotteen sellaisista mahdollisista vioista, jotka aiheutti epänormaali tai asiaton käyttö (muun muassa ylirasitus), joko käyttäjän tai sellaisen henkilön toimesta josta käyttäjä on vastuussa (N.B.W. pykälä 185.alio 2.).

Ajo-ominaisuuksien kannalta on noudatettava ajoneuvon valmistajan määräyksiä koskien perävaunun rasitusta ja hinaajan painoa. Katso hinattavan perävaunun enimmäispaino käsikirjasta tai auton rekisteriotteesta; vetokoukkua koskevia arvoja ei saa ylittää.

Laskelma D-määrän määrittelemiseen:

$$\frac{\text{Perävaunun enimmäispaino (kg) x Hinaavan ajoneuvon sallittu enimmäispaino (kg)}}{\text{Perävaunun enimmäispaino (kg) + Hinaavan ajoneuvon sallittu enimmäispaino (kg)}} \times \frac{9{,}81}{1000} = \text{D (kN)}$$

Standardina noudatettava määriteltyjä kiinnityskohtia.

Asennuksessa on noudatettava virallisia lisävarusteiden asennusta koskevia määräyksiä.

Asennus ja huolto-ohjeet on hyvä tallettaa ajoneuvon asiakirjoihin.

Toimituksen yhteydessä kaikki tuotteemme tarkistetaan painontarkistusjärjestelmällä. Osien puuttuessa korvauspyyntö otetaan vastaan vain painontarkistuksen todistavan tarran esittämisen jälkeen.

Tuhannen kilometrin jälkeen kiristys on tarkistettava.

I Quando si usa il dispositivo di traino fare sempre riferimento alle istruzioni del costruttore dell'autoveicolo per quanto riguarda il peso massimo rimorchiabile ed il peso massimo verticale sulla sfera. Informarsi presso il costruttore del veicolo o presso il suo distributore locale sul peso massimo rimorchiabile del vostro veicolo e non superare i valori ammessi per il dispositivo di traino.

Sovraccaricare il dispositivo di traino (o non osservare le istruzioni) può danneggiare il veicolo e/o il dispositivo stesso.

In casi estremi il sovraccarico del dispositivo di traino può portare allo sganciamento del traino (rimorchio, caravan o portabiciclette), con la conseguenza di causare gravi danni alle persone trasportate e/o alle persone che potrebbero trovarsi nell'area circostante in quel momento.

La ACPS Automotive non può essere ritenuta responsabile per i danni causati da un uso diverso o improprio del dispositivo di traino (incluso il sovraccarico) da parte dell'utente o di persona per la quale l'utente è responsabile (Articolo 185(2) dell' N.B.W.).

Formula per il calcolo del valore D:

$$\frac{\text{peso massimo rimorchio (kg) x peso massimo permesso veicolo rimorchiatore (kg)}}{\text{peso massimo rimorchio (kg) + peso massimo permesso veicolo rimorchiatore (kg)}} \times \frac{9{,}81}{1000} = \text{D (kN)}$$

Le prescrizioni sui punti di fissaggio definiti dal costruttore del veicolo sono rispettate.

Le norme nazionali per l'omologazione dei dispositivi di traino montati sui veicoli debbono essere rispettate.

Le istruzioni di montaggio e di utilizzo del dispositivo di traino devono essere allegate ai documenti del veicolo.

Tutti i nostri prodotti sono controllati al momento della spedizione con un sistema di controllo peso.
In caso di parti mancanti si accettano richieste di sostituzione esclusivamente con l'etichetta di controllo peso.

Verificare il serraggio di tutti i bulloni dopo i primi 1000 Km. di traino.

CZ Při používání tažného zařízení vždy dodržujte pokyny výrobce vozidla vztahující se na maximální přípustnou hmotnost soupravy a maximální vertikální zatížení tažné koule.
Informujte se u výrobce/prodejce o maximální hmotnosti nákladu taženého Vaším vozidlem a nikdy nepřekračujte hodnoty přípustné pro tažné zařízení.

Přetížení tažného zařízení (tj. nedodržování předpisů) může vést k těžkým škodám buď na vozidle a/nebo na tažném zařízení.

V extrémních případech může takové přetížení vést k odtržení taženého přívěsu (nákladního nebo obytného), nebo nosiče jízdních kol. To by mohlo také způsobit vážné nebo smrtelné zranění osob, ať už v tažném vozidle a/nebo mezi kolemjdoucími.

Firma ACPS Automotive nenese odpovědnost za případné vady výrobku způsobené jeho nesprávným použitím nebo použitím na jiné, než určené účely (včetně přetížení), uživatelem nebo osobou, za kterou je zodpovědný uživatel (čl. 185 (2) NBW)).

Vzorec pro výpočet hodnoty D:

$$\frac{\text{Max. hmotnost přívěsu (kg) x Max. přípustná celková hmotnost vozidla (kg)}}{\text{Max. hmotnost přívěsu (kg) + Max. přípustná celková hmotnost vozidla (kg)}} \times \frac{9{,}81}{1000} = \text{D (kN)}$$

Standardně předepsané body zakotvení se musí dodržet.

Musí se dodržet předpisy daného národního nařízení ohledně úředního povolení doplňků.

Tyto předpisy instalace a provozu musí být v každém případě připojené k dokumentům vozidla.

Při dodávce jsou všechny naše výrobky kontrolované systémem pro kontrolu váhy. V případě doplnění chybějícího náhradního dílu, Vaši žádost na dodávku máme možnost přijmout pouze po prokázání nálepky o potvrzení kontroly váhy.

Po ujetí zhruba 1000 km je nutno zkontrolovat a dotáhnout všechny šrouby a matice na výše uvedené hodnoty utahovacího momentu.

PL W przypadku używania haka holowniczego należy zachować wymagania producenta dotyczące dopuszczalnej masy holowanej przyczepy i maksymalnego pionowego obciążenia zaczepu kulistego. Należy poinformować się u swojego dealera samochodu ile wynosi maksymalna masa holowanej przyczepy i nie wolno przekroczyć podanych wartości dotyczących haka holowniczego.

Przeciążenie haka holowniczego (czyli naruszenie przepisów) może spowodować poważne uszkodzenie pojazdu i/lub haka.

W skrajnych przypadkach takie przeciążenie może spowodować uwolnienie się holowanego sprzętu, czyli przyczepy, przyczepy kempingowej, lub bagażnika rowerowego. Może to stać się przyczyną poważnych lub śmiertelnych obrażeń osób znajdujących się w holującym pojeździe i/lub przypadkowych niewinnych osób przebywających w pobliżu.

ACPS Automotive nie ponosi odpowiedzialności za jakiekolwiek błędy w produkcie, spowodowane nieprawidłowym lub niewłaściwym użyciem (w tym przeciążeniem) haka przez użytkownika lub osoby, za które użytkownik jest odpowiedzialny (N.B.W. artykuł 185. ustęp 2.).

Wzór obliczania wartości D:

$$\frac{\text{Maks. ciężar przyczepy (kg) x największa dozwolona masa całkowita pojazdu holującego (kg)}}{\text{Maks. ciężar przyczepy (kg) + największa dozwolona masa całkowita pojazdu holującego (kg)}} \times \frac{9{,}81}{1000} = \text{D (kN)}$$

Należy zachować standardowo przypisane punkty mocowania.

Należy przestrzegać krajowych norm w zakresie pozwoleń na akcesoria.

Niniejszą instrukcję montażu należy dołączyć do dokumentów pojazdu.

Podczas transportu wszystkie produkty sprawdzamy za pomocą systemu kontroli ciężaru.
Prośby dotyczące uzupełnienia brakujących części przyjmujemy za okazaniem winiety potwierdzającej kontrolę ciężaru.

Po przejechaniu około 1000 km należy ponownie dokręcić śruby i nakrętki odpowiednim momentem.

(H) A vonóhorog használata esetén a jármű gyártójának a megengedett maximális vontatott súlyra és a maximális függőleges gömbterhelésre vonatkozó előírásait kötelezően be kell tartani. Kérdezze meg gépjármű-kereskedőjét/helyi forgalmazóját, mennyi az Ön autója által maximálisan vontatható súly és ilyenkor a vonóhorogra vonatkozó előírásokat tilos túllépni.

A vonóhorog túlterhelése (vagyis az előírások megszegése) a gépjármű és/vagy a vonóhorog súlyos károsodásához vezethet.

Egy ilyen túlterhelés szélsőséges esetben a vontatott berendezést, tehát az utánfutó, lakókocsi vagy kerékpártartó elszabadulását eredményezheti. Ez pedig súlyos vagy halálos kimenetelű sérülést okozhat a vontató járműben tartózkodó személyeknek és/vagy a területen tartózkodó vétlen nézelődőknek.

ACPS Automotive nem vonható felelősségre a termék olyan esetleges hibáiért, amelyeket helytelen vagy nem rendeltetésszerű használat okozott (többek között túlterhelés), akár a felhasználó, akár olyan személy részéről, akiért a felhasználó felelősséggel tartozik (N.B.W. 185. Cikk 2. bek.).

A jármű gyártója által a vontatásra, és a függőleges terhelésre vonatkozóan közölt specifikációnak a jármű menettulajdonságai szempontjából döntő jelentősége van.
A gépkocsijához kapcsolható utánfutó maximális súlyát illetően lapozza fel az autó felhasználói kézikönyvét, illetve típusengedélyét.
A vontatószerkezetre megadott értékeket nem szabad túllépni.

A D-érték számításához használt képlet:

$$\frac{\text{Az utánfutó max. súlya (kg) x a vontató jármű megengedett maximális súlya (kg)}}{\text{Az utánfutó max. súlya (kg) + a vontató jármű megengedett maximális súlya (kg)}} \times \frac{9{,}81}{1000} = \text{D (kN)}$$

A szabványosként meghatározott rögzítési pontoktól eltérni nem lehet.

A tartozékok hatósági jóváhagyására vonatkozó nemzeti irányelveket be kell tartani.

A jelen szerelési és üzemeltetési utasítást csatolni kell a jármű okmányaihoz.

Feladás után valamennyi termékünket súlyellenőrző rendszerrel állítjuk be. Hiányzó alkatrész esetén, csak a súlyellenőrző megtörténtét igazoló matrica ellenében áll módunkban eleget tenni a pótlásra vonatkozó kérésnek.

A csavarokat és a csavaranyákat 1000 kilométerenként, újra kell húzni a megadott nyomatékértékkel.

027873 SZERELÉSI ÚTMUTATÓ

1. Csomagolja ki a vonóhorgot és ellenőrizze a tartalmát, összevetve az alkatrészlistával.
   Szükség esetén távolítsa el az alsó tömítést a vonóhorog rögzítési pontjairól.
2. Távolítsa el a padlószőnyeget, a műanyag padlót és a műanyag rekeszt. Szerelje le a takarólemezt a hátfalról.
3. Távolítsa el az emelőt a jobboldali oldalpanelről. Szerelje le az oldalpaneleket.
   FIGYELEM: szerelje le az extra akkumulátorcsatlakozót a baloldali oldalpanelen a belső alkatrészt mozgatva.
   Lazítsa meg a kipufogó-felfüggesztő gumikat.
4. Távolítsa el az alvázvédő borítást bal- és jobboldalon a csomagtartó alján található látható < mélyedéseknél.
5. Fúrja ki a 4 kis mélyedést bal- és jobboldalon, melyek egy sorban találhatók és megfelelnek az „1”-es belső lemeznek, ø5 átmérőjűre, utána pedig 21-es átmérőjűre.
6. Szerelje fel az „1"-es lemezt és a „2"-es távtartó csöveket M10x110-es kapupántcsavarokkal.
   Helyezze az összes többit bal- és jobboldalra a kifúrt „A” és „B” furatokba.
7. Szerelje fel a „3"-as lemezt az „A” furatokhoz M10-es lapos alátéteket, rugós alátéteket és csavaranyákat használva.
   Szerelje fel a „4"-es és „5"-ös lemezt a „B” furatokhoz M10-es lapos alátéteket, rugós alátéteket és csavaranyákat használva.
8. Szerelje fel a „6"-os vonóhorogtestet a „C” és „D” furatokhoz M12x35-ös csavarokat, rugós alátéteket és csavaranyákat használva.
9. Szerelje fel a „7"-es rögzítőelemet a vonószemmel az „E” furatokhoz M8x25-ös csavarokat, rugós alátéteket és csavaranyákat használva.
10. Ha az oldalpanelek belsejénél a két megemelt szél hozzáér az „1”-es belső lemezhez, a megemelt széleket el kell távolítani.
11. Tegye vissza a 2-es és 3-as pontban eltávolított alkatrészeket.
12. Szerelje fel a „8"-as vonógömb-tartót és a „9"-es dugaljtartó lemezt az „F” furatokhoz M12x110-es (10,9) csavarokat, lapos alátéteket és csavaranyákat használva.
13. Rögzítse a vonórudat egy nyomatékkulcsot használva. Az alábbi nyomatékokat használja a csavarok meghúzásához:
    M8 - 23Nm M10 - 46Nm M12 - 79Nm M12(10,9) -100Nm
    Kb. 1000 km-es használat után húzza meg újra a csavarokat és csavaranyákat az előírt nyomatékra.
14. ACPS Automotive semmiféle felelősséget nem vállal a termék meghibásodásáért, ha az akár a felhasználó, akár más személy hibájából illetve a termék nem rendeltetésszerű használata folytán következik be.

027873 MONTAGEHANDLEIDING.

1. Meegeleverde onderdelen en bevestigingsmaterialen van de trekhaak verwijderen. Eventueel aanwezige kit ter plaatse van de bevestigingspunten verwijderen.
2. Verwijder de vloermat, de kunststof vloer en de kunststof bak. Demonteer de beschermplaat van het achterbord.
3. Verwijder de krik uit het rechter zijpaneel.
   Demonteer de zijpanelen.
   LET OP: demonteer de extra accuverbinding in het linker zijpaneel door het binnenwerk eruit te nemen.
   Maak de uitlaatophangrubbers los.
4. Verwijder links en rechts, bij de zichtbare centerpunten op de bodem van de kofferruimte, de kit.
5. Boor links en rechts de 4 centerpunten, die in lijn liggen en overeenkomen met binnenplaat “1”, op met boor ø5 en vervolgens met boor ø21.
6. Monteer plaat “1” en afstandbusjes “2” samen met slotbouten M10x110. Plaats dit geheel links en rechts in de geboorde gaten “A” en “B”.
7. Monteer plaat “3” bij de gaten A” met sluitringen M10, veerringen en moeren.
   Monteer plaat “4” samen met plaat “5” bij de gaten “B met sluitringen M10, veerringen en moeren.
8. Monteer onderhaak "6” bij de gaten “C” en “D” m.b.v. bouten M12x35, veerringen en moeren.
9. Monteer beugel “7” samen met het sleepoog bij de gaten “E” met bouten M8x25, veerringen en moeren.
10. Verwijder aan de binnenkant van de zijpanelen de 2 opstaande randen indien deze binnenplaat “1” raken.
11. Herplaats de onder punt 2 en 3 verwijderde onderdelen.
12. Monteer het kogelhuisje “8” en stekkerdoosplaat “9” t.p.v. de gaten “F” met bouten M12x110 (10,9), sluitringen en borgmoeren.
13. Zet de trekhaak vast. Hierbij de volgende aanhaalmomenten hanteren:
    M8 - 23Nm
    M10 - 46Nm
    M12 - 79Nm
    M12(10,9) -100Nm
    Het is noodzakelijk om na ca. 1000 km gebruik de boutverbindingen na te trekken (volgens gegeven aanhaalmomenten).
14. ACPS Automotive kan niet aansprakelijk worden gesteld voor enig gebrek in het produkt zoals veroorzaakt door de schuld of door welk onoordeelkundig gebruik ook van de gebruiker of een persoon voor wie hij aansprakelijk is (art. 185, lid 2 N.B.W.).

027873 MONTAGEANLEITUNG

1. Die Anhängevorrichtung auspacken und die Befestigungsteile auf Vollständigkeit überprüfen. Im Bereich der Befestigungspunkte den Unterbodenschutz entfernen.
2. Die Kofferraummatte, den Kunststoffboden und den Kunststoffbehälter entfernen.
   Die Schirmplatte des Abschlußbleches demontieren.
3. Den Wagenheber an der rechten Seite entfernen. Die Seitenverkleidung demontieren.
   ACHTUNG: die zusätzliche Batterieverbindung an der linken Seite demontieren durch das Innenteil zu entfernen. Die Auspuffgummis lösen.
4. Den Kitt links und rechts auf dem Boden des Kofferraums an den sichtbaren angekörnten Punkten entfernen.
5. Die 4 angekörnten Punkte links und rechts, welcher in gerader Linie liegen und übereinstimmen mit den Innenplatte “1”, auf ø5 bohren und danach auf ø21 bohren.
6. Platte “1” und Distanzbuchsen “2” zusammen mit den Schloßschrauben M10x110 montieren.
   Das Ganze links und rechts in die gebohrten Löcher ”A” und “B” legen.
7. Platte “3” mit Unterlegscheiben M10, Federringen und Muttern an den Löchern “A” montieren.
   Platte “4” mit Platte “5”, Unterlegscheiben M10, Federringen und Muttern an den Löchern “B” montieren.
8. Den Querträger “6” mit Schrauben M12x35, Federringen und Muttern an den Löchern “C” und “D” montieren.
9. Den Bügel “7” , zusammen mit der Abschleppöse, mit Schrauben M8x25, Federringen und Muttern an den Löchern “E” montieren.
10. Die 2 Rillen an der Innenseite der Seitenverkleidung entfernen wenn die Rillen Innenplatte “1” berühren.
11. Alle bei Punkt 2 und 3 entferntenTeile wieder montieren.
12. Die Kugelaufnahme “8” und Steckdosenhalteplatte “9” mit Schrauben M12x110(10,9), Unterlegscheiben und selbstsichernden Muttern an den Löchern “F” montieren.
13. Die Anhängevorrichtung ausrichten und alle Schrauben mit folgenden Drehmomenten anziehen:
    M8 - 23Nm
    M10 - 46Nm
    M12 - 79Nm
    M12(10,9) -100Nm
    Nach ca. 1000 km die Bolzenverbindungen, wie angegeben, nachziehen.
14. Für einen Mangel am Produkt, der durch den Fahrzeughalter oder eine andere Person aufgrund unsachgemäßer Benutzung verursacht wurde, übernimmt ACPS Automotive keine Haftung. (art. 185 lid 2 N.B.W.)

027873 DESCRIPTION DU MONTAGE

1. Séparer les différents éléments d'attelage. Enlever le mastic de protection autour des points de fixation.
2. Enlever le tapis de coffre, le fond de coffre synthétique et le compartment synthétique. Démonter la plaque de protection du panneau arrière.
3. Enlever le cric de la côté droite. Démonter les garnitures du côtés. ATTENTION: démonter la connection supplémentaire de la batterie en enlevent le cache interieur du panneau de gauche.
   Enlever les caoutchoucs de la suspensions d'échappement.
4. Enlever, à gauche et à droite, le mastic de protection au niveau des contremarques visibles dans le fond de coffre.
5. Percer, à gauche et à droite, les 4 contremarques qui sont en ligne et correspondent à la plaque intérieur "1", au ø5 et après au ø21.
6. Monter la plaque "1"et les entretoises "2" avec les boulons à têtes bombé M10x110. Placer le tout à gauche et à droite dans les trous percer "A" et "B" .
7. Monter la plaque "3" au niveau des trous "A" à l'aide des rondelles plates M10, des rondelles grower et des écrous.
   Monter la plaque "4" et la plaque "5" au niveau des trous "B" à l'aide des rondelles plates M10, des rondelles grower et des écrous.
8. Monter la traverse "6" au niveau des trous "C" et "D" à l'aide des boulons M12x35, des rondelles grower et des écrous.
9. Monter la bride "7" avec l'anneau remorquage au niveau des trous "E", à l'aide des boulons M8x25, des rondelles grower et des écrous.
10. Enlever au le côté intérieur de la garniture du côté les 2 rebords si les rebords touchent la plaque intérieur "1".
11. Remonter les pièces enlevées au point 2 et 3.
12. Monter le support de boule "8" et le support de prise "9" au niveau des trous "F", à l'aide des boulons M12x110(10,9), des rondelles plates et des écrous freins.
13. Fixer l'attelage. Bloquer l'ensemble de la boulonnerie aux couples de serrage suivants:
    M8 - 23Nm
    M10 - 46Nm
    M12 - 79Nm
    M12(10,9) -100Nm
    Il est conseillé de vérifier le serrage de toute la boulonnerie aprés 1000 Km de traction.
14. ACPS Automotive décline toute responsabilité concernant des défauts éventuels de cet attelage qui seraient causés par une mauvaise utilisation. Seul l'utilisateur est responsable.

027873 INSTRUCCIONES DE MONTAJE

1. Sacar las piezas y el material de sujección incluidos en el gancho de remolque. Si procede, retirar el pegamento existente en los puntos de sujección.
2. Retirar la alfombra del piso, el piso sintético y la caja sintética. Desmontar la placa protectora del panel trasero.
3. Retirar el gato del panel lateral derecho.
   Desmontar los paneles laterales. ATENCIÓN: Desmontar la conexión de batería adicional del panel lateral izquierdo retirando los elementos interiores.
   Desmontar las gomas de suspensión.
4. Quitar el pegamento a la izquierda y derecha junto a las puntas de punzón visibles en el piso del maletero.
5. Taladrar a la izquierda y derecha las 4 puntas de punzón, que se encuentran en una misma línea y coinciden con la chapa interior "1" con una broca de ø5 y después con una broca de ø21.
6. Montar la chapa "1" y tubos distanciadores "2" junto con los pernos roscados M10x110. Colocar el conjunto a la izquierda y derecha de los orificios taladrados "A" y "B".
7. Montar la placa "3" en los orificios "A" por medio de arandelas M10, aros elásticos y tuercas.
   Montar las placas "4" y "5" en los orificios "B" por medio de arandelas M10, aros elásticos y tuercas.
8. Montar en el gancho inferior "6" en los orificios "C" y "D" por medio de pernos M12x35, aros elásticos y tuercas.
9. Montar la abrazadera "7" y la argolla de remolque en los orificios "E" por medio de pernos M8x25, aros elásticos y tuercas.
10. Retirar los 2 bordes del lado interior de los paneles laterales si estos tocan la chapa interior "1".
11. Volver a colocar las piezas retiradas en los puntos 2 y 3.
12. Montar la bola "8" y la placa del enchufe "9" en los orificios "F" con los pernos M12x110 (10,9), arandelas y contratuercas.
13. Fijar el gancho de remolque. Atenerse aquí a los siguientes pares de apriete:
    M8 - 23Nm
    M10 - 46Nm
    M12 - 79Nm
    M12(10,9) -100Nm
    Cada 1000 km de uso es necesario comprobar las conexiones del perno (según los pares de apriete dados).
14. ACPS Automotive no asume responsabilidad de ningún tipo por defectos en el producto causados por o debidos a un uso imprudente, tanto por parte del usuario como de cualquier persona bajo su responsabilidad (art. 185, párrafo 2 N.B.W. (Código Civil Holandés)).

027873 MONTERINGSVEILEDNING

1. Fjern vedlagte deler og festemateriell fra tilhengerfestet. Fjern eventuelt kitt som måtte befinne seg på festepunktene.
2 Fjern gulvmatten, kunststoff gulvet og kunststoff bøtten. Demonter Beskyttelsesplaten fra bakveggen.
3. Fjern jekken fra høyre sidepanel. Demonter sidepanelene. MERK: demonter den ekstra batteriforbindelsen i det venstre sidepanelet ved å ta ut innmaten. Løsne opphenget til eksosrøret.
4. Fjern kitten på venstre og høyre side ved de synlige senterpunktene på bunnen av bagasjerommet.
5. Borr de 4 senterpunktene på høyre og venstre side som ligger i linje med og overensstemmer med innerplate ”1” med borr ø5 og deretter med borr ø21.
6. Monter plate “1” og avstandsrør ”2” sammen med låsebolter M10x110. Plasser det hele på venstre og høyre side i de borrede hullene “A” og “B”.
7. Monter plate “3” ved hullene A” med låseskiver M10, sprengskiver og muttere. Monter plate ”4” sammen met plate ”5” ved hullene ”B med låseskiver M10, sprengskiver og muttere.
8. Monter underkrok “6” ved hullene “C” og “D” ved hjelp av bolter M12x35, sprengskiver og muttere.
9. Monter bøyle “7” sammen med slepeøyet ved hullene “E” med bolter M8x25, sprengskiver og muttere.
10. Fjern de 2 oppstående kantene på innsiden av sideveggene dersom disse kommer inntil sideplate ”1”.
11. Sett de under punkt 2 og 3 fjernede delene tilbake på plass.
12. Monter kulehuset “8” og kontaktplate “9” ved hullene ”F” med bolter M12x110 (10,9), låseskiver og sikkerhetsmuttere.
13. Fest tilhengerfestet. Bruk i den forbindelse følgende tilstramningsmomenter:
    M8 - 23Nm
    M10 - 46Nm
    M12 - 79Nm
    M12(10,9) -100Nm
    Det er nødvendig å etterstramme boltforbindelsene etter ca. 1000 km (i henhold til de oppgitte tilstramningsmomentene).
14. ACPS Automotive kan ikke stilles ansvarlig for noen mangel ved produktet som kan forårsakes av skjødesløs eller ukyndig bruk. Ansvaret er brukerens eget (paragraf 185, ledd 2 i den nederlandske sivilrettslige lovboken).

027873 MONTERINGSINSTRUKTION

1. Packa upp monteringssatsen och kontrollera innehållet mot detaljbeskrivning. Om det behövs tag bort underredsmassa runt monteringspunkterna i bagageutrymmet och under bilen.
2. Avlägsna golvmattan, plastgolvet och plasttråget. Demontera skyddsplattan från den bakre panelen.
3. Avlägsna domkraften ur den högra sidopanelen.
   Demontera sidopanelerna. OBS! Demontera den extra batterianslutningen i den vänstra sidopanelen genom att ta ut beklädnaden.
   Lossa avgassystemets gummistöd.
4. Avlägsna kittet till höger och vänster vid de synliga mittpunkterna i botten av bagageutrymmet.
5. Borra med hjälp av borr ø5 och sedan med borr ø21 upp de 4 mittpunkterna som är i linje med, och stämmer överens med den inre plattan “1” på både höger och vänster sida.
6. Montera plattan “1” och distanshylsor “2” tillsammans med låsbultar M10x110. Placera detta längst till höger och vänster i de borrade hålen “A” och “B”.
7. Montera platta “3” vid hålen ”A” med låsbrickor M10, fjäderbrickor och muttrar.
   Montera platta “4” tillsammans med platta ”5” vid hålen ”B” med låsbrickor M10, fjäderbrickor och muttrar.
8. Montera den nedre haken “6” vid hålen “C” och “D” med hjälp av bultar M12x35, fjäderbrickor och muttrar.
9. Montera bygel “7” tillsammans med bogseringsöglan vid hålen “E” med bultar M8x25, fjäderbrickor och muttrar.
10. Avlägsna de två utstickande kanterna från sidopanelernas insida om de tar i den inre plattan “1”.
11. Montera tillbaka de delar som avlägsnats under punkt 3 och 2.
12. Montera kulhuset ”8” och stickkontaktsplattan ”9” vid hålen ”F” med bultar M12x110 (10,9), låsbrickor och låsmuttrar.
13. Montera dragkroken. Spänn med momentnyckel enligt följande:
    M8 - 23Nm
    M10 - 46Nm
    M12 - 79Nm
    M12(10,9) -100Nm
    Det är nödvändigt att dra åt bultarna igen efter ungefär 1000 km körning (enligt angivna momentangivelser).
14. ACPS Automotive kan inte ställas till ansvar för fel på produkten som orsakats av användaren eller genom omdömeslöst bruk av produkten av användaren eller en person som han bär ansvar för (art. 185, paragraf 2 i den nederländska civilrättsbalken).

027873 ISTRUZIONI DI MONTAGGIO

1. Aprire l'imballaggio della struttura di traino e controllare il contenuto a fronte dell'elenco componenti. Se necessario, rimuovere il mastice di protezione intorno ai punti di fissaggio.
2. Togliere il tappeto del bagagliaio, il fondo ed i compartimenti in materiale sintetico. Smontare la piastra di protezione del pannello posteriore.
3. Togliere il cric dal fianco destro. Smontare le guarnizioni laterali. ATTENZIONE: smontare la connessione supplementare della batteria togliendo l'attacco interno dal pannello di sinistra. Togliere gli elastici di sospensione del tubo di scarico.
4. Togliere, a sinistra e destra, il mastice di protezione all'altezza dei contrassegni visibili nel fondo del bagagliaio.
5. Forare, a sinistra e destra, i contrassegni che sono in linea e corrispondenti alla piastra interna "1", a diametro 5 e poi 21.
6. Montare la piastra "1" ed i distanzieri "2" con i bulloni a testa bombata M10x110. Posizionare il tutto a sinistra e destra nei fori "A" e "B"
7. Montare la piastra "3" nei fori "A" con rondelle piane M10, rondelle elastiche e dadi. Montare le piastre "4" e "5" nei fori "B" con rondelle piatte M10, rondelle elastiche e dadi.
8. Montare la traversa "6" nei fori "C" e "D" con bulloni M12x35, rondelle elastiche e dadi.
9. Montare il cavallotto "7" con l'anello di traino nei fori "E" con bulloni M8x25, rondelle elastiche e dadi.
10. Sul lato interno della guarnizione laterale togliere i due bordi se gli stessi toccano la piastra "1".
11. Rimontare tutti i pezzi precedentemente smontati nei punti 2 e 3.
12. Montare il supporto della sfera "8" ed il supporto della presa "9" nei fori "F" con bulloni M12x110 (10.9), rondelle piane e dadi autobloccanti.
13. Fissare il dispositivo di traino. Bloccare l'insieme della bulloneria alle seguenti coppie di serraggio:
    M8 - 23Nm M10 - 46Nm M12 - 79 Nm M12 (10.9) - 100Nm
    Si consiglia di verificare il serraggio di tutta la bulloneria dopo 1000 Km. di traino.
14. La ACPS Automotive declina ogni responsabilitŕ per errato o imperfetto montaggio del dispositivo di traino, come pure per uso errato o improprio dello stesso.

027873 NÁVOD K MONTÁŽI

1. Podle přiloženého seznamu zkontrolovat jednotlivé součásti tažného zařízení.
   Pokud je to nezbytné, odstranit ze styčných bodů v zavazadlovém prostoru ochranný prostředek.
2. Ostraňte podlahový kryt, umělohmotnou podlahu a krabičku z umělé hmoty. Odmontujte krycí desku ze zadní stěny.
3. Odstraňte zvedák ze stěny na pravé straně. Odmontujte boční stěny.
   UPOZORNĚNÍ: odmontujte náhradní spojení pro akumulátor z boční stěny na levé straně pohybem vnitřní části. Uvolněte pryžové věšáky výfuku.
4. Odstraňte podvozkový kryt na levé i na pravé straně u vyhloubeních, které vidíte na spodní straně zavazadlového prostoru.
5. Všechny 4 vyhloubení na levé i na pravé straně převrtejte nejdřív na velikost vrtu o průměru 5, potom na velikost vrtu o průměru 21. Tato vyhloubení leží na jedné čáře s vnitřním plechem číslo "1".
6. Namontujte plech číslo "1" a dilatační konzoly číslo „2" pomocí šroubů o rozměru M10x110. Všechny ostatní dejte, jak na levé tak i na pravé straně, k vrtům s označením „A" a „B".
7. Namontujte plech číslo „3" k bodům s označením „A" spolu s plochými podložkovými kroužky o rozměru M10, podložkami listové pružiny a šroubovými maticemi.
   Namontujte plech číslo „4" a plech číslo „5" k bodům s označením „B" spolu s plochými podložkovými kroužky o rozměru M10, podložkami listové pružiny a šroubovými maticemi.
8. Namontujte příčnou tyč číslo „6" k bodům s označením „C" a „D" použitím šroubů o rozměru M12x35, spolu s podložkami listové pružiny a šroubovými maticemi.
9. Namontujte upínací sponu číslo „7" spolu s tažným očkem k bodům s označením „E" použitím šroubů o rozměru M8x25, spolu s podložkami listové pružiny a šroubovými maticemi.
10. V případě, že se hrany na vnitřní straně bočních stěn dotýkají vnitřního plechu číslo „1", zdvíhající se hrany je třeba odstranit.
11. Dejte zpět všechny součástky odstraněné v bodech číslo 2 a 3.
12. Namontujte držadlo tažné koule číslo „8" a plech pro zástrčky číslo „9" k bodům s označením „F" použitím šroubů o rozměru M12x110 (10,9), spolu s plochými podložkovými kroužky a šroubovými maticemi.
13. Připevněte tažnou tyč použitím momentového klíče. Utáhněte všechny šrouby podle následujících kroutících momentů:
    M8 - 23 Nm M10 - 46 Nm M12 - 79 Nm M12(10,9) -100 Nm
    Přibližně po 1.000 km znovu utáhněte všechny šrouby a šroubové matice podle předepsaných kroutících momentů.
14. Firma ACPS Automotive nenese zodpovědnost za jakoukoliv závadu na výrobku způsobenou nesprávným zacházením ze strany uživatele nebo další zodpovědné osoby.

027873 FITTING INSTRUCTIONS

1. Unpack the towing bracket and check its contents against the parts list. If necessary, remove the underseal from around the fitting points of the luggage compartment/frame members.
2. Remove the floormat, the synthetic floor and the synthetic box. Dismount the coverplate from the rear panel.
3. Remove the lifting jack from the right side panel. Dismount the side panels. ATTENTION: dismount the extra battery connection in the left side panel by moving the internal part. Loosen the exhaust suspension rubbers.
4. Remove, on the LH and RH side, underseal at the visible little dints on the bottom of the trunk.
5. Drill on the LH and RH side the 4 little dints, which are in a line and correspond with inside plate "1", to ø5 and next to dia 21.
6. Mount plate "1" and distance tubes "2" with carriage bolts M10x110. Place all further at the LH and RH side in the drilled holes "A" and "B".
7. Mount plate "3" at the holes "A" using plain washers M10, spring washers and nuts.
   Mount plate "4" and plate "5" at the holes "B" using plain washers M10, spring washers and nuts.
8. Mount crossbar "6" at the holes ""C" and "D" using M12x35 bolts, spring washers and nuts.
9. Mount clamp "7" with the towing eye at the holes ""E" using M8x25, spring washers and nuts.
10. If the two raised edges at the inside of the side panels touch inside plate "1", the raised edges have to be removed.
11. Replace the removed parts at point 2 and 3 .
12. Mount ball support "8" and socketplate "9" at the holes "F" using M12x110(10,9) bolts, plain washers and nuts.
13. Secure the towbar using a torque-wrench. Torque the bolts as follows:
    M8 - 23Nm
    M10 - 46Nm
    M12 - 79Nm
    M12(10,9) -100Nm
    After about 1000 km use, re-tighten the bolts and nuts to the specified torque.
14. ACPS Automotive cannot be held responsible for any defects in the product caused by fault or by any injudicious use whatever of the user or a person he is liable for. (sect. 185, art. 2 N.B.W.)

027873 ASENNUSOHJEET

1. Pura vetokoukkupakkaus ja tarkista listasta, että kaikki asennuksessa tarvittavat osat löytyvät. Jos tarpeellista poista alustansuojaus kiinnityskohdista.
2. Poista lattiamatto, muovilattia ja muoviallas. Irrota takakilven suojalevy.
3. Poista tunkki oikeasta sivupaneelista.
   Irrota sivupaneelit. HUOM: Irrota ylimääräinen akkukaapeli vasemmasta sivupaneelista ottamalla sisäosa sieltä pois. Irrota pakoputken kumit.
4. Poista kitti vasemmalta ja oikealta, näkyvissä olevien keskipisteiden kohdalta tavarasäiliön pohjalta.
5. Poraa vasemmalla ja oikealla 4 keskipistettä, jotka ovat yhtäläiset sisälevyn "1" kanssa, ensin poralla ø5 ja senjälkeen poralla ø21.
6. Asenna levy "1" ja välikeputket "2" yhteen neliölukkoisilla kohokantaruuveilla M10x110.
   Sijoita tämä kokonai suus vasemmalla ja oikealla porattuihin reikiin "A" ja "B".
7. Asenna levy "3" reikiin "A" tiivistysrenkailla M10, jousirenkailla ja muttereilla.
   Asenna levy "4" levyn "5" kanssa reikiin "B" tiivistysrenkailla M10, jousirenkailla ja muttereilla.
8. Asenna alakoukku "6" reikiin "C" ja "D" pulteilla M12x35, jousirenkailla ja muttereilla.
9. Asenna kiinnitin "7" ja hinauskiinnike reikiin "E" pulteilla M8x25, jousirenkailla ja muttereilla.
10. Poista sivupaneelien sisäpuolelta 2 nousevaa reunaa, jos ne koskettavat sisälevyä "1".
11. Pane takaisin paikoilleen kohdissa 2 ja 3 poistetut osat.
12. Asenna kuulalaakerin kehys "8" ja pistorasialevy"9" reikiin "F" pulteilla M12x110 (10,9), tiivistysrenkailla javastamuttereilla.
13. Kiristä seuraaviin momentteihin:
    M8 - 23Nm
    M10 - 46Nm
    M12 - 79Nm
    M12(10,9) -100Nm
    Tuhannen kilometrin jälkeen kiristys tarkistettava.
14. ACPS Automotive ei voida pitää vastuullisena aine- tai henkilövahingoista, jotka johtuvat väärästä asennuksesta tai väärästä käytöstä (artikla 185 kohta 2 NBW).

027873 MONTAGEVEJLEDNING

1. Fjern de dele og monteringsmaterialer, der sidder på trækkrogen. Eventuelt kit på fastgørelsespunkterne fjernes.
2. Fjern gulvmåtten, kunststofgulvet og kunststofkarrosseriet. Afmonter bagpanelets beskyttelsesplade.
3. Fjern donkraften fra det højre sidepanel.
   Afmonter sidepanelerne. OBS: Afmonter den ekstra batteriforbindelse i det venstre sidepanel ved at tage inderstykket ud. Løsn udstødningens gummiophæng.
4. Fjern kittet til venstre og højre ved de synlige hulninger på bunden i bagagerummet.
5. Bor til venstre og højre de 4 centerpunkter, som ligger på linje og er i overensstemmelse med inderplade "1", vha. bor ø5 og efterfølgende vha. bor ø21.
6. Monter plade "1" og afstandsbøsninger "2" sammen med sikringsbolte M10x110.
   Placer denne helhed til venstre og højre i de borede huller "A" og "B".
7. Monter plade "3" ved hullerne A" vha. planskiver M10, fjederskiver og møtrikker.
   Monter plade "4" sammen med plade "5" ved hullerne "B" vha. planskiver M10, fjederskiver og møtrikker.
8. Monter tværvangen "6" ved hullerne "C" og "D" vha. bolte M12x35, fjederskiver og møtrikker.
9. Monter bøjlen "7" sammen med slæbeøjet ved hullerne "E" vha. M8x25, fjederskiver og møtrikker.
10. Fjern på indersiden af sidepanelerne de 2 opretstående kanter, hvis de rører inderplade "1".
11. Genanbring de under punkt 2 og 3 afmonterede dele.
12. Monter kuglehuset "8" og stikdåseplade "9" ved hullerne "F" vha. bolte M12x110 (10,9), planskiver og sikringsmøtrikker.
13. Fastgør trækkrogen. Følgende momenter skal iagttages:
    M8 - 23Nm
    M10 - 46Nm
    M12 - 79Nm
    M12(10,9) -100Nm
    Det er nødvendigt at efterspænde møtrikkerne efter ca. 1000 km.
14. ACPS Automotive kan ikke gøres ansvarlig for mangler ved produktet, der er opstået som følge af skyld eller ukyndig anvendelse af brugeren eller en person, som han er ansvarlig for (§ 185, stk. 2 N.B.W. (hollandsk privatret)).

027873 INSTRUKCJA MONTAŻU

1. Należy rozpakować statyw holowniczy i sprawdzić jego zawartość, porównując ze spisem części. W razie potrzeby należy usunąć osłonę podwozia w okolicy punktów umocowania osłony bagażnika/ podwozia.
2. Należy usunąć wykładzinę podłogową, plastikową podłogę i plastikowe pudło. Należy zdemontować płytę pokrywającą tylną ściankę.
3. Należy usunąć podnośnik z prawej strony. Należy zdemontować ścianki boczne.
   UWAGA: z lewej ścianki bocznej należy zdemontować uzupełniające połączenie akumulatora poruszając częścią wewnętrzną. Należy poluzować gumowe wsporniki rury wydechowej.
4. Należy usunąć pokrywę ochronną podwozia przy drobnych wgięciach widocznych na spodzie bagażnika.
5. Należy wykonać 4 otwory, najpierw o średnicy 5mm a następnie o średnicy 21mm poprzez przewiercenie 4 małych wgięć w jednej linii z lewej i prawej strony, odpowiadających płycie wewnętrznej „1".
6. Należy zamontować płytę „1" oraz rurki dystansowe „2" za pomocą śrub nośnych M10x110 do wywierconych z lewej i prawej strony otworów „A" i „B".
7. Należy zamontować płytkę „3" do otworów „A" za pomocą płaskich podkładek M10, podkładek sprężystych oraz nakrętek.
   Należy zamontować płytkę „4" i „5" do otworów „B" za pomocą płaskich podkładek M10, podkładek sprężystych i nakrętek.
8. Należy zamontować drążek poprzeczny „6" do otworów „C" i „D" za pomocą śrub M12x35, podkładek sprężystych i nakrętek.
9. Należy zamontować klamrę zaciskową „7" z pierścieniem holowniczym do otworów „E" za pomocą śrub M8x25, podkładek sprężystych i nakrętek.
10. Jeśli obie podwyższone krawędzie po wewnętrznej stronie ścianek bocznych stykają się z płytą wewnętrzną „1", to należy je usunąć.
11. Należy z powrotem zamontować części wymienione w punkcie 2 i 3.
12. Należy zamontować nasadę zaczepu kulistego „8" i płytę z gniazdem wtykowym „9" do otworów „F" za pomocą śrub M12x110 (10,9), płaskich podkładek i nakrętek.
13. Drążek holowniczy należy zamocować za pomocą klucza dynamometrycznego. Należy dokręcić wszystkie śruby stosując momenty:
    M8 - 23 Nm M10 - 46 Nm M12 - 79 Nm M12(10,9) - 100 Nm
    Po przejechaniu około 1000 km należy ponownie dokręcić śruby i nakrętki odpowiednim momentem.
14. ACPS Automotive nie bierze na siebie odpowiedzialności za uszkodzenia powstałe w wyniku nieodpowiedniego użytkowania przez użytkownika lub osoby podlegającej pod użytkownika (art.185 lid N.B.W.)

Nevíte si rady? Potřebujete poradit?

Náš zakaznický servis je vám k dispozici

+420 491 421 021

svc@svcgroup.cz

TAŽNÁ ZAŘÍZENÍ ®
SVC s.r.o.
GROUP
ORIGINAL

Opravdový specialista a Certifikovaný výrobce tažných zařízení s největším sortimentem v ČR. Rodinná firma s více jak 30letou ověřenou tradicí výroby, prodeje a montáže.

www.svcgroup.cz