Montagehandleiding Fitting instruction Montageanleitung Description de montage Instrucciones de montaje Montagevejledning Monteringsveiledning Monteringshandledning Asennusohje Istruzioni di montaggio Návod k montáži	CHRYSLER Voyager CHRYSLER Grand Voyager sauf modèle 7 places except 7 seater model 05/2001 →	EC 94/20				D waarde value Wert valeur	NL D GB N F E DK S	
	DODGE Ram Van 05/2001 →	e4 00- 2070	2700 kg	1600 kg	80 kg	9,90 kN	(c) BOSAL 06/03/2008	Issue 03
	TYPE 027671							

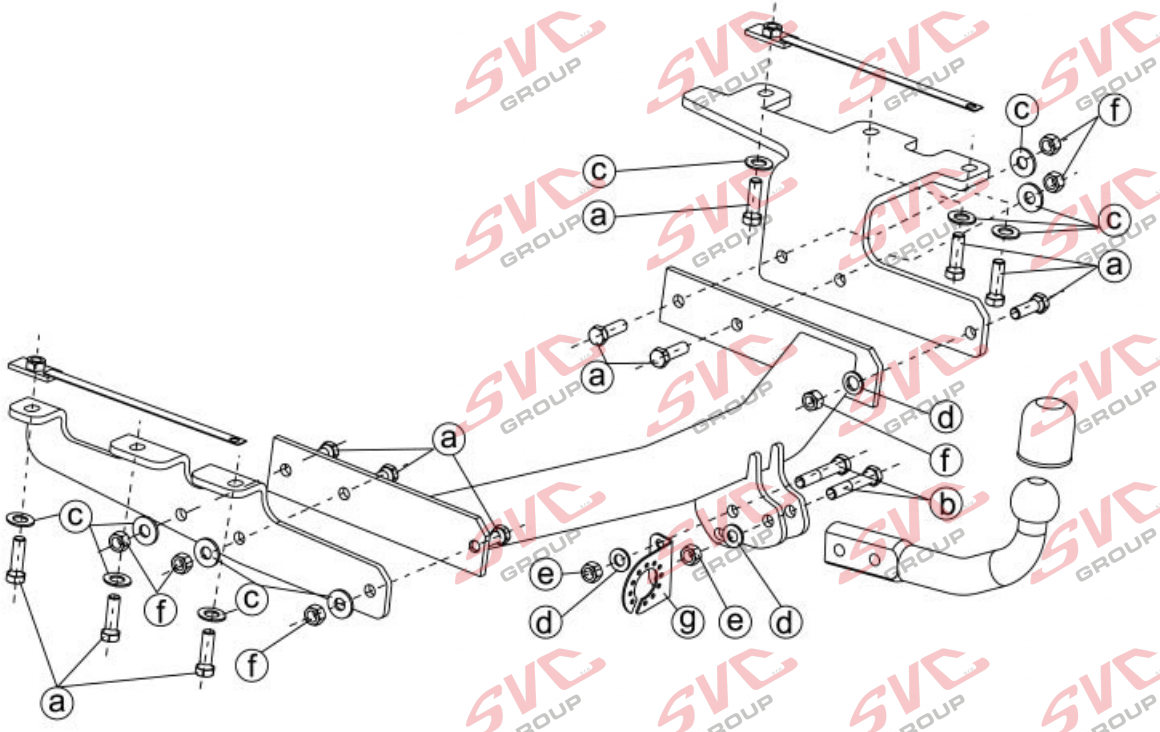

Raadpleeg uw dealer voor de max. massa die uw wagen mag trekken.

Die maximale Anhängelast ihres Fahrzeuges können Sie im Fahrzeugschein oder im Benutzerhandbuch nachlesen.

For the max. trailer weight of your car please refer to the owner's manual or your car homologation documents.

Pour connaître le poids maxi remorquable pour votre voiture consulter la notice d'utilisation de votre voiture ou la carte grise.

Consulte a su distribuidor sobre el peso máximo que puede remolcar su vehículo.

Deres forhandler vil kunne oplyse Dem om den højst tilladte vægt efter Deres køretøj.

Ta kontakt med forhandleren angående den maksimale vekt som bilen kan trekke

Radgör med din aterförsaljare för maximala dragvikt.

Meegeleverde onderdelen	Piezas incluidas
Mitgelieferte Befestigungsteile	Medfølgende komponenter
Provided parts	Vedlagt festemateriell
Materiel de fixation joint	Medföljande komponenter

ⓐ 12 x HM 12 x 40 CL 8.8
ⓑ 2 x HM 12 x 70 CL 10.9
ⓒ 11 x CL 12 x 30 x 3,2
ⓓ 3 x Z 12
ⓔ 2 x Hewistop M12 CL 10
ⓕ 6 x HM 12 CL 8
ⓖ 1x

bosal

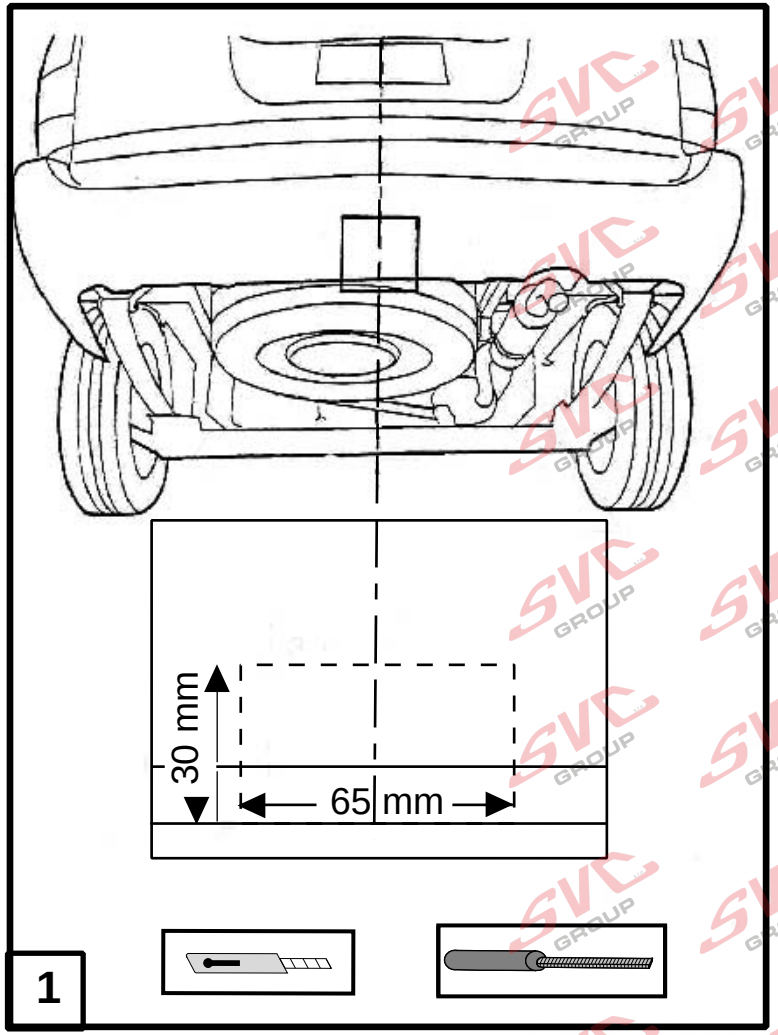

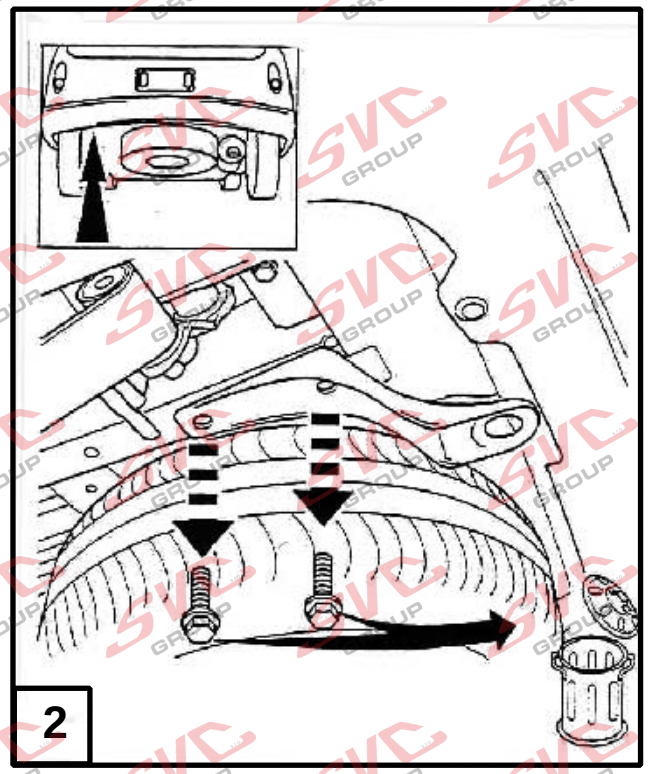

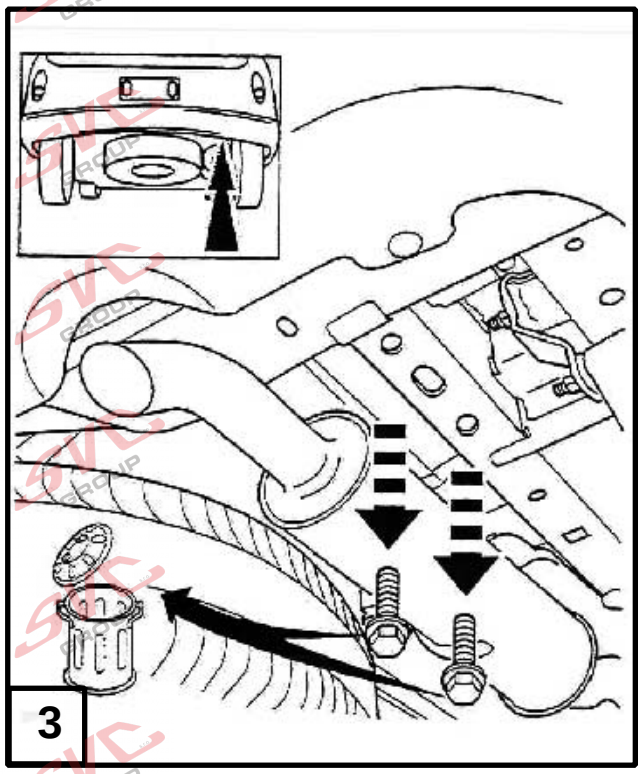

bosal

TYPE : 027671	2/4

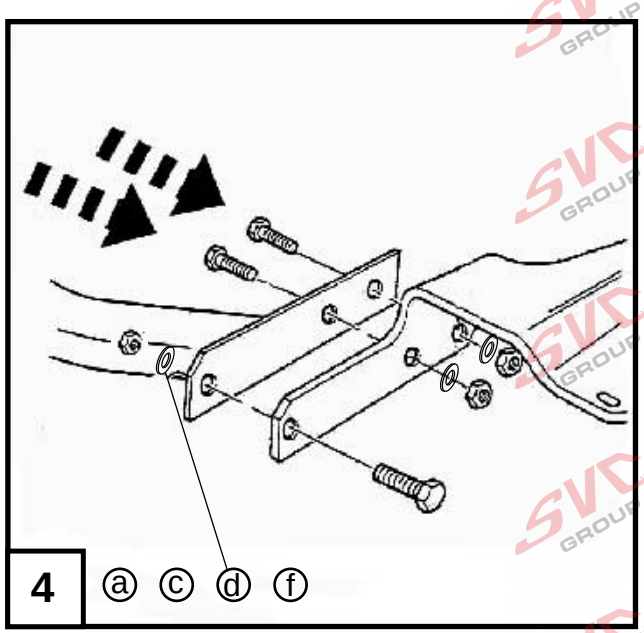

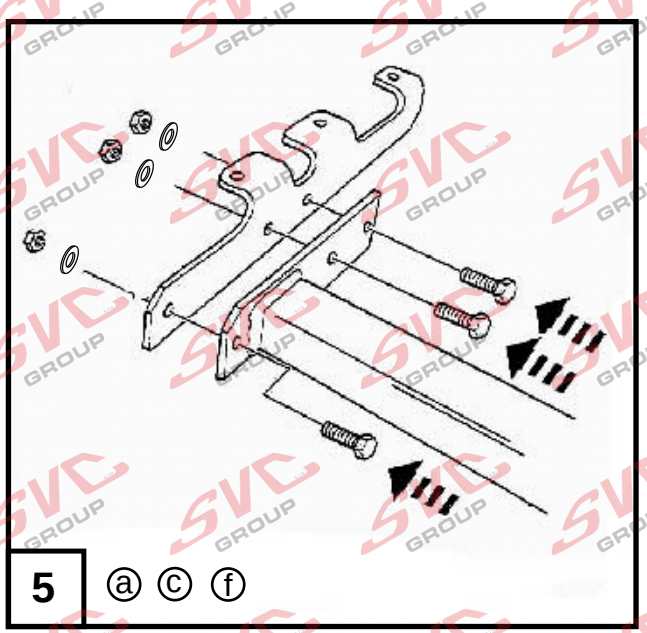

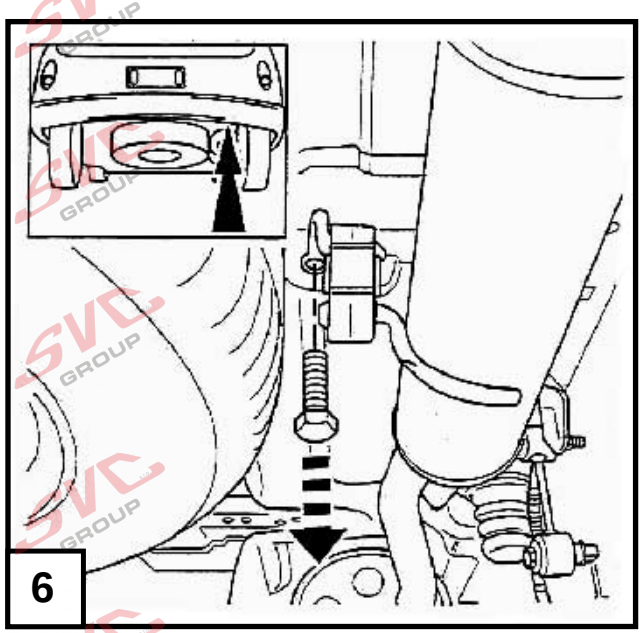

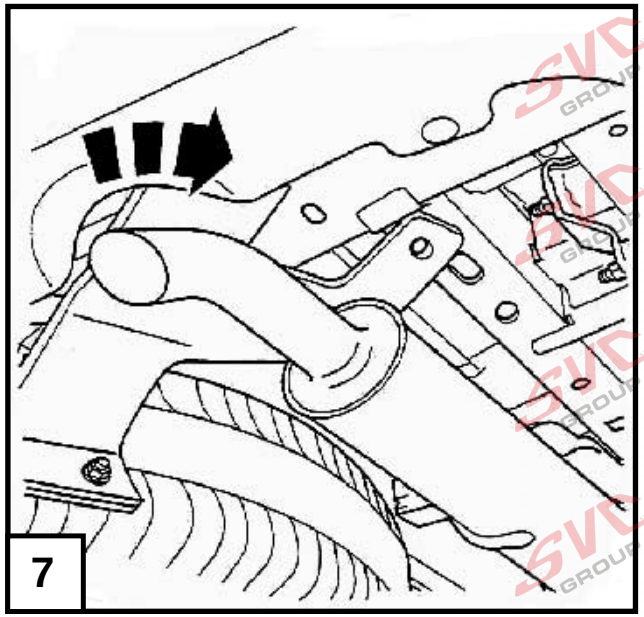

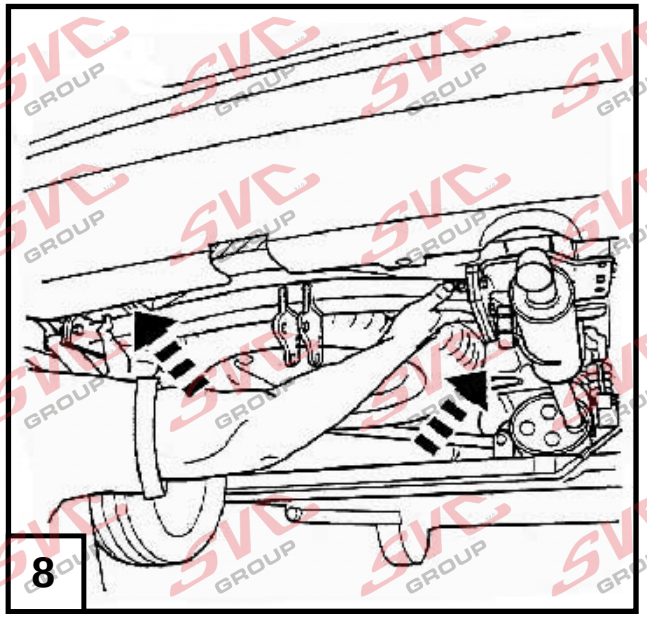

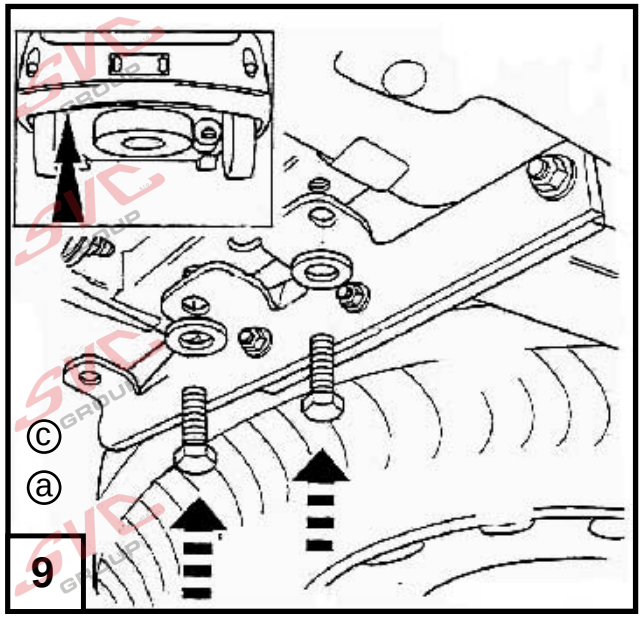

bosal

TYPE : 027671	3/4

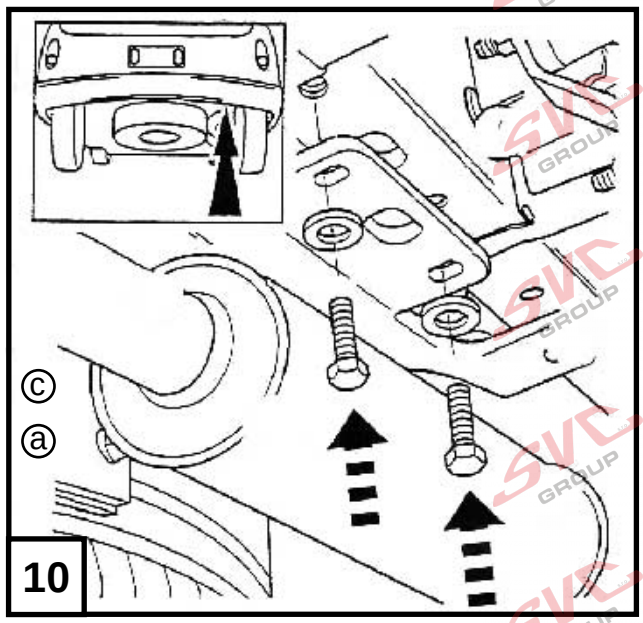

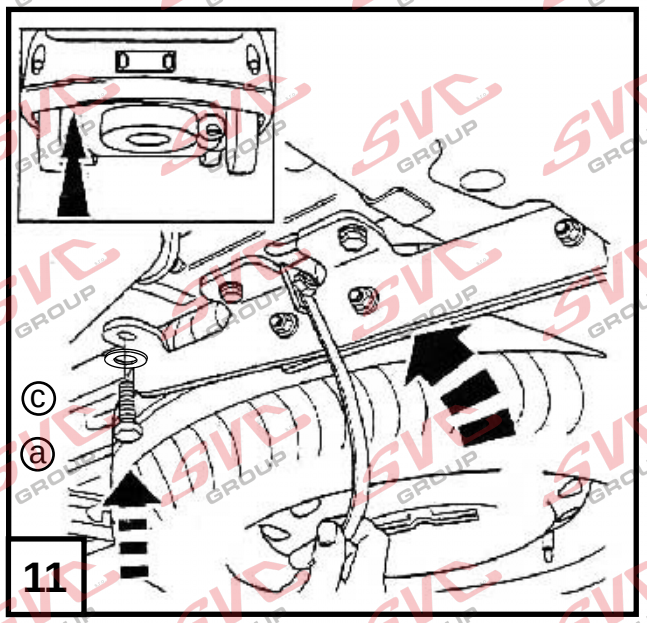

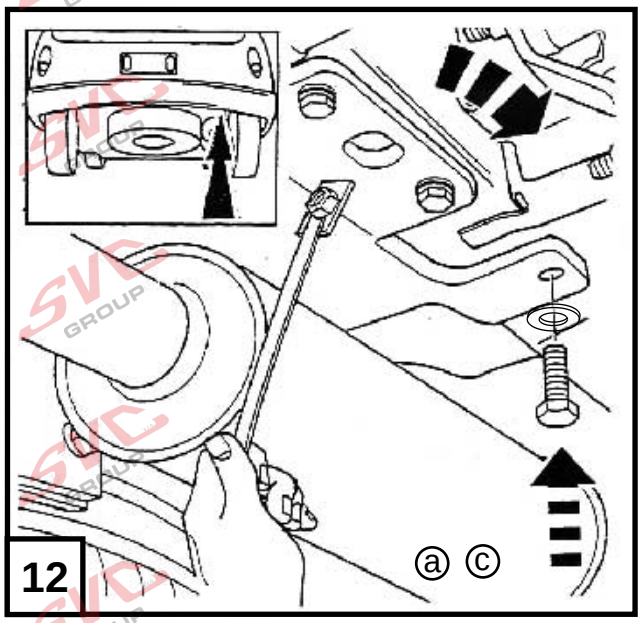

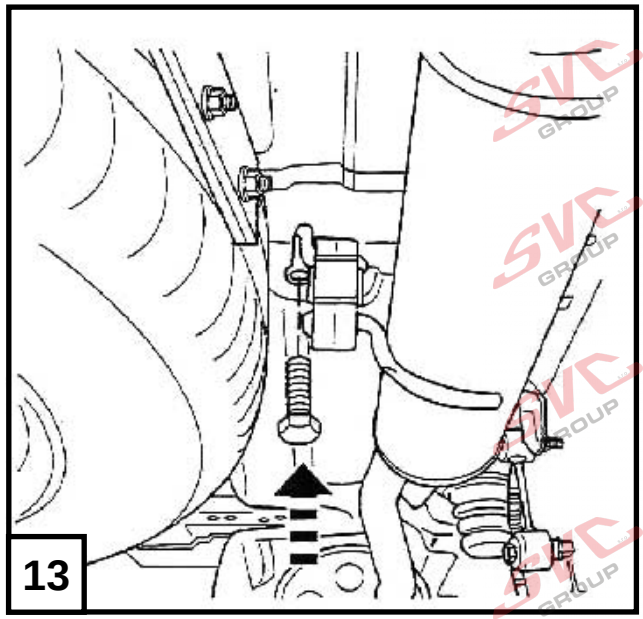

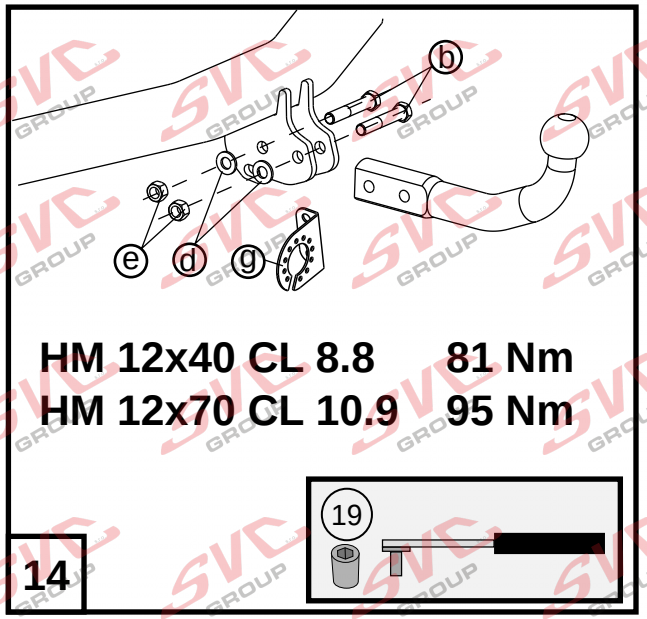

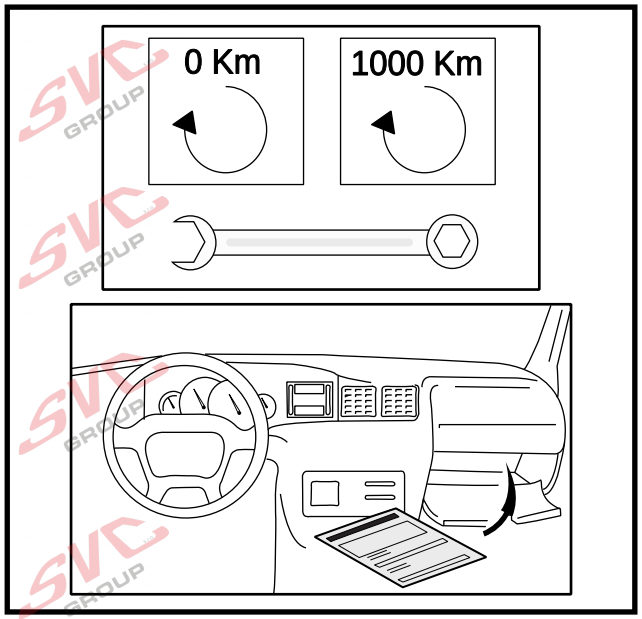

bosal

TYPE : 027671	4/4