Montážní návod

(Montážny návod, Fitting instruction, Montageanleitumg, Instruzioni di montaggio, Monteringshandledning, Asennusohje, Instruction de montage, Montegehandleiding, Инструкция по установке)

Tažné zařízení

Mazda 3 Sedan 2009->07/2013

Ťažné zariadenie
Towbars
Trekhaak
Anhängerkupplung de
Dispositif d'attelage
Equipo de remolque
Sprzęt holowniczy
Hinauslaitteet
Буксирное оборудование

výrobce / dodavatel

SVC Group s.r.o.

Odkaz na produkt:
https://www.svcgroup.cz/tazne-zarizeni-srouby-pevny-skoda-rapid-monte-carlo-10-2012-2018-p7283-v960

www.svcgroup.cz

Montagehandleiding Fitting instruction Montageanleitung Description de montage Instrucciones de montaje Montagevejledning Monteringsvejledning Monteringshandledning Asennusohje Istruzioni di montaggio Návod k montáži Szerelési utasítás Порядок установки	**Mazda 3 Lim.** **2009 ®** TYPE: 037-014 Ball code: 99-4090-3650	EC 94/20 e7 00-0224	2010 kg	1800 kg	75 kg	D Waarde Value Wert Valer Érték 9,31 kN	NL D GB N SF I F E DK S CZ H RU PL © BOSAL BAF31 issue:20.07.2009

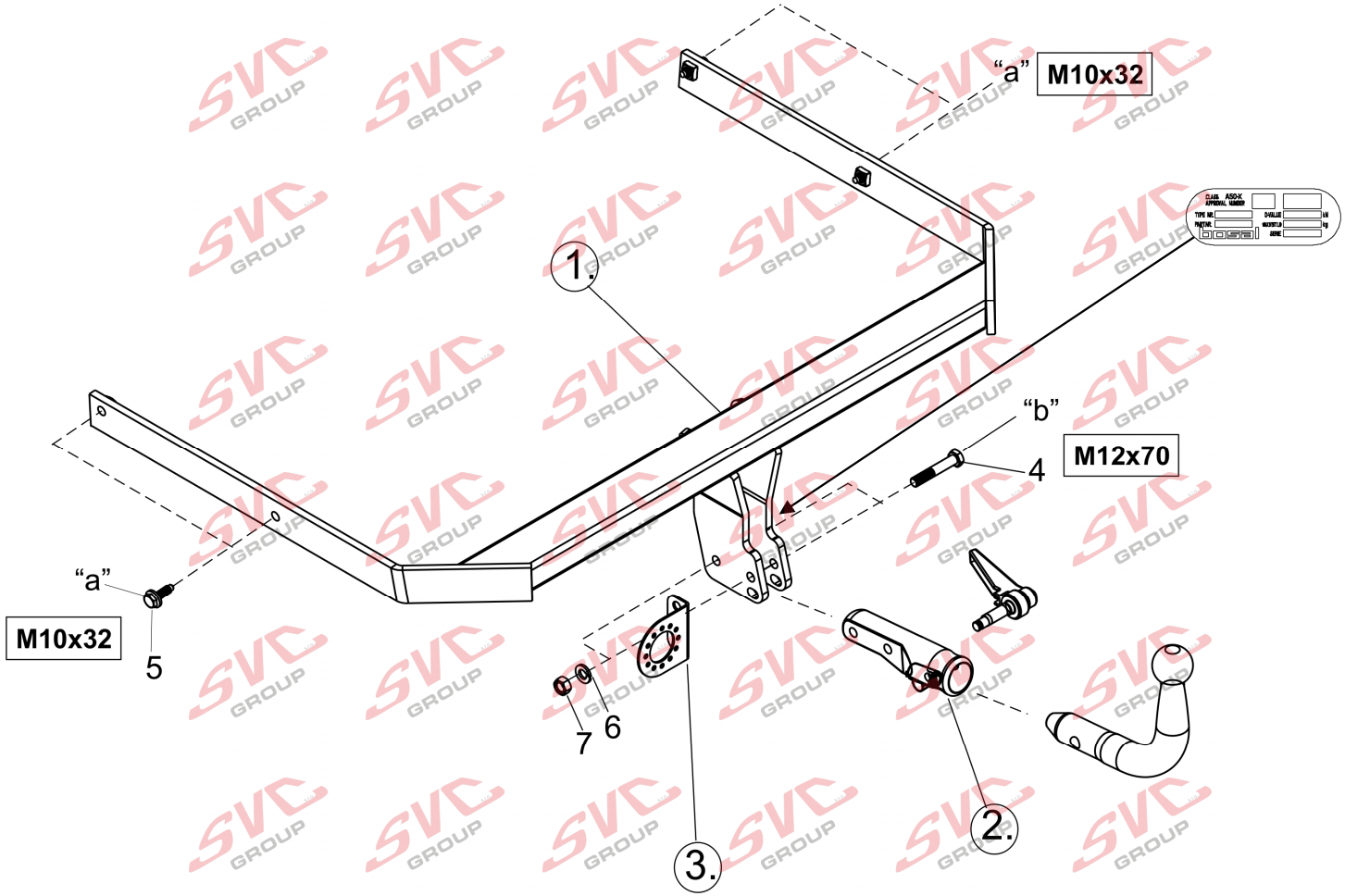

bosal

- Raadpleeg uw dealer voor de max. massa die uw wagen mag trekken.
- Die maximale Anhängelast ihres Fahrzeuges können Sie im Fahrzeugschein oder im Benutzerhandbuch nachlesen.
- For the max. trailer weight of your car please refer to the owner's manual or your car homologation documents.
- Pour connaître le poids maxi remarquable pour votre voiture consulter la notice d'utilisation de votre voiture ou la carte grise.
- Consulte a su distribuidor sobre el peso máximo que puede remolcar su vehículo.
- Deres forhandler vil kunne oplyse Dem om den højst tilladte vægt efter Deres køretøj.
- Ta kontakt med forhandleren angående den maksimale vekt som bilen kan trekke.
- Se handboken eller registreringsbevis för max släpvagnsvikt för din bil.
- Tarkista suurin sallittu vetopaino ajoneuvon ohjekirjasta tai rekisteriotteesta.
- Per conoscere il peso massimo rimorchiabile dalla propria autovettura, fare riferimento al manuale d'istruzione od ai documenti di omologazione della vettura stessa.
- Maximální přípustná hmotnost přívěsu pro Vaše vozidlo je uvedena v technickém průkazu nebo v uživatelské příručce.
- A maximális vontatható tömegegről győződjön meg a gépkocsi kezelési könyvéből, vagy a gépkocsi típusbizonyítványából.
- Максимальную массу прицепа просим проверять в заводской книжке или по в типовом сертификате автомобиля.

Meegeleverde onderdelen	Piezas incluidas	Mukana tulevat osat
Mitgelieferte Befestigungsteile	Medfølgende komponenter	Componenti forniti a corredo
Provided parts	Vedlagt festemateriell	Dodané upevňovací díly
Materiel de fixation joint	Medföljande komponenter	Tartozékjegyzék
Список комплектующих		

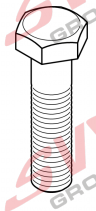

4. 2x M12x70 (RM)

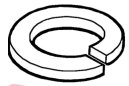

6. 2x M12

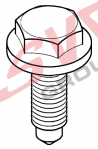

5. 4x M10x32

7. 2x M12

bosal

(CZ) 037-014 Návod k montáži:

1. Podle přiloženého seznamu zkontrolovat jednotlivé součásti tažného zařízení. Pokud je to nezbytné, odstranit ze styčných bodů v zavazadlovém prostoru ochranný prostředek.
2. Odmontujte spodní kryt z umělé hmoty.
3. Odmontujte zadní světla, nárazník a nárazníkovou výztuž (tu už v budoucnu nebudete potřebovat).
4. Nalakujte místo nosníku nárazníkové výztuže.
5. Boční strany tažného háku **(1)** vsuňte do výběžků podvozku, a potom je volně připevněte v bodech s označením **„a”**, pomocí přiložených spojovacích součástí, na základě výkresu.
6. Tažné zařízení nastavte do středové polohy a fixně dotáhněte všechny šrouby:
   M10 (10.9) 68 Nm
7. Vodiče nárazníkového osvětlení připevněte pomocí vázacích prvků k tělesu tažného zařízení a nárazník namontujte zpět.
8. Vyřežte krycí desky z umělé hmoty, podle přiloženého nákresu **1.**
9. Namontujte zpět všechny součástky, které byly během montáže odstraněny (s výjimkou nárazníkové výztuže).
10. Namontujte ecofit a plech pro zásuvky na korpus tažného háku.
11. Fixně dotáhněte všechny šrouby:
    M12 (8.8) 79 Nm
12. Namontujte tažnou kouli do krytu Ecofit**.(2)**
13. Po ujetí zhruba 1000 km dotáhnout všechny šrouby a matice na výše uvedené hodnoty točivého momentu.
14. Firma Bosal nenese zodpovědnost za jakoukoliv závadu na výrobku způsobenou nesprávným zacházením na straně uživatele nebo osoby za kterou je zodpovědný.
15. Montáž tažného zařízení smí být vykonané jen v odborné dílně.

Formule ke zjištění D-hodnoty :

$$\frac{\text{zatížení přívěsem [kg] x celková váha vozidla [kg]}}{\text{zatížení přívěsem [kg] + celková váha vozidla [kg]}} \times \frac{9{,}81}{1000} = D\ [kN]$$

(D) 037-014 Anbauanweisung:

1. Die Anhängevorrichtung auspacken und die Befestigungsteile auf Vollständigkeit überprüfen. Im Bereich der Befestigungspunkte den Unterbodenschutz entfernen.
2. Die untere Kunststoffverkleidung abmontieren.
3. Die Rücklichter abmontieren, dann ebenso den Stoßdämpfer und die Stoßdämpfereinlage (diese wird in Zukunft nicht mehr benötigt).
4. Die Stelle der Auflagefläche der Stoßdämpfereinlage markieren.
5. Die Seiten des Schlepphakenkörpers **(1)** in die Fahrgestellaufsätze schieben, danach an den Punkten **„a”** mit den mitgelieferten Verbindungselementen laut Zeichnung lose befestigen.
6. Den Schlepphaken in der Mitte ausrichten, dann alle Schrauben festziehen:
   M10 (10.9) 68 Nm
7. Die Kabel der Stoßfängerlampe mit Kabelbindern am Schlepphakenkörper befestigen, den Stoßfänger zurückmontieren.
8. Die Kunststoffabdeckung entsprechend Zeichnung **1** ausschneiden
9. Alle vorher entfernten Teile wieder an das Auto zurückmontieren (mit Ausnahme der Stoßdämpfereinlage).
10. Das Ecofitgehäuse der Schleppkugel und die Steckplatte an den Schlepphakenkörper montieren.
11. Schrauben festziehen:
    M12 (8.8) 79 Nm
12. Die Schleppkugel in das Ecofit-Gehäuse montieren**.(2)**
13. Nach ca. 1000 km die Bolzenverbindungen, wie angegeben, nachziehen.
14. Für einen Mangel am Produkt, der durch den Fahrzeughalter oder eine andere Person aufgrund unsachgemäßer Benutzung verursacht wurde, übernimmt Bosal keine Haftung. (art. 185 lid 2 N.B.W.).
15. Die Montierung des Schlepphakens darf ausschließlich durch eine Fachwerkstatt durchgeführt werden.

Formel für D-Wert-Ermittlung :

$$\frac{\text{Anhängelast [kg] x Kfz. Gesamtgewicht [kg]}}{\text{Anhängelast [kg] + Kfz. Gesamtgewicht [kg]}} \times \frac{9{,}81}{1000} = D\ [kN]$$

bosal

(DK) 037-014 Montagevejledning:

1. Fjern de dele og monteringsmaterialer. der sidder på trækkrogen. Eventuelt kit på fastgørelsespunkterne fjernes.
2. Afmonter det nederste beskyttelsesdæksel af kunststof.
3. Afmonter baglygteenhederne, kofangeren og inderkofangeren (der bliver ikke brug for inderkofangeren fremover).
4. Mal inderkofangerens tidligere plads.
5. Sæt trækkrogen **(1)** løs på plads i punkterne **„a"** vha. vedlagte beslag i flg. tegning.
6. Juster trækkrogen i midten og efterspænd alle bolte:
   M10 10.9) 68 Nm
7. Fastgør kofangerlygternes ledninger vha. medfølgende låsebånd i tværvange og genanbring kofangeren.
8. Skær beskyttelsesdækslet af kunststof ud ifølge medfølgende fig. **1.**
9. Sæt alle dele på plads igen (undtagen inderkofangeren).
10. Monter trækkuglehuset og stikdåsepladen på tværvangen**.**
11. Efterspænd alle bolte:
    M12 (8.8) 79 Nm
12. Monter trækkuglen i trækkuglehuset **(2)**
13. Det er nødvendigt at efterspænde møtrikkerne efter ca. 1000 km.
14. Bosal kan ikke gøres ansvarlig for mangler ved produktet, der er opstået som følge af skyld eller ukyndig anvendelse af brugeren eller en person, som han er ansvarlig for (§ 185, stk. 2 N.B.W. (hollandsk privatret)).
15. Vi anbefaler, at montering udføres af specialværksted.

Formel til registering af D-værdien :

$$\frac{\text{Anhæengerlast [kg] x køretøjets totalvægt [kg]}}{\text{Anhæengerlast [kg] + køretøjets totalvægt [kg]}} \times \frac{9{,}81}{1000} = \text{D [kN]}$$

(E) 037-014 Instrucciones de montaje:

1. Sacar las piezas y el material de sujección incluidos en el gancho de remolque. Si procede, retirar el pegamento existente en los puntos de sujección.
2. Desmonte la lámina inferior sintética de recubrimiento.
3. Desmonte las lámparas posteriores, después el parachoques y el parachoques interior (a este ya no lo vamos a necesitar más).
4. Pinte el lugar de sostén del parachoques interior.
5. Deslize los costados del gancho de remolque **(1)** en la prolongación del chasis, después fijelo con laxitud en los puntos **„a"**, con los elementos de enlace adjuntos, según muestra la figura.
6. Ajuste a la posición central al gancho de remolque, después fije bien todos los tornillos:
   M10 (10.9) 68 Nm
7. Fije los cables de la lámpara del parachoques al cuerpo del gancho de remolque con la atadura rápida adjunta y vuelva a montar al parachoques.
8. Recorte la lámina sintética de recubrimiento en base de las figuras **1** adjuntas.
9. Vuelva a montar todos los accesorios que quitó (excepto el parachoques interior).
10. Monte la casa de la bola de remolque y la lámina de soporte del enchufe sobre el cuerpo del gancho de remolque**.**
11. Después fije bien todos los tornillos:
    M12 (8.8) 79 Nm
12. Monte la bola de remolque en la casa de la bola de remolque.(**2**)
13. Det er nødvendigt at efterspænde møtrikkerne efter ca. 1000 km.
14. Bosal no asume responsabilidad de ningún tipo por defectos en el producto causados por o debidos a un uso imprudente, tanto por parte del usuario como de cualquier persona bajo su responsabilidad (art. 185, párrafo 2 N.B.W. (Código Civil Holandés)).
15. El montaje del gancho remolque puede ser efectuado solo por oficina profesional.

Fórmula para la determinación del valor D :

$$\frac{\text{Cargo de remolque [kg] x Peso total del vehículo [kg]}}{\text{Cargo de remolque [kg] + Peso total del vehículo [kg]}} \times \frac{9{,}81}{1000} = \text{D [kN]}$$

bosal

(F) 037-014 Description du montage:

1. Séparer les différents éléments d'attelage. Enlever le mastic de protection autour des points de fixation.
2. Démonter l'arrière plaque de couverture en plastique.
3. Démonter les lampes arrières puis le pare-chocs et la pièce intercalée du pare-chocs (elle ne sera plus nécessaire).
4. Peindre la place de la patte de la pièce intercalée du pare-chocs.
5. Glisser les côtés de l'attelage **(1)** dans les prolongements du châssis, et fixer-les lâchement aux points **„a"** par les éléments de jonction fournis selon le dessin.
6. Ajuster l'attelage en position centrale et serrer toutes les vis fixes:
   M10 (10.9) 68 Nm
7. Fixer les conduites des lampes du pare-chocs au corps de l'attelage par les ficelles rapides et remonter le pare-chocs.
8. Découper la plaque de couverture en plastique selon figures **1.**
9. Remonter toutes les pièces enlevées sur la voiture (à l'exception de la pièce intercalée du pare-chocs).
10. Monter la boîte ecofit et la plaque supportant la fiche de branchement sur le corps de l'attelage.
11. Serrer toutes les vis fixes:
    M12 (8.8) 79 Nm
12. Monter la boule de l'attelage dans la boîte Ecofit**.(2).**
13. Il est conseillé de vérifier le serrage de toute la boulonnerie après 1000 Km de traction.
14. Bosal décline toute responsabilité concernant des défauts éventuels de cet attelage qui seraient causés par une mauvaise utilisation. Seul l'utilisateur est responsable.
15. Le crochet de remorquage ne peut être monté que par un garage spécialisé.

Formule pour la détermination de la valeur D :

$$\frac{\text{charge remorquée [kg] x PTR [kg]}}{\text{charge remorquée [kg] + PTR [kg]}} \times \frac{9{,}81}{1000} = \text{D [kN]}$$

(SF) 037-014 Asennusohjeet:

1. Pura vetokoukku pakka us ja tarkista listasta, että kaikki asennuksessa tarvittavat osat löytyvät. Jos tarpeellista poista alustansuojaus kiinnityskohdista.
2. Irrota alhainen muovipeitelevy.
3. Irrota takavalot, sekä puskuri ja sisäpuskuri (tätä ei tästedes tarvita).
4. Maalaa sisäpuskurin pohjan paikka.
5. Liu'uta vetokoukun **(1)** sivut aluskehyksen kielekkeisiin ja kiinnitä ne löysästi oheisilla sitomaelementeillä kuvan mukaisesti pisteistä **„a".**
6. Aseta vetokoukku keskiasentoon ja kiristä kaikki ruuvit:
   M10 (10.9) 68 Nm
7. Kiinnitä puskurin valojen johtimet oheisilla pikasitomaelementeillä vetokoukkuun, ja asenna puskuri takaisin.
8. Leikkaa muovipeitelevy oheisten kuvien **1.** mukaisesti.
9. Asenna kaikki irrotetut osat takaisin autoon (paitsi sisäpuskuria).
10. Asenna ecofit-kehys ja pistokkeenpitolevy vetokoukkuun.
11. Kiristä kaikki ruuvit:
    M12 (8.8) 79 Nm
12. Asenna vetokuula Ecofit-kehykseen.(**2**)
13. Tuhannen kilometrin jälkeen kiristys tarkistettava.
14. Bosalia ei voida pitää vastuullisena aine- tai henkilövahingoista, jotka johtuvat väärästä asennuksesta tai väärästä käytöstä (artikla 185 kohta 2 NBW).
15. Vetokoukun saa asentaa vain ammattihuoltopaja.

Kaava D-arvon laskentaa varten :

$$\frac{\text{Ventokuorma [kg] x ajoneuvon kok.paino [kg]}}{\text{Ventokuorma [kg] + ajoneuvon kok.paino [kg]}} \times \frac{9{,}81}{1000} = \text{D [kN]}$$

bosal

(GB) 037-014 Fitting instructions:

1. Unpack the towing bracket and check its contents against the parts list. If necessary, remove the underseal from around the fitting points of the luggage compartment / frame members.
2. Dismount the lower synthetic cover plate.
3. Dismount the rear lights, and then the bumper and the inside bumper (it will no longer be used).
4. Paint the place of the support of the inside bumper.
5. Slide the sides of the drag hook **(1)** into the undercarriage extensions then loosely fix it at positions **„a"** with the attached bonding units according to the drawing.
6. Adjust the towing hook into mid-position, and then tighten all the screws:
   M10 (10.9) 68 Nm
7. Fix the wires of the light of the bumper to the crossbar with the attached clamp, and remount the bumper.
8. Cut out the synthetic cover plate in accordance with the enclosed Figures **1.**
9. Remount all the removed parts onto the car (except for the inside bumper).
10. Mount the tow ball housing and the socketplate on the drag hook body.
11. Tighten all the screws:
    M12 (8.8) 79 Nm
12. Install the towing ball into the Ecofit housing**.(2)**
13. After about 1000 km use, re-tighten the bolts and nuts to the specified torque.
14. Bosal cannot be held responsible for any defects in the product caused by fault or by any injudicious use whatever of the user or a person he is liable for. (sect. 185. art. 2 N.B.W.)
15. Only specialised services are authorised to install drawhooks.

Formula for D-value:

$$\frac{\text{trailer load [kg] x vehicle total weight [kg]}}{\text{trailer load [kg] + vehicle total weight [kg]}} \times \frac{9{,}81}{1000} = \text{D [kN]}$$

(H) 037-014 Szerelési utasítás:

1. Csomagolja ki a vonóhorgot és a tartozékokat, majd vizsgálja át minden darabját. Ha szükséges, a rögzítő pontok területén a védőragasztót távolítsa el.
2. Szerelje le az alsó műanyag takarólemezt.
3. Szerelje le a hátsó lámpákat, majd a lökhárítót és a lökhárító betétet (erre a továbbiakban nem lesz szükség).
4. Fesse le a lökhárítóbetét talpának a helyét.
5. Csúsztassa a vonóhorog **(1)** oldalait az alváznyúlványokba, majd lazán rögzítse az **„a"** pontokon, a mellékelt kötőelemekkel, a rajz alapján.
6. Igazítsa középhelyzetbe a vonóhorgot, majd húzza fixre az összes csavart:
   M10 (10.9) 68 Nm
7. A lökhárító lámpa vezetékeit a mellékelt gyorskötözővel rögzítse a vonóhorogtesthez, és szerelje vissza a lökhárítót.
8. Vágja ki a műanyag takarólemezt a mellékelt **1.** ábra alapján.
9. Szereljen vissza minden eltávolított alkatrészt az autóra (kivéve a lökhárítóbetétet).
10. Szerelje fel az Ecofit házat és dugaljtartó lemezt a vonóhorogtestre.
11. Húzza fixre az összes csavart:
    M12 (8.8) 79 Nm
12. Szerelje be a vonógömböt az ecofit házba**.(2)**
13. Körülbelül 1000 vontatott kilométer után a vonóhorog rögzítő csavarjainak feszességét ellenőrizni kell, és szükség esetén utánhúzni a megfelelő nyomatékkal.
14. A Bosal garanciát vállal, kivéve a nem rendeltetés szerinti használatból adódó hibákért. (art. 185 lid 2 N.B.W).
15. A vonóhorog felszerelését kizárólag szakműhely végezheti.

D-érték számítás :

$$\frac{\text{utánfutó össztömege [kg] x gépkocsi össztömege [kg]}}{\text{utánfutó össztömege [kg] + gépkocsi össztömege [kg]}} \times \frac{9{,}81}{1000} = \text{D [kN]}$$

bosal

(I) 037-014 Istruzioni di montaggio:

1. Aprire l'imballaggio della struttura di traino e controllare il contenutoa fronte dell'elenco componenti. Se necessario, rimuovere il mastice di protezione intorno ai punti di fissaggio.
2. Smontare la piastra inferiore di plastica di copertura.
3. Smontare le luci posteriori, poi il paraurti e l'inserto del paraurti (di questo in seguito non vi sarà più bisogno).
4. Dipingere il punto dell'attacco dell'inserto del paraurti.
5. Infilare i lati del gancio di traino **(1)** nei lembi del telaio e fissarli leggermente sui punti **„a"** utilizzando i bulloni a corredo e secondo disegno.
6. Regolare il gancio di traino in posizione centrale, poi stringere tutti i bulloni:
   M10 (10.9) 68 Nm
7. Fissare al blocco del gancio di traino i cavi delle luci del paraurti con la fascetta legatrice allegata e rimontare il paraurti.
8. Tagliare la piastra di copertura di plastica seconda le figure **1.** allegate.
9. Rimontare tutti i pezzi dell'automobile rimossi (tranne l'inserto del paraurti).
10. Montare il blocco ecofit (3) e la piastra della presa sul blocco del gancio di traino (4)
11. Stringere tutti i bulloni:
    M12 (8.8) 79 Nm
12. Installare la sfera di traino nell'impianto Ecofit.**(2)**
13. Verificare il serraggio di tutti i bulloni dopo i primi 1000 Km. di traino.
14. La Bosal declina ogni responsabilità per errato o imperfetto montaggio del dispositivo di traino, come pure per uso errato o improprio dello stesso.
15. L'installazione del gancio di traino deve essere effettuata esclusivamente da tecnici specializzati.

ormula per il rilevamento del valore D :

$$\frac{\text{peso massimo [kg] x peso totale vettura [kg]}}{\text{peso massimo [kg] + peso totale vettura [kg]}} \times \frac{9{,}81}{1000} = D\ [kN]$$

(N) 037-014 Monteringsveiledning:

1. Fjern vedlagte deler og festemateriell fra tilhengerfestet. Fjern eventuelt kitt som måtte befinne seg på festepunktene.
2. Demonter den underste dekkeplaten i plast.
3. Demonter de bakre lampene, støtfanngeren og støtfangerinnlegget (det siste trenger du ikke lenger).
4. Merk plassen for undersiden av støtfangerinnlegget.
5. Skyv inn tilhengerfestets **(1)** sider inn i understellsforlengelsene, og fiker den løst ved punktene **„a"**, ved hjelp av de vedlagte forbindelseselementene og i henhold til bildet.
6. Sett tilhengerfestet i riktig stilling i midten og trekk alle boltene godt til:
   M10 (10.9) 68 Nm
7. Fest støtfangerlampenes ledninger til tilhengerfestet ved hjelp av et låsebånd, og remonter støtfangeren.
8. Lag en utsparing i dekkeplaten i plass i henhold til bildene **1.**
9. Sett alle demonterte delene tilbake på plass igjen (unntatt støtfangerinnlegget).
10. Monter ecofithuset (**3**) og kontaktholderen på tilhengerfestet(**4**).
11. Trekk alle boltene godt til:
    M12 (8.8) 79 Nm
12. Asenna vetokuula Ecofit-kehykseen.**(2)**
13. Det er nødvendig å etterstramme boltforbindelsene etter ca. 1000 km (i henhold til de oppgitte tilstramningsmomentene).
14. Bosal kan ikke stilles ansvarlig for noen mangel ved produktet som kan forårsakes av skjødesløs eller ukyndig bruk. Ansvaret er brukerens eget (paragraf 185. ledd 2 i den nederlandske sivilrettslige lovboken).
15. Monteringen av tilhengerfestet skal alltid utføres på fagverksted.

Formel for D-verdi-beregningen :

$$\frac{\text{Tilhengerlast [kg] x bil-totalvekt [kg]}}{\text{Tilhengerlast [kg] + bil-totalvekt [kg]}} \times \frac{9{,}81}{1000} = D\ [kN]$$

bosal

(NL) 037-014 Montagehandleiding:

1. Meegeleverde onderdelen en bevestigingsmaterialen van de trekhaak verwijderen. Eventueel aanwezige kit ter plaatse van de bevestigingspunten verwijderen.
2. Demonteer de onderste kunststof dekplaat.
3. Demonteer de achterlampen, de bumper en de binnenbumper (deze is verder niet meer nodig).
4. Markeer de plaats van de voet van de binnenbumper.
5. Schuif de zijkanten van de trekhaak **(1)** in de chassisbalken, bevestig de punten **„a"** handvast, met behulp van de meegeleverde bevestigingsmaterialen, volgens de tekening.
6. Zet de trekhaak in het midden en trek alle bouten aan:
   M10 (10.9) 68 Nm
7. Bevestig de snoeren van de bumperlamp met de meegeleverde snelbinder aan de trekhaak en monteer de bumper opnieuw
8. Snijd de kunststof dekplaat eruit aan de hand van afbeeldingen **1.**
9. Monteer alle verwijderde onderdelen opnieuw (behalve de binnenbumper).
10. Monteer het ecofit huis (**3**) en de montageplaat voor de stekker aan de trekhaak**.(4)**
11. Trek alle bouten aan:
    M12 (8.8) 79 Nm
12. Monteer de trekkogel in het ecofithuis**.(2)**
13. Het is noodzakelijk om na ca. 1000 km gebruik de boutverbindingen na te trekken (volgens gegeven aanhaalmomenten).
14. Bosal kan niet aansprakelijk worden gesteld voor enig gebrek in het produkt zoals veroorzaakt door de schuld of door welk onoordeelkundig gebruik ook van de gebruiker of een persoon voor wie hij aansprakelijk is (art. 185. lid 2 N.B.W.).
15. De montage van de trekhaak mag uitsluitend door een erkende garage uitgevoerd worden.

Formule t.b.v. bepaling van de D-waarde :

$$\frac{\text{getrokken gewicht [kg] x totaal gewicht voertuig [kg]}}{\text{getrokken gewicht [kg] + totaal gewicht voertuig [kg]}} \times \frac{9{,}81}{1000} = \text{D [kN]}$$

(PL) 037-014 Instrukcija montażu:

1. Należy rozpakować hak holowniczy i akcesoria i dokładnie sprawdzić każdą część. W okolicy punktów umocowania należy usunąć taśmę ochronną.
2. Należy zdemontować dolną płytę ochronną.
3. Należy zdemontować tylne lampy a następnie zderzak i wkładkę zderzaka (nie będzie ona już potrzebna).
4. Miejsce stopki zderzaka należy zamalować.
5. Należy wsunąć boki haka holowniczego (**1**) w wysięgniki podwozia, a następnie zamocować.
6. hak holowniczy należy ustawić w pozycji środkowej i dokręcić wszystkie śruby:
   M10 (10.9) 68 Nm
7. Przewody lampy zderzaka należy zamocować do bloku haka holowniczego za pomocą załączonych szybkich łącz a następnie zamontować z powrotem zderzak.
8. Należy wykonać wycięcie w plastikowej płycie ochronnej na podstawie rysunku nr **1.**
9. Wszystkie usunięte części (z wyjątkiem wkładki zderzaka) należy zamontować z powrotem.
10. Obudowę ekofit **(3)** i płytę z gniazdem wtykowym należy zamontować na blok holowniczy(**4**).
11. Dokręcić wszystkie śruby:
    M12 (8.8) 79 Nm
12. Należy zamontować zaczep kulisty do obudowy Ecofit**.(2)**
13. Po zamontowaniu haka holowniczego i przebiegu około 1000 km należy sprawdzić wszystkie śruby mocujące i w razie potrzeby dokręcić odpowiednim momentem.
14. Bosal zapewnia gwarancję, za wyjątkiem uszkodzeń powstałych w wyniku nieprawidłowego użytkowania. (art.185 lid N.B.W.)
15. Montaż haka holowniczego może wykonać wyłącznie serwis autoryzowany.

Obliczanie wartości D:

$$\frac{\text{całkowita masa przyczepy [kg] x całkowita masa pojazdu [kg]}}{\text{całkowita masa przyczepy [kg] + całkowita masa pojazdu [kg]}} \times \frac{9{,}81}{1000} = \text{D [kN]}$$

(RU) 037-014 Указания по монтажу:

1. Распакуйте фаркоп и его принадлежности, а затем проверьте каждую деталь. Если нужно, то в точках фиксации удалите защитную наклейку.
2. Демонтируйте нижнюю пластмассовую покрывающую пластинку.
3. Демонтируйте задние фары, бампер и вкладыш бампера (в дальнейшем они не понадобятся).
4. Покрасьте место пяты вкладыша бампера.
5. Вдвиньте стороны фаркопа **(1)** к выступам шасси, после этого слегка прикрепите в точках **„a"** с помощью приложенных крепежных элементов, на основе рисунка.
6. Установите фаркоп по центру, после этого затяните все винты до упора:
   M10 (10.9) 68 Nm
7. Установите тяговой шарик **(2)** и пластину, держащую штепсель (**3**) на тело фаркопа.
8. Вырежьте пластмассовую покрывающую пластинку согласно **1**.
9. Установите обратно все снятые компоненты на машину (за исключением вкладыша фаркопа).
10. Прикрепите блок экофита **(3)** и пластину, держащую штепсель к телу фаркопа **(4).**
11. После этого затяните все винты до упора:
    M12 (8.8) 79 Nm
12. Вмонтируйте тяговой шарик в блок экофита**.(2)**
13. После пробега около 1000 км с использованием фаркопа нужно проверить затяжку всех винтов крепления фаркопа и, при необходимости, затянуть их установленным моментом затяжки.
14. Bosai даёт гарантию на фаркоп, кроме случаев, когда фаркоп использовали не по назначению (art. 185 lld 2 N.B.W).
15. Монтаж тягового крюка (фаркопа) разрешается производить исключительно спецмастерскими и сервисами.

Вычисление величины D:

$$\frac{\text{Общая масса прицепа [кг] x Общая масса автомобиля [кг]}}{\text{Общая масса прицепа [кг] + Общая масса автомобиля [кг]}} \times \frac{9{,}81}{1000} = D\ [kN]$$

(S) 037-014 Monteringsinstruktion:

1. Packa upp monteringssatsen och kontrollera innehållet mot detaljbeskrivning. Om det behövs tag bort underredsmassa runt monteringspunkterna i bagageutrymmet och under bilen.
2. Montera av den nedre syntetiska täckplattan.
3. Montera av baklyktorna, sedan montera av stötfångaren, samt inlägget av stötfångaren (detta kommer ej att användas mer).
4. Måla stället, där stödet av stötfångarens inlägget fanns.
5. Sticka in sidorna av dragkrokens kroppen **(1)** i utsprångarna av underredet, och sätta den fast – endast lösligt - vid punkterna **„a"**, med hjälp av de bifogade bindelementerna, enligt teckningarna.
6. Placera dragkroken i mellersta position, sedan skruva fast samtliga skruvarna:
   M10 (10.9) 68 Nm
7. Sätta fast kopplingarna av stötfångarens lyktan, på kroppen av dragkroken, med hjälp av den bifogade snabb-förbindningen, sedan montera tillbaka stötfångaren.
8. Klippa ut den syntetiska täckplattan, enligt dom bifogade teckningarna **1.**
9. Montera tillbaka på fordonet samtliga beståndsdelar, som hade tagits bort (förutom inlägget av stötfångaren).
10. Montera ecofit-huset **(3),** och skivan, som håller avläggaren, på dragkrokens kroppen **(4).**
11. Sedan skruva fast samtliga skruvarna:
    M12 (8.8) 79 Nm
12. Montera in dragkulan, i ecofit-huset**.(2)**
13. Det är nödvändigt att dra åt bultarna igen efter ungefär 1000 km körning (enligt angivna momentangivelser).
14. Bosal kan inte ställas till ansvar för fel på produkten som orsakats av användaren eller genom omdömeslöst bruk av produkten av användaren eller en person som han bär ansvar för (art. 185, paragraf 2 i den nederländska civilrättsbalken).
15. Monteringen av dragkroken får utföras endast av fackverkstad.

Formel för fastställning av D-värdet :

$$\frac{\text{släpvagnslast [kg] x bilens totalvikt [kg]}}{\text{släpvagnslast [kg] + bilens totalvikt [kg]}} \times \frac{9{,}81}{1000} = D\ [kN]$$

bosal

1.

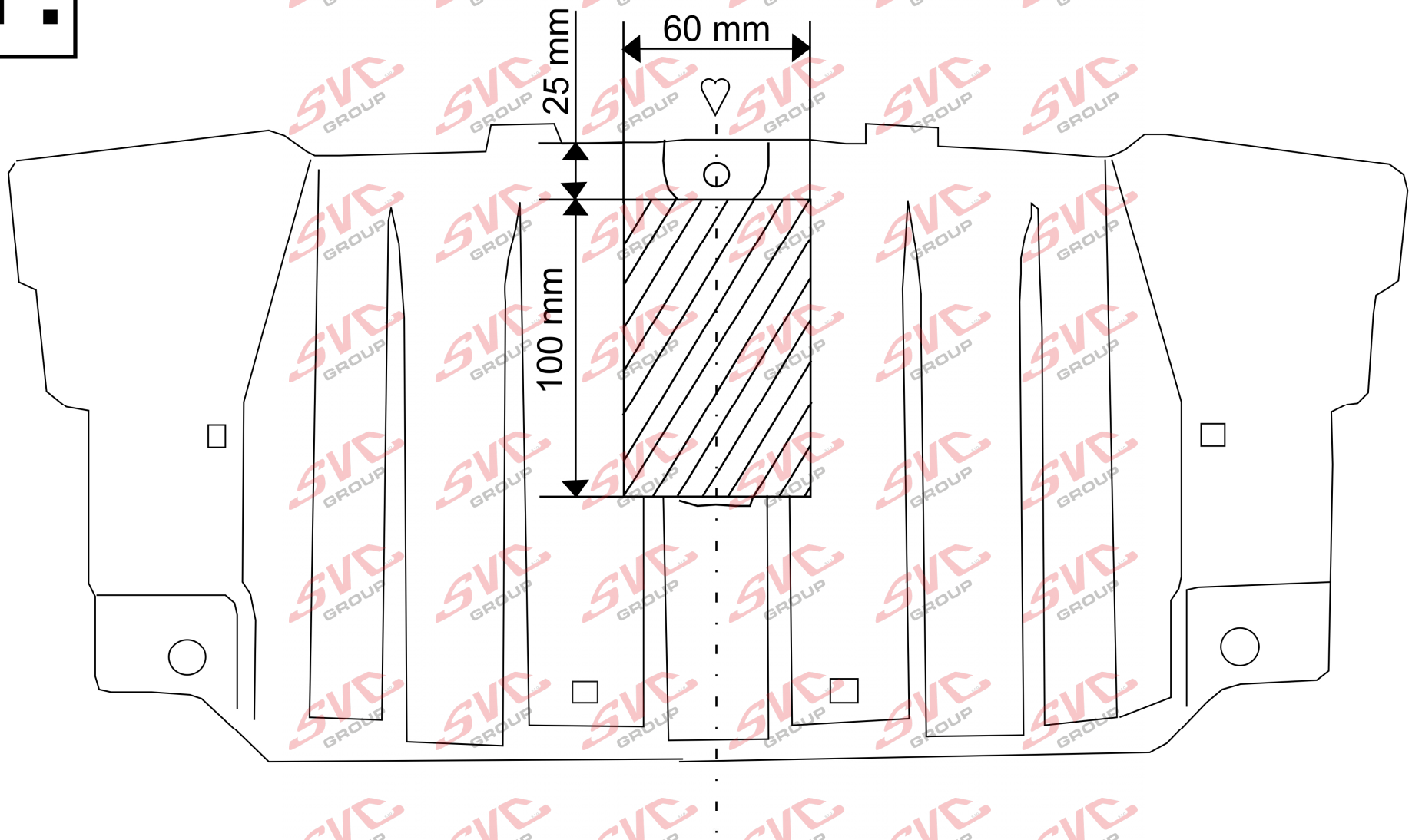

bosal

037-014

Nevíte si rady? Potřebujete poradit?

Náš zakaznický servis je vám k dispozici

+420 491 421 021

svc@svcgroup.cz

TAŽNÁ ZAŘÍZENÍ ®
SVC s.r.o.
GROUP
ORIGINAL

Opravdový specialista a Certifikovaný výrobce tažných zařízení s největším sortimentem v ČR. Rodinná firma s více jak 30letou ověřenou tradicí výroby, prodeje a montáže.

www.svcgroup.cz