| | | | | | | | |
|---|---|---|---|---|---|---|---|
| Montagehandleiding<br>Fitting instruction<br>Montageanleitung<br>Description de montage<br>Instrucciones de montaje<br>Montagevejledning<br>Monteringsveiledning<br>Monteringshandledning<br>Asennusohje<br>Návod k montáži | **MERCEDES**<br>**C- Klasse**<br>**01/2000 → 12/2007**<br>**TYPE: 027211**<br>**Ball code: 38.380-2522** | **EC 94/20**<br>**e4 00-1726** | **2040 kg** | **1700 kg** | **75 kg** | **D**<br>waarde<br>value<br>Wert<br>valeur<br>**9,1 kN** | NL D GB N SF<br>F E DK S CZ<br>**(c) ACPS Automotive**<br>**Date: 23-02-2021**<br>**Rev. nr. 02** |

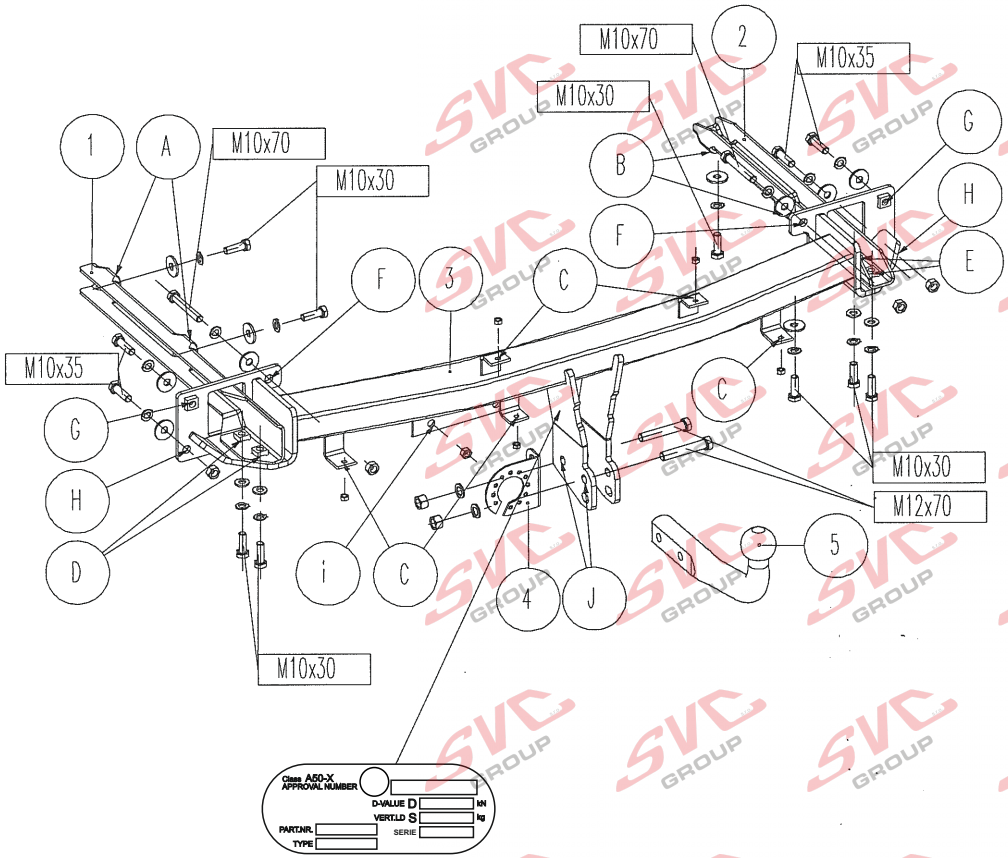


Raadpleeg uw dealer voor de max. massa die uw wagen mag trekken.

Die maximale Anhängelast ihres Fahrzeuges können Sie im Fahrzeugschein oder im Benutzerhandbuch nachlesen.

For the max. trailer weight of your car please refer to the owner's manual or your car homologation documents.

Pour connaître le poids maxi remorquable pour votre voiture consulter la notice d'utilisation de votre voiture ou la carte grise.

Consulte a su distribuidor sobre el peso máximo que puede remolcar su vehículo.

Deres forhandler vil kunne oplyse Dem om den højst tilladte vægt efter Deres køretøj.

Ta kontakt med forhandleren angående den maksimale vekt som bilen kan trekke.

Se handboken eller registreringsbevis för max släpvagnsvikt för din bil.

Tarkista suurin sallittu vetopaino ajoneuvon ohjekirjasta tai rekisteriotteesta.

Maximální přípustná hmotnost přívěsu pro Vaše vozidlo je uvedena v technickém průkazu nebo v uživatelské příručce.

| | |
|---|---|
| Meegeleverde onderdelen<br>Mitgelieferte Befestigungsteile<br>Provided parts<br>Materiel de fixation joint<br>Piezas incluidas | Medfølgende komponenter<br>Vedlagt festemateriell<br>Medföljande komponenter<br>Mukana tulevat osat<br>Dodané upevňovací díly |

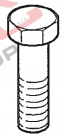

4x M10x35
2x M10x70
2x M12x70
8x M10x30



5x M6
1x M8
4x M10
2x M12



14x M10
2x M12



4x M10



10x M10

(NL) De tussenruimte conform supplement VII, afbeelding 30 van de richtlijn 94/20/EG moet in acht worden genomen.
(D) Der Freiraum nach Anhang VII, Abbildung 30 der Richtlinie 94/20/EG ist zu gewährleisten.
(GB) The clearance specified in appendix VII, diagram 30 of guideline 94/20/EC must be guaranteed.
(F) La zone de dégagement doit être garantie conformément à l'annexe VII, illustration 30 de la directive 94/20/CE.
(E) Debe garantizarse el espacio libre, conforme al anexo VII, figura 30 de la directiva comunitaria CE/94/20.
(DK) Frirummet skal overholdes iht. bilag VII, fig. 30 i direktiv 94/20/EU.
(N) Frirommet etter tillegg VII, figur 30 i direktiv 94/20/EEC skal overholdes.
(S) Spelrummet enligt bilaga VII, figur 30 i riktlinje 94/20/EG skall garanteras.
(FIN) Vapaa tila on taattava direktiivin 94/20/EY liitteen VII, kuvan 30 mukaisesti.
(I) Deve essere garantito lo spazio libero secondo l'allegato VII, figura 30 della direttiva 94/20/CE.
(CZ) Volný prostor ve smyslu Přílohy VII, obr. 30 Směrnice č. 94/20/ES musí být zaručen.
(PL) Należy zagwarantować wolną wysokość określoną na rysunku nr 30 dyrektywy 94/20/WE zawartej w załączniku nr VII.
(H) A 94/20/EK irányelv VII. mellékletében, a 30. ábrán a vonógömb elhelyezése számára előírt szabad tér-adatokat biztosítani kell.

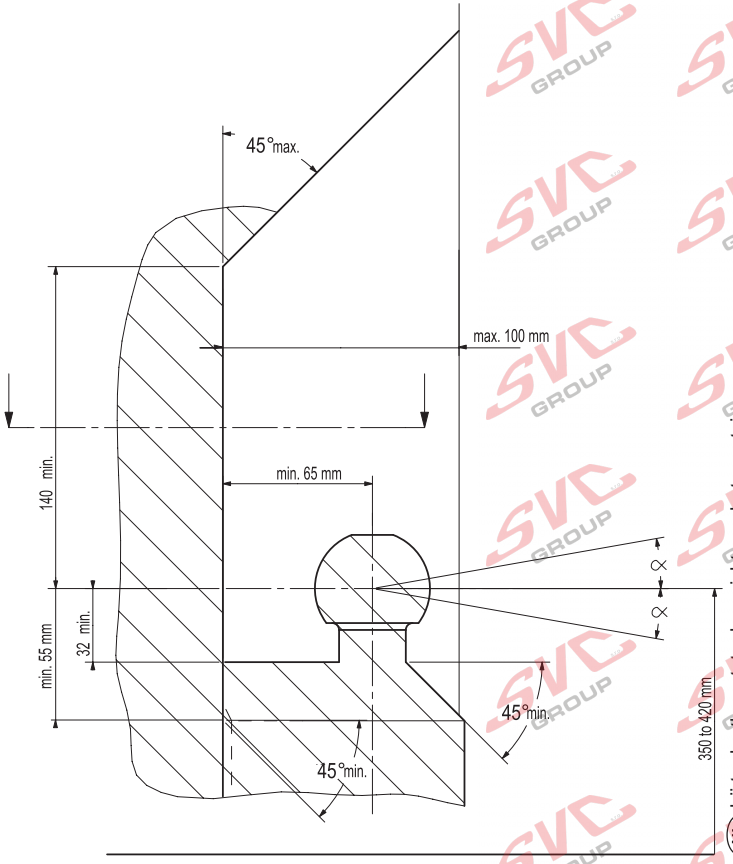


(NL) bij toelaatbaar totaal gewicht van het voertuig
(D) bei zulässigem Gesamtgewicht des Fahrzeuges
(GB) at laden weight of the vehicle
(F) pour poids total en charge autorisé du véhicule
(E) con peso total autorizado del vehiculo
(DK) ved tilladt samlet vægt for køretøjet
(N) ved kjøretøyets tillatte totalvekt
(S) vid fordonets tillåtna totalvikt
(FIN) ajoneuvon suurimmalla sallitulla kokonaispainolla
(I) per un peso complessivo ammesso del veicolo
(CZ) při celkové přípustné hmotnosti vozidla
(PL) w przypadku największej dozwolonej masy całkowitej
(H) rakománnyal terhelt járműsúly esetén.

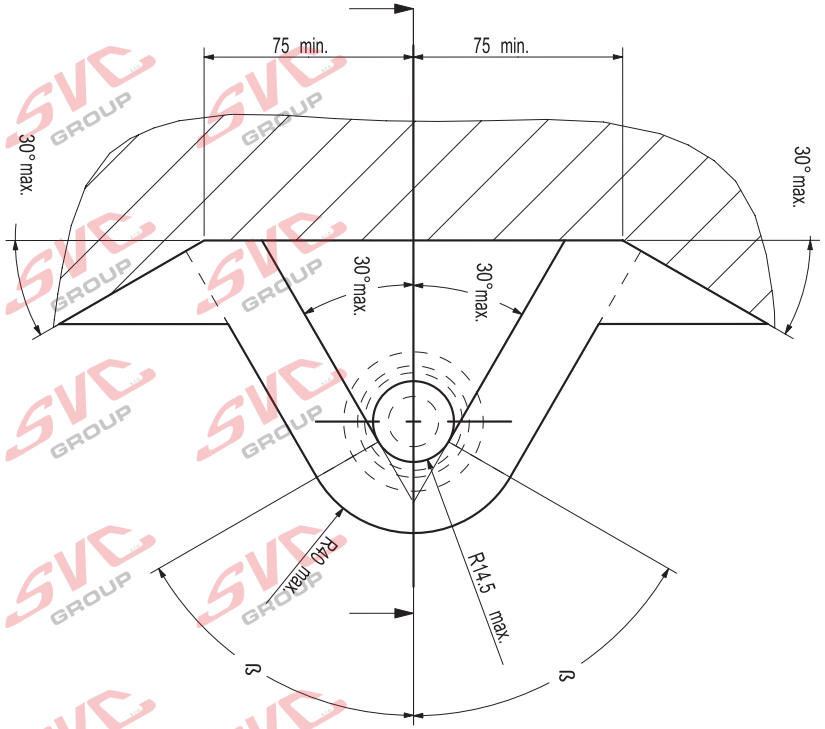

NL Voor het gebruik van deze trekhaak zijn de specificaties van de voertuigfabrikant met betrekking tot het maximale trekgewicht en de kogeldruk bindend. Raadpleeg Uw dealer voor het maximale trekgewicht wat Uw auto mag trekken, hierbij mogen de specificaties van deze trekhaak niet overschreden worden.

Overbelasting (overschrijding van de specificaties) van deze trekhaak kan leiden tot ernstige schade aan het voertuig en/of een breuk van de trekhaak.

In het uiterste geval kan een dergelijk overbelasting leiden tot het losraken van de rijdende aanhanger, caravan of fietsendrager. Dit kan vervolgens op zijn beurt mogelijk een zwaar of dodelijk letsel toebrengen aan personen in de directe omgeving van de aanhanger, caravan of fietsendrager
.
ACPS Automotive kan niet aansprakelijk worden gesteld voor enig gebrek in het product zoals veroorzaakt door de schuld of door welk onoordeelkundig gebruik (o.a. overbelasting) ook van de gebruiker of een persoon voor wie hij aansprakelijk is (sect. 185, art. 2 N.B.W.).

**Formule t.b.v. bepaling van de D-waarde:**

$$\frac{\text{max. aanhangwagengewicht (kg) x max. voertuiggewicht (kg)}}{\text{max. aanhangwagengewicht (kg) + max. voertuiggewicht (kg)}} \times \frac{9{,}81}{1000} = \text{D (kN)}$$

De door de voertuigfabrikant standaard toegestane bevestigingspunten zijn aangehouden.

Nationale richtlijnen betreffende de montagegoedkeuring moeten in acht worden genomen.

Deze montage- en gebruikshandleiding dient aan de voertuigdocumenten te worden toegevoegd.

Al onze producten worden gecontroleerd op compleetheid middels een weegcontrole systeem.

Reclamaties met betrekking tot ontbrekende delen kunnen alleen geaccepteerd worden indien deze gewichtscontrole sticker kan worden getoond.

Het is noodzakelijk om na ca. 1000 km gebruik de boutverbindingen na te trekken (volgens gegeven aanhaalmomenten).

D Im Falle der Benutzung einer Anhängevorrichtung sind die Vorschriften des Herstellers bezüglich der erlaubten maximalen Zuglast und der maximalen senkrechten Kugelbelastung unbedingt einzuhalten. Fragen Sie Ihren Fahrzeughersteller/lokalen Händler, wie groß die maximale Zuglast Ihres Autos ist. Es ist verboten, die Vorschriften bezüglich der Anhängevorrichtung zu übertreten.

Die Überlastung der Anhängevorrichtung (bzw. das Missachten der Vorschriften) kann zu schweren Schädigungen des Fahrzeugs und/oder der Anhängevorrichtung führen.

Eine solche Überlastung kann im Extremfall das Losreißen der gezogenen Einrichtung, also des Anhängers, des Wohnwagens oder der Fahrradhalterung zur Folge haben. Dieses kann wiederum zu schweren oder tödlichen Verletzungen der sich im ziehenden Fahrzeug befindlichen Personen und/oder sich auf dem Gelände aufhaltenden Unschuldigen führen.

ACPS Automotive kann nicht für solche eventuellen Fehler des Produkts zur Verantwortung gezogen werden, die durch falschen oder nicht bestimmungsgemäßen Gebrauch (unter anderem Überlastung) verursacht wurden, entweder durch den Nutzer oder eine Person, für die der Nutzer verantwortlich ist (Artikel 185, Absatz 2 N.B.W.).

**Formel für D-Wert Ermittlung:**

$$\frac{\text{Max. Anhängelast (kg) x Zul. Kfz.-Gesamtgewicht(kg)}}{\text{Max. Anhängelast (kg) + Zul. Kfz.-Gesamtgewicht(kg)}} \times \frac{9{,}81}{1000} = \text{D (kN)}$$

Die vom Fahrzeughersteller serienmäßig genehmigten Befestigungspunkte sind eingehalten.

Nationale Richtlinien über die Anbauabnahmen sind zu beachten.

Diese Montage- und Betriebsanleitung ist den Kfz.-Papieren beizufügen.

Bei der Auslieferung wird jedes unserer Produkte mit einem Gewichtskontrollsystem überprüft.
Im Falle fehlender Teile können wir der Bitte nach Nachlieferung nur entsprechen, wenn auch der
Aufkleber, der die Gewichtskontrolle bestätigt, mit eingesandt wird.

Nach ca. 1000 km die Bolzenverbindungen, wie angegeben, nachziehen.

(GB) Always refer to the instructions of the vehicle manufacturer relating to the maximum Permissible towing weight and the maximum vertical ball loading when using the towbar. Ask your vehicle manufacturer / local dealer about maximum towing weights that apply to your vehicle and do not exceed values permitted for the towbar.

Overloading of the towbar (i.e. non-observance of instructions) may lead to severe damage to either the vehicle and/or the towbar itself.

In extreme cases overloading the towbar could result in the premature decoupling of the equipment being towed, whether that be a trailer, box, caravan or bicycle carrier. As a result this could also cause severe or fatal injuries to persons either within the towing vehicle and/or innocent bystanders in the area at that time.

ACPS Automotive may not be held responsible for any defect of the product caused by improper use or use other than the intended use (including overloading) by the user or any person for whom the user is responsible (Article 185(2) of N.B.W.).

**Formula for D-Value:**

$$\frac{\text{Max. trailerweight (kg) x Max. permissible weight towing vehicle (kg)}}{\text{Max. trailerweight (kg) + Max. permissible weight towing vehicle (kg)}} \times \frac{9{,}81}{1000} = \text{D (kN)}$$

The fixing points specified as standard must be observed.
National guidelines concerning official approval of accessories must be observed.

These installation and operating instructions must be enclosed with the vehicle papers.

All our products are controlled upon dispatch with a weight control system.
In the case of missing parts we can only accept a request of replacement with the weight control sticker.

After about 1000 km use, re-tighten the bolts and nuts to the specified torque.

(F) Pour l'utilisation de l'attelage les instructions du constructeur du véhicule concernant le poids tracté maximum et la charge verticale maximale de la boule de l'attelage doivent être observées obligatoirement. Demander au vendeur / distributeur local du véhicule quel est le poids maximal tractable par votre véhicule et il est également interdit d'excéder les valeurs admissibles par l'attelage.

La surcharge de l'attelage (c'est-à-dire l'inobservation des règles) peut endommager sérieusement le véhicule et/ou l'attelage.

La conséquence d'une telle surcharge pourrait être la libération inattendue de l'équipement tracté, donc de la remorque ou du support de bicyclette. Une telle libération inattendue peut causer des blessures graves ou des blessures mortelles aux personnes se trouvant dans le véhicule tracteur et/ou aux passants innocents se trouvant sur les lieux.

ACPS Automotive ne saurait être retenu responsable de dommages causés par un usage incorrect ou par un usage différent de celui prévu (par exemple la surcharge), que ce soit par l'utilisateur lui-même ou par tout autre personne dont l'utilisateur est responsable (Point 2 de l'Article 185 de N.B.W.).

**Formule pour le calcul de la valeur D:**

$$\frac{\text{Poids max. de remorque (kg) x Max. poids permissible du véhicule tracteur (kg)}}{\text{Poids max. de remorque (kg) + Max. poids permissible du véhicule tracteur (kg)}} \times \frac{9{,}81}{1000} = \text{D (kN)}$$

Les points de fixations définis comme homologués doivent être observés.

Les recommandations nationales concernant l'approbation officielle des accessoires doivent être prises en considération.

Ces instructions de montage et d'opération doivent être jointes aux documents du véhicule.

Lors de la livraison, nous contrôlons tous nos produits par pesage de l'attelage.
Dans le cas de pièce manquante, nous ne pouvons accepter une demande de supplément qu' avec l'étiquette certifiant le contrôle du poids.

Après 1000 km de traction, resserrer toute la boulonnerie aux couples prescrits.

(E) En caso de utilizar gancho de remolque, hay que observar obligatoriamente las prescripciones del fabricante del vehículo referentes al peso máximo permitido de remolque y la carga máxima vertical de la bola. Pregunte al comerciante de la marca/comerciante local de que cuánto es el peso remolcable máximo de su auto y no traspase los valores permitidos en las prescripciones referentes al gancho de remolque.

La sobrecarga del gancho de remolque (o sea la violación de las prescripciones) puede conllevar a un daño grave del vehículo y/o del gancho de remolque.

Este tipo de sobrecarga en casos extremos puede traer como resultado el desprendimiento del dispositivo remolcado, o sea del carro de remolque, de la caravana, o del portabicicletas. Y esto puede ocasionar lesiones graves o mortales a las personas que están en el vehículo remolcador y/o a las personas inocentes que están en el área.

ACPS Automotive no asume responsabilidad de ningún tipo por error eventual del producto causado por uso incorrecto o por no usarlo a lo que fue destinado (incluido la sobrecarga), tanto por parte del usuario como de cualquiera persona bajo su responsabilidad (párrafo 2 del articulo 185 del N.B.W.).

**Fórmula para el cálculo del valor D:**

$$\frac{\text{Peso máximo del coche del remolque (Kg) x Peso máximo permitido del vehículo remolcador (Kg)}}{\text{Peso máximo del coche del remolque (Kg) + Peso máximo permitido del vehículo remolcador (Kg)}} \text{ X } \frac{9{,}81}{1000} = \text{ D (kN)}$$

Hay que tener en cuenta las prescripciones de los puntos de fijación estandarizado determinado.

Hay que tener en cuenta las directivas nacionales referentes a la autorización oficial de los accesorios.

A las instrucciones de instalación y de funcionamiento hay que adjuntarlo a los papeles del vehículo.

En el transporte contolamos todos nuestros productos en un sistema de control de peso.
En el caso de accesorios faltantes el pedido referente a su reemplazo sólo lo podemos aceptar conjunto con la presentación de la etiqueta adhesiva certificante del control de peso.

Cada 1000 km de uso es necesario comprobar las conexiones del perno (según los pares de apriete dados).

(DK) Producentens forskrifter om maksimal tilladt trækvægt og maksimal vertikal belastning skal overholdes. Spørg bilproducenten/den lokale forhandler om den maksimale trækvægt, der gælder for Deres køretøj. De tilladte værdier for anhængertrækket må ikke overskrides."

Overbelastning af trækkrogen (dvs. ikke-overholdelse af instruktionerne) kan føre til alvorlige skader på enten køretøjet og/eller selve trækkrogen.

I ekstreme tilfælde kan overbelastning af trækkrogen medføre for tidlig afkobling af det bugserede udstyr, f.eks. trailer, kasse, campingvogn eller cykelholder. Dette kan også forårsage alvorlige eller dødelige kvæstelser for personer, der opholder sig enten i det bugserende køretøj og/eller uskyldige tilskuere i området på det pågældende tidspunkt.

ACPS Automotive kan ikke holdes ansvarlig for eventuelle fejl i produktet, der opstår som følge af forkert eller anden uhensigtsmæssig brug (inkl. overbelastning) af brugeren eller enhver person, som brugeren er ansvarlig for (artikel 185 (2) i NBW

**Formel for beregning af D-værdien:**

$$\frac{\text{Max. anhængervægt (kg) x max. tilladte vægt af trækkøretøjet (kg)}}{\text{Max. anhængervægt (kg) + max. tilladte vægt af trækkøretøjet (kg)}} \text{ X } \frac{9{,}81}{1000} = \text{ D (kN)}$$

De som standard angivne fastgørelsespunkter skal overholdes.

De officielle nationale retningslinier vedr. tilladelser skal overholdes.

Disse monterings- og driftsinstruktioner skal vedlægges køretøjets officielle dokumenter.

Ved afsendelse kontrollerer vi alle vores produkter med vægtkontrolsystem. Rekvirering af manglende reservedele kan kun accepteres ved fremvisning af kontrolsedlen fra vægtkontrolsystemet.

Det er nødvendigt at efterspænde møtrikkerne efter ca. 1000 km.

(N) Ved anvendelse av tilhengerfestet skal det tas hensyn til kjøretøyfabrikantens forskrifter vedrørende maksimal tauevekt og maksimalt vertikalt kulevekt.
Spør fabrikanten / merkeforhandleren om den maksimale tauevekten. Det er forbudt å overskride forskriftene vedrørende tilhengerfestet.

Overbelasting av tilhengervektet (eller forsømming av forskriftene) kan føre til alvorlige skader av kjøretøyet og/eller tilhengerfestet.

I ekstreme tilfeller kan overbelastning resultere i at det tauete annlegget, altså trailer, campinvogn eller sykkeltrailer løsrives fra kjøretøyet. Og dette kan føre til alvorlige eller dødlige skader til personer sittende i den tauende bilen og/eller andre uskyldige personer som oppholder seg i nærheten.

ACPS Automotive kan ikke holdes ansvarlig for eventuelle produkfeil som framstår ifølge uriktig bruk (blant annet overbelasting) av brukeren eller an annen persom som brukeren ar ansvarlig for (artikkel 185 (2) i N.B.W.).

**Formel for D-verdien:**

$$\frac{\text{Maks tilhengervekt (kg) x Maks. tillatt vekt for slepebilen (kg)}}{\text{Maks tilhengervekt (kg) + Maks. tillatt vekt for slepebilen (kg)}} \text{ X } \frac{9.81}{1000} = \text{D (kN)}$$

Det skal tas hensyn til festepunktene angitt som standard.

Det skal tas hensyn til nasjonale retningslinjer som gjelder offisiell godkjennelse av tilbehør.

Disse monterings- og driftsveiledninger skal vedlegges kjøretøyets dokumentasjon.

Ved transporten er alle våre produkter kontrollert ved hjelp av vektkontroll-systemet.
I tilfelle manglende bestanddeler er erstatningen bare mulig ved framvisning av etiketten som attesterer vektkontrollen.

Det er nødvendig å etterstramme alle bolter etter ca. 1000 km (i henhold til de oppgitte tiltrekningsmomentene).

(S) Kontrollera alltid anvisningarna av fordonets tillverkare beträffande om den maximala tillåtna vikt av släpvagnen, samt maximala tillåtliga vertikala vikt på kulan vid användning av dragkroken. Fråga fordonets tillverkaren / den lokala återförsäljare om dom maximala dragvikterna som gäller för ditt fordon, och inte överstiga dom här värden, som är tillåtna för dragkroken.

Överbelastningen av dragkroken (dvs. att man inte följer tillverkarens instruktioner) kan leda till allvarliga skador av fordonet och/eller dragkroken.

I extrema fall, kan överbelastningen av dragkroken leda till att utrustningen som bogseras, oavsett om det är en släpvagn, en låda, en husvagn eller en cykelhållare lossnar.
Som ett resultat kan detta också orsaka allvarliga eller dödliga skador på personer.

ACPS Automotive kan inte hållas ansvarig för eventuella fel på produkten, som orsakats av felaktig användning, eller annan användning än den avsedda användningen (inklusive överlastning) av användaren, eller någon person för vilken användaren är ansvarig (artikel 185 (2) av N.B.W)).

**Formeln för D-värdens beräkningen:**

$$\frac{\text{Max. vikt av släpvagnen (kg) x Totalvikt av fordonet (kg)}}{\text{Max. vikt av släpvagnen (kg) + Totalvikt av fordonet (kg)}} \text{ X } \frac{9,81}{1000} = \text{D (kN)}$$

Dom monteringspunkterna, som är föreskrivna som standard, måste bibehållas.

Dom nationala riktlinjerna, angående officiell tillåtelse av tillbehör, måste bibehållas.

Dessa monterings- och användningsinstruktioner måste bifogas i fordonens dokumenten.

Innan leverans kontrollerar vi alla våra produkter med hjälp av ett viktkontrollsystem.
I fall av frånvarande beståndsdelarna, kan vi endast acceptera önskningar om ersättning, om du framvisar etiketten, som intygar viktkontrollen.

Det är nödvändigt att dra åt bultarna igen efter ungefär 1000 km körning (enligt angivna momentangivelser).

FIN Vetokoukkua käyttäessä on noudatettava auton valmistajan ohjeet koskien suurinta sallittua vedettyä painoa ja suurinta pystysuoraa kuulankantavuutta. Kysy myyjältäsi paljonko sinun autosi suurin sallittu vedetty paino on, äläkä rasita vetokoukkua enemmän kuin sallittu.

Vetokoukun ylirasitus, (eli asetusten rikkominen) johtaa auton ja/tai vetokoukun vakavaan vaurioon.

Ääritapauksessa ylirasitus saattaa johtaa laitteen, eli perävaunun, asuntovaunun tai pyöränsaileikön irrottautumiseen. Tämä saattaa aiheuttaa vakavan loukkaantumisen tai jopa kuoleman vetoautossa oleville henkilöille ja/tai alueella oleville syyttömille henkilöille.

ACPS Automotiveia ei voi syyttää tuotteen sellaisista mahdollisista vioista, jotka aiheutti epänormaali tai asiaton käyttö (muun muassa ylirasitus), joko käyttäjän tai sellaisen henkilön toimesta josta käyttäjä on vastuussa (N.B.W. pykälä 185.alio 2.).

Ajo-ominaisuuksien kannalta on noudatettava ajoneuvon valmistajan määräyksiä koskien perävaunun rasitusta ja hinaajan painoa. Katso hinattavan perävaunun enimmäispaino käsikirjasta tai auton rekisteriotteesta; vetokoukkua koskevia arvoja ei saa ylittää.

**Laskelma D-määrän määrittelemiseen:**

$$\frac{\text{Perävaunun enimmäispaino (kg) x Hinaavan ajoneuvon sallittu enimmäispaino (kg)}}{\text{Perävaunun enimmäispaino (kg) + Hinaavan ajoneuvon sallittu enimmäispaino (kg)}} \times \frac{9{,}81}{1000} = \text{D (kN)}$$

Standardina noudatettava määriteltyjä kiinnityskohtia.

Asennuksessa on noudatettava virallisia lisävarusteiden asennusta koskevia määräyksiä.

Asennus ja huolto-ohjeet on hyvä tallettaa ajoneuvon asiakirjoihin.

Toimituksen yhteydessä kaikki tuotteemme tarkistetaan painontarkistusjärjestelmällä. Osien puuttuessa korvauspyyntö otetaan vastaan vain painontarkistuksen todistavan tarran esittämisen jälkeen.

Tuhannen kilometrin jälkeen kiristys on tarkistettava.

I Quando si usa il dispositivo di traino fare sempre riferimento alle istruzioni del costruttore dell'autoveicolo per quanto riguarda il peso massimo rimorchiabile ed il peso massimo verticale sulla sfera. Informarsi presso il costruttore del veicolo o presso il suo distributore locale sul peso massimo rimorchiabile del vostro veicolo e non superare i valori ammessi per il dispositivo di traino.

Sovraccaricare il dispositivo di traino (o non osservare le istruzioni) può danneggiare il veicolo e/o il dispositivo stesso.

In casi estremi il sovraccarico del dispositivo di traino può portare allo sganciamento del traino (rimorchio, caravan o portabiciclette), con la conseguenza di causare gravi danni alle persone trasportate e/o alle persone che potrebbero trovarsi nell'area circostante in quel momento.

La ACPS Automotive non può essere ritenuta responsabile per i danni causati da un uso diverso o improprio del dispositivo di traino (incluso il sovraccarico) da parte dell'utente o di persona per la quale l'utente è responsabile (Articolo 185(2) dell' N.B.W.).

**Formula per il calcolo del valore D:**

$$\frac{\text{peso massimo rimorchio (kg) x peso massimo permesso veicolo rimorchiatore (kg)}}{\text{peso massimo rimorchio (kg) + peso massimo permesso veicolo rimorchiatore (kg)}} \times \frac{9{,}81}{1000} = \text{D (kN)}$$

Le prescrizioni sui punti di fissaggio definiti dal costruttore del veicolo sono rispettate.

Le norme nazionali per l'omologazione dei dispositivi di traino montati sui veicoli debbono essere rispettate.

Le istruzioni di montaggio e di utilizzo del dispositivo di traino devono essere allegate ai documenti del veicolo.

Tutti i nostri prodotti sono controllati al momento della spedizione con un sistema di controllo peso.
In caso di parti mancanti si accettano richieste di sostituzione esclusivamente con l'etichetta di controllo peso.

Verificare il serraggio di tutti i bulloni dopo i primi 1000 Km. di traino.

CZ Při používání tažného zařízení vždy dodržujte pokyny výrobce vozidla vztahující se na maximální přípustnou hmotnost soupravy a maximální vertikální zatížení tažné koule.
Informujte se u výrobce/prodejce o maximální hmotnosti nákladu taženého Vaším vozidlem a nikdy nepřekračujte hodnoty přípustné pro tažné zařízení.

Přetížení tažného zařízení (tj. nedodržování předpisů) může vést k těžkým škodám buď na vozidle a/nebo na tažném zařízení.

V extrémních případech může takové přetížení vést k odtržení taženého přívěsu (nákladního nebo obytného), nebo nosiče jízdních kol. To by mohlo také způsobit vážné nebo smrtelné zranění osob, ať už v tažném vozidle a/nebo mezi kolemjdoucími.

Firma ACPS Automotive nenese odpovědnost za případné vady výrobku způsobené jeho nesprávným použitím nebo použitím na jiné, než určené účely (včetně přetížení), uživatelem nebo osobou, za kterou je zodpovědný uživatel (čl. 185 (2) NBW)).

**Vzorec pro výpočet hodnoty D:**

$$\frac{\text{Max. hmotnost přívěsu (kg) x Max. přípustná celková hmotnost vozidla (kg)}}{\text{Max. hmotnost přívěsu (kg) + Max. přípustná celková hmotnost vozidla (kg)}} \times \frac{9{,}81}{1000} = \text{D (kN)}$$

Standardně předepsané body zakotvení se musí dodržet.

Musí se dodržet předpisy daného národního nařízení ohledně úředního povolení doplňků.

Tyto předpisy instalace a provozu musí být v každém případě připojené k dokumentům vozidla.

Při dodávce jsou všechny naše výrobky kontrolované systémem pro kontrolu váhy. V případě doplnění chybějícího náhradního dílu, Vaši žádost na dodávku máme možnost přijmout pouze po prokázání nálepky o potvrzení kontroly váhy.

Po ujetí zhruba 1000 km je nutno zkontrolovat a dotáhnout všechny šrouby a matice na výše uvedené hodnoty utahovacího momentu.

PL W przypadku używania haka holowniczego należy zachować wymagania producenta dotyczące dopuszczalnej masy holowanej przyczepy i maksymalnego pionowego obciążenia zaczepu kulistego. Należy poinformować się u swojego dealera samochodu ile wynosi maksymalna masa holowanej przyczepy i nie wolno przekroczyć podanych wartości dotyczących haka holowniczego.

Przeciążenie haka holowniczego (czyli naruszenie przepisów) może spowodować poważne uszkodzenie pojazdu i/lub haka.

W skrajnych przypadkach takie przeciążenie może spowodować uwolnienie się holowanego sprzętu, czyli przyczepy, przyczepy kempingowej, lub bagażnika rowerowego. Może to stać się przyczyną poważnych lub śmiertelnych obrażeń osób znajdujących się w holującym pojeździe i/lub przypadkowych niewinnych osób przebywających w pobliżu.

ACPS Automotive nie ponosi odpowiedzialności za jakiekolwiek błędy w produkcie, spowodowane nieprawidłowym lub niewłaściwym użyciem (w tym przeciążeniem) haka przez użytkownika lub osoby, za które użytkownik jest odpowiedzialny (N.B.W. artykuł 185. ustęp 2.).

**Wzór obliczania wartości D:**

$$\frac{\text{Maks. ciężar przyczepy (kg) x największa dozwolona masa całkowita pojazdu holującego (kg)}}{\text{Maks. ciężar przyczepy (kg) + największa dozwolona masa całkowita pojazdu holującego (kg)}} \times \frac{9{,}81}{1000} = \text{D (kN)}$$

Należy zachować standardowo przypisane punkty mocowania.

Należy przestrzegać krajowych norm w zakresie pozwoleń na akcesoria.

Niniejszą instrukcję montażu należy dołączyć do dokumentów pojazdu.

Podczas transportu wszystkie produkty sprawdzamy za pomocą systemu kontroli ciężaru.
Prośby dotyczące uzupełnienia brakujących części przyjmujemy za okazaniem winiety potwierdzającej kontrolę ciężaru.

Po przejechaniu około 1000 km należy ponownie dokręcić śruby i nakrętki odpowiednim momentem.

(H) A vonóhorog használata esetén a jármű gyártójának a megengedett maximális vontatott súlyra és a maximális függőleges gömbterhelésre vonatkozó előírásait kötelezően be kell tartani. Kérdezze meg gépjármű-kereskedőjét/helyi forgalmazóját, mennyi az Ön autója által maximálisan vontatható súly és ilyenkor a vonóhorogra vonatkozó előírásokat tilos túllépni.

A vonóhorog túlterhelése (vagyis az előírások megszegése) a gépjármű és/vagy a vonóhorog súlyos károsodásához vezethet.

Egy ilyen túlterhelés szélsőséges esetben a vontatott berendezést, tehát az utánfutó, lakókocsi vagy kerékpártartó elszabadulását eredményezheti. Ez pedig súlyos vagy halálos kimenetelű sérülést okozhat a vontató járműben tartózkodó személyeknek és/vagy a területen tartózkodó vétlen nézelődőknek.

Az ACPS Automotive nem vonható felelősségre a termék olyan esetleges hibáiért, amelyeket helytelen vagy nem rendeltetésszerű használat okozott (többek között túlterhelés), akár a felhasználó, akár olyan személy részéről, akiért a felhasználó felelősséggel tartozik (N.B.W. 185. Cikk 2. bek.).

A jármű gyártója által a vontatásra, és a függőleges terhelésre vonatkozóan közölt specifikációnak a jármű menettulajdonságai szempontjából döntő jelentősége van. A gépkocsijához kapcsolható utánfutó maximális súlyát illetően lapozza fel az autó felhasználói kézikönyvét, illetve típusengedélyét.
A vontatószerkezetre megadott értékeket nem szabad túllépni.

**A D-érték számításához használt képlet:**

$$\frac{\text{Az utánfutó max. súlya (kg) x a vontató jármű megengedett maximális súlya (kg)}}{\text{Az utánfutó max. súlya (kg) + a vontató jármű megengedett maximális súlya (kg)}} \times \frac{9{,}81}{1000} = \text{D (kN)}$$

A szabványosként meghatározott rögzítési pontoktól eltérni nem lehet.

A tartozékok hatósági jóváhagyására vonatkozó nemzeti irányelveket be kell tartani.

A jelen szerelési és üzemeltetési utasítást csatolni kell a jármű okmányaihoz.

Feladás után valamennyi termékünket súlyellenőrző rendszerrel állítjuk be. Hiányzó alkatrész esetén, csak a súlyellenőrző megtörténtét igazoló matrica ellenében áll módunkban eleget tenni a pótlásra vonatkozó kérésnek.

A csavarokat és a csavaranyákat 1000 kilométerenként, újra kell húzni a megadott nyomatékértékkel.

**027211 MONTAGEHANDLEIDING**

1. Meegeleverde onderdelen en bevestigingsmaterialen van de trekhaak verwijderen. Eventueel aanwezige kit ter plaatse van de bevestigingspunten verwijderen.
2. Demonteer de bumper en het hitteschild.
   Verwijder de metalen stootbalk uit de bumper. De stootbalk komt te vervallen.
   Verwijder de kofferbakbekleding en demonteer het rubber van de uitlaatophanging.
3. Verwijder de zwarte rubber doppen uit de chassibalken.
4. Plaats steun “1” in de linker chassisbalk met de gaten “A” bij de vrijgekomen gaten. Monteer steun “1” t.p.v. de gaten “A” met 2 bouten M10x30, incl. veerringen en carrosserieringen.
   Plaats steun “2” in de rechter chassisbalk met de gaten “B” bij de vrijgekomen gaten. Monteer steun “2” t.p.v. de gaten “B” met 2 bouten M10x30, incl. veerringen en carrosserieringen.
   Beide steunen handvast aandraaien.
5. Monteer de onderhaak “3” in de bumper t.p.v. de gaten “C” met 5 moeren M6.
6. Monteer de bumper, incl. onderhaak, terug t.p.v. de gaten “D” met 2 bouten M10x30, incl. veerringen en sluitringen en t.p.v. de gaten “E” met 2 bouten M10x30, incl. veerringen en sluitringen.
7. Monteer de trekhaak verder af:
   T.p.v. de gaten “F” met 2 bouten M10x70, incl. veerringen, carrosserieringen en moeren M10.
   T.p.v. de gaten “G” met 2 bouten M10x35, incl. veeringen en carrosserieringen.
   T.p.v. de gaten “H” met 2 bouten M10x35, incl. veerringen, carrosserieringen en moeren M10.
8. Monteer het hitteschild terug.
9. Monteer de uitlaatophanging terug t.p.v. gat “I” met 1 moer M8.
10. Plaats de kofferbakbekleding terug.
11. Monteer de kogel "5" incl. stekkerdoosplaat "4" t.p.v. de gaten “J” met 2 bouten M12x70, incl. veerringen en moeren M12.
12. Zet de trekhaak vast. Hierbij de volgende aanhaalmomenten hanteren:
    M10 -46Nm
    M12 -79Nm
    Het is noodzakelijk om na ca. 1000 km gebruik de boutverbindingen na te trekken (volgens gegeven aanhaalmomenten).

**027211 FITTING INSTRUCTIONS**

1. Unpack the towing bracket and check its contents against the parts list. If necessary, remove the underseal from around the fitting points of the luggage compartment/frame members.
2. Dismount the bumper and the heatschield. Remove the metal buffer beam from the bumper. The buffer beam will no longer be used.
   Remove the trunk lining and dismount the exhaust suspension rubber.
3. Remove the black rubber caps from the frame members.
4. Place support “1” in the left frame member with the holes “A” at the existing holes. Mount support “1” at the holes “A” using 2 M10x30 bolts, spring washers and large washers.
   Place support “2” in the right frame member with the holes “B” at the existing holes. Mount support “2” at the holes “B” using 2 M10x30 bolts, spring washers and large washers.
   Don’t tighten both supports fully.
5. Mount the crossbar “3” in the bumper at the holes “C” using 5 nuts M6.
6. Remount the bumper, including crossbar, at the holes “D” using 2 M10x30 bolts, spring washers and plain washers and at the holes “E” using 2 M10x30 bolts, spring washers and plain washers.
7. Complete the towbar:
   At the holes “F” using 2 M10x70 bolts, spring washers, large washers and nuts M10.
   At the holes “G” using 2 M10x35 bolts, spring washers and large washers.
   At the holes “H” using 2 M10x35 bolts, spring washers, large washers and nuts M10.
8. Remount the heatshield.
9. Remount the exhaust suspension at the hole “I” using 1 nut M8.
10. Replace the trunk lining.
11. Mount the ball "5" including socket plate "4" at the holes “J” using 2 M12x70 bolts, spring washers and nuts M12.
12. Secure the towbar using a torque-wrench. Torque the bolts as follows:
    M10 -46Nm
    M12 -79Nm
    After about 1000 km use, re-tighten the bolts and nuts to the specified torque.

**027211 ANBAUANWEISUNG**

1. Die Anhängevorrichtung auspacken und die Befestigungsteile auf Vollständigkeit überprüfen. Im Bereich der Befestigungspunkte den Unterbodenschutz entfernen.
2. Den Stoßfänger und das Hitzeschild demontieren. Den metallischen Stoßbalken aus dem Stoßfänger entfernen. Den Stoßbalken wird nicht mehr benötigt.
   Die Kofferraumverkleidung entfernen und die Auspuffgummis demontieren.
3. Die schwarzen Gummiabdichtungen aus dem Chassisrahmen entfernen.
4. Die Stütze “1” im linken Chassisrahmen mit den Löchern “A”
   an die vorhandenen Löcher legen. Die Stütze “1” mit zwei Schrauben M10x30, Federringen und Karosseriescheiben an die Löcher “A” montieren.
   Die Stütze “2” im rechten Chassisrahmen mit den Löchern “B”
   an die vorhandenen Löcher legen. Die Stütze “2” mit zwei Schrauben M10x30, Federringen und Karosseriescheiben an die Löcher “B” montieren.
   Die Stützen handfest andrehen.
5. Den Querträger “3” im Stoßfänger mit fünf Muttern M6 an die Löcher “C” montieren.
6. Den Stoßfänger, zusammen mit dem Querträger, mit zwei Schrauben M10x30, Federringen und Unterlegscheiben an die Löcher “D” und mit zwei Schrauben M10x30, Federringen und Unterlegscheiben an die Löcher “E” wieder montieren.
7. Die Anhängevorrichtung völlig montieren:
   Mit zwei Schrauben M10x70, Federringen, Karosseriescheiben und Muttern M10 an die Löcher “F.”
   Mit zwei Schrauben M10x35, Federringen und Karosseriescheiben an die Löcher “G”
   Mit zwei Schrauben M10x35, Federringen, Karosseriescheiben und Muttern M10 an die Löcher “H”.
8. Das Hitzeshild wieder montieren.
9. Die Auspuffgummis mit ein Mutter M8 wieder, an die Löcher “I”, montieren.
10. Die Kofferraumverkleidung wieder anbringen.
11. Die Kugel "5" und Steckdosenhalteplatte "4" mit zwei Schrauben M12x70, Federringen und Muttern M12 an die Löcher “J” montieren.
12. Die Anhängevorrichtung ausrichten und alle Schrauben mit folgenden Drehmomenten anziehen:
    M10 -46Nm
    M12 -79Nm
    Nach ca. 1000 km die Bolzenverbindungen, wie angegeben, nachziehen.

**027211 DESCRIPTION DU MONTAGE**

1. Séparer les différents éléments d’attelage. Enlever le mastic de protection autour des points de fixation.
2. Demonter le pare-chocs et l’écran thermique.
   Enlever la traverse métallique du pare-chocs. La traverse métallique ne sera pas remontée.
   Enlever la garniture du coffre et demonter le caoutchouc
   de la suspension d’échapppement.
3. Enlever les bouchons caoutchouc noir des longeron du châssis.
4. Placer le support “1” avec les trous “A” dans le longeron gauche du châssis au niveau des trous existants.
   Monter le support “1” au niveau des trous “A” à l’aide des 2 boulons M10x30, des rondelles grower et des rondelles de carrosserie.
   Placer le support “2” avec les trous “B” dans le longeron droit du châssis au niveau des trous existants.
   Monter le support “2” au niveau des trous “B” à l’aide des 2 boulons M10x30, des rondelles grower et des rondelles de carrosserie.
   Ne pas bloquer les supports.
5. Monter la traverse “3” dans le pare-chocs au niveau des trous “C” à l’aide des 5 écrous M6.
6. Remonter le pare-chocs, avec la traverse, au niveau des trous “D” à l’aide des 2 boulons M10x30, des rondelles grower et des rondelles plates et au niveau des trous “E” à l’aide des 2 boulons M10x30, des rondelles grower et des rondelles plates.
7. Fixer l’ensemble:
   Au niveau des trous “F” à l’aide des 2 boulons M10x70, des rondelles grower, des rondelles de carrosserie et des écrous M10.
   Au niveau des trous “G” à l’aide des 2 boulons M10x35, des rondelles grower et des rondelles de carrosserie.
   Au niveau des trous “H” à l’aide des 2 boulons M10x35, des rondelles grower, des rondelles de carrosserie et des écrous M10.
8. Remonter l’écran thermique.
9. Remonter la suspension d’échappement au niveau des trous “I” à l’aide d’écrou M8.
10. Remettre la garniture du coffre.
11. Monter la boule "5" avec le support de prise "4" au niveau des trous “J” à l’aide des 2 boulons M12x70, des rondelles grower et des écrous M12.
12. Fixer l’attelage. Bloquer l’ensemble de la boulonnerie aux couples de serrage suivants:
    M10 -46Nm
    M12 -79Nm
    Il est conseillé de vérifier le serrage de toute la boulonnerie aprés 1000 Km de traction.

## 027211 INSTRUCCIONES DE MONTAJE

1. Sacar las piezas y el material de sujección incluidos en el gancho de remolque. Si procede, retirar el pegamento existente en los puntos de sujección.
2. Desmontar el parachoques y la pantalla térmica.
   Retirar la barra metálica del parachoques. Ésta ya no se utiliza.
   Retirar el guarnecido del maletero y demontar el caucho de la suspensión del tubo de escape.
3. Retirar las cápsulas de caucho negras de los largueros del chasis.
4. Colocar el soporte «1» dentro del larguero izquierdo con los orificios «A» en los orificios quedados libres. Montar el soporte «1» en los orificios «A» por medio de 2 pernos M10x30, con inclusión de aros elásticos y anillos de carrocería.
   Colocar el soporte «2» dentro del larguero derecho con los orificios «B» en los orificios quedados libres. Montar el soporte «2» en los orificios «B» por medio de 2 pernos M10x30, con inclusión de aros elásticos y anillos de carrocería.
   Enroscar ambos soportes con fuerza de roscado manual.
5. Montar el gancho inferior «3» en el parachoques en los orificios «C» con 5 tuercas M6.
6. Montar el parachoques, con inclusión del gancho inferior, de nuevo en los orificios «D» con 2 pernos M10x30, con inclusión de aros elásticos y arandelas y en los orificios «E» con 2 pernos M10x30, con inclusión de aros elásticos y arandelas.
7. Terminar el montaje del gancho de remolque:
   en los orificios «F» con 2 pernos M10x70, con inclusión de aros elásticos, anillos de carrocería y tuercas M10.
   en los orificios «G» con 2 pernos M10x35, con inclusión de aros elásticos y anillos de carrocería.
   en los orificios «H» con 2 pernos M10x35, con inclusión de aros elásticos, anillos de carrocería y tuercas M10.
8. Montar de nuevo la pantalla térmica.
9. Montar de nuevo la suspensión del tubo de escape en el orificio «I» con 1 tuerca M8.
10. Colocar de nuevo el guarnecido del maletero.
11. Montar la bola "5" y la placa del enchufe "4" en los orificios «J» por medio de 2 pernos M12x70, con inclusión de aros elásticos y tuercas M12.
12. Fijar el gancho de remolque. Atenerse aquí a los siguientes pares de apriete:
    M10 -46Nm
    M12 -79Nm
    Cada 1000 km de uso es necesario comprobar las conexiones del perno (según los pares de apriete dados).

## 027211 MONTAGEVEJLEDNING

1. Fjern de dele og monteringsmaterialer der sidder på trækkrogen. Eventuelt kit på fastgørelsespunkterne fjernes.
2. Afmonter kofangeren og varmeskjoldet.
   Fjern stålinderstykket fra kofangeren. Stålinderstykket bortfalder.
   Fjern bagagerumsbeklædningen og afmonter gummiet fra udstødningsrørets ophængning.
3. Fjern de sorte gummipropper fra chassisvangerne.
4. Anbring støtte «1» i venstre chassisvangen således, at hullerne «A» passer over de frigjorte huller. Monter støtte «1» ved hullerne «A» med 2 bolte M10x30, inklusive fjederskiver og karosseriskiver.
   Anbring støtte «2» i højre chassisvange således, at hullerne «B» passer over de frigjorte huller. Monter støtte «2» ved hullerne «B» med 2 bolte M10x30, inklusive fjederskiver og karosseriskiver.
   Fastspænd begge støtterne med hånden.
5. Monter underkrogen «3» i kofangeren ved hullerne «C» med 5 møtrikker M6.
6. Monter kofangeren inklusive underkrogen igen ved hullerne «D» med 2 bolte M10x30, inklusive fjederskiver og låsesskiver og ved hullerne «E» med 2 bolte M10x30, inklusive fjederskiver og låseskiver.
7. Fortsæt med at montere anhængertrækket på følgende måde:
   Ved hullerne «F» med 2 bolte M10x70, inklusive fjederskiver, karosseriskiver og møtrikker M10.
   Ved hullerne «G» med 2 bolte M10x35, inklusive fjederskiver og karosseriskiver.
   I hullerne «H» med 2 bolte M10x35, inklusive fjederskiver, karosseriskiver og møtrikker M10.
8. Monter igen varmeskjoldet.
9. Monter igen udstødningsrørets ophængning ved hul «I» med 1 møtrikker M8.
10. Anbring bagagerumsbeklædningen igen.
11. Monter kuglen "5" og stikdåsepladen "4" ved hullerne «J» med 2 bolte M12x70, inklusive fjederskiver og møtrikker M12.
12. Fastgør trækkrogen. Følgende momenter skal iagttages:
    M10 -46Nm
    M12 -79Nm
    Det er nødvendigt at efterspænde møtrikken efter ca. 1000 km.

## 027211 MONTERINGSVEILEDNING

1. Fjern vedlagte deler og festemateriell fra tilhengerfestet. Fjern eventuelt kitt som måtte befinne seg på festepunktene.
2. Demonter støtfangeren og varmeskjoldet.
   Fjern støtbjelken i metall fra støtfangeren. Støtbjelken skal ikke brukes igjen.
   Fjern bekledningen i bagasjerommet og demonter eksosanleggets gummioppheng.
3. Fjern de sorte gummiproppene fra understellsbjelkene.
4. Plasser støtten «1» i venstre understellsbjelke slik at hullene «A» passer til de frigjorte hullene. Monter støtten «1» ved hullene «A» med 2 skruer M10x30, inklusive fjærskiver og karosseriskiver.
   Plasser støtten «2» i høyre understellsbjelke slik at hullene «B» passer til de frigjorte hullene. Monter støtten «2» ved hullene «B» med 2 skruer M10x30, inklusive fjærskiver og karosseriskiver.
   Skru fast begge støttene for hånd.
5. Monter underkroken «3» i støtfangeren ved hullene «C» med 5 muttere M6.
6. Monter støtfangeren, inklusive underkroken, tilbake på plass ved hullene «D» med 2 skruer M10x30, inklusive fjærskiver og skiver, og ved hullene «E» med 2 skruer M10x30, inklusive fjærskiver og skiver.
7. Gå videre med monteringen av tilhengerfestet:
   Ved hullene «F» med 2 skruer M10x70, inklusive fjærskiver, karosseriskiver og muttere M10.
   Ved hullene «G» med 2 skruer M10x35, inklusive fjærskiver og karosseriskiver.
   Ved hullene «H» med 2 skruer M10x35, inklusive fjærskiver, karosseriskiver og muttere M10.
8. Monter varmeskjoldet tilbake på plass igjen.
9. Monter opphenget til eksosanlegget på plass igjen ved hullet «I» med 1 muttere M8.
10. Legg bekledningen i bagasjerommet tilbake på plass igjen.
11. Monter trekk-kula "5" og platen for stikkontakten "4" ved hullene «J», med 2 skruer M12x70, inklusive fjærskiver og muttere M12.
12. Fest tilhengerfestet. Bruk i den forbindelse følgende tilstramningsmomenter:
    M10 -46Nm
    M12 -79Nm
    Det er nødvendig å etterstramme boltforbindelsene etter ca. 1000 km (i henhold til de oppgitte tilstramningsmomentene).

## 027211 MONTERINGSINSTRUKTION

1. Packa upp monteringssatsen och kontrollera innehållet mot detaljbeskrivning. Om det behövs tag bort underredsmassa runt monteringspunkterna i bagageutrymmet och under bilen.
2. Demontera stötfångaren och värmeskölden.
   Avlägsna stötbalken av metall ur stötfångaren. Stötbalken kommer inte att användas igen.
   Avlägsna beklädnaden i bagageutrymmet och demontera gummidelen i avgassystemets upphängning.
3. Avlägsna de svarta gummipropparna ur chassibalkarna.
4. Placera stöd «1» i den vänstra chassibalken med hålen «A» mot de hål som blivit lediga. Montera stöd «1» vid hålen «A» med hjälp av 2 bultar M10x30, inkl. fjäderbrickor och karosseribrickor.
   Placera stöd «2» i den högra chassibalken med hålen «B» mot de hål som blivit lediga. Montera stöd «2» vid hålen «B» med 2 bultar M10x30, inkl. fjäderbrickor och karosseribrickor.
   Dra åt båda stöden med handkraft.
5. Montera den nedre kroken «3» i stötfångaren vid hålen «C» med 5 muttrar M6.
6. Montera tillbaka stötfångaren, inkl. den nedre kroken vid hålen «D» med 2 bultar M10x30, inkl. fjäderbrickor och låsbrickor och vid hålen «E» med 2 bultar M10x30, inkl. fjäderbrickor och låsbrickor.
7. Fortsätt monteringen av dragkroken på följande sätt:
   Vid hålen «F» med 2 bultar M10x70, inkl. fjäderbrickor, karosseribrickor och muttere M10
   Vid hålen «G» med 2 bultar M10x35, inkl. fjäderbrickor och karosseribrickor.
   Vid hålen «H» med 2 bultar M10x35, inkl. fjäderbrickor, karosseribrickor och muttrar M10.
8. Montera tillbaka värmeskölden.
9. Montera tillbaka avgasupphängningen vid hål «I» med 1muttere M8.
10. Sätt tillbaka beklädnaden i bagageutrymmet.
11. Montera kulan "5" och stickkontaktsplattan "4" vid hålen «J» med 2 bultar M12x70, inkl. fjäderbrickor och muttrar M12.
12. Montera dragkroken. Spänn med momentnyckel enligt följande:
    M10-46Nm M12-79Nm
    Det är nödvändigt att dra åt bultarna igen efter ungefär 1000 km körning (enligt angivna momentangivelser).

## 027211 ASENNUSOHJEET

1. Avaa vetokoukkupakkaus ja tarkista että sisältö vastaa osaluetteloa. Mikäli tarpeellista puhdista alustan suojaus kiinnityskohdista.
2. Irrota puskuri ja lämpökilpi. Irrota metallinen vahvike puskurista, vahviketta ei enää käytetä.
3. Irrota mustat muoviset suojatulpat rungosta. Irrota tavaratilanmatto sekä pakoputken kannatinkumi.
4. Aseta tuki ”1” vasemmalle runkoon, valmiina oleviin reikiin ”A”. Kiinnitä tuki ”1” reikiin ”A” käyttäen pultteja 2 M10x30, jousirenkaita ja isoja alusrenkaita. Aseta tuki ”2” oikealle runkoon, valmiina oleviin reikiin ”B”. Kiinnitä tuki ”2” reikiin ”B” käyttäen pultteja 2 M10x30, jousirenkaita ja isoja alusrenkaita.
   Älä vielä kiristä!
5. Asenna vetokoukun runko ”3” puskuriin reikiin ”C” käyttäen viittä M6 mutteria.
6. Kiinnitä puskuri takaisin yhdessä vetokoukun rungon kanssa reikiin ”D” käyttäen pultteja 2 M10x30, jousirenkaita ja alusrenkaita sekä reikiin ”E” käyttäen pultteja 2 M10x30, jousirenkaita ja alusrenkaita.
7. Kiinnitä loput osat runkoon
   Reikiin ”F” käyttäen 2 M10x70 pultteja, jousirenkaita, isoja alusrenkaita ja muttereita M10.
   Reikiin ”G” käyttäen 2 M10x35 pultteja, isoja alusrenkaita ja jousirenkaita.
   Reikiin ”H” käyttäen 2 M10x35 pultteja, jousirenkaita, isoja alusrenkaita ja muttereita M10.
8. Asenna lämpökilpi takaisin
9. Asenna pakoputken kannatin takaisin reikiin ”I” käyttäen muttereita M8.
10. Asenna tavaratilanmatto takaisin.
11. Kiinnitä kuula “5” ja pistorasialevy “4” reikiin “J” kahdella pultilla M12x70, jousirenkailla ja muttereilla.
12. Kiristä seuraaviin momentteihin
    M10 – 46Nm
    M12 – 79Nm
    Tuhannen kilometrin jälkeen kiristys tarkastettava.

## 027211 NÁVOD K MONTÁŽI

1. Podle přiloženého seznamu zkontrolovat jednotlivé součásti tažného zařízení. Pokud je to nezbytné, odstranit ze styčných bodů zavazadlového prostoru ochranný prostředek.
2. Demontovat nárazník a tepelný štít. Vyjmout z nárazníku kovový nosník. Nebude již použit.
   Vyjmout obrubu zavazadlového prostoru a demontovat gumovou výfukovou úchytku.
3. Vyjmout z konstrukce černé gumové kryty.
4. Umístit podpěru „1“ na levou stranu konstrukce k otvorům „A“. Připevnit podpěru „1“ k otvorům „A“, použít 2 šrouby M10x30, pružné a velké podložky.
   Umístit podpěru „2“ na pravou část konstrukce k otvorům „B“. Připevnit podpěru „2“ k otvorům „B“, použít 2 šrouby M10x30, pružné a velké podložky. Podpěry neutahovat nadoraz.
5. Připevnit příčný nosník „3“ v nárazníku k otvorům „C“, použít 5 matic M6.
6. Připevnit zpět nárazník včetně příčného nosníku k otvorům „D“, použít 2 šrouby M10x30, pružné a ploché podložky a k otvorům „E“, použít 2 šrouby M10x30 a pružné a ploché podložky.
7. Připevnit tažné zařízení:
   K otvorům „F“, použít 2 šrouby M10x70, pružné podložky, velké podložky a matice M10
   K otvorům „G“, použít 2 šrouby M10x35, pružné podložky a velké podložky.
   K otvorům „H“, použít 2 šrouby M10x35, pružné podložky, velké podložky a matice M10
8. Připevnit zpět tepelný štít.
9. Za pomoci 1 matice M8 připevnit k otvoru „I“ výfukovou úchytku.
10. Připevnit obrubu zavazadlového prostoru.
11. Pomocí šroubů M12x70 (s pružnými podložkami a maticemi) v otvorech “J” připevněte kulový čep "5" a držák na zásuvku “4”. (Utahovací moment: M12-79Nm).
12. Tažné zařízení zabezpečit, všechny šrouby utáhnout. Hodnoty točivého momentu:
    M10 - 46 Nm
    M12 - 79 Nm
    Po zhruba 1000 km používání tažného zařízení dotáhnout všechny šrouby a matice na výše uvedené hodnoty točivého momentu.