Montážní návod

(Montážny návod, Fitting instruction, Montageanleitumg, Instruzioni di montaggio, Monteringshandledning, Asennusohje, Instruction de montage, Montegehandleiding, Инструкция по установке)

Tažné zařízení

Mitsubishi Grandis 06/2003->12/2011

Ťažné zariadenie
Towbars
Trekhaak
Anhängerkupplung de
Dispositif d'attelage
Equipo de remolque
Sprzęt holowniczy
Hinauslaitteet
Буксирное оборудование

výrobce / dodavatel

SVC Group s.r.o.

Odkaz na produkt:
https://www.svcgroup.cz/tazne-zarizeni-srouby-pevny-skoda-rapid-monte-carlo-10-2012-2018-p7283-v960

www.svcgroup.cz

Montagehandleiding Fitting instruction Montageanleitung Description de montage Instrucciones de montaje Montagevejledning Monteringsveiledning Monteringshandledning Asennusohje Istruzioni di montaggio Návod k montáži	**Mitsubishi Grandis** 2004 → 2011 TYPE: 033411	EC 94/20 e4 00-2611	2250 kg	1800 kg	85 kg	D waarde value Wert valeur 9,81 kN	NL D GB N SF I F E DK S CZ ACPS Automotive 26-04-2011 Ver.: 02

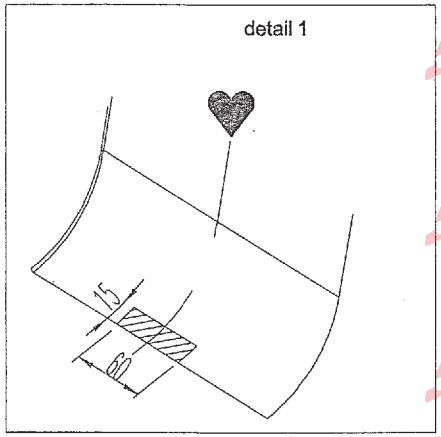

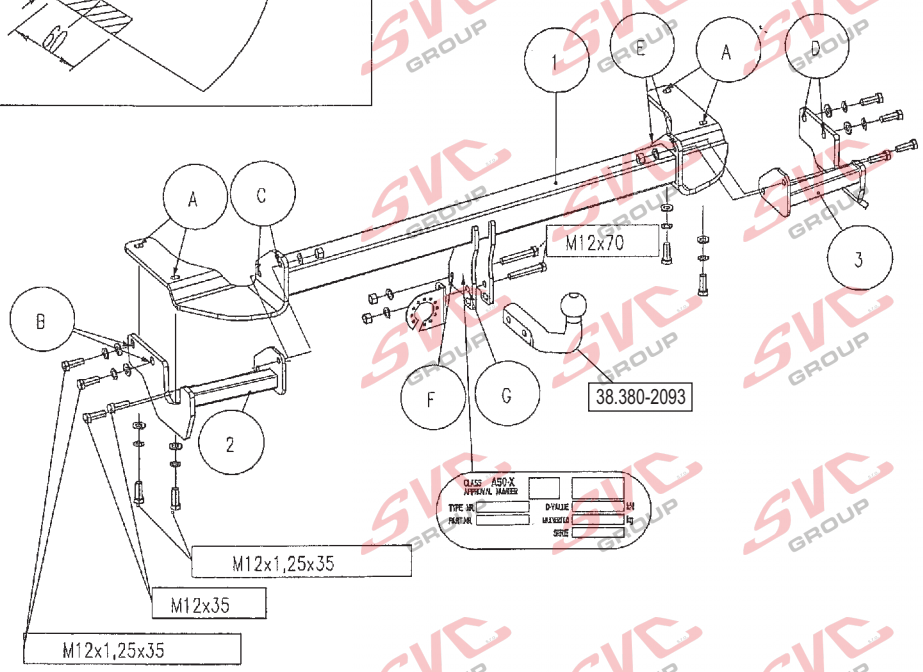

Raadpleeg uw dealer voor de max. massa die uw wagen mag trekken.

Die maximale Anhängelast ihres Fahrzeuges können Sie im Fahrzeugschein oder im Benutzerhandbuch nachlesen.

For the max. trailer weight of your car please refer to the owner's manual or your car homologation documents.

Pour connaître le poids maxi remorquable pour votre voiture consulter la notice d'utilisation de votre voiture ou la carte grise.

Consulte a su distribuidor sobre el peso máximo que puede remolcar su vehículo.

Deres forhandler vil kunne oplyse Dem om den højst tilladte vægt efter Deres køretøj.

Ta kontakt med forhandleren angående den maksimale vekt som bilen kan trekke.

Se handboken eller registreringsbevis för max släpvagnsvikt för din bil.

Tarkista suurin sallittu vetopaino ajoneuvon ohjekirjasta tai rekisteriotteesta.

Per conoscere il peso massimo rimorchiabile dalla propria autovettura, fare riferimento al manuale d'istruzione od ai documenti di omologazione della vettura stessa.

Maximální přípustná hmotnost přívěsu pro Vaše vozidlo je uvedena v technickém průkazu nebo v uživatelské příručce.

Meegeleverde onderdelen Mitgelieferte Befestigungsteile Provided parts Materiel de fixation joint	Piezas incluidas Medfølgende komponenter Vedlagt festemateriell Medföljande komponenter	Mukana tulevat osat Componenti forniti a corredo Dodané upevňovací díly

8x M12x1,25x35
4x M12x35
2x M12x70

6x M12

14x M12

8x M12

(NL) De tussenruimte conform supplement VII, afbeelding 30 van de richtlijn 94/20/EG moet in acht worden genomen.
(D) Der Freiraum nach Anhang VII, Abbildung 30 der Richtlinie 94/20/EG ist zu gewährleisten.
(GB) The clearance specified in appendix VII, diagram 30 of guideline 94/20/EC must be guaranteed.
(F) La zone de dégagement doit être garantie conformément à l'annexe VII, illustration 30 de la directive 94/20/CE.
(E) Debe garantizarse el espacio libre, conforme al anexo VII, figura 30 de la directiva comunitaria CE/94/20.
(DK) Frirummet skal overholdes iht. bilag VII, fig. 30 i direktiv 94/20/EU.
(N) Frirommet etter tillegg VII, figur 30 i direktiv 94/20/EEC skal overholdes.
(S) Spelrummet enligt bilaga VII, figur 30 i riktlinje 94/20/EG skall garanteras.
(FIN) Vapaa tila on taattava direktiivin 94/20/EY liitteen VII, kuvan 30 mukaisesti.
(I) Deve essere garantito lo spazio libero secondo l'allegato VII, figura 30 della direttiva 94/20/CE.
(CZ) Volný prostor ve smyslu Přílohy VII, obr. 30 Směrnice č. 94/20/ES musí být zaručen.
(PL) Należy zagwarantować wolną wysokość określoną na rysunku nr 30 dyrektywy 94/20/WE zawartej w załączniku nr VII.
(H) A 94/20/EK irányelv VII. mellékletében, a 30. ábrán a vonógömb elhelyezése számára előírt szabad tér-adatokat biztosítani kell.

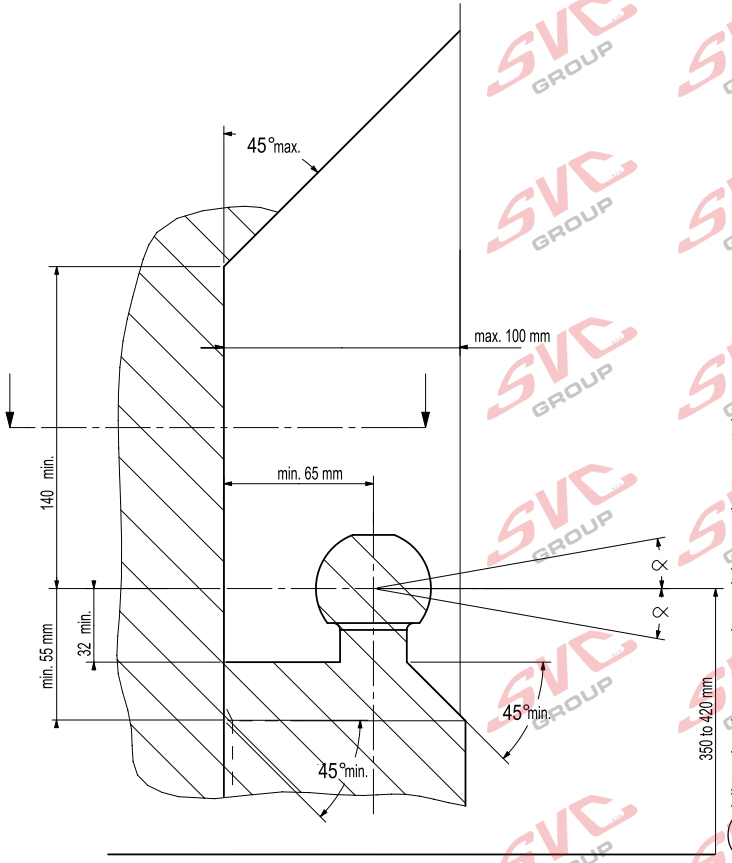

(NL) bij toelaatbaar totaal gewicht van het voertuig
(D) bei zulässigem Gesamtgewicht des Fahrzeuges
(GB) at laden weight of the vehicle
(F) pour poids total en charge autorisé du véhicule
(E) con peso total autorizado del vehiculo
(DK) ved tilladt samlet vægt for køretøjet
(N) ved kjøretøyets tillatte totalvekt
(S) vid fordonets tillåtna totalvikt
(FIN) ajoneuvon suurimmalla sallitulla kokonaispainolla
(I) per un peso complessivo ammesso del veicolo
(CZ) při celkové přípustné hmotnosti vozidla
(PL) w przypadku największej dozwolonej masy całkowitej
(H) rakománnyal terhelt járműsúly esetén.

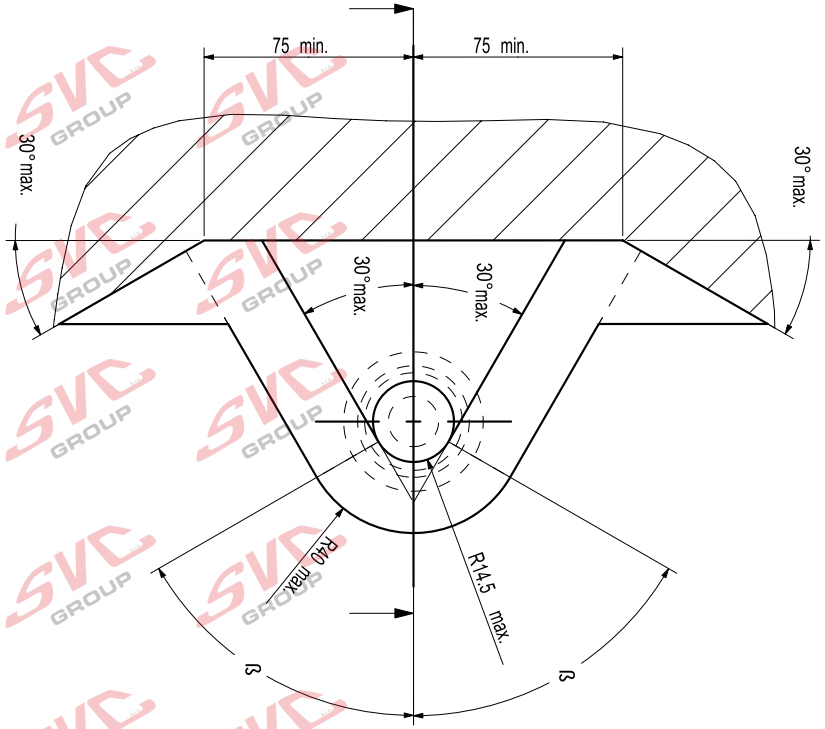

NL Voor het gebruik van deze trekhaak zijn de specificaties van de voertuigfabrikant met betrekking tot het maximale trekgewicht en de kogeldruk bindend. Raadpleeg Uw dealer voor het maximale trekgewicht wat Uw auto mag trekken, hierbij mogen de specificaties van deze trekhaak niet overschreden worden.

Overbelasting (overschrijding van de specificaties) van deze trekhaak kan leiden tot ernstige schade aan het voertuig en/of een breuk van de trekhaak.

In het uiterste geval kan een dergelijk overbelasting leiden tot het losraken van de rijdende aanhanger, caravan of fietsendrager. Dit kan vervolgens op zijn beurt mogelijk een zwaar of dodelijk letsel toebrengen aan personen in de directe omgeving van de aanhanger, caravan of fietsendrager
.
ACPS Automotive kan niet aansprakelijk worden gesteld voor enig gebrek in het product zoals veroorzaakt door de schuld of door welk onoordeelkundig gebruik (o.a. overbelasting) ook van de gebruiker of een persoon voor wie hij aansprakelijk is (sect. 185, art. 2 N.B.W.).

Formule t.b.v. bepaling van de D-waarde:

$$\frac{\text{max. aanhangwagengewicht (kg) x max. voertuiggewicht (kg)}}{\text{max. aanhangwagengewicht (kg) + max. voertuiggewicht (kg)}} \times \frac{9{,}81}{1000} = \text{D (kN)}$$

De door de voertuigfabrikant standaard toegestane bevestigingspunten zijn aangehouden.

Nationale richtlijnen betreffende de montagegoedkeuring moeten in acht worden genomen.

Deze montage- en gebruikshandleiding dient aan de voertuigdocumenten te worden toegevoegd.

Al onze producten worden gecontroleerd op compleetheid middels een weegcontrole systeem.

Reclamaties met betrekking tot ontbrekende delen kunnen alleen geaccepteerd worden indien deze gewichtscontrole sticker kan worden getoond.

Het is noodzakelijk om na ca. 1000 km gebruik de boutverbindingen na te trekken (volgens gegeven aanhaalmomenten).

D Im Falle der Benutzung einer Anhängevorrichtung sind die Vorschriften des Herstellers bezüglich der erlaubten maximalen Zuglast und der maximalen senkrechten Kugelbelastung unbedingt einzuhalten. Fragen Sie Ihren Fahrzeughersteller/lokalen Händler, wie groß die maximale Zuglast Ihres Autos ist. Es ist verboten, die Vorschriften bezüglich der Anhängevorrichtung zu übertreten.

Die Überlastung der Anhängevorrichtung (bzw. das Missachten der Vorschriften) kann zu schweren Schädigungen des Fahrzeugs und/oder der Anhängevorrichtung führen.

Eine solche Überlastung kann im Extremfall das Losreißen der gezogenen Einrichtung, also des Anhängers, des Wohnwagens oder der Fahrradhalterung zur Folge haben. Dieses kann wiederum zu schweren oder tödlichen Verletzungen der sich im ziehenden Fahrzeug befindlichen Personen und/oder sich auf dem Gelände aufhaltenden Unschuldigen führen.

ACPS Automotive kann nicht für solche eventuellen Fehler des Produkts zur Verantwortung gezogen werden, die durch falschen oder nicht bestimmungsgemäßen Gebrauch (unter anderem Überlastung) verursacht wurden, entweder durch den Nutzer oder eine Person, für die der Nutzer verantwortlich ist (Artikel 185, Absatz 2 N.B.W.).

Formel für D-Wert Ermittlung:

$$\frac{\text{Max. Anhängelast (kg) x Zul. Kfz.-Gesamtgewicht(kg)}}{\text{Max. Anhängelast (kg) + Zul. Kfz.-Gesamtgewicht(kg)}} \times \frac{9{,}81}{1000} = \text{D (kN)}$$

Die vom Fahrzeughersteller serienmäßig genehmigten Befestigungspunkte sind eingehalten.

Nationale Richtlinien über die Anbauabnahmen sind zu beachten.

Diese Montage- und Betriebsanleitung ist den Kfz.-Papieren beizufügen.

Bei der Auslieferung wird jedes unserer Produkte mit einem Gewichtskontrollsystem überprüft.
Im Falle fehlender Teile können wir der Bitte nach Nachlieferung nur entsprechen, wenn auch der
Aufkleber, der die Gewichtskontrolle bestätigt, mit eingesandt wird.

Nach ca. 1000 km die Bolzenverbindungen, wie angegeben, nachziehen.

GB Always refer to the instructions of the vehicle manufacturer relating to the maximum Permissible towing weight and the maximum vertical ball loading when using the towbar. Ask your vehicle manufacturer / local dealer about maximum towing weights that apply to your vehicle and do not exceed values permitted for the towbar.

Overloading of the towbar (i.e. non-observance of instructions) may lead to severe damage to either the vehicle and/or the towbar itself.

In extreme cases overloading the towbar could result in the premature decoupling of the equipment being towed, whether that be a trailer, box, caravan or bicycle carrier. As a result this could also cause severe or fatal injuries to persons either within the towing vehicle and/or innocent bystanders in the area at that time.

ACPS Automotive may not be held responsible for any defect of the product caused by improper use or use other than the intended use (including overloading) by the user or any person for whom the user is responsible (Article 185(2) of N.B.W.).

Formula for D-Value:

$$\frac{\text{Max. trailerweight (kg) x Max. permissible weight towing vehicle (kg)}}{\text{Max. trailerweight (kg) + Max. permissible weight towing vehicle (kg)}} \times \frac{9{,}81}{1000} = \text{D (kN)}$$

The fixing points specified as standard must be observed.
National guidelines concerning official approval of accessories must be observed.

These installation and operating instructions must be enclosed with the vehicle papers.

All our products are controlled upon dispatch with a weight control system.
In the case of missing parts we can only accept a request of replacement with the weight control sticker.

After about 1000 km use, re-tighten the bolts and nuts to the specified torque.

F Pour l'utilisation de l'attelage les instructions du constructeur du véhicule concernant le poids tracté maximum et la charge verticale maximale de la boule de l'attelage doivent être observées obligatoirement. Demander au vendeur / distributeur local du véhicule quel est le poids maximal tractable par votre véhicule et il est également interdit d'excéder les valeurs admissibles par l'attelage.

La surcharge de l'attelage (c'est-à-dire l'inobservation des règles) peut endommager sérieusement le véhicule et/ou l'attelage.

La conséquence d'une telle surcharge pourrait être la libération inattendue de l'équipement tracté, donc de la remorque ou du support de bicyclette. Une telle libération inattendue peut causer des blessures graves ou des blessures mortelles aux personnes se trouvant dans le véhicule tracteur et/ou aux passants innocents se trouvant sur les lieux.

ACPS Automotive ne saurait être retenu responsable de dommages causés par un usage incorrect ou par un usage différent de celui prévu (par exemple la surcharge), que ce soit par l'utilisateur lui-même ou par tout autre personne dont l'utilisateur est responsable (Point 2 de l'Article 185 de N.B.W.).

Formule pour le calcul de la valeur D:

$$\frac{\text{Poids max. de remorque (kg) x Max. poids permissible du véhicule tracteur (kg)}}{\text{Poids max. de remorque (kg) + Max. poids permissible du véhicule tracteur (kg)}} \times \frac{9{,}81}{1000} = \text{D (kN)}$$

Les points de fixations définis comme homologués doivent être observés.

Les recommandations nationales concernant l'approbation officielle des accessoires doivent être prises en considération.

Ces instructions de montage et d'opération doivent être jointes aux documents du véhicule.

Lors de la livraison, nous contrôlons tous nos produits par pesage de l'attelage.
Dans le cas de pièce manquante, nous ne pouvons accepter une demande de supplément qu' avec l'étiquette certifiant le contrôle du poids.

Après 1000 km de traction, resserrer toute la boulonnerie aux couples prescrits.

(E) En caso de utilizar gancho de remolque, hay que observar obligatoriamente las prescripciones del fabricante del vehículo referentes al peso máximo permitido de remolque y la carga máxima vertical de la bola. Pregunte al comerciante de la marca/comerciante local de que cuánto es el peso remolcable máximo de su auto y no traspase los valores permitidos en las prescripciones referentes al gancho de remolque.

La sobrecarga del gancho de remolque (o sea la violación de las prescripciones) puede conllevar a un daño grave del vehículo y/o del gancho de remolque.

Este tipo de sobrecarga en casos extremos puede traer como resultado el desprendimiento del dispositivo remolcado, o sea del carro de remolque, de la caravana, o del portabicicletas. Y esto puede ocasionar lesiones graves o mortales a las personas que están en el vehículo remolcador y/o a las personas inocentes que están en el área.

ACPS Automotive no asume responsabilidad de ningún tipo por error eventual del producto causado por uso incorrecto o por no usarlo a lo que fue destinado (incluido la sobrecarga), tanto por parte del usuario como de cualquiera persona bajo su responsabilidad (párrafo 2 del articulo 185 del N.B.W.).

Fórmula para el cálculo del valor D:

$$\frac{\text{Peso máximo del coche del remolque (Kg) x Peso máximo permitido del vehículo remolcador (Kg)}}{\text{Peso máximo del coche del remolque (Kg) + Peso máximo permitido del vehículo remolcador (Kg)}} \times \frac{9{,}81}{1000} = \text{D (kN)}$$

Hay que tener en cuenta las prescripciones de los puntos de fijación estandarizado determinado.

Hay que tener en cuenta las directivas nacionales referentes a la autorización oficial de los accesorios.

A las instrucciones de instalación y de funcionamiento hay que adjuntarlo a los papeles del vehículo.

En el transporte contolamos todos nuestros productos en un sistema de control de peso.
En el caso de accesorios faltantes el pedido referente a su reemplazo sólo lo podemos aceptar conjunto con la presentación de la etiqueta adhesiva certificante del control de peso.

Cada 1000 km de uso es necesario comprobar las conexiones del perno (según los pares de apriete dados).

(DK) Producentens forskrifter om maksimal tilladt trækvægt og maksimal vertikal belastning skal overholdes. Spørg bilproducenten/den lokale forhandler om den maksimale trækvægt, der gælder for Deres køretøj. De tilladte værdier for anhængertrækket må ikke overskrides."

Overbelastning af trækkrogen (dvs. ikke-overholdelse af instruktionerne) kan føre til alvorlige skader på enten køretøjet og/eller selve trækkrogen.

I ekstreme tilfælde kan overbelastning af trækkrogen medføre for tidlig afkobling af det bugserede udstyr, f.eks. trailer, kasse, campingvogn eller cykelholder. Dette kan også forårsage alvorlige eller dødelige kvæstelser for personer, der opholder sig enten i det bugserende køretøj og/eller uskyldige tilskuere i området på det pågældende tidspunkt.

ACPS Automotive kan ikke holdes ansvarlig for eventuelle fejl i produktet, der opstår som følge af forkert eller anden uhensigtsmæssig brug (inkl. overbelastning) af brugeren eller enhver person, som brugeren er ansvarlig for (artikel 185 (2) i NBW

Formel for beregning af D-værdien:

$$\frac{\text{Max. anhængervægt (kg) x max. tilladte vægt af trækkøretøjet (kg)}}{\text{Max. anhængervægt (kg) + max. tilladte vægt af trækkøretøjet (kg)}} \times \frac{9{,}81}{1000} = \text{D (kN)}$$

De som standard angivne fastgørelsespunkter skal overholdes.

De officielle nationale retningslinier vedr. tilladelser skal overholdes.

Disse monterings- og driftsinstruktioner skal vedlægges køretøjets officielle dokumenter.

Ved afsendelse kontrollerer vi alle vores produkter med vægtkontrolsystem. Rekvirering af manglende reservedele kan kun accepteres ved fremvisning af kontrolsedlen fra vægtkontrolsystemet.

Det er nødvendigt at efterspænde møtrikkerne efter ca. 1000 km.

(N) Ved anvendelse av tilhengerfestet skal det tas hensyn til kjøretøyfabrikantens forskrifter vedrørende maksimal tauevekt og maksimalt vertikalt kulevekt.
Spør fabrikanten / merkeforhandleren om den maksimale tauevekten. Det er forbudt å overskride forskriftene vedrørende tilhengerfestet.

Overbelasting av tilhengervektet (eller forsømming av forskriftene) kan føre til alvorlige skader av kjøretøyet og/eller tilhengerfestet.

I ekstreme tilfeller kan overbelastning resultere i at det tauete annlegget, altså trailer, campinvogn eller sykkeltrailer løsrives fra kjøretøyet. Og dette kan føre til alvorlige eller dødlige skader til personer sittende i den tauende bilen og/eller andre uskyldige personer som oppholder seg i nærheten.

ACPS Automotivekan ikke holdes ansvarlig for eventuelle produkfeil som framstår ifølge uriktig bruk (blant annet overbelasting) av brukeren eller an annen persom som brukeren ar ansvarlig for (artikkel 185 (2) i N.B.W.).

Formel for D-verdien:

$$\frac{\text{Maks tilhengervekt (kg) x Maks. tillatt vekt for slepebilen (kg)}}{\text{Maks tilhengervekt (kg) + Maks. tillatt vekt for slepebilen (kg)}} \times \frac{9{,}81}{1000} = \text{D (kN)}$$

Det skal tas hensyn til festepunktene angitt som standard.

Det skal tas hensyn til nasjonale retningslinjer som gjelder offisiell godkjennelse av tilbehør.

Disse monterings- og driftsveiledninger skal vedlegges kjøretøyets dokumentasjon.

Ved transporten er alle våre produkter kontrollert ved hjelp av vektkontroll-systemet.
I tilfelle manglende bestanddeler er erstatningen bare mulig ved framvisning av etiketten som attesterer vektkontrollen.

Det er nødvendig å etterstramme alle bolter etter ca. 1000 km (i henhold til de oppgitte tiltrekningsmomentene).

(S) Kontrollera alltid anvisningarna av fordonets tillverkare beträffande om den maximala tillåtna vikt av släpvagnen, samt maximala tillåtliga vertikala vikt på kulan vid användning av dragkroken. Fråga fordonets tillverkaren / den lokala återförsäljare om dom maximala dragvikterna som gäller för ditt fordon, och inte överstiga dom här värden, som är tillåtna för dragkroken.

Överbelastningen av dragkroken (dvs. att man inte följer tillverkarens instruktioner) kan leda till allvarliga skador av fordonet och/eller dragkroken.

I extrema fall, kan överbelastningen av dragkroken leda till att utrustningen som bogseras, oavsett om det är en släpvagn, en låda, en husvagn eller en cykelhållare lossnar.
Som ett resultat kan detta också orsaka allvarliga eller dödliga skador på personer.

ACPS Automotive kan inte hållas ansvarig för eventuella fel på produkten, som orsakats av felaktig användning, eller annan användning än den avsedda användningen (inklusive överlastning) av användaren, eller någon person för vilken användaren är ansvarig (artikel 185 (2) av N.B.W)).

Formeln för D-värdens beräkningen:

$$\frac{\text{Max. vikt av släpvagnen (kg) x Totalvikt av fordonet (kg)}}{\text{Max. vikt av släpvagnen (kg) + Totalvikt av fordonet (kg)}} \times \frac{9{,}81}{1000} = \text{D (kN)}$$

Dom monteringspunkterna, som är föreskrivna som standard, måste bibehållas.

Dom nationala riktlinjerna, angående officiell tillåtelse av tillbehör, måste bibehållas.

Dessa monterings- och användningsinstruktioner måste bifogas i fordonens dokumenten.

Innan leverans kontrollerar vi alla våra produkter med hjälp av ett viktkontrollsystem.
I fall av frånvarande beståndsdelarna, kan vi endast acceptera önskningar om ersättning, om du framvisar etiketten, som intygar viktkontrollen.

Det är nödvändigt att dra åt bultarna igen efter ungefär 1000 km körning (enligt angivna momentangivelser).

FIN Vetokoukkua käyttäessä on noudatettava auton valmistajan ohjeet koskien suurinta sallittua vedettyä painoa ja suurinta pystysuoraa kuulankantavuutta. Kysy myyjältäsi paljonko sinun autosi suurin sallittu vedetty paino on, äläkä rasita vetokoukkua enemmän kuin sallittu.

Vetokoukun ylirasitus, (eli asetusten rikkominen) johtaa auton ja/tai vetokoukun vakavaan vaurioon.

Ääritapauksessa ylirasitus saattaa johtaa laitteen, eli perävaunun, asuntovaunun tai pyöränsaileikön irrottautumiseen. Tämä saattaa aiheuttaa vakavan loukkaantumisen tai jopa kuoleman vetoautossa oleville henkilöille ja/tai alueella oleville syyttömille henkilöille.

ACPS Automotive ei voi syyttää tuotteen sellaisista mahdollisista vioista, jotka aiheutti epänormaali tai asiaton käyttö (muun muassa ylirasitus), joko käyttäjän tai sellaisen henkilön toimesta josta käyttäjä on vastuussa (N.B.W. pykälä 185.alio 2.).

Ajo-ominaisuuksien kannalta on noudatettava ajoneuvon valmistajan määräyksiä koskien perävaunun rasitusta ja hinaajan painoa. Katso hinattavan perävaunun enimmäispaino käsikirjasta tai auton rekisteriotteesta; vetokoukkua koskevia arvoja ei saa ylittää.

Laskelma D-määrän määrittelemiseen:

$$\frac{\text{Perävaunun enimmäispaino (kg) x Hinaavan ajoneuvon sallittu enimmäispaino (kg)}}{\text{Perävaunun enimmäispaino (kg) + Hinaavan ajoneuvon sallittu enimmäispaino (kg)}} \times \frac{9{,}81}{1000} = \text{D (kN)}$$

Standardina noudatettava määriteltyjä kiinnityskohtia.

Asennuksessa on noudatettava virallisia lisävarusteiden asennusta koskevia määräyksiä.

Asennus ja huolto-ohjeet on hyvä tallettaa ajoneuvon asiakirjoihin.

Toimituksen yhteydessä kaikki tuotteemme tarkistetaan painontarkistusjärjestelmällä. Osien puuttuessa korvauspyyntö otetaan vastaan vain painontarkistuksen todistavan tarran esittämisen jälkeen.

Tuhannen kilometrin jälkeen kiristys on tarkistettava.

I Quando si usa il dispositivo di traino fare sempre riferimento alle istruzioni del costruttore dell'autoveicolo per quanto riguarda il peso massimo rimorchiabile ed il peso massimo verticale sulla sfera. Informarsi presso il costruttore del veicolo o presso il suo distributore locale sul peso massimo rimorchiabile del vostro veicolo e non superare i valori ammessi per il dispositivo di traino.

Sovraccaricare il dispositivo di traino (o non osservare le istruzioni) può danneggiare il veicolo e/o il dispositivo stesso.

In casi estremi il sovraccarico del dispositivo di traino può portare allo sganciamento del traino (rimorchio, caravan o portabiciclette), con la conseguenza di causare gravi danni alle persone trasportate e/o alle persone che potrebbero trovarsi nell'area circostante in quel momento.

La ACPS Automotive non può essere ritenuta responsabile per i danni causati da un uso diverso o improprio del dispositivo di traino (incluso il sovraccarico) da parte dell'utente o di persona per la quale l'utente è responsabile (Articolo 185(2) dell' N.B.W.).

Formula per il calcolo del valore D:

$$\frac{\text{peso massimo rimorchio (kg) x peso massimo permesso veicolo rimorchiatore (kg)}}{\text{peso massimo rimorchio (kg) + peso massimo permesso veicolo rimorchiatore (kg)}} \times \frac{9{,}81}{1000} = \text{D (kN)}$$

Le prescrizioni sui punti di fissaggio definiti dal costruttore del veicolo sono rispettate.

Le norme nazionali per l'omologazione dei dispositivi di traino montati sui veicoli debbono essere rispettate.

Le istruzioni di montaggio e di utilizzo del dispositivo di traino devono essere allegate ai documenti del veicolo.

Tutti i nostri prodotti sono controllati al momento della spedizione con un sistema di controllo peso.
In caso di parti mancanti si accettano richieste di sostituzione esclusivamente con l'etichetta di controllo peso.

Verificare il serraggio di tutti i bulloni dopo i primi 1000 Km. di traino.

CZ Při používání tažného zařízení vždy dodržujte pokyny výrobce vozidla vztahující se na maximální přípustnou hmotnost soupravy a maximální vertikální zatížení tažné koule.
Informujte se u výrobce/prodejce o maximální hmotnosti nákladu taženého Vaším vozidlem a nikdy nepřekračujte hodnoty přípustné pro tažné zařízení.

Přetížení tažného zařízení (tj. nedodržování předpisů) může vést k těžkým škodám buď na vozidle a/nebo na tažném zařízení.

V extrémních případech může takové přetížení vést k odtržení taženého přívěsu (nákladního nebo obytného), nebo nosiče jízdních kol. To by mohlo také způsobit vážné nebo smrtelné zranění osob, ať už v tažném vozidle a/nebo mezi kolemjdoucími.

Firma ACPS Automotive nenese odpovědnost za případné vady výrobku způsobené jeho nesprávným použitím nebo použitím na jiné, než určené účely (včetně přetížení), uživatelem nebo osobou, za kterou je zodpovědný uživatel (čl. 185 (2) NBW)).

Vzorec pro výpočet hodnoty D:

$$\frac{\text{Max. hmotnost přívěsu (kg) x Max. přípustná celková hmotnost vozidla (kg)}}{\text{Max. hmotnost přívěsu (kg) + Max. přípustná celková hmotnost vozidla (kg)}} \times \frac{9{,}81}{1000} = \text{D (kN)}$$

Standardně předepsané body zakotvení se musí dodržet.

Musí se dodržet předpisy daného národního nařízení ohledně úředního povolení doplňků.

Tyto předpisy instalace a provozu musí být v každém případě připojené k dokumentům vozidla.

Při dodávce jsou všechny naše výrobky kontrolované systémem pro kontrolu váhy. V případě doplnění chybějícího náhradního dílu, Vaši žádost na dodávku máme možnost přijmout pouze po prokázání nálepky o potvrzení kontroly váhy.

Po ujetí zhruba 1000 km je nutno zkontrolovat a dotáhnout všechny šrouby a matice na výše uvedené hodnoty utahovacího momentu.

PL W przypadku używania haka holowniczego należy zachować wymagania producenta dotyczące dopuszczalnej masy holowanej przyczepy i maksymalnego pionowego obciążenia zaczepu kulistego. Należy poinformować się u swojego dealera samochodu ile wynosi maksymalna masa holowanej przyczepy i nie wolno przekroczyć podanych wartości dotyczących haka holowniczego.

Przeciążenie haka holowniczego (czyli naruszenie przepisów) może spowodować poważne uszkodzenie pojazdu i/lub haka.

W skrajnych przypadkach takie przeciążenie może spowodować uwolnienie się holowanego sprzętu, czyli przyczepy, przyczepy kempingowej, lub bagażnika rowerowego. Może to stać się przyczyną poważnych lub śmiertelnych obrażeń osób znajdujących się w holującym pojeździe i/lub przypadkowych niewinnych osób przebywających w pobliżu.

ACPS Automotive nie ponosi odpowiedzialności za jakiekolwiek błędy w produkcie, spowodowane nieprawidłowym lub niewłaściwym użyciem (w tym przeciążeniem) haka przez użytkownika lub osoby, za które użytkownik jest odpowiedzialny (N.B.W. artykuł 185. ustęp 2.).

Wzór obliczania wartości D:

$$\frac{\text{Maks. ciężar przyczepy (kg) x największa dozwolona masa całkowita pojazdu holującego (kg)}}{\text{Maks. ciężar przyczepy (kg) + największa dozwolona masa całkowita pojazdu holującego (kg)}} \times \frac{9{,}81}{1000} = \text{D (kN)}$$

Należy zachować standardowo przypisane punkty mocowania.

Należy przestrzegać krajowych norm w zakresie pozwoleń na akcesoria.

Niniejszą instrukcję montażu należy dołączyć do dokumentów pojazdu.

Podczas transportu wszystkie produkty sprawdzamy za pomocą systemu kontroli ciężaru.
Prośby dotyczące uzupełnienia brakujących części przyjmujemy za okazaniem winiety potwierdzającej kontrolę ciężaru.

Po przejechaniu około 1000 km należy ponownie dokręcić śruby i nakrętki odpowiednim momentem.

(H) A vonóhorog használata esetén a jármű gyártójának a megengedett maximális vontatott súlyra és a maximális függőleges gömbterhelésre vonatkozó előírásait kötelezően be kell tartani. Kérdezze meg gépjármű-kereskedőjét/helyi forgalmazóját, mennyi az Ön autója által maximálisan vontatható súly és ilyenkor a vonóhorogra vonatkozó előírásokat tilos túllépni.

A vonóhorog túlterhelése (vagyis az előírások megszegése) a gépjármű és/vagy a vonóhorog súlyos károsodásához vezethet.

Egy ilyen túlterhelés szélsőséges esetben a vontatott berendezést, tehát az utánfutó, lakókocsi vagy kerékpártartó elszabadulását eredményezheti. Ez pedig súlyos vagy halálos kimenetelű sérülést okozhat a vontató járműben tartózkodó személyeknek és/vagy a területen tartózkodó vétlen nézelődőknek.

Az ACPS Automotive nem vonható felelősségre a termék olyan esetleges hibáiért, amelyeke helytelen vagy nem rendeltetésszerű használat okozott (többek között túlterhelés), akár a felhasználó, akár olyan személy részéről, akiért a felhasználó felelősséggel tartozik (N.B.W. 185. Cikk 2. bek.).

A jármű gyártója által a vontatásra, és a függőleges terhelésre vonatkozóan közölt specifikációnak a jármű menettulajdonságai szempontjából döntő jelentősége van. A gépkocsijához kapcsolható utánfutó maximális súlyát illetően lapozza fel az autó felhasználói kézikönyvét, illetve típusengedélyét.
A vontatószerkezetre megadott értékeket nem szabad túllépni.

A D-érték számításához használt képlet:

$$\frac{\text{Az utánfutó max. súlya (kg) x a vontató jármű megengedett maximális súlya (kg)}}{\text{Az utánfutó max. súlya (kg) + a vontató jármű megengedett maximális súlya (kg)}} \times \frac{9{,}81}{1000} = \text{D (kN)}$$

A szabványosként meghatározott rögzítési pontoktól eltérni nem lehet.

A tartozékok hatósági jóváhagyására vonatkozó nemzeti irányelveket be kell tartani.

A jelen szerelési és üzemeltetési utasítást csatolni kell a jármű okmányaihoz.

Feladás után valamennyi termékünket súlyellenőrző rendszerrel állítjuk be. Hiányzó alkatrész esetén, csak a súlyellenőrző megtörténtét igazoló matrica ellenében áll módunkban eleget tenni a pótlásra vonatkozó kérésnek.

A csavarokat és a csavaranyákat 1000 kilométerenként, újra kell húzni a megadott nyomatékértékkel.

033411 NÁVOD K MONTÁŽI

1. Podle přiloženého seznamu zkontrolovat jednotlivé součásti tažného zařízení.
   Pokud je to nezbytné, odstranit ze styčných bodů v zavazadlovém prostoru ochranný prostředek.
2. Odmontujte dálkové opěry gumové zadní stěny na pravé i na levé straně (2 šrouby na obou stranách).
3. Odmontujte zadní světla (na obou stranách po 4 šroubech na přední straně, a 1 šroubová matice v zavazadlovém prostoru).
4. Odmontujte nárazník:
   Odstraňte 4 šrouby na vrchní straně.
   Uvolněte obklady oblouků obou kol (2 šrouby na obou stranách). Přeložte obklad a sejměte šroub pod ním.
   Uvolněte všech 7 tlačítkových spínačů na spodní straně nárazníku.
5. Uvolněte výfuk u závěsných pružin výfuku.
6. Přeložte obklad na levé straně na místě vlečného očka, a odstraňte vlečné očko (4 šrouby).
7. Vložte hlavní vzpěrou tyč číslo „1" k opěrám podvozku a zafixujte ji u děr s označením „A" s použitím čtyř šroubů M12x1, 25x35, včetně použití podložek a podložek listové pružiny (neutáhněte úplně).
8. Přiložte konzolu číslo „2" k opěře podvozku na levé straně a zafixujte ji u děr s označením „B" použitím dvou šroubů M12x1,25x35, včetně použití podložek a podložek listové pružiny, nadále hlavní vzpěrou tyč číslo „1" u děr s označením „C" použitím dvou šroubů M12x35, podložek listové pružiny a šroubových matic (neutáhněte úplně).
9. Umístěte konzolu číslo „3" k opěrám podvozku na pravé straně a zafixujte ji u děr s označením „D" použitím dvou šroubů M12x1,25x35, včetně použití podložek a podložek listové pružiny, nadále hlavní vzpěrou tyč číslo „1" u děr s označením „E" použitím dvou šroubů M12x35, podložek listové pružiny a šroubových matic (neutáhněte úplně).
10. Tažné zařízení zabezpečit, všechny šrouby. Hodnoty tocivého momentu:
    M12 - 79Nm
    M12 x1,25 - 87Nm
11. Připravte zahloubení do nárazníku na základě výkresu číslo 1.
12. Namontujte tažnou kouli k dírám s označením „F" a „G" plech pro zástrčku k díře s označením „G" použitím dvou šroubů M12x70, včetně použití podložek listové pružiny a šroubových matic.
13. Vložte zpět všechny odstraněné součástky z bodů 2, 3, 4, a 5.
14. Po ujetí zhruba 1000 km dotáhnout všechny šrouby a matice na výše uvedené hodnoty tocivého momentu.

033411 MONTAGEHANDLEIDING

1. Meegeleverde onderdelen en bevestigingsmaterialen van de trekhaak verwijderen. Eventueel aanwezige kit ter plaatse van de bevestigingspunten verwijderen.
2. Demonteer de rubber afstandhouders ten behoeve van de achterklep L+R (2 bouten aan iedere zijde).
3. Demonteer de achterlichten (aan beide kanten 4 schroeven aan de voorzijde en 1 moer in de kofferruimte).
4. Demonteer de bumper:
   Verwijder aan de bovenzijde 4 schroeven.
   Demonteer in beide wielkasten de bekleding (2 schroeven aan iedere zijde).Klap de bekleding naar binnen en demonteer nu de daaronder gelegen schroef.
   Demonteer aan de onderzijde van de bumper 7 drukkers.
5. Maak de uitlaat los uit de ophangrubbers.
6. Klap aan de linker zijde ter hoogte van het sleepoog de bekleding naar binnen en verwijder het sleepoog (4 bouten).
7. Plaats de onderhaak "1" tegen de chassisbalken en zet deze handvast bij de gaten "A" d.m.v. 4 bouten M12x1,25x35 incl. sluit- en veerringen.
8. Plaats steun "2" tegen de linker chassisbalk en zet deze handvast bij de gaten "B" d.m.v. 2 bouten M12x1,25x35 incl. sluit- en veerringen en tegen de onderhaak "1" bij de gaten "C" d.m.v. 2 bouten M12x35 incl. veerringen en moeren.
9. Plaats steun "3" tegen de rechter chassisbalk en zet deze handvast bij de gaten "D" d.m.v. 2 bouten M12x1,25x35 incl. sluit- en veerringen en tegen de onderhaak "1" bij de gaten "E" d.m.v. 2 bouten M12x35 incl. veerringen en moeren.
10. Zet de trekhaak vast. Hierbij de volgende aanhaalmomenten hanteren:
    M12 – 79Nm
    M12 x1,25 - 87Nm
11. Maak een uitsparing in de bumper volgens detail "1".
12. Monteer t.p.v. de gaten "F" en "G" de kogel en de stekkerdoosplaat t.p.v. gat "G" m.b.v. 2 bouten M12x70, incl. veerringen en moeren.
13. Herplaats onder de punten 2 t/m 5 verwijderde onderdelen.
14. Het is noodzakelijk om na ca. 1000 km gebruik de boutverbindingen na te trekken (volgens gegeven aanhaalmomenten).

033411 MONTAGEANLEITUNG

1. Die Anhängevorrichtung auspacken und die Befestigungsteile auf Vollständigkeit überprüfen. Im Bereich der Befestigungspunkte den Unterbodenschutz entfernen.
2. Die Gummidistanzhalter für die Heckklappe links und rechts demontieren (2 Schrauben an jeder Seite).
3. Die Rücklichter demontieren:
   an jeder Seite 4 Schrauben an der Vorderseite und 1 Mutter im Kofferraum.
4. Den Stoßfänger demontieren:
   An der Oberseite 4 Schrauben entfernen.
   Im linken und rechten Radkasten die Verkleidung lösen (2 Schrauben an jeder Seite). Die Verkleidung nach innen klappen und die darunter befindliche Schraube demontieren.
   Die 7 Drückknöpfe an der Unterseite des Stoßfängers demontieren.
5. Den Auspuff aus dem Aufhängegummi lösen.
6. An der linken Seite im Bereich der Abschleppöse die Verkleidung nach innen klappen und die Abschleppöse entfernen (4 Schrauben).
7. Den Querträger "1" gegen dem Chassisrahmen legen und handfest mit 4 Schrauben M12x1,25x35, Unterlegscheiben und Federringen an den Löchern "A" montieren.
8. Die Stütze "2" gegen den linken Chassisrahmen legen und handfest mit 2 Schrauben M12x1,25x35, Unterlegscheiben und Federringen an den Löchern "B" und mit 2 Schrauben M12x35, Federringen und Muttern an den Querträger "1" (Löcher "C") montieren.
9. Die Stütze "3" gegen den rechten Chassisrahmen legen und handfest mit 2 Schrauben M12x1,25x35, Unterlegscheiben und Federringen an den Löchern "D" und mit 2 Schrauben M12x35, Federringen und Muttern an den Querträger "1" (Löcher "E") montieren.
10. Die Anhängevorrichtung ausrichten und alle Schrauben mit folgenden Drehmomenten anziehen:
    M12 – 79Nm
    M12 x1,25 - 87Nm
11. Einen Ausschnitt im Stoßfänger gemäß Detail 1 vornehmen.
12. Die Kugel (Löcher "F" und "G") und Steckdosenhalteplatte (Loch "G") mit Schrauben M12x70, Federringen und Muttern montieren.
13. Alle in Punkten 2,3,4, und 5 entfernten Teile wieder montieren.
14. Nach ca. 1000 km die Bolzenverbindungen, wie angegeben, nachziehen.

033411 INSTRUCCIONES DE MONTAJE

1. Sacar las piezas y el material de sujección incluidos en el gancho de remolque. Si procede, retirar el pegamento existente en los puntos de sujección.
2. Desmonte el separador de la pared posterior de goma, en el lado derecho y en el izquierdo también (2 tornillos en los dos lados).
3. Desmonte las lámparas posteriores (en los dos lados encontramos, 4 tornillosen la parte anterior y 1 tuerca autoblocante en el portaequipaje).
4. Desmonte el parachoques:
   Quite los 4 tornillos de la parte superior.
   Afloje el revestimiento de los dos pasos de las ruedas (2 tornillos en ambos lados). Doble el revestimiento y quite el tornillo que está debajo del mismo.
   Desate los 7 botones de presión en la parte inferior del parachoques.
5. Afloje el tubo de escape alrededor de las gomas de suspensión del tubo de escape.
6. Alze el revestimiento en el lado izquierdo, en el lugar de la anilla de remolque y quite la anilla de remolque (4 tornillos).
7. Ponga el soporte principal "1" en el soporte del chasis y fíjelo en los huecos "A" utilizando 4 tornillos M12x1, 25x35, arandelas planas y arandelas de fijación (no lo apriete completamente).
8. Ponga el soporte "2" en el soporte del chasis izquierdo y fíjelo en los huecos "B" utilizando 2 tornillos M12x1, 25x35, arandelas planas y arandelas de fijación además ponga el soporte principal "1" en los huecos "C" utilizando 2 tornillos M12x35, arandelas de fijación y tuercas autoblocantes (no lo apriete completamente).
9. Ponga el soporte "3" en el soporte del chasis derecho y fíjelo en los huecos "D" utilizando 2 tornillos M12x1, 25x35, arandelas planas y arandelas de fijación además ponga el soporte principal "1" en los huecos "E" utilizando 2 tornillos M12x35, arandelas de fijación y tuercas autoblocantes (no lo apriete completamente).
10. Fijar el gancho de remolque. Atenerse aquí a los siguientes pares de apriete:
    M12 - 79Nm
    M12 x1,25 - 87Nm
11. Recorte el parachoques según muestra la figura 1.
12. Monte la bola remolcadora en los huecos "F" y "G" y a la lámina de soporte del enchufe al hueco "G" utilizando 2 tornillos M12x70, arandelas de fijación y tuercas autoblocantes.
13. Restituya todos los accesorios que quitó en los puntos 2, 3, 4 y 5.
14. Cada 1000 km de uso es necesario comprobar las conexiones del perno (según los pares de apriete dados).

033411 MONTAGEVEJLEDNING

1. Fjern de dele og monteringsmaterialer, der sidder på trækkrogen. Eventuelt kit på fastgørelsespunkterne fjernes.
2. Fjern gummipanelets afstandsholder i venstre og højre side. (Der er 2 bolte på begge sider).
3. Fjerne baglygterne (på begge sider er der 4 bolte på ydersiden og 1 bolt i bagagerummet).
4. Fjern kofangeren:
   Fjern de 4 bolte på oversiden.
   Løsn begge hjulkasser (der er 2 skruer på begge sider). Buk beklædningen ind og fjern bolten herunder.
   Løsn de 7 trykknapper på kofangerens underdel.
5. Løsn udstødningsrøret ved gummiophænget.
6. Buk beklædningen op på venstre side og fjern bugseringsøjet (der er 4 bolte).
7. Monter tværvangen „1" på karosseriet i hullerne „A" vha. 4 stk. M12x1, 25x35 bolte inkl. spænde- og fjederskiver (lad være med at spænde dem helt).
8. Monter beslag „2 i hullerne „B" på karrosseriets venstre side vha. 2 stk. M12x1, 25x35 bolte inkl. spænde- og fjederskiver, samt tværvangen „1" i hullerne „C" vha. 2 stk. M12x35 bolte, fjederskiver og møtrikker (lad være med at spænde dem helt).
9. Monter beslag „3" i hullerne „D" på karrosseriets højre side vha. 2 stk. M12x1, 25x35 bolte inkl. spænde- og fjederskiver, samt tværvangen „1" i hullerne „E" vha. 2 stk. M12x35 bolte, fjederskiver og møtrikker. (Lad være med at spænde dem helt.)
10. Fastgør tværvangen. Følgende momenter skal iagttages:
    M12 - 79Nm
    M12 x1,25 - 87Nm
11. Lav en udsparring i kofangeren ifølge fig. 1.
12. Monter trækkuglen i hullerne „F" og „G" samt stikdåsepladen i hullet „G" vha. 2 stk. M12x70 bolte inkl. fjederskiver og møtrikker.
13. Sæt alle dele på plads, som blev fjernet under punkterne 2, 3, 4, og 5.
14. Det er nødvendigt at efterspænde møtrikkerne efter ca. 1000 km.

033411 FITTING INSTRUCTIONS

1. Unpack the towing bracket and check its contents against the parts list. If necessary, remove the underseal from around the fitting points of the luggage compartment/frame members.
2. Dismount the rubber tailboard distance holder LH and RH side (2 bolts on both sides).
3. Dismount the rear lights (on both sides 4 screws on the front side and 1 nut in the trunk).
4. Dismount the bumper:
   Remove 4 screws on the upper side.
   Loosen the lining of both wheel arches (2 screws on both sides) Fold in the lining and dismount the screw underneath it.
   Loosen 7 push buttons at the lower side of the bumper.
5. Loosen the exhaust from the exhaust suspension rubbers.
6. Fold in the lining on the LH side in the position of the towing ring en remove the towing ring (4 bolts).
7. Place the mainbar "1" against the frame members and fix this at the holes "A" using 4 bolts M12x1,25x35 including plain washers and spring washers (do not tighten fully).
8. Place support "2" against the LH frame member and fix this at the holes "B" using 2 bolts M12x1,25x35, plain washers and spring washers and against the mainbar "1" at the holes "C" using 2 bolts M12x35, spring washers and nuts (do not tighten fully).
9. Place support "3" against the RH frame member and fix this at the holes "D" using 2 bolts M12x1,25x35, plain washers and spring washers and against the mainbar "1" at the holes "E" using 2 bolts M12x35, spring washers and nuts (do not tighten fully).
10. Secure the towbar using a torque-wrench. Torque the bolts as follows:
    M12 – 79Nm
    M12 x1,25 - 87Nm
11. Make a recess in the bumper as shown in detail 1.
12. Mount the ball at the holes "F" and "G" and the socket plate hole "G" using 2 bolts M12x70, spring washers and nuts.
13. Replace all parts removed in steps 2,3,4 and 5.
14. After about 1000 km use, re-tighten the bolts and nuts to the specified torque.

033411 DESCRIPTION DU MONTAGE

1. Séparer les différents éléments d'attelage. Enlever le mastic de protection autour des points de fixation.
2. Démonter les entretoises de protection caoutchouc pour le hayon à gauche et à droite. (2 boulons à chaque côté).
3. Démonter les feux arrières (de chaque côté 4 vis en avant et 1 écrou dans le coffre)
4. Démonter le pare-chocs:
   Enlever 4 vis au dessus.
   Défaire dans les logements de roue de droite et de gauche le revêtement (2 vis de chaque côté).
   Rabattre le revêtement vers l'intérieur et démonter la vis située au dessous.
   Défaire au dessous du pare-chocs 7 boulons-poussoirs.
5. Défaire l'échappement au niveau des caoutchoucs de la suspension d'échappement.
6. Rabattre à gauche, au niveau de l'anneau de remorquage, le revêtement vers l'intérieur et enlever l'anneau de remorquage (4 boulons).
7. Mettre la traverse "1" contre les longerons du châssis et fixer, sans bloquer, au niveau des trous "A" à l'aide des 4 boulons M12x1,25x35, des rondelles plates et des rondelles grower.
8. Mettre le support "2" contre le longeron gauche et fixer, sans bloquer, au niveau des trous "B" à l'aide des 2 boulons M12x1,25x35, des rondelles plates et des rondelles grower et contre la traverse "1" au niveau des trous "C" à l'aide des 2 boulons M12x35, des rondelles grower et des écrous.
9. Mettre le support "3" contre le longeron droit et fixer, sans bloquer, au niveau des trous "D" à l'aide des 2 boulons M12x1,25x35, des rondelles plates et des rondelles grower et contre la traverse "1" au niveau des trous "E" à l'aide des 2 boulons M12x35, des rondelles grower et des écrous.
10. Fixer l'attelage. Bloquer l'ensemble de la boulonnerie aux couples de serrage suivants:
    M12 – 79Nm
    M12 x1,25 - 87Nm
11. Faire une découpe dans le pare-chocs suivant le détail 1.
12. Monter la boule au niveau des trous "F" et "G" et le support de prise au niveau du trou "G" à l'aide des boulons M12x70, des rondelles grower et des écrous.
13. Replacer toutes les parties enlevées aux points 2,3,4 et 5.
14. Il est conseillé de vérifier le serrage de toute la boulonnerie aprés 1000 Km de traction.

033411 MONTERINGSVEILEDNING

1. Fjern vedlagte deler og festemateriell fra tilhengerfestet. Fjern eventuelt kitt som måtte befinne seg på festepunktene.
2. Demonter avstandsholderen av gummibakveggen på både den venstre og den høyre siden (2 skruer på begge sider)
3. Demonter den bakre lampen (4 skruer på frontsiden på begge sider og en mutter i bagasjerommet).
4. Demonter støtfangeren:
   Fjern de 4 skruene på den øverste delen.
   Løsne på dekket av begge hjulbuer (2 skruer på begge sider). Brett dekket og demonter skruen som er under det.
   Løsne på de 7 knappene på den underste delen av støtfangeren.
5. Løsne på eksosrøret ved suspensjonsgummiene.
6. Brett dekket ved sleperøyet og fjern sleperøyet (4 skruer).
7. Sett hovedunderstøttelsen "1" sammen med understellsholdere og fikser den ved hullene "A" ved hjelp av 4 stykker M12x1, 25x30 skruer, samt flate tetningsskiver og sprengskiver. (Du må ikke trekke skruene helt).
8. Sett understøttelsen "2" til den venstre understellsholderen og fikser den ved hullene "B" ved hjelp av 2 stykker M12x1, 25x35 skruer, samt flate tetningskiver og sprengskiver, og hovedunderstøttelsen"1" ved hullene "C" ved hjelp av 2 stykker M12x25 skruer, sprengskiver og muttere. (Du må ikke trekke skruene helt).
9. Sett understøttelsen "3" til den høyre understellsholderen og fikser den ved hullene "D" ved hjelp av 2 stykker M12x1, 25x35 skruer, samt flate tetningskiver og sprengskiver, og hovedunderstøttelsen"1" ved hullene "E" ved hjelp av 2 stykker M12x25 skruer, sprengskiver og muttere. (Du må ikke trekke skruene helt).
10. Fest tilhengerfestet. Bruk i den forbindelse følgende tilstramningsmomenter:

M12	-	79Nm
M12 x1,25	-	87Nm

11. Lag en utsparing i støtfangeren i henhold til bild 1.
12. Monter sleperkulen til hullene "F" og "G" og hylsterplaten til hullen "G" ved hjelp av 2 stykker M12x70 skruer, sprengskiver og muttere.
13. Sett alle bildeler demontert under punktene 2, 3, 4 og 5 tilbake på plass.
14. Det er nødvendig å etterstramme boltforbindelsene etter ca. 1000 km (i henhold til de oppgitte tilstramningsmomentene).

033411 MONTERINGSINSTRUKTION

1. Packa upp monteringssatsen och kontrollera innehållet mot detaljbeskrivning. Om det behövs tag bort underredsmassa runt monteringspunkterna i bagageutrymmet och under bilen.
2. Montera av gummi-baksidans avståndsbehållaren, på vänstra sidan, och på högre sidan också (2 skruvarna vid båda sidorna).
3. Montera av baklyktorna (4 skruvorna vid båda sidorna på främre delen, och 1 skruvmuttern i baggagehyllan).
4. Montera ner stötfångaren:
   Ta bort dom 4 skruvorna vid övre delen.
   Lossa beklädningen av båda hjulbågarna (2 skruvorna vid båda sidorna). Böja in beklädningen, och ta bort skruvan undertill.
   Utlösa dom 7 tryckknapparna, vid underdelen av stötfångaren.
5. Lossa ljuddämparen vid gummidelarna, som håller ljuddämparen.
6. Böja upp beklädningen på vänstra sidan, vid bogserögla, och montera ner dragbojan (4 skruvarna).
7. Placera huvud-bärstången „1" på underrede-hållarna, och sätta den fast, vid hålen „A", med hjälp av 4 M12x1, 25x35 skruvarna, inklusive dom platta underläggsringarna, och dom fjädrande underläggen också (spänna dom inte fullständigt).
8. Placera hållaren „2" på underrede-hållaren på vänstra sidan, och sätta den fast, vid hålen „B", med hjälp av 2 M12x1, 25x35 skruvarna, dom platta underläggsringarna, och dom fjädrande underläggen; sedan sätta fast huvud-bärstången „1" , vid hålen „C", med hjälp av 2 M12x35 skruvarna, dom fjädrande underläggen, och skruvmuttrarna (spänna dom inte fullständigt).
9. Placera hållaren „3" på underrede-hållaren på högre sidan, och sätta den fast, vid hålen „D", med hjälp av 2 M12x1, 25x35 skruvarna, dom platta underläggsringarna, och dom fjädrande underläggen; sedan sätta fast huvud-bärstången „1", vid hålen „E", med hjälp av 2 M12x35 skruvarna, dom fjädrande underläggen, och skruvmuttrarna (spänna dom inte fullständigt).
10. Montera dragkroken. Spänn med momentnyckel enligt följande:

M12	-	79Nm
M12 x1,25	-	87Nm

11. Göra en inristning på stätfångaren, enligt teckningen 1.
12. Montera dragkulan, vid hålen „F" och „G"; och montera plåten som håller avläggaren, vid hålet „G", med hjälp av 2 M12x70 skruvorna, dom fjädrande underläggen, och skruvmuttrarna.
13. Montera tillbaka samtliga beståndsdelarna, som röjades undan vid punkterna 2, 3, 4, och 5.
14. Det är nödvändigt att dra åt bultarna igen efter ungefär 1000 km körning (enligt angivna momentangivelser).

033411 ASENNUSOHJEET

1. Pura vetokoukkupakkaus ja tarkista listasta, että kaikki asennuksessa tarvittavat osat löytyvät. Jos tarpeellista poista alustansuojaus kiinnityskohdista.
2. Pura kumisen takaseinän välikappale vasemmalta ja oikealta (2 ruuvia molemmin puolin).
3. Pura perävalot (molemmin puolin 4 ruuvia etusivulla ja 1 mutteri tavaratilassa).
4. Pura puskuri:
   Poista 4 ruuvia ylhäältä.
   Löysää molempien pyöräkaarten peite (2 ruuvia molemmin puolin). Taivuta peite sisään ja ota pois sen alla oleva ruuvi.
   Löysää 7 nappia puskurin alta.
5. Löysää pakoputki pakoputken pitokumeista.
6. Taivuta peite vasemmalta puolelta vetorautojen paikasta ja poista vetoraudat (4 ruuvia).
7. Liitä pääpitotanko "1" aluskehyksen pidikkeisiin ja kiinnitä se rei'illä "A" käyttämällä 4 M12x1, 25x35 –ruuvia, litteät alusrenkaat ja jousialuslevyt mukaan lukien (älä kiristä niitä kokonaan).
8. Liitä pidike "2" aluskehyksen pidikkeeseen vasemmalta ja kiinnitä se rei'illä "B" käyttämällä 2 M12x1, 25x35 –ruuvia, litteitä alusrenkaita ja jousialuslevyjä sekä pääpitotanko "1" aluskehyksen pidikkeisiin ja kiinnitä se rei'illä "C" käyttämällä 2 M12x35 –ruuvia, jousialuslevyjä ja muttereita (älä kiristä niitä kokonaan).
9. Liitä pidike "3" aluskehyksen pidikkeeseen oikealta ja kiinnitä se rei'illä "D" käyttämällä 2 M12x1, 25x35 –ruuvia, litteitä alusrenkaita ja jousialuslevyjä sekä pääpitotanko "1" aluskehyksen pidikkeisiin ja kiinnitä se rei'illä "E" käyttämällä 2 M12x35 –ruuvia, jousialuslevyjä ja muttereita (älä kiristä niitä kokonaan).
10. Kiristä seuraaviin momentteihin:

M12	-	79Nm
M12 x1,25	-	87Nm

11. Tee syvänne puskuriin kuvan 1 mukaisesti.
12. Asenna vetokuula reikiin "F" ja "G" sekä pistokepitolevy reikään "G" käyttämällä 2 M12x70 –ruuvia, jousialuslevyjä ja muttereita.
13. Asenna kaikki pisteissä 2, 3, 4 ja 5 poistetut osat paikalleen.
14. Tuhannen kilometrin jälkeen kiristys tarkistettava.

033411 ISTRUZIONI DI MONTAGGIO

1. Aprire l'imballaggio della struttura di traino e controllare il contenuto a fronte dell'elenco componenti. Se necessario, rimuovere il mastice di protezione intorno ai punti di fissaggio.
2. Smontare il distanziatore della parete posteriore di gomma sul lato sinistro e destro (2 viti su ambo i due lati).
3. Smontare i fanali posteriori (4 viti anteriori su ambo i due lati e 1 dado nel baule).
4. Smontare il paraurti:
   Togliere le 4 viti dalla parte superiore.
   Allentare i parafanghi delle due ruote (2 viti su ambo i due lati). Piegare i parafanghi e togliere la vite di sotto.
   Rllasciare i 7 bottoni sotto il paraurti.
5. Allentare la marmitta vicino ai gommini di sospensione.
6. Piegare i parafanghi sul lato sinistro al posto del gancio di traino e togliere il gancio di traino (4 viti)
7. Appoggiare la barra principale di supporto „1" sui supporti del telaio e fissarla sui fori „A" utilizzando 4 viti da M12x1, 25x35, anelli piatti e rondelle elastiche (non stringere completamente).
8. Appoggiare il supporto „2" sul supporto sinistro del telaio e fissarlo sui fori „B" utilizzando 2 viti da M12x1, 25x35, anelli piatti e rondelle elastiche come pure la barra principale di supporto „1" sui fori „C" utilizzando 2 viti da M12x35, rondelle elastiche e dadi (non stringere completamente).
9. Appoggiare il supporto „3" sul supporto destro del telaio e fissarlo sui fori „D" utilizzando 2 viti da M12x1, 25x35 anelli piatti e rondelle elastiche come pure la barra principale di supporto „1" sui fori „E" utilizzando 2 viti da M12x35, rondelle elastiche e dadi (non stringere completamente).
10. Fissare la struttura di traino. Bloccare l'insieme della bulloneria alle coppie di serraggio di seguito indicate:

M12	-	79Nm
M12 x1,25	-	87Nm

11. Fare un taglio sul paraurti secondo figura 1.
12. Montare la sfera del gancio di traino sui fori „F" e „G" e la lamiera di supporto sul foro „G" utilizzando 2 viti da M12x70, rondelle elastiche e dadi.
13. Rimontare tutti i ricambi smontati nei punti 2, 3, 4 e 5.
14. Verificare il serraggio di tutti i bulloni dopo i primi 1000 Km. di traino.

Nevíte si rady? Potřebujete poradit?

Náš zakaznický servis je vám k dispozici

+420 491 421 021

svc@svcgroup.cz

TAŽNÁ ZAŘÍZENÍ ®
SVC s.r.o.
GROUP
ORIGINAL

Opravdový specialista a Certifikovaný výrobce tažných zařízení s největším sortimentem v ČR. Rodinná firma s více jak 30letou ověřenou tradicí výroby, prodeje a montáže.

www.svcgroup.cz