# Montážní návod

(Montážny návod, Fitting instruction, Montageanleitumg, Instruzioni di montaggio, Monteringshandledning, Asennusohje, Instruction de montage, Montegehandleiding, Инструкция по установке)

# Tažné zařízení

## Nissan Almera 07/1995->02/2000

Ťažné zariadenie
Towbars
Trekhaak
Anhängerkupplung de
Dispositif d'attelage
Equipo de remolque
Sprzęt holowniczy
Hinauslaitteet
Буксирное оборудование

výrobce / dodavatel

**SVC Group s.r.o.**

**Odkaz na produkt:**
https://www.svcgroup.cz/tazne-zarizeni-srouby-pevny-skoda-rapid-monte-carlo-10-2012-2018-p7283-v960

**www.svcgroup.cz**

| Montagehandleiding<br>Fitting instruction<br>Anbauanweisung<br>Description de montage<br>Instrucciones de montaje<br>Montagevejledning<br>Monteringsvelledning<br>Monteringshandledning<br>Asennusohje | NISSAN ALMERA Hatchback<br>1995 →<br>TYPE: 021891 | EC 94/20<br>e4 00-0225 | 1700 kg | 1600 kg | 75 kg | D<br>waarde<br>value<br>Wert<br>valeur<br>8,09 kN | NL D GB N SF<br>F E DK S<br>(c) BOSAL 18-04-2002 | Issue 01 |
|---|---|---|---|---|---|---|---|---|

Raadpleeg uw dealer voor de max. massa die uw wagen mag trekken.

Die maximale Anhängelast ihres Fahrzeuges können Sie im Fahrzeugschein oder im Benutzerhandbuch nachlesen.

For the max. trailer weight of your car please refer to the owner's manual or your car homologation documents.

Pour connaître le poids maxi remorquable pour votre voiture consulter la notice d'utilisation de votre voiture ou la carte grise.

Consulte a su distribuidor sobre el peso máximo que puede remolcar su vehículo.

Deres forhandler vil kunne oplyse Dem om den højst tilladte vægt efter Deres køretøj.

Tarkista suurin sallittu vetopaino ajoneuvon ohjekirjasta tai rekisteriotteesta.

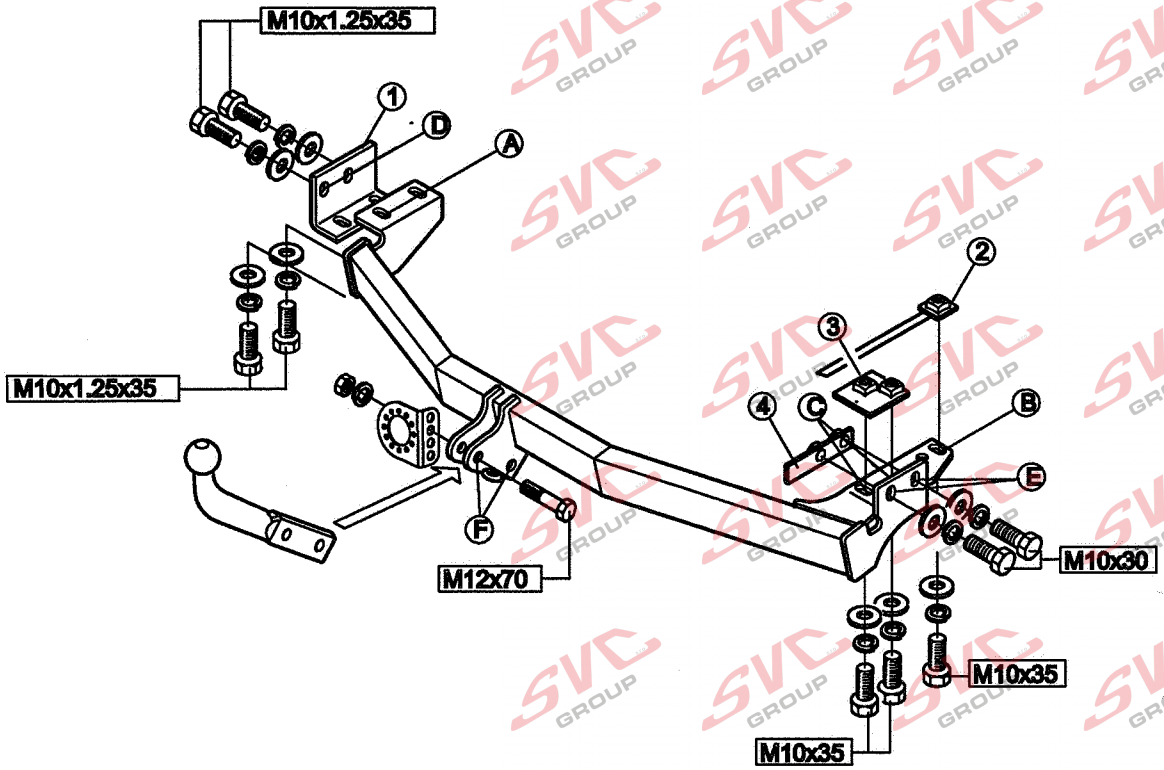


| Meegeleverde onderdelen<br>Mitgelieferte Befestigungsteile<br>Provided parts<br>Materiel de fixation joint | Piezas incluidas<br>Medfølgende komponenter<br>Mukana tulevat osat |
|---|---|

4x M10x1,25x35
2x M10x30
3x M10x35
2x M12x70

2x M12

9x M10
2x M12

9x M10

bosal

## 021891 MONTAGEHANDLEIDING

1. Meegeleverde onderdelen en bevestigingsmaterialen van de trekhaak verwijderen. Eventueel aanwezige kit ter plaatse van de trekhaak aanlegvlakken en kontraplaten verwijderen.
2. Demonteer de bumper en verwijder het sleepoog. Dit komt te vervallen.
3. Demonteer de rechtse uitlaatsteun.
4. Monteer strip "1" t.p.v. de gaten "D" d.m.v. de bouten M10x1,25x35, incl. veer- en sluitringen handvast.
5. Plaats strip "2" in de rechter chassisbalk en monteer de trekhaak t.p.v. gat "B" d.m.v. de bout M10x35, incl. veer- en sluitring handvast.
6. Plaats strip "3" in de rechter chassisbalk en monteer de trekhaak t.p.v. de gaten "C" d.m.v. de bouten M10x35, incl. veer- en sluitringen handvast.
   Monteer t.p.v. de gaten "A" de trekhaak incl. strip "1" d.m.v. de bouten M10x1,25x35, incl veer- en sluitringen handvast.
7. Plaats strip "4" in de chassisbalk en monteer de trekhaak t.p.v. de gaten "E" d.m.v. de bouten M10x30, incl. veer- en sluitringen handvast.
8. Zet de trekhaak vast. Gebruik hierbij de volgende aanhaalmomenten:
   M10 - 46 Nm
   M10x1,25 - 49 Nm
9. Zaag een deel uit de bumper zoals aangegeven in detail 1
10. Monteer de uitlaatsteun en de bumper.
11. Monteer de kogel inclusief stekkerdoosplaat t.p.v. de gaten "F" m.b.v. 2 bouten M12x70, veer ringen en moeren (M12 - 79 Nm).
12. Het is noodzakelijk om na ca. 1000 km gebruik de boutverbindingen na te trekken (volgens gegeven aanhaalmomenten)
13. Bosal kan niet aansprakelijk worden gesteld voor enig gebrek in het produkt zoals veroorzaakt door de schuld of door welk onoordeelkundig gebruik ook van de gebruiker of een persoon voor wie hij aansprakelijk is (art. 185, lid 2 N.B.W.).

## 021891 ANBAU ANWEISUNG

1. Die Anhängevorrichtung auspacken und die Befestigungsteile auf Vollständigkeit überprüfen. Im Bereich der Befestigungspunkte den Unterbodenschutz entfernen.
2. Den Stoßfänger demontieren. Die Abschleppöse entfernen, diese wird nicht mehr benötigt.
3. Die rechte Auspuffstütze demontieren.
4. Platte "1" mit Schrauben M10x1,25x35, Federringen und Unterlegscheiben handfest an den Löchern "D" montieren.
5. Platte "2" in den rechten Chassisrahmen legen und die Anhängevorrichtung mit Schraube M10x35, Federring und Unterlegscheibe handfest an Loch "B" montieren.
6. Platte "3" in den rechten Chassisrahmen legen und die Anhängevorrichtung mit Schrauben M10x35, Federringen und Unterlegscheiben handfest an den Löchern "C" montieren.
   Die Anhängevorrichtung und Platte "1" mit Schrauben
   M10x1,25x35, Federringen und Unterlegscheiben handfest an den Löchern "A" montieren.
7. Platte "4" in den Chassisrahmen legen und die Anhängevorrichtung handfest mit Schrauben M10x30, Federringen und Unterlegscheiben an den Löchern "E" montieren.
8. Die Anhängevorrichtung ausrichten und alle Schrauben mit folgenden Drehmomenten anziehen:
   M10 - 46 Nm
   M10x1,25 - 49 Nm
9. Einen Ausschnitt im Stoßfänger vornehmen (siehe Detail 1).
10. Die Auspuffstütze und den Stoßfänger wieder montieren.
11. Die Kugel und Steckdosenhalteplatte mit zwei Schrauben M12x70, Federringen und Muttern an den Löchern "F" montieren (Drehmoment M12-79 Nm).
12. Nach ca. 1000 km die Bolzenverbindungen wie angegeben nachziehen.
13. Für einen Mangel am Produkt, der durch den Fahrzeughalter oder eine andere Person aufgrund unsachgemäßer Benutzung verursacht wurde, übernimmt Bosal keine Haftung. (art. 185 lid 2 N.B.W.)

## 021891 FITTING INSTRUCTIONS

1. Unpack the towing bracket and check its contents against the parts list. If necessary, remove the underseal from around the fitting points of the luggage compartment/frame members.
2. Dismount the bumper. Remove the towing ring, this will no longer be used.
3. Dismount the RH exhaust support.
4. Mount bracket "1" at the holes "D" using the M10x1,25x35 bolts, spring washers and plain washers, do no tighten yet.
5. Place bracket "2" in the RH frame member and mount the towbar at hole "B" using the M10x35 bolt, spring washer and plain washer, do not tighten yet.
6. Place bracket "3" in the RH frame member and mount the towbar at the holes "C" using the M10x35 bolts, spring washers and plain washers, do not tighten fully yet.
   Mount the towbar including bracket "1" at the holes "A" using the M10x1,25x35 bolts, spring washers and plain washers, do not tighten yet.
7. Place bracket "4" in the frame member and mount the towbar at the holes "E" using the M10x30 bolts, spring washers and plain washers, do not tigthen yet.
8. Secure the towbar using a torque-wrench. Torque the bolts as follows:
   M10 - 46 Nm
   M10x1,25 - 49 Nm
9. Cut a recess in the bumper as shown in the detail 1.
10. Remount the exhaust support and the bumper.
11. Mount the ball including the socket plate at the holes "F" using the two M12x70 bolts, spring washers and nuts (torque value M12-79 Nm).
12. After about 1000 km use, re-tighten the bolts and nuts to the specified torque.
13. Bosal cannot be held responsible for any defects in the product caused by fault or by any injudicious use whatever of the user or a person he is liable for. (sect. 185, art. 2 N.B.W.)

bosal

## 021891 DESCRIPTION DU MONTAGE

1. Séparer les différents éléments d'attelage. Enlever le mastic de protection autour des points de fixation.
2. Démonter le pare chocs. Enlever l'anneau de remorquage (il ne sera pas remonté).
3. Démonter le support d'échappement droit.
4. Monter sans bloquer le gousset "1" aux trous "D" à l'aide des vis M10x1,25x35, des rondelles freins et des rondelles plates.
5. Placer le gousset "2" dans le longeron du châssis droit et monter sans bloquer l'attelage au trou "B" à l'aide de la vis M10x35, la rondelle frein et la rondelle plate.
6. Placer le gousset "3" dans le longeron du châssis droit et monter sans bloquer l'attelage aux trous "C" à l'aide des vis M10x35, des rondelles freins et des rondelles plates.
   Monter sans bloquer l'attelage avec le gousset "1" aux trous "A" à l'aide des vis M10x1,25x35, des rondelles freins et des rondelles plates.
7. Placer le gousset "4" dans le longeron du châssis et monter sans bloquer l'attelage aux trous "E" à l'aide des vis M10x30, des rondelles freins et des rondelles plates.
8. Fixer l'attelage. Bloquer l'ensemble de la boulonnerie aux couples de serrage suivants:
   M10 - 46 Nm
   M10x1,25 - 49 Nm
9. Faire une découpe dans le pare chocs suivant le détail 1.
10. Remonter le support d'échappement et le pare chocs.
11. Monter la rotule avec le support de prise aux trous "F" à l'aide des 2 vis M12x70, des rondelles freins et des écrous (couple de serrage M12-79 Nm).
12. Il est conseillé de vérifier le serrage de toute la boulonnerie aprés 1000 Km de traction.
13. Bosal décline toute responsabilité concernant des défauts éventuels de cet attelage qui seraient causés par une mauvaise utilisation. Seul l'utilisateur est responsable (art 185 lid 2 NBW).

## 021891 INSTRUCCIONES DE MONTAJE

1. Sacar las piezas y el material de sujección incluidos del gancho de remolque. Si procede, retirar el pegamento existente en los puntos de sujección.
2. Desmontar el parachoques y retirar la argolla de remolque. Ya no se utiliza.
3. Desmontar el soporte derecho del tubo de escape.
4. Montar la cubrejunta "1" en los orificios "D", con fuerza de roscado manual, por medio de los pernos M10x1,25x35, con inclusión de aros elásticos y arandelas.
5. Montar la cubrejunta "2" en el larguero de chasis derecho y montar el gancho de remolque en el orificio "B", con fuerza de roscado manual, por medio del perno M10x35, con inclusión de aro elástico y arandela.
6. Colocar la cubrejunta "3" en el larguero del chasis derecho y montar el gancho en los orificios "C", con fuerza de roscado manual, por medio de los pernos M10x35, con inclusión de aros elásticos y arandelas.
   Montar el gancho con la cubrejunta "1" en los orificios "A", con fuerza de roscado manual, por medio de los pernos M10x1,25x35, con inclusión de aros elásticos y arandelas.
7. Colocar la cubrejunta "4" en el larguero del chasis y montar el gancho en los orificios "E", con fuerza de roscado manual, por medio de los pernos M10x30, con inclusión de aros elásticos y arandelas.
8. Fijar el gancho de remolque. Atenerse aquí a los siguientes pares de apriete:
   M10 - 46 Nm
   M10x1,25 - 49 Nm
9. Serrar una parte del parachoques, como se indica en el detalle 1.
10. Montar el soporte del tubo de escape y el parachoques.
11. Montar la bola con la placa del enchufe en los orificios "F" por medio de 2 pernos M12x70, aros elásticos y tuercas (M12 - 79 Nm).
12. Cada 1000 km de uso es necesario comprobar las conexiones del perno (según los pares de apriete dados).
13. Bosal no asume responsabilidad de ningún tipo por defectos en el producto causados por o debidos a un uso imprudente, tanto por parte del usuario como de cualquier persona bajo su responsabilidad (art. 185, párrafo 2 N.B.W. (Código Civil Holandés)).

## 021891 ASENNUSOHJEET

1. Pura vetokoukku pakkauksesta ja tarkasta osaluettelosta, että kaikki osat ovat mukana. Poista tarvittaessa alustamassa vetokoukun kiinnityspisteistä tavaratilan pohjassa ja runkopalkeissa.
2. Irrota puskuri ja hinaussilmukka. Hinaussilmukkaa ei enää käytetä.
3. Irrota oikea pakoputken kannatin.
4. Kiinnitä kulmatuki "1" reikiin "D" ruuvien M10x1,25x35, jousialuslevyjen ja sileiden aluslevyjen avulla.
5. Aseta tukilevy "2" oikeaan runkopalkkiin ja kiinnitä vetokoukku reikään "B" ruuvin M10x35, jousialuslevyn ja sileän aluslevyn avulla.
6. Aseta tukilevy "3" oikeaan runkopalkkiin ja kiinnitä vetokoukku reikään "C" ruuvien M10x35, jousialuslevyjen ja sileiden aluslevyjen avulla.
   Kiinnitä vetokoukku tukilevyyn "1" reikiin "A" ruuvien M10x1,25x35, jousialuslevyjen ja sileiden aluslevyjen avulla.
7. Aseta tukilevy "4" runkopalkkiin ja kiinnitä vetokoukku reikiin "E" ruuvien M10x30, jousialuslevyjen ja sileiden aluslevyjen avulla.
8. Kiristä vetokoukun kaikki kiinnitykset momenttiavaimen avulla:
   M10 - 46 Nm
   M10x1,25 - 49 Nm
9. Tee puskuriin loveus mallikuvan 1 mukaan.
10. Asenna pakoputken kannatin ja puskuri takaisin.
11. Kiinnitä kuulapää ja pistorasian reikiin "F" kahden ruuvin M12x70, jousialuslevyjen ja mutterien avulla (M12 79 Nm).
12. Noin 1000 km:n ajon jälkeen ruuvit ja mutterit on kiristettävä.
13. Bosal ei ole vastuussa vahingoista, jotka ovat aiheutuneet käyttäjän virheestä tai tuotteen väärinkäytöstä (artikla 185 kohta 2 NBW).

## 021891 MONTAGEVEJLEDNING

1. Fjern de dele og monteringsmaterialer der sidder på trækkrogen. Eventuelt kit på fastgørelsespunkterne fjernes.
2. Afmonter kofangeren og fjern slæbekrogen. Den bortfalder.
3. Afmonter højre udstødningsophæng.
4. Monter strimmel "1" håndfast ved hullerne "D" ved hjælp af boltene M10x1,25x35 inkl. fjeder- og slutskiver.
5. Anbring strimmel "2" i højre chassisvange og monter trækkrogen håndfast ved hul "B" ved hjælp af bolt M10x35, inkl. fjeder- og slutskive.
6. Anbring strimmel "3" i højre chassisvange og monter trækkrogen håndfast ved hullerne "C" ved hjælp af boltene M10x35, inkl. fjeder- og slutskiver.
   Monter trækkrogen inkl. strimmel "1" ved hullerne "A" ved hjælp af boltene M10x1,25x35, inkl. fjeder- og slutskiver.
7. Anbring strimmel "4" i chassisvangen og monter trækkrogen håndfast ved hullerne "E" ved hjælp af boltene M10x30, inkl. fjeder- og slutskiver.
8. Fastgør trækkrogen. Følgende momenter skal iagttages:
   M10 - 46 Nm
   M10x1,25 - 49 Nm
9. Sav et stykke ud af kofangeren som angivet i detalje 1.
10. Monter udstødningsophænget og kofangeren.
11. Monter kuglen inkl. stikdåsepladen ved hullerne "F" ved hjælp af 2 bolte M12x70, fjederskiver og møtrikker (M12 - 79 Nm).
12. Det er nødvendigt at efterspænde møtrikken efter ca. 1000 km.
13. Bosal kan ikke gøres ansvarlig for mangler ved produktet, der er opstået som følge af skyld eller ukyndig anvendelse af brugeren eller en person som han er ansvarlig for (§ 185, stk. 2 N.B.W. (hollandsk privatret)).

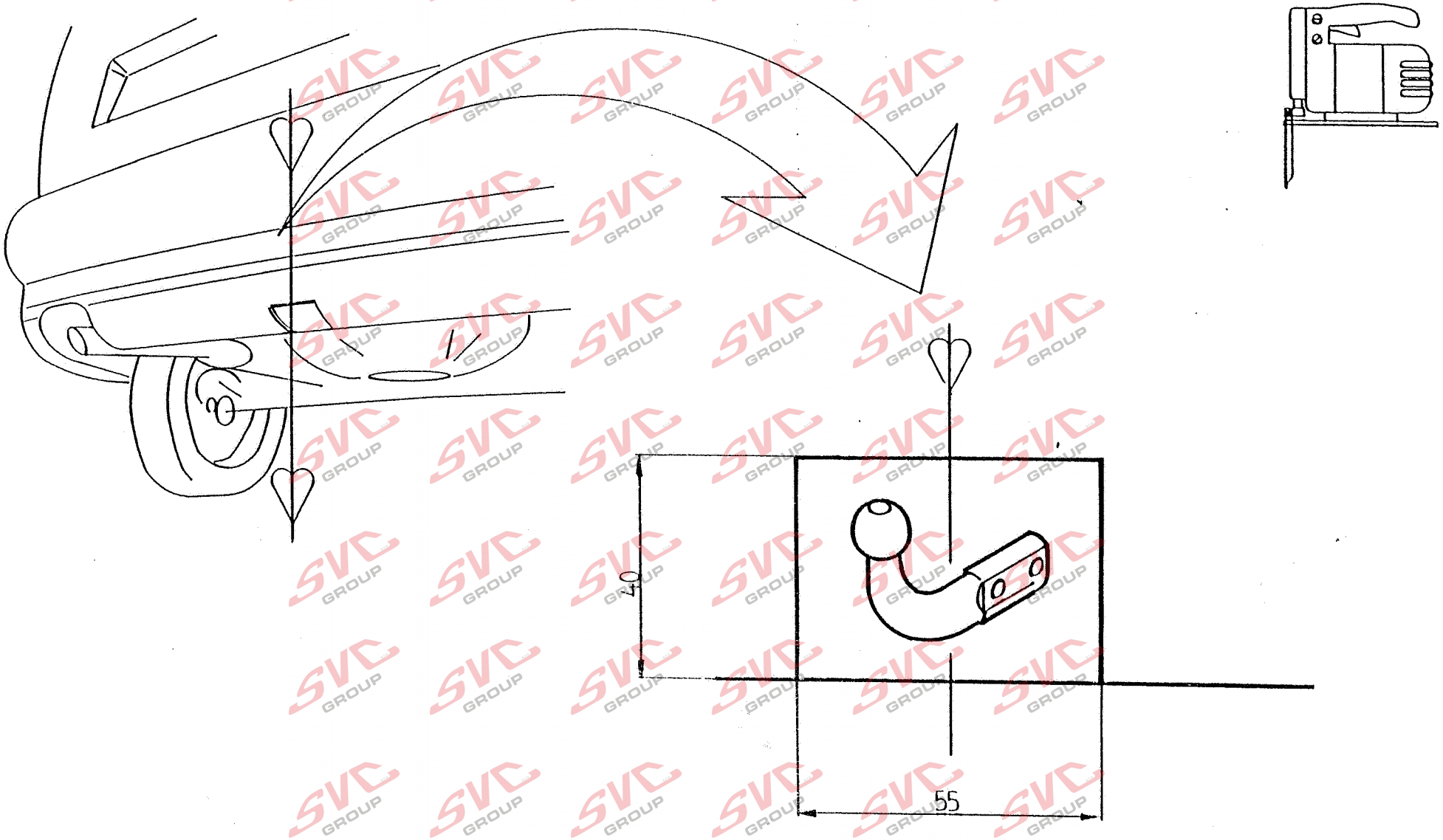


021891

Nevíte si rady? Potřebujete poradit?

# Náš zakaznický servis je vám k dispozici

**+420 491 421 021**

**svc@svcgroup.cz**

TAŽNÁ ZAŘÍZENÍ ®
SVC s.r.o.
GROUP
ORIGINAL

Opravdový specialista a Certifikovaný výrobce tažných zařízení s největším sortimentem v ČR. Rodinná firma s více jak 30letou ověřenou tradicí výroby, prodeje a montáže.

**www.svcgroup.cz**