Montážní návod

(Montážny návod, Fitting instruction, Montageanleitumg, Instruzioni di montaggio, Monteringshandledning, Asennusohje, Instruction de montage, Montegehandleiding, Инструкция по установке)

Tažné zařízení

Renault 5 Expres + Rapid 1985->11/1998

Ťažné zariadenie
Towbars
Trekhaak
Anhängerkupplung de
Dispositif d'attelage
Equipo de remolque
Sprzęt holowniczy
Hinauslaitteet
Буксирное оборудование

výrobce / dodavatel

SVC Group s.r.o.

Odkaz na produkt:
https://www.svcgroup.cz/tazne-zarizeni-srouby-pevny-skoda-rapid-monte-carlo-10-2012-2018-p7283-v960

www.svcgroup.cz

Montagehandleiding Fitting instruction Montageanleitung Description de montage Instrucciones de montaje Montagevejledning Monteringsveiledning Monteringshandledning Asennusohje Istruzioni di montaggio Návod k montáži	**RENAULT EXPRESS RAPID** 1985 – 2001 **AN : 020552** **Type 017104**	EC 94/20 **e4 00-0774**	**1700 kg**	**700 kg**	**59 kg**	**D** waarde value Wert valeur **4,86 kN**	NL D GB N SF I F E DK S CZ (c) ACPS Automotive 15-11-2019 Issue 05

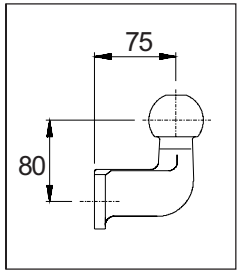

Raadpleeg uw dealer voor de max. massa die uw wagen mag trekken.

Die maximale Anhängelast ihres Fahrzeuges können Sie im Fahrzeugschein oder im Benutzerhandbuch nachlesen.

For the max. trailer weight of your car please refer to the owner's manual or your car homologation documents.

Pour connaître le poids maxi remorquable pour votre voiture consulter la notice d'utilisation de votre voiture ou la carte grise.

Consulte a su distribuidor sobre el peso máximo que puede remolcar su vehículo.

Deres forhandler vil kunne oplyse Dem om den højst tilladte vægt efter Deres køretøj.

Ta kontakt med forhandleren angående den maksimale vekt som bilen kan trekke.

Se handboken eller registreringsbevis för max släpvagnsvikt för din bil.

Tarkista suurin sallittu vetopaino ajoneuvon ohjekirjasta tai rekisteriotteesta.

Per conoscere il peso massimo rimorchiabile dalla propria autovettura, fare riferimento al manuale d'istruzione od ai documenti di omologazione della vettura stessa.

Maximální přípustná hmotnost přívěsu pro Vaše vozidlo je uvedena v technickém průkazu nebo v uživatelské příručce.

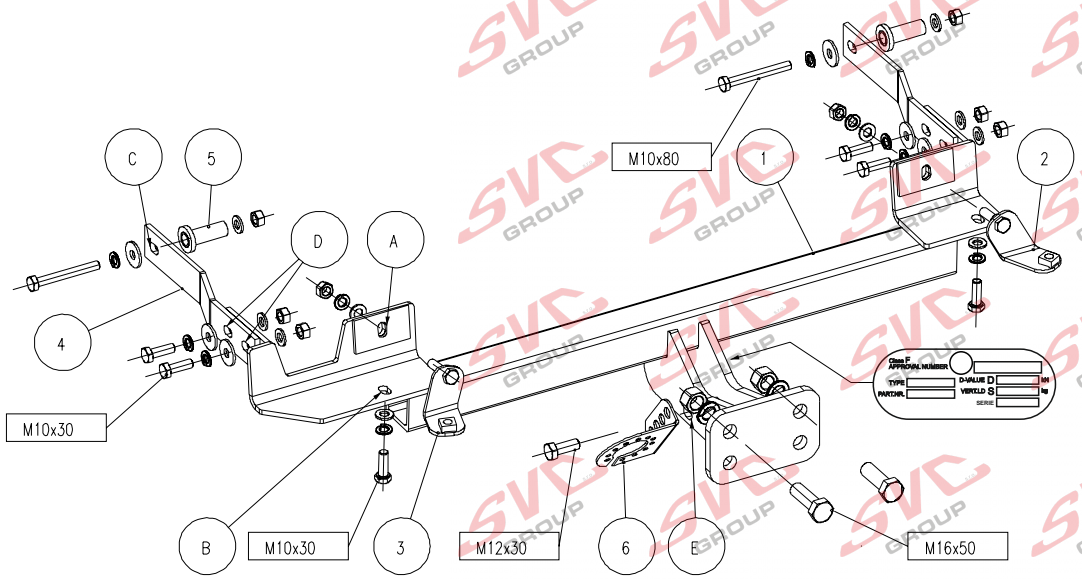

Meegeleverde onderdelen	Piezas incluidas	Mukana tulevat osat
Mitgelieferte Befestigungsteile	Medfølgende komponenter	Componenti forniti a corredo
Provided parts	Vedlagt festemateriell	Dodané upevňovací díly
Materiel de fixation joint	Medföljande komponenter	

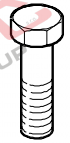

2x M16x50
2x M10x80
6x M10x30
1x M12x30

1x M12
2x M16
8x M10

2x M16
10x M10
1x M12

10x M10

1x M12
6x M10

(NL) De tussenruimte conform supplement VII, afbeelding 30 van de richtlijn 94/20/EG moet in acht worden genomen.
(D) Der Freiraum nach Anhang VII, Abbildung 30 der Richtlinie 94/20/EG ist zu gewährleisten.
(GB) The clearance specified in appendix VII, diagram 30 of guideline 94/20/EC must be guaranteed.
(F) La zone de dégagement doit être garantie conformément à l'annexe VII, illustration 30 de la directive 94/20/CE.
(E) Debe garantizarse el espacio libre, conforme al anexo VII, figura 30 de la directiva comunitaria CE/94/20.
(DK) Frirummet skal overholdes iht. bilag VII, fig. 30 i direktiv 94/20/EU.
(N) Frirommet etter tillegg VII, figur 30 i direktiv 94/20/EEC skal overholdes.
(S) Spelrummet enligt bilaga VII, figur 30 i riktlinje 94/20/EG skall garanteras.
(FIN) Vapaa tila on taattava direktiivin 94/20/EY liitteen VII, kuvan 30 mukaisesti.
(I) Deve essere garantito lo spazio libero secondo l'allegato VII, figura 30 della direttiva 94/20/CE.
(CZ) Volný prostor ve smyslu Přílohy VII, obr. 30 Směrnice č. 94/20/ES musí být zaručen.
(PL) Należy zagwarantować wolną wysokość określoną na rysunku nr 30 dyrektywy 94/20/WE zawartej w załączniku nr VII.
(H) A 94/20/EK irányelv VII. mellékletében, a 30. ábrán a vonógömb elhelyezése számára előírt szabad tér-adatokat biztosítani kell.

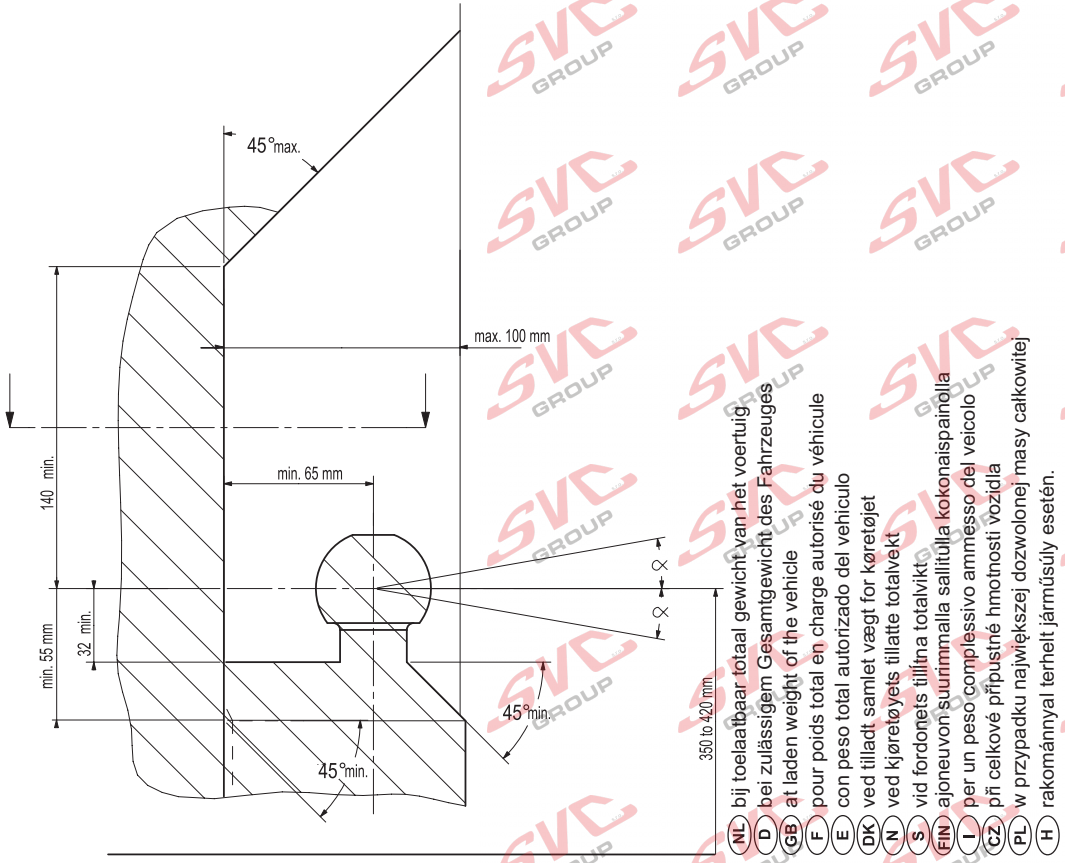

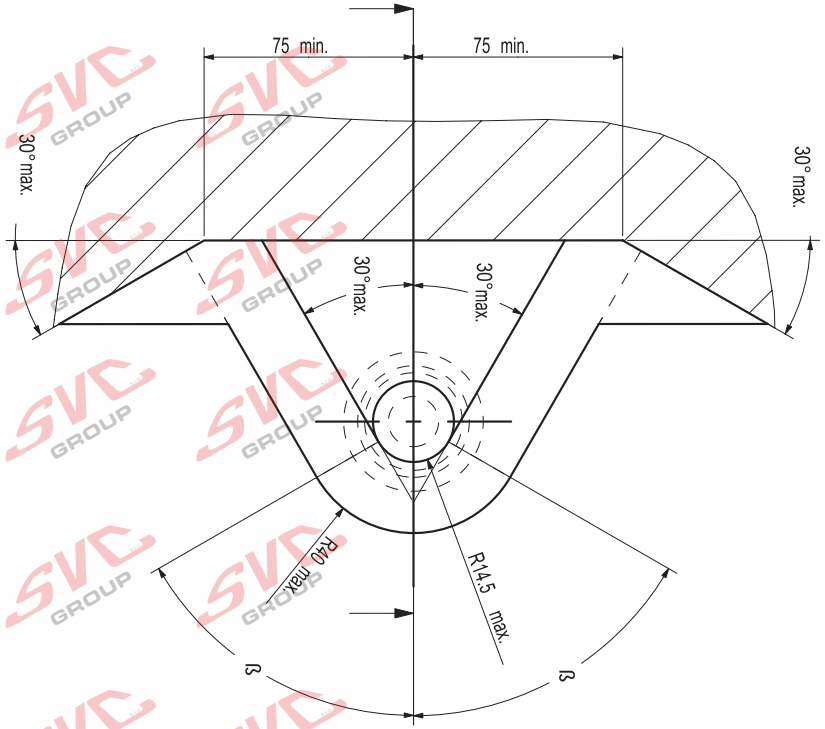

NL Bij gebruik van de trekhaak moeten de voorschriften van de van de voertuigfabrikant met betrekking tot het maximale trekgewicht en de maximale verticale kogeldruk in acht worden genomen, als gebruiksaanwijzing van het voertuig en de WVTA-documentatie. Raadpleeg uw dealer voor het maximale trekgewicht dat uw auto mag trekken. De voorschriften van deze trekhaak mogen niet overschreden worden.

Voorafgaand aan het trekken dient u in ieder geval de secundaire aansluiting, de veiligheidsketting, zeker te stellen, zodat de aanhanger automatisch tot stilstand komt als het trekoog losraakt.
In het uiterste geval kan een dergelijke overbelasting leiden tot het losraken van de getrokken last, dat wil zeggen de aanhanger, caravan of fietsendrager. Dit kan vervolgens zwaar of dodelijk letsel toebrengen aan personen in het voertuig dat de last trekt en/of omstanders.

ACPS Automotive kan niet aansprakelijk worden gesteld voor enig gebrek aan het product, dat is veroorzaakt door onjuist of oneigenlijk gebruik (o.a. overbelasting) door de gebruiker of een persoon voor wie hij aansprakelijk is.

Er mag niet worden afgeweken van de als norm vastgestelde bevestigingspunten.
Ook de nationale richtlijnen betreffende de goedkeuring van de toebehoren moeten in acht worden genomen.
Al onze producten worden gecontroleerd op compleetheid middels een weegcontrolesysteem.

Reclamaties met betrekking tot ontbrekende onderdelen kunnen alleen geaccepteerd worden indien er een weegcontrolesticker kan worden getoond. De garantie geldt uitsluitend voor nieuwe trekhaken en toebehoren. Het gebruik van gebruikte, tweedehands producten is VERBODEN en levensgevaarlijk, waarvoor ACPS Automotive niet aansprakelijk kan worden gesteld.

GB Always refer to the instructions of the vehicle manufacturer, such as the vehicle manual and WVTA, relating to the maximum Permissible towing weight and the maximum vertical ball loading when using the towbar. Ask your vehicle manufacturer / local dealer about maximum towing weights that apply to your vehicle. You must not exceed the relevant specifications.
Always secure the secondary coupling, the safety chain before towing, which enables the trailer to be stopped automatically in the event of separation of the towing ball.

In extreme cases overloading the towbar could result in the premature decoupling of the equipment being towed, that is a trailer, caravan or bicycle carrier. As a result this could also cause severe or fatal injuries to persons either within the towing vehicle and/or innocent bystanders in the area at that time.

ACPS Automotive may not be held responsible for any defect of the product caused by improper use or use other than the intended use (including overloading) by the user or any person for whom the user is responsible.

The fixing points specified as standard must be observed.
National guidelines concerning official approval of accessories must also be observed.

All our products are adjusted upon dispatch with a weight control system.
In the case of missing parts we can only accept a request of replacement with the weight control sticker.
Guarantee is valid only for new towbars and accessories. The use of second-hand towbars is prohibited and could be life-threatening, where ACPS Automotive cannot be held responsible.

D Bei der Nutzung einer Anhängevorrichtung sind die Vorschriften des Herstellers bezüglich der erlaubten maximalen Anhängelast und der maximal zulässigen Stützlast unbedingt einzuhalten. Erkundigen Sie sich bei Ihrem Fahrzeughersteller/lokalen Händler, über die maximale Anhängelast Ihres Fahrzeuges. Die angegebenen Werte dürfen nicht überschritten werden ! Die maximale Anhängelast und Stützlast der Anhängevorrichtung (Daten sind auf der Montageanleitung und Typenschild vermerkt) dürfen nicht überschritten werden!

Sobald an einer beliebigen Stelle der Kupplungskugel-Durchmesser von 49,0 mm oder kleiner erreicht ist, darf die Kugel der Anhängevorrichtung aus Sicherheitsgründen nicht mehr benutzt werden!

Die Überbelastung der Anhängevorrichtung (bzw. das Missachten der Vorschriften) kann zu schweren Schäden am Fahrzeug und/oder der Anhängevorrichtung führen.

Es dürfen keine Änderungen oder Umbauten an der Anhängevorrichtung vorgenommen werden ! Sie führen zum Erlöschen der Betriebserlaubnis.
Die Anhängevorrichtung dient zum Ziehen von Anhängern, welche mit Zugkugelkupplungen ausgerüstet sind und zum Betrieb von Lastenträgern welche für die Montage auf der Kupplungskugel zugelassen sind, artfremde Benutzung ist verboten.

ACPS Automotive kann nicht für Fehler zur Verantwortung gezogen werden, die durch falschen oder nicht bestimmungsgemäßen Gebrauch (unter anderem Überlastung) verursacht wurden, entweder durch den Nutzer oder eine Person, für die der Nutzer verantwortlich ist.

Die vom Fahrzeughersteller serienmäßig genehmigten Befestigungspunkte sind eingehalten.

Nationale Richtlinien über die Anbauabnahmen sind zu beachten.
Diese Montage- und Betriebsanleitung ist den Kfz.-Papieren beizufügen.
Bei der Auslieferung wird jedes unserer Produkte mit einem Gewichtskontrollsystem überprüft. Im Falle fehlender Teile können wir der Bitte nach Nachlieferung nur entsprechen, wenn auch der Aufkleber, der die Gewichtskontrolle bestätigt, mit eingesandt wird.

FIN Vetokoukkua käyttäessä aina huomioi ajoneuvon valmistajan ohjeet koskien suurinta sallittua vetopainoa ja suurinta pystysuoraa kuularasitusta, ajoneuvon käyttöohjetta ja WVTA dokumentaatiota. Kysy jälleenmyyjältäsi paljonko autosi suurin sallittu vetopaino on. On kiellettyä ylittää vetokoukkua koskevat rajoitukset.
Ennen vetoa aina varmista toissijainen liitäntä, suojaketju, jotka mahdollistavat perävaunun automaattisen pysähtymisen vetokoukun irtautumisen tapauksessa.

Ääritapauksessa vetokoukun ylikuormitus johtaa vedetyn ajoneuvon, eli perävaunun, asuntovaunun tai polkupyörätelineen irtautumisen. Tämä saattaa aiheuttaa vetoajoneuvossa istuvien ja/tai kanssakulkijoiden vakavaa tai kuolemaan johtavaa loukkaantumista .

ACPS Automotive ei ota vastuuta tuotteen sellaisista vioista, jotka aiheutuvat väärästä tai epäasianmukaisesta käytöstä (muun muassa ylikuormitus) jotka johtuvat käyttäjän tai käyttäjän vastuulla olevan henkilön toimesta.

Määrätyistä standardikiinnityspisteistä ei saa erota.
Myös osien myöntämisen kansalliset direktiivit täytyy noudattaa.

Ennen toimitusta jokainen tuotteemme säädetään painotarkastussysteemin avulla.
Puuttuvan osan voimme korvata vain ja ainoastaan tarkastusta todistavaa tarraa vastaan. Takuu kattaa vain uudet vetokoukut ja osat. Käytettyjen, jälleenmyydyjen tuotteiden käyttäminen on KIELLETTY ja hengenvaarallista, josta ACPS Automotive ei ole vastuussa.

F En cas de l'utilisation de la barre à remorquer les instructions du producteur du véhicule concernant le poids maximal remorqué permis et la charge maximale verticale de la boule doivent être suivies. De telles instructions peuvent être l'instruction d'utilisation du producteur du véhicule et la documentation WVTA. Prière de vous renseigner chez le vendeur /distributeur local du véhicule concernant le poids maximal permis que votre voiture peut remorquer. Il est interdit d'excéder les charges données dans les instructions relatives à la barre à remorquer.
Avant de remorquer, connecter la connexion auxiliaire, la chaîne de sécurité avec ses points de fixation d'usine en tous cas. La chaîne de sécurité permet l'arrêt automatique de la remorque si la connexion principale se détachait.

Dans un cas extrême, la surcharge de la barre à remorquer peut causer le détachement de l'équipement remorqué c'est-à-dire de la remorque, de la caravane ou du support de bicyclette. La conséquence peut être une blessure grave ou mortelle pour les personnes se trouvant dans le véhicule remorquant et/ou pour les piétons innocents se trouvant auprès du véhicule.

ACPS Automotive ne s'engage à aucune responsabilité pour les défauts éventuels du produit qui sont causés par une utilisation incorrecte ou qui n'est pas conforme à la destination prévue du produit (y compris la surcharge) de la part de soit de l'utilisateur soit d'une personne de laquelle l'utilisateur est responsable.

Il est interdit d'utiliser de points de fixation qui ne sont pas selon les normes.
Il faut suivre les lignes guides nationales relatives à l'approbation des pièces accessoires par des autorités.

Avant leur livraison, tous nos produits sont mis au point à l'aide d'un système contrôlant le poids.
S'il y a des pièces manquantes, nous ne pouvons satisfaire les demandes de livraison ultérieure que si l'étiquette confirmant le contrôle du poids est présentée. La garantie ne s'applique qu'aux nouveaux barres à remorquer et qu'aux nouveaux accessoires. Il est INTERDIT d'utiliser des produits usés, venant de deuxième main qui menacent aussi de mort et pour lesquels ACPS Automotive ne s'engage à aucune responsabilité.

DK Altid henvis Dem til producentens forskrifter om maksimal tilladte koblingsvægt og maksimal vertikale kuglevægt, samt køretøjets brugsanvisning og WVTA dokumentation, når De bruger trækkrogen. Spørg Deres bilforhandler/lokale forhandler om maksimal koblingsvægt, der gælder for Deres køretøj. Værdier tilladt for trækkrog må ikke overstiges.
Altid tilslut den sekundære kobling, sikkerhedskæde til dens originale befastelsespunkt(er) før bugsering, sådan at traileren kunne stoppe automatisk i tilfælde af, at trækkuglen kobles af.

I ekstreme tilfælde kan overbelastning af trækkrogen medføre for tidlig afkobling af det bugserede udstyr, f.eks. trailer, kasse, campingvogn eller cykelholder. Som følge kan det også forårsage alvorlige eller dødelige kvæstelser for personer, der opholder sig enten i det bugserende køretøj og/eller uskyldige tilskuere i området på det pågældende tidspunkt.

ACPS Automotive kan ikke holdes ansvarlig for eventuelle fejl i produktet, som opstår som følge af forkert eller anden uhensigtsmæssig brug (inkl. overbelastning) af brugeren eller enhver person, som brugeren er ansvarlig for.

Befæstelsespunkterne, som er angivet som standard, skal overholdes.
Nationale retningslinjer for officiel godkendelse af tilbehør skal også overholdes.

Alle vores produkter er kontrolleret før afsendelse vha. et vægtstyresystem.
I tilfælde af manglende dele kan vi kun acceptere en anmodning om erstatning hvis en sticker foreligger, der attesterer, at vægtkontrol er blevet udført. Garantien gælder kun for nye trækkroge og tilbehør. Brug af brugte trækkroge er forbudt og kan medføre livsfare, som ACPS Automotive ikke kan holdes ansvarlig for.

I Fare sempre riferimento alle istruzioni del costruttore del veicolo, al manuale del veicolo e alla documentazione WVTA, relative al peso rimorchiabile massimo ammissibile e al carico massimo della sfera verticale quando si usa il gancio di traino. Chiedere al produttore del veicolo o al rivenditore locale quant'è il peso massimo trainabile ammesso per il veicolo. Non superare i valori consentiti per il gancio di traino.

Prima di trainare collegare sempre l'attacco secondario, la catena di sicurezza, ai punti d'attacco prefabbricati per rendere possibile l'arresto automatico del rimorchio in caso di sganciamento della sfera di traino.

In casi estremi il sovraccarico del gancio di traino potrebbe comportare il precoce sganciamento del dispositivo trainato, sia che si tratti d'un rimorchio, d'una roulotte o d'un portabiciclette. Di conseguenza ciò potrebbe causare lesioni gravi o mortali alle persone all'interno del veicolo trainante e/o a persone innocenti in transito nella zona in quel momento.

ACPS Automotive non può essere ritenuta responsabile per eventuali difetti del prodotto causati da un uso improprio o diverso da quello della destinazione d'uso (compreso il sovraccarico) da parte dell'utilizzatore o di qualsiasi persona per la quale l'utilizzatore è responsabile.

I punti di fissaggio definiti di serie devono essere rispettati.
Devono essere osservate le normative nazionali sui collaudi degli accessori.

Tutti i nostri prodotti sono controllati al momento della spedizione con un sistema di controllo del peso.
Nel caso di parti mancanti possiamo accettare una richiesta di sostituzione solamente insieme all'etichetta certificante l'avvenuto controllo del peso. La garanzia è valida soltanto per ganci di traino ed accessori nuovi. Il montaggio di ganci usati e di seconda mano è VIETATO e può causare lesioni mortali alle persone, cosa per cui ACPS Automotive non può essere ritenuta responsabile.

N Ved anvendelse av tilhengerfestet skal det tas hensyn til kjøretøyfabrikantens forskrifter og anvisninger nedsatt i kjøretøyets bruksanvisning og WVTA dokumentasjon vedrørende maksimal tauevekt og maksimalt vertikalt kulevekt. Spør fabrikanten / merkeforhandleren om den maksimale tauevekten. Det er forbudt å overskride forskriftene vedrørende tilhengerfestet.
Den sekundære tilkoblingen, sikkerhetskjeden, skal alltid tilkobles til de(n) angitte fabrikkpunkten(e) før anvendelsen av tilhengeren for at traileren kan stoppes i tilfelle hovedkoblingens eventuell løsrivelse.

I ekstreme tilfeller kan overbelastning resultere i at det tauete annlegget, altså trailer, campinvogn eller sykkeltrailer løsrives fra kjøretøyet. Og dette kan føre til alvorlige eller dødlige skader til personer sittende i den tauende bilen og/eller andre uskyldige personer som oppholder seg i nærheten.

ACPS Automotive kan ikke holdes ansvarlig for eventuelle produkfeil som framstår ifølge skjødesløs eller ukyndig bruk (blant annet overbelasting) av brukeren eller an annen person som brukeren er ansvarlig for.

Det skal tas hensyn til festepunktene angitt som standard.
Det skal tas hensyn til nasjonale retningslinjer som gjelder offisiell godkjennelse av tilbehør.

Ved transporten er alle våre produkter kontrollert ved hjelp av vektkontroll-systemet.
I tilfelle manglende bestanddeler er erstatningen bare mulig ved framvisning av etiketten som attesterer vektkontrollen. Garantien gjelder bare for nye tilhengerfester og bestanddeler. Anvendelse av annenhåndsprodukter er FORBUDT og kan føre til dødliger personsskader, som ACPS Automotive kan ikke stilles ansvarlig for.

E En caso de utilizar gancho de remolque, hay que observar obligatoriamente las prescripciones del fabricante del vehículo referentes al peso máximo permitido de remolque y a la carga máxima vertical de la bola, tanto como al manual de uso como a la documentación WVT. Pregunte al comerciante de la marca/comerciante local, de que cuánto es el peso remolcable máximo de su auto. Está prohibido traspasar los valores de las prescripciones referentes al gancho de remolque.

Antes de remolcar siempre asegure la conexión segundaria, cadena de seguridad, los cuales hacen posible el paro automático del remolque, en el caso del desprendimiento de la bola de remolque.

Este tipo de sobrecarga en casos extremos puede traer como resultado el desprendimiento del dispositivo remolcado, o sea del carro de remolque, de la caravana, o del portabicicletas. Y esto puede ocasionar lesiones graves o mortales a las personas que están en el vehículo remolcador y/o a las personas inocentes que están en el área.

ACPS Automotiveno asume responsabilidad de ningún tipo por error eventual del producto causado por uso incorrecto o por no usarlo a lo que fue destinado (incluido la sobrecarga), tanto por parte del usuario como de cualquiera persona bajo su responsabilidad.

Hay que tener en cuenta las prescripciones de los puntos de fijación estandarizado determinado.
Hay que tener en cuenta las directivas nacionales referentes a la autorización oficial de los accesorios

Antes del transporte, controlamos todos nuestros productos en un sistema de control de peso.
En el caso de accesorios faltantes, el pedido referente a su reemplazo sólo lo podemos aceptar conjunto con la presentación de la etiqueta adhesiva que certifica el control de peso. La garantía sólo es válida para ganchos de remolque y accesorios nuevos. Está PROHIBIDO y es mortalmente peligroso usar productos usados o de segunda mano, por lo que ACPS Automotive no asume la responsabilidad.

CZ Při použití tažného zařízení se vždy řiďte pokyny výrobce vozidla, návodu k obsluze vozidla a WVTA, týkajících se maximální přípustné hmotnosti taženého nákladu, a maximálního svislého zatížení koule. Informujte se u místního prodejce/výrobce vozidla o maximálních hmotnostech taženého nákladu, které se vztahují k vašemu vozidlu. Nepřekračujte hodnoty povolené pro tažné zařízení.
Před tažením přívěsu v každém případě zabezpečte sekundární spojení, bezpečnostní řetěz, které umožní automatické zastavení přívěsu v případě oddělení hlavního spojovacího zařízení.

V extrémních případech přetížení tažného zařízení může vést k oddělení zařízení a uvolnění přívěsu, ať už je to trailer, přívěs, karavan nebo nosič jízdních kol. V důsledku to může také způsobit vážné nebo smrtelné zranění osob ve vozidle a/nebo nevinných kolemjdoucích v této oblasti v té době.

Firma ACPS Automotive nenese odpovědnost za žádnou vadu výrobku, způsobenou nesprávným použitím nebo použitím jiným než je zamýšlené použití (včetně přetížení) ze strany uživatele nebo osoby, za kterou je zodpovědný uživatel.

Upevňovací body uvedené ve standardu musí být dodrženy.
Také musí být dodrženy národní předpisy týkající se oficiálního schválení příslušenství.

Všechny naše výrobky jsou před expedici kontrolovány systémem pro kontrolu hmotnosti.
V případě chybějících dílů můžeme přijímat žádosti o náhradu pouze po předložení štítku o kontrole hmotnosti. Záruka je platná pouze pro nové tažné zařízení a příslušenství. Používání tažných zařízení z druhé ruky je ZAKÁZÁNO a může způsobit smrtelné zranění, za které ACPS Automotive nelze činit odpovědným.

S Läs alltid instruktionerna från tillverkaren av fordonet, bruksanvisningen av fordonet och WVTA, avseende den maximala tillåtna vikten av släpvagnen och den maximala vertikala belastningen av dragkulan vid användningen av dragkroken. Fråga tillverkaren av fordonet / lokala återförsäljaren om de maximala dragvikterna som gäller för ditt fordon, och som inte överstiger mer värdena, som är tillåtna för dragkroken.
Anslut alltid den sekundära kopplingen, säkerhetskedjan, till sin fabrikstillverkade fästpunkt(er) innan bogsering, för att släpvagnen ska stoppas automatiskt i händelse av separationen av huvudkopplingen.

I extrema fall, överbelastningen av dragkroken kan leda till en förtidig frikoppling av den utrustning som bogseras, oavsett om det är en släpvagn, låda, husvagn eller cykelhållare. Som ett resultat av detta, den kan också leda till allvarliga eller livshotande skador till person, antingen inom dragfordonet och / eller oskyldiga åskådare, som finns i området vid den tiden.

ACPS Automotive kan inte hållas ansvarig för någon skada på produkten som orsakas av en felaktig användning, eller användningen som är andra än den avsedda användningen (inklusive överbelastning) av användaren eller personen, för vilken användaren är ansvarig.

Fästpunkterna, som anges som standard, måste följas.
De nationella riktlinjer för det officiellt godkännandet av tillbehör måste också beaktas.

Alla våra produkter är kontrollerade vid leverans med en viktkontroll-system.
I fall av saknade beståndsdelar kan vi endast acceptera en begäran om ersättning med viktkontroll-klistermärke.
Garanti gäller endast för nya dragkrokar och tillbehör. Monteringen av begagnade dragkrokar är förbjudet, och kan leda till livshotande skador till person, där ACPS Automotive inte kan hållas ansvarig.

PL W przypadku korzystania z zaczepu kulistego należy obowiązkowo przestrzegać przepisów producenta dotyczących maksymalnej masy przyczepy oraz maksymalnego pionowego obciążenia zaczepu, jak instrukcja użycia i dokumentacja WVTA. Proszę zapytać dystrybutora/miejscowego sprzedawcy, jaka jest maksymalna masa ciągniona Waszego samochodu. Specyfikacje dla zaczepu kulowego nie mogą być przekroczone.

Przed holowaniem w każdym przypadku należy zapewnić dodatkowe połączenie, łańcuch bezpieczeństwa, który umożliwiają automatyczne zatrzymanie się przyczepy w przypadku oderwania się haka.

W skrajnych przypadkach, przeciążenie zaczepu kulistego może spowodować uwolnienie się sprzętu ciągnionego, a więc przyczepy, przyczepy kempingowej lub uchwytu na rower. Może to spowodować poważne lub śmiertelne obrażenia ciała osób znajdujących się w pojeździe ciągnącym i/lub przebywających w pobliżu przypadkowych przechodniów.

ACPS Automotive nie ponosi odpowiedzialności za ewentualne uszkodzenia produktu, które powstały w wyniku błędnego lub niewłaściwego użytkowania (w tym przeciążenia), spowodowanego przez użytkownika, lub inne osoby, za które użytkownik jest odpowiedzialny.

Od określonych, jako standard punktów mocowania nie należy odbiegać.
Należy również przestrzegać krajowych wytycznych oficjalnego zatwierdzenia akcesoriów.

Przed transportem wszystkie nasze produkty regulowane są systemem kontroli wagi.
W przypadku braku jakiejś części prośbę o uzupełnienie jesteśmy w stanie spełnić wyłącznie po przedstawieniu naklejki zaświadczającej kontrolę wagi. Gwarancja dotyczy jedynie nowego haka i akcesoriów. Zastosowanie używanych, odkupionych akcesoriów jest WZBRONIONA i zagraża życiu, ACPS Automotive nie ponosi za to odpowiedzialności.

(H) A vonóhorog használata esetén a jármű gyártójának a megengedett maximális vontatott súlyra és a maximális függőleges gömbterhelésre vonatkozó előírásait, mint a jármű használati utsítása és WVTA dokumentációja, kötelezően be kell tartani. Kérdezze meg gépjármű-kereskedőjét/helyi forgalmazóját, mennyi az Ön autója által maximálisan vontatható súly. A vonóhorogra vonatkozó előírásokat tilos túllépni.
Vontatás előtt minden esetben biztosítsa a másodlagos kapcsolódást, biztonsági lánc, amik lehetővé teszik a pótkocsi automatikus megállását a vonógömb leválása esetén.

Szélsőséges esetben a vonóhorog túlterhelése a vontatott berendezés, tehát az utánfutó, lakókocsi vagy kerékpártartó elszabadulását eredményezheti. Ez pedig súlyos vagy halálos kimenetelű sérülést okozhat a vontató járműben tartózkodó személyeknek és/vagy a területen tartózkodó vétlen nézelődőknek.

Az ACPS Automotive nem vonható felelősségre a termék olyan esetleges hibáiért, amelyeket helytelen vagy nem rendeltetésszerű használat okozott (többek között túlterhelés), akár a felhasználó, akár olyan személy részéről, akiért a felhasználó felelősséggel tartozik.

A szabványosként meghatározott rögzítési pontoktól eltérni nem lehet.
A tartozékok hatósági jóváhagyására vonatkozó nemzeti irányelveket is be kell tartani.

Kiszállítás előtt valamennyi termékünket súlyellenőrző rendszerrel állítjuk be.
Hiányzó alkatrész esetén, csak a súlyellenőrzés megtörténtét igazoló matrica ellenében áll módunkban eleget tenni a pótlásra vonatkozó kérésnek. A garancia csak új vonóhorgokra és tartozékokra érvényes. Használt, másodkézből származó termék használata TILOS és életveszélyes, amiért az ACPS Automotive nem vonható felelősségre.

(RU) В случае пользования фаркопом Вы должны соблюдать инструкции производителя автомобиля в связи с допускаемым максимальным буксируемым грузом и максимальной вертикальной нагрузкой автомобиля, инструкции по эксплуатации а также документацию WVTA. Спросите у местного дилера/распределителя какой максимальный груз можно буксировать Вашим автомобилем. Вы не должны превышать технические характеристики фаркопа.

Перед буксировкой, обязательно присоедините вторичное сцепление, страховочную цепь к заводским точкам, что обеспечит автоматическую остановку прицепа в случае рассоединения главной муфты сцепления.

Крайняя перегрузка прицепа может вызвать его отключение, независимо от того, будет ли это прицеп, коробка, караван или держатель велосипеда. Кроме того, в таких случаях люди, сидящие в автомобиле и/или невиннве прохожие, находящиеся в то время вблизи автомобиля могут получить смертельные или серьезные травмы.

ACPS Automotive не несет ответственности за любые дефекты продукта, которые возникли вследствии несоответственного пользования или пользования не по предназначению (включая перегрузку) пользователем или любым лицом, за которым пользователь несет ответственность.

Определенные в качестве стандарта точки крепления должны соблюдаться. Государственные руководящие принципы, касающиеся официального утверждения аксессуаров также должны соблюдаться.

После отправки все наши продукты контролируются системой управления веса.
В случае недостающих частей мы принимаем запрос о замене только с наклейкой контроля веса.
Гарантия действительна только для новых фаркопов и аксессуаров. Монтаж старых фаркопов запрещен, ибо это может вызвать смертельные травмы, поэтому за это ACPS Automotive не несет ответственности.

020552 MONTAGEHANDLEIDING.

1. Meegeleverde onderdelen en bevestigingsmaterialen van de trekhaak verwijderen. Eventueel aanwezige kit ter plaatse van de bevestigingspunten verwijderen.
2. Plaats de steuntjes “2” en “3” aan de binnenzijde van de achterdwarsbalk van de auto (steuntje “2” rechts, steuntje “3” links).
3. Plaats de dwarsbalk “1” onder de auto en monteer deze op de bouten van steuntjes “2” en “3” bij de gaten “A” met sluitringen, veerringen en moeren M10 .
4. Monteer t.p.v. de gaten “B” met 2 bouten M10x30, veerringen en sluitringen.
5. Plaats de meegeleverde afstandsbussen “5” bij de gaten “C” in de chassisbalken met de bouten M10x80, sluitringen, veerringen, carrosserieringen en moeren. Bevestig de zijsteunen “4” vervolgens t.p.v. de gaten “C”.
6. Monteer de zijsteunen ”4” aan de dwarsbalk “1” bij de gaten “D” m.b.v. de bouten M10x30, veerringen, sluitringen, carrosserieringen en moeren.
7. Monteer t.p.v. gat "E" de stekkerdoosplaat "6" m.b.v. 1 bout M12x30, incl. veerring, carrosseriering en moer.
8. Zet de trekhaak vast. Hierbij de volgende aanhaalmomenten hanteren:
   M10- 46Nm
   M12- 79Nm
   M16- 195Nm
9. Monteer de kogel bij de bovenste gaten m.b.v. 2 bouten M16x50, veerringen en moeren. (M16- 195Nm)
10. Het is noodzakelijk om na ca. 1000 km gebruik de boutverbindingen na te trekken (volgens gegeven aanhaalmomenten).
11. ACPS Automotive kan niet aansprakelijk worden gesteld voor enig gebrek in het produkt zoals veroorzaakt door de schuld of door welk onoordeelkundig gebruik ook van de gebruiker of een persoon voor wie hij aansprakelijk is (art. 185, lid 2 N.B.W.).

020552 MONTAGEANLEITUNG

1. Die Anhängevorrichtung auspacken und die Befestigungsteile auf Vollständigkeit überprüfen. Im Bereich der Befestigungspunkte den Unterbodenschutz entfernen.
2. Die Stützen “2” und “3” an der Innenseite des hinteren Fahrzeug-Querträgers legen. (Stütze “2” rechts, Stütze “3” links).
3. Den Querträger “1” unter das Fahrzeug legen und diese mit Unterlegscheiben, Federringen und Muttern M10 auf die Schrauben der Stützen “2” und “3” an die Löcher “A” montieren.
4. Diese Stützen mit zwei Schrauben M10x30, Federringen und Unterlegscheiben an die Löcher “B” montieren.
5. Die beigefügten Distanzbuchsen “5” mit Schrauben M10x80, Unterlegscheiben, Federringen, Karosseriescheiben und Muttern an die Löcher “C” in die Chassisrahmen legen. Die Seitenstützen “4” an die Löcher “C” befestigen.
6. Die Seitenstützen “4” mit Schrauben M10x30, Federringen, Unterlegscheiben, Karosseriescheiben und Muttern an die Löcher “D” des Querträgers “1” montieren.
7. Die Steckdosenhalteplatte "6" mit Schraube M12x30, Federring, Karosseriescheibe und Mutter an das Loch "E" montieren.
8. Die Anhängevorrichtung ausrichten und alle Schrauben mit folgenden Drehmomenten anziehen:
   M10 - 46Nm
   M12 - 79Nm
   M16 -195Nm
9. Die Kugel mit zwei Schrauben M16x50, Federringen und muttern an die oberste Lôcher montieren (M16- 195Nm).
10. Nach ca. 1000 km die Bolzenverbindungen, wie angegeben, nachziehen.
11. Für einen Mangel am Produkt, der durch den Fahrzeughalter oder eine andere Person aufgrund unsachgemäßer Benutzung verursacht wurde, übernimmt ACPS Automotivekeine Haftung. (art. 185 lid 2 N.B.W.)

020552 FITTING INSTRUCTIONS

1. Unpack the towing bracket and check its contents against the parts list. If necessary, remove the underseal from around the fitting points of the luggage compartment/frame members.
2. Place the brackets “2” und “3” on the inside of the rear crossbar of the car (bracket “2” RH side, bracket “3” LH side).
3. Place the crossbar “1” under the car and mount this on the bolts of the brackets “2” and “3” at the holes “A” using plain washers, spring washers and nuts M10.
4. Mount 2 bolts M10x30, spring washers and plain washers at the holes “B”.
5. Place the provided distance tubes “5” at the holes “C” in the frame members using the bolts M10x80, plain washers, spring washers, large washers and nuts. Then mount the side supports “4” at the holes “C”.
6. Mount the side supports “4” on the crossbar “1” at the holes “D” using the bolts M10x30, spring washers, plain washers, large washers and nuts.
7. Mount the socketplate "6" at hole "E" using 1 M12x30 bolt, including spring washer, large washer and nut.
8. Secure the towbar using a torque-wrench. Torque the bolts as follows:
   M10 - 46Nm
   M12 - 79Nm
   M16 -195 Nm
9. Mount the tow ball at the upmost holes using the bolts M16x50, spring washers and nuts. (M16- 195Nm)
10. After about 1000 km use, re-tighten the bolts and nuts to the specified torque.
11. ACPS Automotive cannot be held responsible for any defects in the product caused by fault or by any injudicious use whatever of the user or a person he is liable for. (sect. 185, art. 2 N.B.W.)

020552 DESCRIPTION DU MONTAGE

1. Séparer les différents éléments d’attelage. Enlever le mastic de protection autour des points de fixation.
2. Placer les pièces “2” et “3” à l’intérieur de la traverse arrière du véhicule(pièce “2” côté droit, pièce “3” gauche).
3. Présenter la traverse “1” sous le véhicule et la monter sur les boulons des pièces “2” et “3” au niveau des trous “A” à l’aide des rondelles plates, des rondelles grower et des écrous M10.
4. Monter au niveau des trous “B” à l’aide des boulons M10x30, des rondells grower et des rondelles plates.
5. Placer les entroises fournies “5” au niveau des trous “C” dans les longerons du véhicule à l’aide desboulons M10x80, des rondelles plates, des rondelles grower, des rondelles de carrosserie et des écrous. Fixer les supports “4” au niveau des trous “C”.
6. Monter les supports “4” à la traverse “1” au niveau des trous “D” à l’aide des boulons M10x30, des rondelles grower, des rondelles plates, des rondelles de carrosserie et des écrous.
7. Monter au niveau du trou "E" le support de prise "6" à l'aide d'un boulonM12x30, d'une rondelle grower, d'une rondelle de carrosserie et d'un écrou.
8. Fixer l’attelage. Bloquer l’ensemble de la boulonnerie aux couples de serrage suivants:
   M10 - 46Nm
   M12 - 79Nm
   M16 -195Nm
9. Monter la boule au niveau des trous supérieurs à l’aide des boulons M16x50, des rondelles grower et des écrous. (M16- 195Nm)
10. Il est conseillé de vérifier le serrage de toute la boulonnerie aprés 1000 Km de traction.
11. ACPS Automotive décline toute responsabilité concernant des défauts éventuels de cet attelage qui seraient causés par une mauvaise utilisation. Seul l’utilisateur est responsable.

020552 INSTRUCCIONES DE MONTAJE

1. Sacar las piezas y el material de sujección incluidos en el gancho de remolque. Si procede, retirar el pegamento existente en los puntos de sujección.
2. Colocar los soportes “2” y “3” en la parte interior del travesaño trasero del vehículo (soporte “2” a la derecha, soporte “3” a la izquierda).
3. Colocar el travesaño “1” debajo del vehículo y fijarlo a los tornillos de los soportes “2” y “3” en los orificios “A” usando anillos de cierre, arandelas elásticas y tuercas M10.
4. Montar los soportes 2 y 3 en los orificios “B” usando 2 tornillos M10x30, arandelas elásticas y anillos de cierre.
5. Colocar los casquillos distanciadores “5” suministrados en los orificios “C” de los largueros del chasis usando los tornillos M10x80, anillos de cierre, arandelas elásticas, arandelas planas y tuercas. Fijar a continuación los soportes laterales “4” en los orificios “C”.
6. Montar los soportes laterales “4” sobre el travesaño “1” a la altura de los orificios “D” usando tornillos M10x30, arandelas elásticas, anillos de cierre, arandelas planas y tuercas.
7. Montar en los orificios “E” la placa del enchufe "6" por medio de 1 perno M12x30, incluyendo aro elástico, anillo de carrocería y tuerca.
8. Fijar el gancho de remolque. Atenerse aquí a los siguientes pares de apriete:
   M10 - 46Nm
   M12 - 79Nm
   M16 -195Nm
9. Montar la bola en los orificios superiores usando 2 tornillos M16x50, arandelas elásticas y tuercas. (M16- 195Nm)
10. Cada 1000 km de uso es necesario comprobar las conexiones del perno (según los pares de apriete dados).
11. ACPS Automotive no asume responsabilidad de ningún tipo por defectos en el producto causados por o debidos a un
    uso imprudente, tanto por parte del usuario como de cualquier persona bajo su responsabilidad (art. 185, párrafo 2 N.B.W. (Código Civil Holandés)).

020552 MONTAGEVEJLEDNING

1. Fjern de dele og monteringsmaterialer, der sidder på trækkrogen. Eventuelt kit på fastgørelsespunkterne fjernes.
2. Anbring beslagene “2” og “3” på indersiden af bilens bagtværvange (beslag “2” til højre, beslag “3” til venstre).
3. Anbring tværbjælken “1” under bilen og monter den i hullerne “A” på boltene på beslagene “2” og “3” med planskiver, fjederskiver og møtrikker M10.
4. Monter beslagene 2 og 3 i hullerne “B” med 2 bolte M10x30 inkl. fjederskiver og planskiver:
5. Anbring de medfølgende afstandsbøsninger “5” i hullerne “C” i chassisvangen med boltene M10x80, planskiver, fjederskiver, karrosseriringe og møtrikker. Fastgør derefter sidebeslagene “4” i hullerne “C”.
6. Monter sidebeslagene “4” i hullerne “D” på tværvangen “1” vha. boltene M10x30, fjederskiver, planskiver, karrosseriringe og møtrikker.
7. Monter i hul “E” stikdåsepladen “6” vha. 1 bolt M12x30, inkl. fjederskive, karrosseriring og møtrik.
8. Fastgør trækkrogen. Følgende momenter skal iagttages:
   M10 - 46Nm
   M12 - 79Nm
   M16 -195Nm
9. Monter kuglen i de øverste huller vha. 2 bolte M16x50, fjederskiver og møtrikker. (M16- 195Nm)
10. Det er nødvendigt at efterspænde møtrikkerne efter ca. 1000 km.
11. ACPS Automotive kan ikke gøres ansvarlig for mangler ved produktet, der er opstået som følge af skyld eller ukyndig anvendelse af brugeren eller en person, som han er ansvarlig for (§ 185, stk. 2 N.B.W. (hollandsk privatret)).

020552 MONTERINGSVEILEDNING

1. Fjern vedlagte deler og festemateriell fra tilhengerfestet. Fjern eventuelt kitt som måtte befinne seg på festepunktene.
2. Plasser de små støttene “2” og “3” på innsiden av bilens bakre tverrbjelke (støtte “2” til høyre, støtte “3 til venstre).
3. Plasser tverrstangen “1” under bilen og monter den til de små støttene “2” og “3” ved hullene “A” med skiver, fjærskiver og mutre M10.
4. Monter de små støttene 2 og 3 ved hullene “B” med 2 skruer M10 x 30, inklusiv fjærskiver og skiver
5. Plasser de medfølgende avstandshylsene “5” ved hullene “C” i understellsbjelkene med skruene M10 x 80, skiver, fjærskiver, karosseriskiver og mutre. Fest deretter sidestøttene “4” ved hullene “C”.
6. Monter sidestøttene “4” til tverrstangen “1” ved hullene “D” ved hjelp av skruer M10 x 30, fjærskiver, skiver, karosseriskiver og mutre.
7. Monter platen for stikkontakten “6” ved hullet “E” ved hjelp av en skrue M12 x 30, inklusiv fjærskive, karosseriskive og mutter.
8. Fest tilhengerfestet. Bruk i den forbindelse følgende tilstramningsmomenter:
   M10 - 46Nm
   M12 - 79Nm
   M16 -195Nm
9. Monter trekkulen ved de øvre hullene ved hjelp av 2 skruer M16 x 50, fjærskiver og mutre. (M16- 195Nm)
10. Det er nødvendig å etterstramme boltforbindelsene etter ca. 1000 km (i henhold til de oppgitte tilstramningsmomentene).
11. ACPS Automotive kan ikke stilles ansvarlig for noen mangel ved produktet som kan forårsakes av skjødesløs eller
    ukyndig bruk. Ansvaret er brukerens eget (paragraf 185, ledd 2 i den nederlandske sivilrettslige lovboken).

020552 MONTERINGSINSTRUKTION

1. Packa upp monteringssatsen och kontrollera innehållet mot detaljbeskrivning. Om det behövs tag bort underredsmassa runt monteringspunkterna i bagageutrymmet och under bilen.
2. Placera stöden “2” och “3” på insidan av bilens bakre tvärbalk (stöd “2” höger, stöd “3” vänster).
3. Placera tvärbalk “1” under bilen och montera denna på bultarna på stöd “2” och “3” i hålen “A” med låsbrickor, fjäderbrickor och muttrar M10.
4. Montera stöden ”2” och ”3” i hålen “B” med 2 bultar M10x30, fjäderbrickor och låsbrickor.
5. Placera bifogade distansbussningar “5” i hålen “C” i chassibalken med bultarna M10x80, låsbrickor, fjäderbrickor, breda planbrickor och muttrar. Fäst därefter sidostöden “4” i hålen “C”.
6. Montera sidostöden “4” på tvärbalken “1” i hålen “D” med bultarna M10x30, fjäderbrickor, låsbrickor, breda planbrickor och muttrar.
7. Montera stickkontaktsplattan ”6” i hål ”E” med en bult M12x30, inkl. fjäderbricka, karosseribricka och mutter.
8. Montera dragkroken. Spänn med momentnyckel enligt följande:
   M10 - 46Nm
   M12 - 79Nm
   M16 -195Nm
9. Montera kulan i de översta hålen med 2 skruvar M16x50, inkl. fjäderbrickor och muttrar. (M16- 195Nm)
10. Det är nödvändigt att dra åt bultarna igen efter ungefär 1000 km körning (enligt angivna momentangivelser).
11. ACPS Automotive kan inte ställas till ansvar för fel på produkten som orsakats av användaren eller genom omdömeslöst bruk av produkten av användaren eller en person som han bär ansvar för (art. 185, paragraf 2 i den nederländska civilrättsbalken).

020552 ASENNUSOHJEET

1. Pura vetokoukkupakkaus ja tarkista listasta, että kaikki asennuksessa tarvittavat osat löytyvät. Jos tarpeellista poista alustansuojaus kiinnityskohdista.
2. Aseta tuet “2” ja “3” auton takapoikkipalkin sisäpuolelle (tuki “2” oikealle, tuki “3” vasemmalle).
3. Aseta poikkipalkki “1” auton alle ja asenna se tukien “2” ja “3” pultteihin reikien “A” kohdalla tiivistysrenkailla, jousirenkailla ja muttereilla M10.
4. Asenna tuet “2” ja “3” reikiin “B” 2 pultilla M10x30, jousirenkailla ja tiivistysrenkailla.
5. Asenna mukana toimitetut välikeputket “5” reikien “C” kohdalla ajoneuvon alustan palkkeihin pulteilla M10x80, tiivistysrenkailla, jousirenkailla, auton korin renkailla ja muttereilla. Kiinnitä sivutuet “4” sen jälkeen reikiin “C”.
6. Asenna sivutuet “4” poikkipalkkiin “1” reikien “D” kohdalla pulteilla M10x30, jousirenkailla, tiivistysrenkailla, auton korin renkailla ja muttereilla.
7. Kiinnitä pistorasialevy ”6” reikään ”E” pultilla M12x30, mukaan lukien jousi- ja runkorengas sekä mutteri.
8. Kiristä seuraaviin momentteihin:
   M10 - 46Nm
   M12 - 79Nm
   M16 -195Nm
9. Asenna kuula ylimpien reikien kohdalla 2 pultilla M16x50, jousirenkailla ja muttereilla. (M16- 195Nm)
10. Tuhannen kilometrin jälkeen kiristys tarkistettava.
11. ACPS Automotive ei voida pitää vastuullisena aine- tai henkilövahingoista, jotka johtuvat väärästä asennuksesta tai väärästä käytöstä (artikla 185 kohta 2 NBW).

020552 INSTRUZIONI DI MONTAGGIO

1. Aprire l’imballaggio della struttura di traino e controllare il contenuto a fronte dell’elenco componenti. Se necessario, rimuovere il mastice di protezione intorno ai punti di fissaggio.
2. Posizionare i supporti “2” e “3” sulla parte interiore della traversa posteriore del veicolo (il supporto “2” sul lato destro e il supporto “3” sul lato sinistro).
3. Posizionare la traversa “1” sotto il veicolo e fissarla in corrispondenza dei fori “A” ai bulloni dei supporti “2” e “3” utilizzando le rondelle piane, le rondelle elastiche e i dadi M10.
4. Fissare i supporti 2 e 3 in corrispondenza dei fori “B” utilizzando 2 viti M10x30, le rondelle elastiche e le rondelle piane.
5. Posizionare i distanziatori forniti in dotazione “5” in corrispondenza dei fori “C” presenti nei longheroni utilizzando i bulloni M10x80, le rondelle piane, le rondelle elastiche, le rondelle e i dadi. Fissare quindi i supporti laterali “4” in corrispondenza dei fori “C”.
6. Fissare i supporti laterali “4” alla traversa “1” in corrispondenza dei fori “D” utilizzando i bulloni M10x30, le rondelle elastiche, le rondelle piane, le rondelle e i dadi.
7. All’altezza del foro “E” montare il portapresa “6” con 1 bullone M12x30, la rondella elastica, la rondella della carrozzeria e il dado.
8. Fissare la struttura di traino. Bloccare l’insieme della bulloneria alle coppie di serraggio di seguito indicate:
   M10 - 46Nm
   M12 - 79Nm
   M16 -195Nm
9. Fissare la sfera in corrispondenza dei fori superiori utilizzando 2 bulloni M16x50, le rondelle elastiche e i dadi. (M16- 195Nm)
10. Verificare il serraggio di tutti i bulloni dopo i primi 1000 Km. di traino.
11. La ACPS Automotive declina ogni responsabilitŕ per errato o imperfetto montaggio del dispositivo di traino, come pure per uso errato o improprio dello stesso.

020552 NÁVOD K MONTÁŽI

1. Podle přiloženého seznamu zkontrolovat jednotlivé součásti tažného zařízení.
   Pokud je to nezbytné, odstranit ze styčných bodů v zavazadlovém prostoru ochranný prostředek.
2. Přiložte malé držáky „2“ a „3“ k vnitřní straně zadního příčníku auta (držák „2“ vpravo a držák „3“ vlevo).
3. Umístěte příčník „1“ pod auto a namontujte ho na šrouby držáků „2“ a „3“ v místě otvorů „A“ s použitím závěrných a pružných podložek a matic M10.
4. Pomocí dvou šroubů M10x30 (s pružnými a závěrnými maticemi) v otvorech „B“ namontujte držáky „2“ a „3“.
5. Umístěte dodané redukční upínací vložky v místech otvorů „C“ v nosníkách podvozku pomocí šroubů M10x80, závěrných, pružných a karosářských podložek a matic.
   Poté připevněte postranní držáky „4“ v místech otvorů „C“.
6. Namontujte postranní držáky „4“ na příčník „1“ v místech otvorů „D“ pomocí šroubů M10x30, pružných, závěrných a karosářských podložek a matic.
7. Pomocí 1 šroubu M12x30 (s pružnou a karosářskou podložkou a maticí) v otvoru “E” připevněte držák na zásuvku “6”.
8. Tažné zařízení zabezpečit, všechny šrouby. Hodnoty točivého momentu:
   M10 - 46Nm
   M12 - 79Nm
   M16 -195Nm
9. Pomocí dvou šroubů M16x50 (s pružnými podložkami a maticemi) v horních otvorech připevněte kulový čep. (M16- 195Nm)
10. Po ujetí zhruba 1000 km dotáhnout všechny šrouby a matice na výše uvedené hodnoty točivého momentu.
11. Firma ACPS Automotive nenese zodpovědnost za jakoukoliv závadu na výrobku způsobenou nesp rávným zacházením na straně uživatele nebo osoby za kterou je zodpovědný.

Nevíte si rady? Potřebujete poradit?

Náš zakaznický servis je vám k dispozici

+420 491 421 021

svc@svcgroup.cz

TAŽNÁ ZAŘÍZENÍ ®
SVC s.r.o.
GROUP
ORIGINAL

Opravdový specialista a Certifikovaný výrobce tažných zařízení s největším sortimentem v ČR. Rodinná firma s více jak 30letou ověřenou tradicí výroby, prodeje a montáže.

www.svcgroup.cz