Montážní návod

(Montážny návod, Fitting instruction, Montageanleitumg, Instruzioni di montaggio, Monteringshandledning, Asennusohje, Instruction de montage, Montegehandleiding, Инструкция по установке)

Tažné zařízení

Suzuki Baleno 03/1995->05/2002

Ťažné zariadenie
Towbars
Trekhaak
Anhängerkupplung de
Dispositif d'attelage
Equipo de remolque
Sprzęt holowniczy
Hinauslaitteet
Буксирное оборудование



výrobce / dodavatel

SVC Group s.r.o.

Odkaz na produkt:
https://www.svcgroup.cz/tazne-zarizeni-sroubypevny-skoda-rapid-monte-carlo-10-2012-2018-p7283-v960

www.svcgroup.cz

Montagehandleiding Fitting Instruction Anbauanweisung Description de montage Instrucciones de montaje Montagevejledning	SUZUKI Baleno Hatchback 1995 - TYPE: 023513 Ak-code: 99 400-2350	Typegoedkeuringsnr. Prüfungsnr. Approval number Nr.de type-approbation Homologación de tipo nº Nr. typegodkendelse e4*94/20*0555*00	Max. toegestaan voertuiggewicht Zul. Kfz.-Gesamtgewicht Max. permissible weight towing vehicle Poids max. autorisé du véhicule Peso máximo admisible del vehículo Højst tilladte køretøjsvægt 1400 kg	Max. massa a.h.w. Max. Anhängelast Max. trailer weight Max. poids de remorque Peso posterior de masa máximo Maksimal påhængsvægt 1150 kg	Max. verticale last Max. Stützlast Max. nose weight Max. poids de verticale Carga vertical máxima Maksimal lodret last 75 kg	D waarde D Wert D value D valeur Valor D D-værdi 6,19 kN	NL D GB F E DK (c) BOSAL 15-01-1997

<u>Raadpleeg uw dealer voor de max. massa die uw wagen mag trekken.</u>

Die maximale Anhängelast ihres Fahrzeuges können Sie im Fahrzeugschein oder im Benutzerhandbuch nachlesen.

For the max. trailer weight of your car please refer to the owner's manual or your car homologation documents.

Pour connaître le poids maxi remorquable pour votre voiture consulter la notice d'utilisation de votre voiture ou la carte grise.

Consulte a su distribuidor sobre el peso máximo que puede remolcar su vehículo.

Deres forhandler vil kunne oplyse Dem om den højst tilladte vægt efter Deres køretøj.

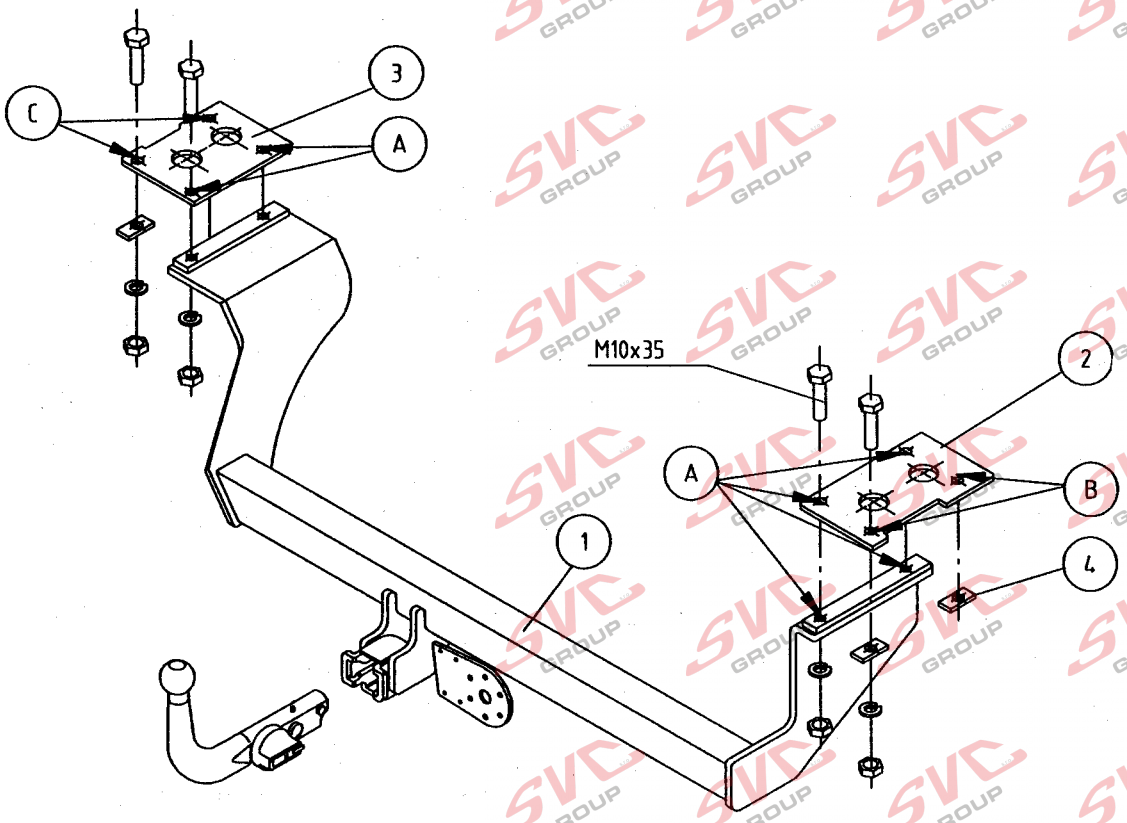

Meegeleverde onderdelen
Mitgelieferte Befestigungsteile
Provided parts
Materiel de fixation joint
Piezas incluidas
Medfølgende komponenter

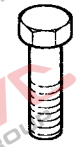
8x M10x35


8x M10


8x M10

bosal

023513 MONTAGEHANDLEIDING

1. Meegeleverde onderdelen en bevestigingsmaterialen van de trekhaak verwijderen. Eventueel aanwezige kit ter plaatse van de bevestigingspunten verwijderen.
2. Sla de vloermat in de kofferbak terug en demonteer de kunststof zij- en achterbekleding uit de kofferruimte.
3. Demonteer de achterste 2 uitlaatrubbers.
4. Plaats de trekhaak "1" onder de auto, zo dicht mogelijk tegen het achterbord en boor de gaten "A" door tot in de kofferruimte.
5. Plaats de kontraplaten "2" en "3" in de kofferruimte bij de geboorde gaten en monteer de bouten M10x35 incl. veerringen.
6. Boor de gaten "B" en "C" vanuit de kofferruimte door de bodemplaat op ø 11 mm. Monteer ook hier de bouten M10x35 samen met de kontraplaatjes "4" en veerringen aan de onderzijde.
7. Zet de trekhaak vast. Hierbij de volgende aanhaalmomenten hanteren:
   M10 - 46 Nm
   Het is noodzakelijk om na ca. 1000 km gebruik de boutverbindingen na te trekken (volgens gegeven aanhaalmomenten).
8. Monteer de bekleding in de kofferruimte terug. Indien gewenst kan men in de kunststof zij bekleding uitsparingen maken t.p.v. platen "2" en "3".
9. Bosal kan niet aansprakelijk worden gesteld voor enig gebrek in het produkt zoals veroorzaakt door de schuld of door welk onoordeelkundig gebruik ook van de gebruiker of een persoon voor wie hij aansprakelijk is (art. 185, lid 2 N.B.W.).

023513 FITTING INSTRUCTIONS

1. Unpack the towing bracket and check its contents against the parts list. If necessary, remove the underseal from around the fitting points of the luggage compartment/frame members.
2. Remove the floor mat and the synthetic trunkside lining.
3. Dismount the two rearmost exhaust rubbers.
4. Place the towbar "1" under the car, as close as possible against the rear panel, and drill the holes "A" through into the trunk.
5. Place backing plates "2" and "3" in the trunk at the drilled holes and mount the bolts M10x35 including spring washers.
6. Drill the holes "B" and "C" from the trunk through the floor plate ø 11 mm. Mount the bolts M10x35 together with backing plates "4" and spring washers on the underside.
7. Secure the towbar using a torque-wrench. Torque the bolts as follows:
   M10 - 46 Nm
   After about 1000 km use, re-tighten the bolts and nuts to the specified torque.
8. Remount the trunk lining. If desired you can cut parts from the trunk side lining for the plates "2" and "3".
9. Bosal cannot be held responsible for any defects in the product caused by fault or by any injudicious use whatever of the user or a person he is liable for. (sect. 185, art. 2 N.B.W.)

023513 DESCRIPTION DU MONTAGE

1. Séparer les différents éléments d'attelage. Enlever le mastic de protection autour des points de fixation.
2. Enlever le tapis du coffre et démonter le rêvetement arrière plastique et le rêvetement de côté plastique du coffre.
3. Démonter les deux caoutchoucs d'échappement arrières.
4. Placer l'attelage "1" sous la voiture contre le panneau arrière et percer les trous "A" à travers le coffre.
5. Placer les contre plaques "2" et "3" dans le coffre aux trous percés et monter les vis M10x35 et les rondelles grower.
6. Percer les trous "B" et "C" dans le coffre au ø 11 mm. Monter les vis M10x35, les contre plaques "4" et les rondelles grower au dessous.
7. .Fixer l'attelage. Bloquer l'ensemble de la boulonnerie aux couples de serrage suivants:
   M10 - 46 Nm
   Il est conseillé de vérifier le serrage de toute la boulonnerie aprés 1000 Km de traction.
8. Remonter le revêtement dans le coffre. Si vous le souhaitez il est possible de découper le revêtement plastique au niveau des plaques "2" et "3".
9. Bosal décline toute responsabilité concernant des défauts éventuels de cet attelage qui seraient causés par une mauvaise utilisation. Seul l'utilisateur est responsable (art 185 lid 2 NBW).

bosal

023513 ANBAUANWEISUNG

1. Die Anhängevorrichtung auspacken und die Befestigungsteile auf Vollständigkeit überprüfen. Im Bereich der Befestigungspunkte den Unterbodenschutz entfernen.
2. Die Kofferraummatte herausnehmen und die Kunststoffverkleidung der Kofferraumrückwand und die Seitenverkleidung demontieren.
3. Die zwei hinteren Auspuffgummis demontieren.
4. Die Anhängevorrichtung "1" unter das Fahrzeug halten (so nah wie möglich gegen das Abschlußblech). Die Löcher "A" bis in den Kofferraum durchbohren.
5. Die Gegenplatten "2" und "3" im Kofferraum an die gebohrten Löcher legen und die Schrauben M10x35 mit Federringen montieren.
6. Die Löcher "B" und "C" vom Kofferraum aus durch die Bodenplatte auf ø 11 mm bohren. Die Schrauben M10x35, Gegenplatten "4" und Federringe an der Unterseite montieren.
7. Die Anhängevorrichtung ausrichten und alle Schrauben mit folgenden Drehmomenten anziehen:
   M10 - 46 Nm
   Nach ca. 1000 km die Bolzenverbindungen wie angegeben nachziehen.
8. Die Verkleidung im Kofferraum wieder montieren. Falls gewünscht kann man in der Kunststoffseitenverkleidung Ausschnitte für die Platten "2" und "3" vornehmen.
9. Für einen Mangel am Produkt, der durch den Fahrzeughalter oder eine andere Person aufgrund unsachgemäßer Benutzung verursacht wurde, übernimmt Bosal keine Haftung. (art. 185 lid 2 N.B.W.)

023513 INSTRUCCIONES DE MONTAJE

1. Sacar las piezas y el material de sujección incluidos del gancho de remolque. Si procede, retirar el pegamento existente en los puntos de sujección.
2. Retirar la alfombra del piso del maletero y desmontar el guarnecido sintético lateral y el trasero del maletero.
3. Desmontar las 2 gomas traseras del tubo de escape.
4. Colocar el gancho de remolque "1" debajo del vehículo, contra el panel trasero, en la medida de lo posible, y taladrar los orificios "A" hasta el maletero.
5. Colocar las contrachapas "2" y "3" en el maletero en los orificios taladrados y montar los pernos M10x35, con inclusión de aros elásticos.
6. Taladrar los orificios "B" y "C" desde el maletero a través del piso con un diámetro de 11 mm. Montar aquí también los pernos M10x35 junto con las contrachapas "4" y aros elásticos en el lado inferior.
7. Fijar el gancho de remolque. Atenerse aquí a los siguientes pares de apriete:
   M10 - 46 Nm
   Cada 1000 km de uso es necesario comprobar las conexiones del perno (según los pares de apriete dados).
8. Montar de nuevo la alfombra dentro del maletero. De ser deseable, pueden realizarse vaciados en el guarnecido sintético lateral donde se encuentran las chapas "2" y "3".
9. Bosal no asume responsabilidad de ningún tipo por defectos en el producto causados por o debidos a un uso imprudente, tanto por parte del usuario como de cualquier persona bajo su responsabilidad (art. 185, párrafo 2 N.B.W. (Código Civil Holandés)).

023513 MONTAGEVEJLEDNING

1. Fjern de dele og monteringsmaterialer der sidder på trækkrogen. Eventuelt kit på fastgørelsespunkterne fjernes.
2. Slå gulvbeklædningen i bagagerummet tilbage og afmonter side- og bagbeklædningen af kunststof.
3. Afmonter udstødningsrørets 2 bagerste gummiophæng.
4. Anbring trækkrogen "1" under køretøjet, så tæt som muligt mod bagpladen og bor hullerne "A" igennem til bagagerummet.
5. Anbring kontrapladerne "2" og "3" i bagagerummet ved de borede huller og monter boltene M10x35 inkl. fjederskiver.
6. Bor hullerne "B" og "C" fra bagagerummet og gennem bundpladen (ø 11 mm). Monter også her boltene M10x35 sammen med kontrapladerne "4" og fjederskiver på undersiden.
7. Fastgør trækkrogen. Følgende momenter skal iagttages:
   M10 - 46 Nm
   Det er nødvendigt at efterspænde møtrikken efter ca. 1000 km.
8. Genanbring beklædningen i bagagerummet. Om ønsket kan man anbringe udskæringer i kunststofbeklædningen på siderne ved pladerne "2" og "3".
9. Bosal kan ikke gøres ansvarlig for mangler ved produktet, der er opstået som følge af skyld eller ukyndig anvendelse af brugeren eller en person som han er ansvarlig for (§ 185, stk. 2 N.B.W. (hollandsk privatret)).

Nevíte si rady? Potřebujete poradit?

Náš zakaznický servis je vám k dispozici

+420 491 421 021

svc@svcgroup.cz





Opravdový specialista a Certifikovaný výrobce tažných zařízení s největším sortimentem v ČR. Rodinná firma s více jak 30letou ověřenou tradicí výroby, prodeje a montáže.

www.svcgroup.cz