NL Montagehandleiding D Montageanleitung GB Fitting instruction F Instruction de montage E Instrucciones de montaje DK Montagevejledning N Monteringsveiledning S Monteringshandledning FIN Asennusohje I Istruzioni di montaggio CZ Návod k montáži PL Instrukcja montażu H Szerelési utasítás	**Partnr.: 036573** **SKODA SUPERB** 2008 → **SKODA SUPERB Combi** 2010 → **Ball code: 99.4085-2740**	EC 94/20 e4 00-3849 **Type number: 036573**	**2285 kg**	**1795 kg**	**75 kg**	**D** waarde value Wert valeur **9,86 kN**	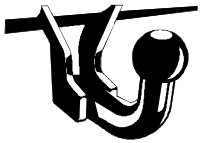 (c) BOSAL Plant 34 Date: 18-05-2010 Rev. nr. 04

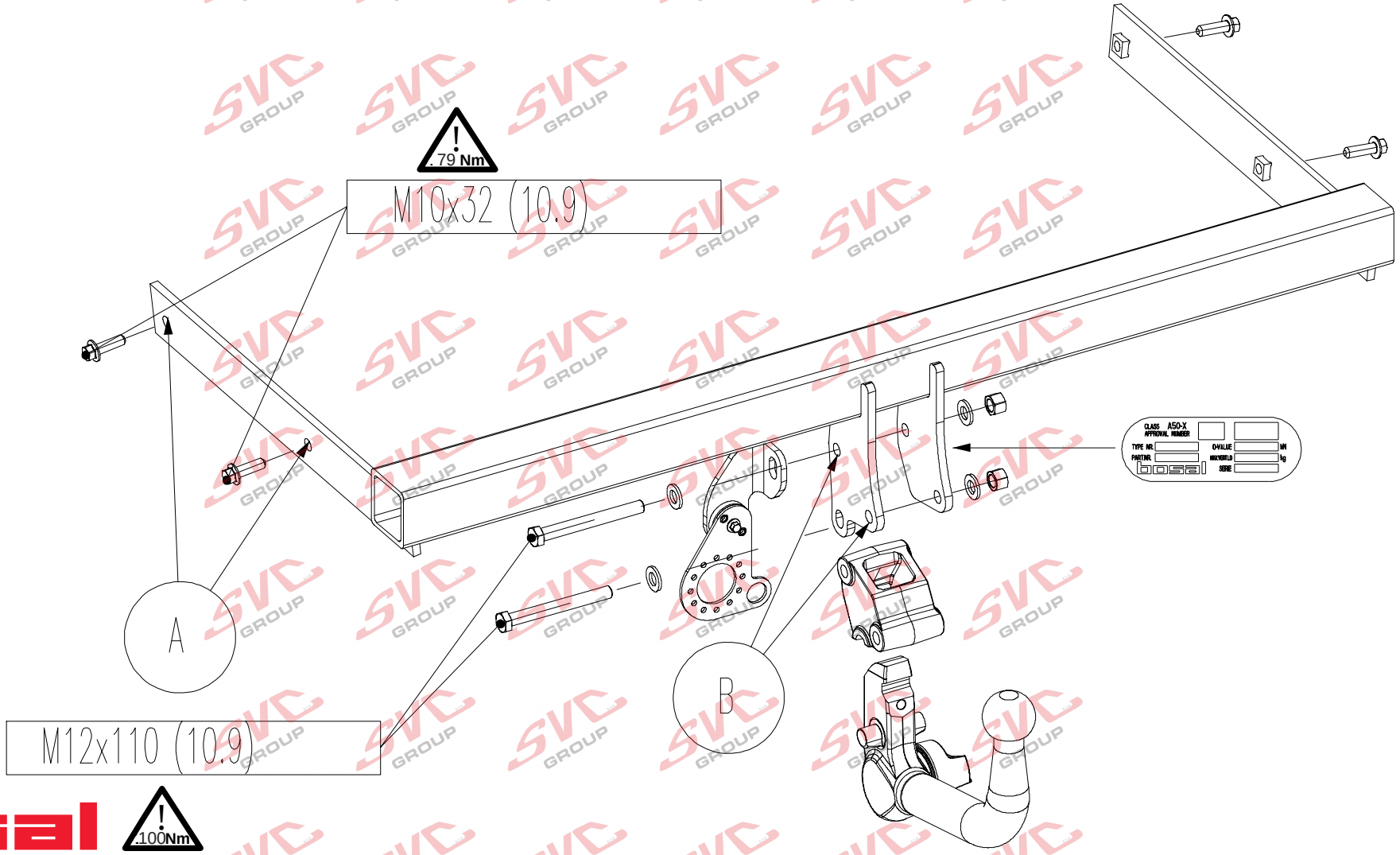

Meegeleverde onderdelen	Medfølgende komponenter	Componenti forniti a corredo
Mitgelieferte Befestigungsteile	Vedlagt festemateriell	Dodané upevňovací díly
Provided parts	Medföljande komponenter	Dostarczone części wymienn
Materiel de fixation joint	Mukana tulevat osat	Általunk biztosított alkatrészek
Piezas incluidas		

bolt	size	Quality	Quantity	Spanner
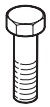	M12x110	10.9	2	19
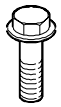	M10x32	10.9	4	17



2x M12 cl.10



4x 13

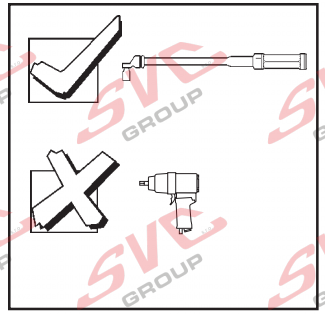

DETAIL 1

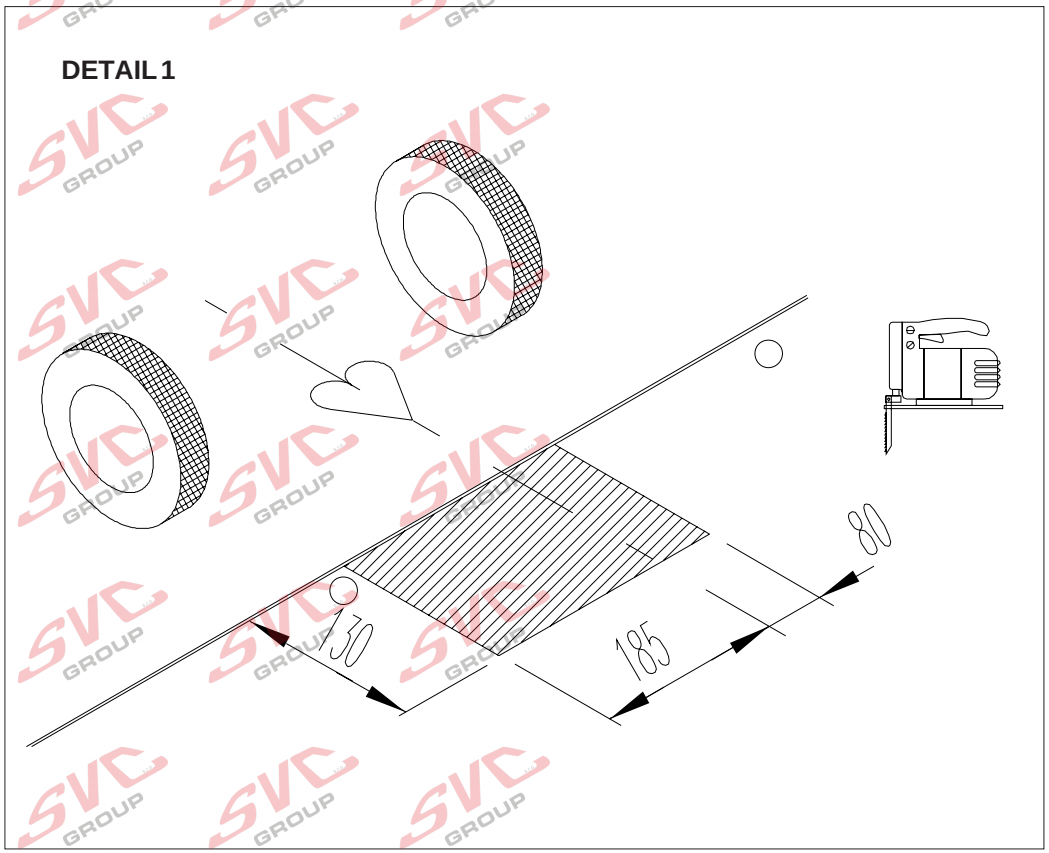

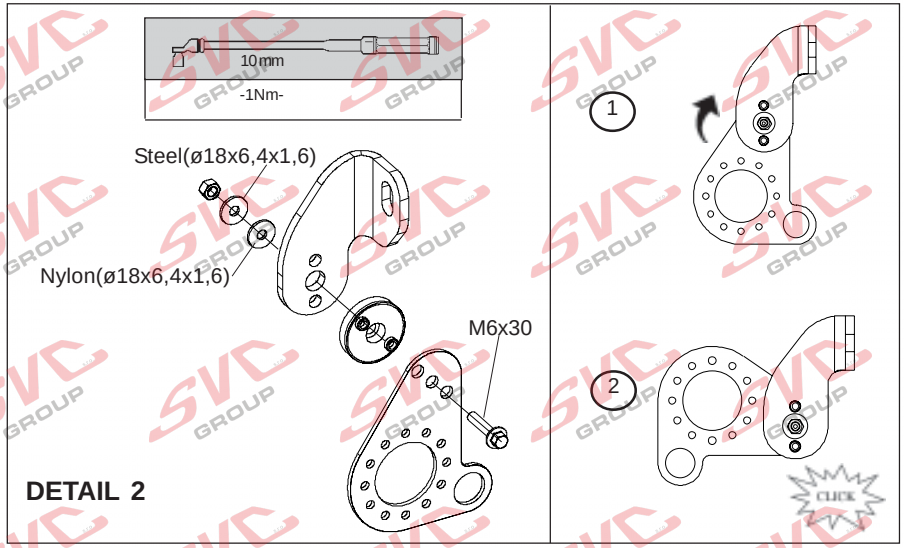

DETAIL 2

(NL) De tussenruimte conform supplement VII, afbeelding 30 van de richtlijn 94/20/EG moet in acht worden genomen.
(D) Der Freiraum nach Anhang VII, Abbildung 30 der Richtlinie 94/20/EG ist zu gewährleisten.
(GB) The clearance specified in appendix VII, diagram 30 of guideline 94/20/EC must be guaranteed.
(F) La zone de dégagement doit être garantie conformément à l'annexe VII, illustration 30 de la directive 94/20/CE.
(E) Debe garantizarse el espacio libre, conforme al anexo VII, figura 30 de la directiva comunitaria CE/94/20.
(DK) Frirummet skal overholdes iht. bilag VII, fig. 30 i direktiv 94/20/EU.
(N) Frirommet etter tillegg VII, figur 30 i direktiv 94/20/EEC skal overholdes.
(S) Spelrummet enligt bilaga VII, figur 30 i riktlinje 94/20/EG skall garanteras.
(FIN) Vapaa tila on taattava direktiivin 94/20/EY liitteen VII, kuvan 30 mukaisesti.
(I) Deve essere garantito lo spazio libero secondo l'allegato VII, figura 30 della direttiva 94/20/CE.
(CZ) Volný prostor ve smyslu Přílohy VII, obr. 30 Směrnice č. 94/20/ES musí být zaručen.
(PL) Należy zagwarantować wolną wysokość określoną na rysunku nr 30 dyrektywy 94/20/WE zawartej w załączniku nr VII.
(H) A 94/20/EK irányelv VII. mellékletében, a 30. ábrán a vonógömb elhelyezése számára előírt szabad tér-adatokat biztosítani kell.

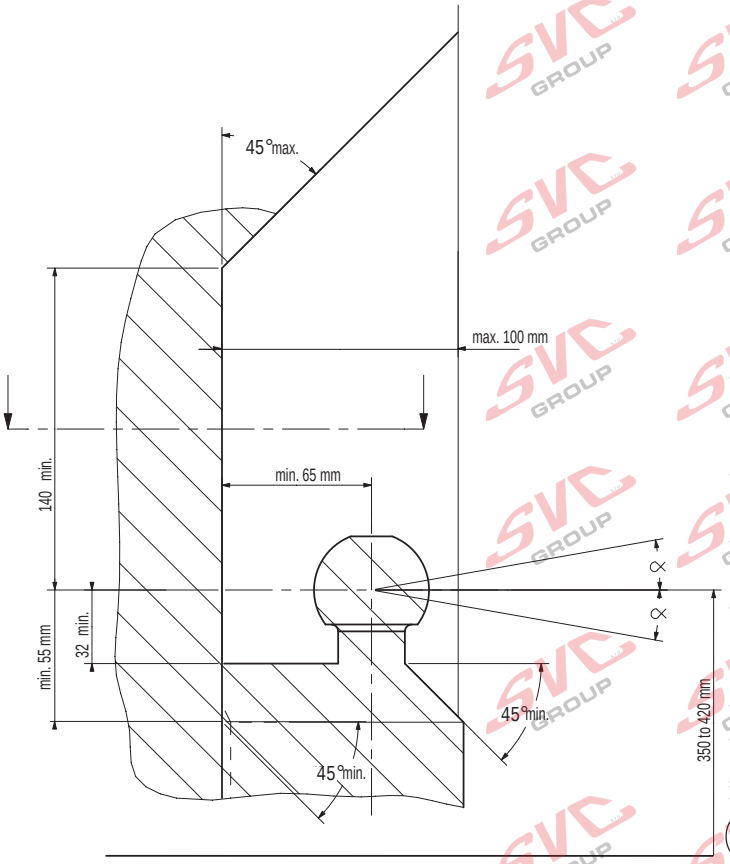

bij toelaatbaar totaal gewicht van het voertuig
bei zulässigem Gesamtgewicht des Fahrzeuges
at laden weight of the vehicle
pour poids total en charge autorisé du véhicule
con peso total autorizado del vehiculo
ved tilladt samlet vægt for køretøjet
ved kjøretøyets tillatte totalvekt
vid fordonets tillåtna totalvikt
ajoneuvon suurimmalla sallitulla kokonaispainolla
per un peso complessivo ammesso del veicolo
při celkové přípustné hmotnosti vozidla
w przypadku największej dozwolonej masy całkowitej
rakománnyal terhelt járműsúly esetén.

(NL) (D) (GB) (F) (E) (DK) (N) (S) (FIN) (I) (CZ) (PL) (H)

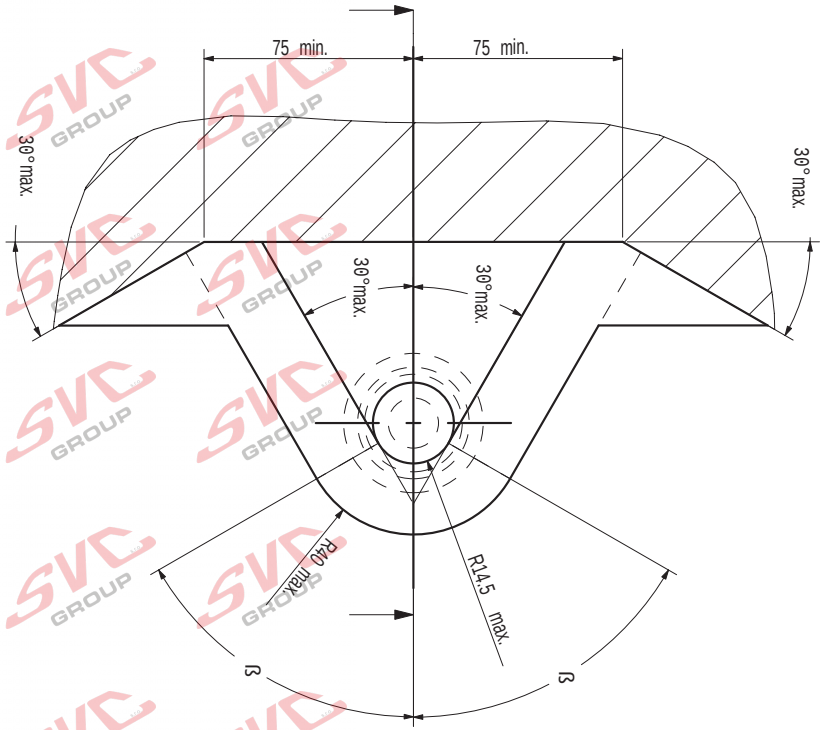

NL Voor het rijden met aanhangwagen zijn de specificaties van de voertuigfabrikant m.b.t. aanhangwagengewicht en kogeldruk bindend. Raadpleeg uw dealer voor de max. massa die uw wagen mag trekken, hierbij mogen echter de specificaties van de trekhaak niet worden overschreden.

Formule t.b.v. bepaling van de D-waarde:

$$\frac{\text{max. aanhangwagengewicht (kg) x max. voertuiggewicht (kg)}}{\text{max. aanhangwagengewicht (kg) + max. voertuiggewicht (kg)}} \times \frac{9.81}{1000} = \text{D (kN)}$$

De door de voertuigfabrikant standaard toegestane bevestigingspunten zijn aangehouden.

Nationale richtlijnen betreffende de montagegoedkeuring moeten in acht worden genomen.

Deze montage- en gebruikshandleiding dient aan de voertuigdocumenten te worden toegevoegd.

Bosal kan niet aansprakelijk worden gesteld voor enig gebrek in het produkt zoals veroorzaakt door de schuld of door welk onoordeelkundig gebruik ook van de gebruiker of een persoon voor wie hij aansprakelijk is (art. 185, lid 2 N.B.W).

Al onze producten worden gecontroleerd op compleetheid middels een weegcontrole systeem.
Reclamaties met betrekking tot ontbrekende delen kunnen alleen geaccepteerd worden indien deze gewichtscontrole sticker kan worden getoond.

Het is noodzakelijk om na ca. 1000 km gebruik de boutverbindingen na te trekken (volgens gegeven aanhaalmomenten).

D Für den Fahrbetrieb sind die Angaben des Fahrzeugherstellers bzgl. Anhängelast und Stützlast maßgebend.
Bei dem auf Seite 1 genannten Gesamtgewicht und der Anhängelast handelt es sich um Beispiele.
Die maximale Anhängelast ihres Fahrzeuges können Sie im Fahrzeugschein oder im Benutzerhandbuch nachlesen, die Werte der Anhängevorrichtung dürfen nicht überschritten werden.

Formel für D-Wert Ermittlung:

$$\frac{\text{Max. Anhängelast (kg) x Zul. Kfz.-Gesamtgewicht (kg)}}{\text{Max. Anhängelast (kg) + Zul. Kfz.-Gesamtgewicht (kg)}} \times \frac{9.81}{1000} = \text{D (kN)}$$

Die vom Fahrzeughersteller serienmäßig genehmigten Befestigungspunkte sind eingehalten.

Nationale Richtlinien über die Anbauabnahmen sind zu beachten.

Diese Montage- und Betriebsanleitung ist den Kfz.-Papieren beizufügen.

Für einen Mangel am Produkt, der durch den Fahrzeughalter oder eine andere Person aufgrund unsachgemäßer Benutzung verursacht wurde, übernimmt Bosal keine Haftung. (art. 185 lid 2 N.B.W.)

Bei der Auslieferung wird jedes unserer Produkte mit einem Gewichtskontrollsystem überprüft.
Im Falle fehlender Teile können wir der Bitte nach Nachlieferung nur entsprechen, wenn auch der Aufkleber, der die Gewichtskontrolle bestätigt, mit eingesandt wird.

Nach ca. 1000 km die Bolzenverbindungen, wie angegeben, nachziehen.

GB The vehicle manufacturer's specifications regarding trailer load and nose weight are decisive for driving.
For the max. trailer weight of your car please refer to the owner's manual or your car homologation documents, the values specified for the towing hitch must not be exceeded.

Formula for D-Value:

$$\frac{\text{Max. trailerweight (kg) x Max. permissible weight towing vehicle (kg)}}{\text{Max. trailerweight (kg) + Max. permissible weight towing vehicle (kg)}} \times \frac{9.81}{1000} = \text{D (kN)}$$

The fixing points specified as standard must be observed.

National guidelines concerning official approval of accessories must be observed.

These installation and operating instructions must be enclosed with the vehicle papers.

Bosal cannot be held responsible for any defects in the product caused by fault or by any injudicious use whatever of the user or a person he is liable for. (sect. 185, art. 2 N.B.W.)

All our products are controlled upon dispatch with a weight control system.
In the case of missing parts we can only accept a request of replacement with the weight control sticker.

After about 1000 km use, re-tighten the bolts and nuts to the specified torque.

F Les instructions du producteur concernant le chargement de la remorque et le poids sur la boule sont applicables du point de vue des caractéristiques de circulation.
Voir le poids maximum de la remorque tractable par la voiture dans le manuel ou dans le permis de type de la voiture; les valeurs définies pour l'attelage ne doivent pas être dépassées.

Formule pour le calcul de la valeur D:

$$\frac{\text{Poids max. de remorque (kg) x Max. poids permissible du véhicule tracteur (kg)}}{\text{Poids max. de remorque (kg) + Max. poids permissible du véhicule tracteur (kg)}} \times \frac{9.81}{1000} = \text{D (kN)}$$

Les points de fixations définis comme homologués doivent être observés.

Les recommandations nationales concernant l'approbation officielle des accessoires doivent être prises en considération.

Ces instructions de montage et d'opération doivent être jointes aux documents du véhicule.

Bosal décline toute responsabilité concernant des défauts éventuels de cet attelage qui seraient causés par une mauvaise utilisation. Seul l'utilisateur est responsable.

Lors de la livraison, nous contrôlons tous nos produits par persage de l'attelage.
Dans le cas de pièce manquante, nous ne pouvons accepter une demande de supplément qu' avec l'étiquette certifiant le contrôle du poids.

Il est conseillé de vérifier le serrage de toute la boulonnerie aprés 1000 Km de traction.

E En movimiento es necesario cumplir la reglamentación indicada por el fabricante del vehículo, referente a la carga del coche de remolque que puede remolcar el vehículo, se puede ver en el manual o en la licencia del automóvil; el valor prescrito referente al gancho de remolque no se debe superar.

Fórmula para el cálculo del valor D:

$$\frac{\text{Peso máximo del coche del remolque (Kg)} \times \text{Peso máximo permitido del vehículo remolcador (Kg)}}{\text{Peso máximo del coche del remolque (Kg)} + \text{Peso máximo permitido del vehículo remolcador (Kg)}} \times \frac{9{,}81}{1000} = \text{D (kN)}$$

Hay que tener en cuenta las prescripciones de los puntos de fijación estandarizado determinado.

Hay que tener en cuenta las directivas nacionales referentes a la autorización oficial de los accesorios.

A las instrucciones de instalación y de funcionamiento hay que adjuntarlo a los papeles del vehículo.

Bosal no asume responsabilidad de ningún tipo por defectos en el producto causados por o debidos a un uso imprudente, tanto por parte del usuario como de cualquier persona bajo su responsabilidad (art. 185, párrafo 2 N.B.W. (Código Civil Holandés)).

En el transporte contolamos todos nuestros productos en un sistema de control de peso.
En el caso de accesorios faltantes el pedido referente a su reemplazo sólo lo podemos aceptar conjunto con la presentación de la etiqueta adhesiva certificante del control de peso.

Cada 1000 km de uso es necesario comprobar las conexiones del perno (según los pares de apriete dados).

DK For kørsel med anhænger gælder fabrikkens forskrifter vedr. belastning af vognen og vægten af anhængeren.
Se fabrikkens vejledning for den højst tilladte vægt af anhængeren; de angivne værdier for trækkrogen må ikke overskrides.

Formel for beregning af D-værdien:

$$\frac{\text{Max. anhængervægt (kg)} \times \text{max. tilladte vægt af trækkøretøjet (kg)}}{\text{Max. anhængervægt (kg)} + \text{max. tilladte vægt af trækkøretøjet (kg)}} \times \frac{9{,}81}{1000} = \text{D (kN)}$$

De som standard angivne fastgørelsespunkter skal overholdes.

De officielle nationale retningslinier vedr. tilladelser skal overholdes.

Disse monterings- og driftsinstruktioner skal vedlægges køretøjets officielle dokumenter.

Bosal kan ikke gøres ansvarlig for mangler ved produktet, der er opstået som følge af skyld eller ukyndig anvendelse af brugeren eller en person, som han er ansvarlig for (§ 185, stk. 2 N.B.W. (hollandsk privatret)).

Ved levering kontrollerer vi alle vores produkter med vægtkontrolsystem. Rekvirering af manglende reservedele kan kun accepteres ved fremvisning af kontrolbilletten fra vægtkontrolsystemet.

Det er nødvendigt at efterspænde møtrikkerne efter ca. 1000 km.

N Kjøretøyfabrikantens spesifikasjoner om tilhengerlast og kuletrykket er avgjørende for kjøreegenskapene.
Du kan finne informasjon om bilens maksimal tilhengervekt i bilens håndbok eller vognkort, verdi ene angitt for tilhengerfestet skal allikevel ikke overskrides.

Formel for D-verdien:

$$\frac{\text{Maks tilhengervekt (kg)} \times \text{Maks. tillatt vekt for slepebilen (kg)}}{\text{Maks tilhengervekt (kg)} + \text{Maks. tillatt vekt for slepebilen (kg)}} \times \frac{9{,}81}{1000} = \text{D (kN)}$$

Det skal tas hensyn til festepunktene angitt som standard.

Det skal tas hensyn til nasjonale retningslinjer som gjelder offisiell godkjennelse av tilbehør.

Disse monterings- og driftsveiledninger skal vedlegges kjøretøyets dokumentasjon.

Bosal kan ikke stilles ansvarlig for noen mangel ved produktet som kan forårsakes av skjødesløs eller ukyndig bruk. Ansvaret er brukerens eget (paragraf185, ledd 2 i den nederlandske sivilrettslige lovboken).

Ved transporten er alle våre produkter kontrollert ved hjelp av vektkontroll-systemet. I tilfelle manglende bestanddeler er erstatningen bare mulig ved framvisning av etiketten som attesterer vektkontrollen.

Det er nødvendig å etterstramme alle bolter etter ca. 1000 km (i henhold til de oppgitte tiltrekningsmomentene).

S Föreskrifterna av fordonens tillverkare, angående belastningen av släpvagnen, och vikten av fordonen, är normgivande vid körningen.
Den maximala vikten av släpvagnen, som fordonet har tillåtelse att dra, är befintlig i fordonets bruksanvisning, eller i bilens papper för släpvagn; dom föreskriven värden angående dragkroken får inte överträdas.

Formeln för D-värdens beräkningen:

$$\frac{\text{Max. vikt av släpvagnen (kg)} \times \text{Totalvikt av fordonet (kg)}}{\text{Max. vikt av släpvagnen (kg)} + \text{Totalvikt av fordonet (kg)}} \times \frac{9{,}81}{1000} = \text{D (kN)}$$

Dom monteringspunkterna, som är föreskrivna som standard, måste bibehållas.

Dom nationala riktlinjerna, angående officiell tillåtelse av tillbehör, måste bibehållas.

Dessa monterings- och användningsinstruktioner måste bifogas i fordonens dokumenten.

Bosal kan inte ställas till ansvar för fel på produkten som orsakats av användaren eller genom omdömeslöst bruk av produkten av användaren eller en person som han bär ansvar för (art. 185, paragraf 2 i den nederländska civilrättsbalken).

Vid leveransen vi kontrollerar alla våra produkterna med användningen av ett viktkontroll-system.
I fall av frånvarande beståndsdelarna, vi har endast råd till att acceptera önskningar om ersättning, om du framvisar etiketten, som intyger förekomsten av viktkontrollen.

Det är nödvändigt att dra åt bultarna igen efter ungefär 1000 km körning (enligt angivna momentangivelser).

FIN Ajo-ominaisuuksien kannalta on noudatettava ajoneuvon valmistajan määräyksiä koskien perävaunun rasitusta ja hinaajan painoa. Katso hinattavan perävaunun enimmäispaino käsikirjasta tai auton rekisteriotteesta; vetokoukkua koskevia arvoja ei saa ylittää.

Laskelma D-määrän määrittelemiseen:

$$\frac{\text{Perävaunun enimmäispaino (kg) x Hinaavan ajoneuvon sallittu enimmäispaino (kg)}}{\text{Perävaunun enimmäispaino (kg) + Hinaavan ajoneuvon sallittu enimmäispaino (kg)}} \times \frac{9{,}81}{1000} = \text{D (kN)}$$

Standardina noudatettava määriteltyjä kiinnityskohtia.

Asennuksessa on noudatettava virallisia lisävarusteiden asennusta koskevia määräyksiä.

Asennus ja huolto-ohjeet on hyvä tallettaa ajoneuvon asiakirjoihin.

Bosalia ei voida pitää vastuullisena aine- tai henkilövahingoista, jotka johtuvat virheellisestä asennuksesta tai vääränlaisesta käytöstä (artikla 185 kohta 2, NBW).

Toimituksen yhteydessä kaikki tuotteemme tarkistetaan painontarkistusjärjestelmällä. Osien puuttuessa korvauspyyntö otetaan vastaan vain painontarkistuksen todistavan tarran esittämisen jälkeen.

Tuhannen kilometrin jälkeen kiristys on tarkistettava.

I Le specifiche fissate dal costruttore del veicolo in merito al carico massimo rimorchiabile ed al carico verticale sul gancio devono essere rispettate. Per il peso massimo rimorchiabile fare riferimento al documento di omologazione o al libretto d'uso e manutenzione del veicolo trainante, e comunque non può essere superiore al valore di prova (valore D, in kN) del dispositivo di traino.

Formula per il calcolo del valore D:

$$\frac{\text{peso massimo rimorchio (kg) x peso massimo permesso veicolo rimorchiatore (kg)}}{\text{peso massimo rimorchio (kg) + peso massimo permesso veicolo rimorchiatore (kg)}} \times \frac{9{,}81}{1000} = \text{D (kN)}$$

Le prescrizioni sui punti di fissaggio definiti dal costruttore del veicolo sono rispettate.

Le norme nazionali per l'omologazione dei dispositivi di traino montati sui veicoli debbono essere rispettate.

Le istruzioni di montaggio e di utilizzo del dispositivo di traino devono essere allegate ai documenti del veicolo.

La Bosal declina ogni responsabilità per errato o imperfetto montaggio del dispositivo di traino, come pure per uso errato o improprio dello stesso.

Tutti i nostri prodotti sono controllati al momento della spedizione con un sistema di controllo peso.
In caso di parti mancanti si accettano richieste di sostituzione esclusivamente con l'etichetta di controllo peso.

Verificare il serraggio di tutti i bulloni dopo i primi 1000 Km. di traino.

CZ Předpisy výrobce vozidla jsou směrodatné z hlediska zatížení přívěsu a zatížení na kouli závěsného zařízení s připojeným přívěsem během jízdního provozu.
Maximální hmotnost přívěsu vašeho vozidla najdete v pokynech pro údržbu nebo v provozním povolení vašeho vozidla, hodnoty předepsané pro tažný hák se nesmí přesáhnout.

Vzorec pro výpočet hodnoty D:

$$\frac{\text{Max. hmotnost přívěsu (kg) x Max. přípustná celková hmotnost vozidla (kg)}}{\text{Max. hmotnost přívěsu (kg) + Max. přípustná celková hmotnost vozidla (kg)}} \times \frac{9{,}81}{1000} = \text{D (kN)}$$

Standardně předepsané body zakotvení se musí dodržet.

Musí se dodržet předpisy daného národního řízení ohledně úředního povolení doplňků.

Tyto předpisy instalace a provozu musí být v každém případě připojené k dokumentům vozidla.

Firma Bosal nenese zodpovědnost za jakoukoliv závadu na výrobku způsobenou nesprávným zacházením ze strany uživatele nebo další zodpovědné osoby.

Při dodávce jsou všechny naše výrobky kontrolované systémem pro kontrolu váhy.
V případě doplnění chybějícího náhradního dílu žádost na dodávku máme možnost přijmout pouze po prokázání nálepky o potvrzení kontroly váhy.

Po ujetí zhruba 1000 km dotáhnout všechny šrouby a matice na výše uvedené hodnoty utahovacího momentu.

PL Przepisy producenta pojazdu dotyczące obciążenia przyczepy i nacisku przenoszonego przez dyszel przyczepy są miarodajne pod względem warunków jazdy.
Zobacz maksymalny ciężar holowniczy pojazdu w książeczce samochodu lub dowodzie rejestracyjnym pojazdu. Nie może on przekroczyć przypisanych do haka holowniczego wartości.

Wzór obliczania wartości D:

$$\frac{\text{Maks. ciężar przyczepy (kg) x największa dozwolona masa całkowita pojazdu holującego (kg)}}{\text{Maks. ciężar przyczepy (kg) + największa dozwolona masa całkowita pojazdu holującego (kg)}} \times \frac{9{,}81}{1000} = \text{D (kN)}$$

Należy zachować standardowo przypisane punkty mocowania.

Należy przestrzegać krajowych norm w zakresie pozwoleń na akcesoria.

Niniejszą instrukcję montażu należy dołączyć do dokumentów pojazdu.

Bosal nie bierze na siebie odpowiedzialności za uszkodzenia powstałe w wyniku nieodpowiedniego użytkowania przez użytkownika lub osoby podlegającej pod użytkownikowi (art.185 lid N.B.W.)

Podczas transportu wszystkie produkty sprawdzamy za pomocą systemu kontroli ciężaru.
Prośby dotyczące uzupełnienia brakujących części przyjmujemy za okazaniem winiety potwierdzającej kontrolę ciężaru.

Po przejechaniu około 1000 km należy ponownie dokręcić śruby i nakrętki odpowiednim momentem.

(H) A jármű gyártója által a vontatásra, és a függőleges terhelésre vonatkozóan közölt specifikációnak a jármű menettulajdonságai szempontjából döntő jelentősége van.
A gépkocsijához kapcsolható utánfutó maximális súlyát illetően lapozza fel az autó felhasználói kézikönyvét, illetve típusengedélyét.
A vontatószerkezetre megadott értékeket nem szabad túllépni.

A D-érték számításához használt képlet:

$$\frac{\text{Az utánfutó max. súlya (kg) x a vontató jármű megengedett maximális súlya (kg)}}{\text{Az utánfutó max. súlya (kg) + a vontató jármű megengedett maximális súlya (kg)}} \times \frac{9.81}{1000} = \text{D (kN)}$$

A szabványosként meghatározott rögzítési pontoktól eltérni nem lehet.

A tartozékok hatósági jóváhagyására vonatkozó nemzeti irányelveket be kell tartani.

A jelen szerelési és üzemeltetési utasítást csatolni kell a jármű okmányaihoz.

A BOSAL semmiféle felelősséget nem vállal a termék meghibásodásáért, ha az akár a felhasználó, akár más személy hibájából illetve a termék nem rendeltetésszerű használata folytán következik be.

Feladás után valamennyi termékünket súlyellenőrző rendszerrel állítjuk be. Hiányzó alkatrész esetén, csak a súlyellenőrző megtörténtét igazoló matrica ellenében áll módunkban eleget tenni a pótlásra vonatkozó kérésnek.

A csavarokat és a csavaranyákat 1000 kilométerenként, újra kell húzni a megadott nyomatékértékkel.

(H) **036573 SZERELÉSI ÚTMUTATÓ**

1. Csomagolja ki a vonóhorgot és ellenőrizze a tartalmát, összevetve az alkatrészlistával. Szükség esetén távolítsa el az alsó tömítést a vonóhorog rögzítési pontjairól.
2. Szerelje le a hátsó lámpákat: 2 csavaranya a fedősapkák mögött.
3. Szerelje le a lökhárítót:
   Távolítsa el a 6 csavart alul. (**Kombi:** 4 csavar).
   Távolítsa el a 4 csavart a bal- és jobboldali kerékíveken.
   Távolítsa el a 3 műanyag nyomógombot a hátsó lámpáknál. (**Kombi:** 1 nyomógomb és 1 csavar).
   Távolítsa el a lökhárítót és lazítsa meg a rendszámtábla világítás csatlakozóit.
4. Szerelje le a lökhárítóbetétet. A lökhárítóbetétre már nem lesz szükség.
5. Lazítsa meg a hővédő lemezt (2 csavaranya) a rögzítési pontok jobb elérhetősége érdekében.
6. Távolítsa el a ragasztócímkéket az „A” furatoknál.
7. Csúsztassa a vonóhorogtestet hátrafelé az alváztartók nyújtott furataiba, ameddig lehetséges.
   Szereljen fel 4 db M10x32-es(10,9) csavart az „A” furatokhoz.
8. Húzza fixre a vonóhorog testet. Használja az 1. oldalon feltüntetett meghúzó nyomatékokat.
9. Vágja ki a lökhárítót a 1-es rajz szerint.
10. Szerelje vissza az 2 és 3 pontban említett összes eltávolított alkatrészt.
11. Szerelje fel a dugaljtartó lemezt a 2. rajzon mutatottak szerint.
12 Szerelje fel a vonógömb foglalatát és a dugaljtartó lemezt a ”B“ furatokhoz 2 db M12x110-es (10.9) csavart, lapos alátétgyűrűket és biztosítóanyákat használva.
13. Húzza fixre a vonógömb foglalatát. Használja az 1. oldalon feltüntetett meghúzó nyomatékokat.

(NL) **036573 MONTAGEHANDLEIDING**

1. Meegeleverde onderdelen en bevestigingsmaterialen van de trekhaak verwijderen. Eventueel aanwezige kit ter plaatse van de bevestigingspunten verwijderen.
2. Demonteer de achterlichtunits d.m.v. 2 moeren welke zich achter de afdekdopjes bevinden.
3. Demonteer de bumper:
   Verwijder aan de onderzijde 6 schroeven (**Combi:** 4 schroeven).
   Verwijder in de linker en rechter wielkast 4 schroeven.
   Verwijder t.p.v. de achterlichten 3 kunststof drukkers (**Combi:** 1 drukker en 1 schroef) .
   Verwijder de bumper en maak de connectoren van de kentekenplaatverlichting los.
4. Demonteer de binnenbumper. Deze komt te vervallen!
5. Maak d.m.v. 2 moeren het hitteschild los zodat de bevestigingspunten beter bereikbaar zijn.
6. Verwijder t.p.v. de bevestigingsgaten “A” de afdekstickers.
7. Schuif de onderhaak zover mogelijk naar achteren in de sleufgaten van de chassisbalken. Monteer t.p.v. de gaten “A” 4 bouten M10x32(10.9).
8. Zet de trekhaak vast. Hanteer hierbij de aanhaalmomenten zoals aangegeven op pagina 1.
9. Maak een uitsparing in de bumper volgens detail 1.
10. Herplaats de onder punten 2 en 3 verwijderde onderdelen.
11. Monteer de stekkerdoosplaat volgens detail 2.
12. Monteer de kogel behuizing en stekkerdoosplaat t.p.v. de gaten “B” m.b.v. 2 bouten M12x110(10.9), incl. sluitringen en stoverborgmoeren.
13. Zet de kogelbehuizing vast. Hanteer hierbij de aanhaalmomenten zoals aangegeven op pagina 1.

(D) **036573 MONTAGEANLEITUNG**

1. Die Anhängevorrichtung auspacken und die Befestigungsteile auf Vollständigkeit überprüfen. Im Bereich der Befestigungspunkte den Unterbodenschutz entfernen.
2. Die Rücklichter demontieren: 2 Muttern hinter den Abdichtungen.
3. Den Stoßfänger demontieren:
   6 Schrauben an der Unterseite entfernen (**Combi:** 4 Schrauben) .
   Im linken und rechten Radschutzkasten 4 Schrauben demontieren.
   3 Kunststoffdruckknopfe an den Rücklichtern entfernen (**Combi:** 1 kunststoffdruckknopf und 1 Schraube).
   Den Stoßfänger demontieren und die Kontaktleisten der Nummernschildbeleuchtung lösen.
4. Den Innenstoßfänger demontieren. Der Innenstoßfänger wird nicht mehr benötigt.
5. Das Hitzeschild lösen (2 Muttern) zo daß die Befestigungspunkte besser zu erreichen sind.
6. An den Löchern „A” die Aufkleber entfernen.
7. Den Querträger soweit wie möglich hinterwärts in Langlöchern der Chassisrahmen schieben. 4 Schrauben M10x32(10.9) an den Löchern „A” montieren.
8. Die Anhängevorrichtung festziehen. Handhaben Sie hierbei die Anzugsmomente gemäß Seite 1.
9. Einen Ausschnitt im Stoßfänger gemäß Detail 1 vornehmen.
10. Alle in Punkt 2 und 3 entfernten Teile wieder montieren.
11. Die Steckdosenhalteplatte gemäß Detail 2 montieren.
12. Die Kugelaufnahme und Steckdosenhalteplatte mit zwei Schrauben M12x110(10.9), Unterlegscheiben und selbstsichernden Muttern an den Löchern “B” montieren.
13. Die Kugelaufnahme festziehen. Handhaben Sie hierbei die Anzugsmomente gemäß Seite 1.

(GB) 036573 FITTING INSTRUCTIONS

1. Unpack the towing bracket and check its contents against the parts list. If necessary, remove the underseal from around the fitting points of the luggage compartment/ frame members.
2. Dismount the rearlights: 2 nuts behind the covercaps.
3. Dismount the bumper:
   Remove 6 screws at the lower side (**Combi:** 4 screws).
   Remove 4 screws at the LH and RH wheel arches.
   Remove 3 synthetic push buttons at the rearlights (**Combi:** 1 push button and 1 screw).
   Remove the bumper and loosen the connectors of the registration plate lightning.
4. Dismount the inside bumper. The inside bumper will no longer be used.
5. Loosen the heatshield (2 nuts) for a better reach of the fitting points.
6. Remove the stickers at the holes “A”.
7. Slide the crossbar as far as possible backwards into the slotted holes of the frame members. Mount 4 M10x32(10.9) bolts at the holes “A”.
8. Attach the towbar. Use the tightening tolerances as shown on page 1.
9. Make a recess in the bumper according the detail 1.
10. Replace all removed parts mentioned in point 2 and 3.
11. Mount the socket plate as shown in detail 2.
12. Mount the ball housing and socket plate at the holes “B” using 2 M12x110(10.9) bolts, plain washers and lock nuts.
13. Attach the ball housing. Use the tightening tolerances as shown on page 1.

(F) 036573 DESCRIPTION DU MONTAGE

1. Séparer les différents éléments d’attelage et vérifier le contenu par rapport à la liste de pièces. Si nécessaire, enlever le mastic de protection autour des points de fixation du coffre et des longerons du châssis.
2. Démonter les feux arrières: 2 écrous au dessous des bouchons.
3. Démonter le pare-chocs:
   Enlever 6 vis au dessous du pare-chocs (**Combi:** 4 vis).
   Enlever 4 vis dans le logement de roue de droite et de gauche.
   Enlever 3 poussoirs plastiques au niveau des feux arrières (**Combi:** 1 poussoir et 1 vis).
   Enlever le pare-chocs et défaire les connecteurs d’éclairage de la plaque d’immatriculation.
4. Démonter le pare-chocs intérieur. Le pare-chocs intérieur ne sera pas réutilisé.
5. Défaire l’écran thermique (2 écrous) de telle sorte que les points de fixation soient plus facilement atteignables.
6. Enlever l’autocollant au niveau des trous “A”.
7. Glisser l’attelage aussi loin en arrière que possible dans les trous oblongs des longerons du châssis. Monter 4 boulons M10x32(10.9) au niveau des trous „A”.
8. Fixer l’attelage. Utiliser les couples de serrage conformément à la page 1.
9. Découper le pare-chocs suivant le détail 1.
10. Remonter toutes les parties enlevées aux points 2 et 3.
11. Monter le support de prise suivant le détail 2.
12. Monter le support de boule et le support de prise au niveau des trous “B” à l’aide des 2 boulons M12x110(10.9), des rondelles plates et des écrous freins.
13. Fixer le support de boule. Utiliser les couples de serrage conformément à la page 1.

(E) 036573 INSTRUCCIONES DE MONTAJE

1. Sacar las piezas y el material de sujección incluidos en el gancho de remolque. Si procede, retirar el pegamento existente en los puntos de sujección.
2. Desmonte las lámparas posteriores: 2 contratuercas detrás de los tapones protectores.
3. Desmonte el parachoques:
   Quite los 6 tornillos en la parte inferior. (**Combi:** 4 tornillos).
   Quite los 4 tornillos en los pasos de las ruedas de la parte izquierda y derecha.
   Quite los 3 botones sintéticos de presión en las lámparas traseras. (**Combi:** 1 botón de presión y 1 tornillo).
   Quite el parachoques y afloje las conexiones del alumbramiento de la matricula.
4. Desmonte el parachoques interior. Al parachoques interior ya no lo vamos a necesitar más.
5. Afloje la pantalla térmica (2 contratuercas) en interés de poder acceder mejor a los puntos de fijación.
6. Quite las etiquetas adhesivas en los huecos “A”.
7. Deslice el cuerpo del gancho de remolque hacia atrás en los huecos del soporte del chasis, hasta que sea posible. Monte 4 tornillos M10x32(10,9) en los huecos “A”.
8. Fijar el gancho de remolque. Aplicar para eso los pares de apriete según la página 1.
9. Recorte el parachoques según muestra la figura 1.
10. Restituya todos los accesorios que quitó en los puntos 2 y 3.
11. Monte soporte para el Kit Eléctrico según muestra la figura 2.
12. Monte el revestimiento de la bola de remolque y el soporte para el Kit Eléctrico a los agujeros “B” utilizando 2 tornillos M12x110 (10.9), arandelas planas y contratuercas de seguridad.
13. Fijar el revestimiento de la bola. Aplicar para eso los pares de apriete según la página 1.

(DK) 036573 MONTAGEVEJLEDNING

1. Fjern de dele og monteringsmaterialer, der sidder på trækkrogen. Eventuelt kit på fastgørelsespunkterne fjernes.
2. Afmonter baglygteenhederne: 2 møtrikker bag dækpropperne.
3. Afmonter kofangeren:
   Fjern 6 skruer på undersiden. (**Stationcar:** 4 skruer).
   Fjern 4 skruer ved venstre og højre hjulkasse.
   Fjern 3 syntetiske trykknapper ved baglygteenhederne. (**Stationcar:** 1 trykknap og 1 skrue).
   Fjern kofangeren og løsn nummerpladebelysningens forbindelser.
4. Afmonter inderkofangeren. Der bliver ikke brug for inderkofangeren fremover.
5. Løsn varmeskjoldet (2 møtrikker) for bedre at kunne nå fæstgørelsespunkterne.
6. Fjern klistermærkerne ved hullerne “A”.
7. Lad tværvangen glide så langt som muligt bagud i chassisvangernes aflange huller, indtil møgligt.
   Monter 4 bolte M10x32 (10,9) ved hullerne “A”.
8. Fastgør tværvangen. Følg tilspændingsmomenterne på side 1.
9. Lav en udskæring i kofangeren iflg. fig. 1.
10. Sæt alle dele på plads, som blev fjernet i punkterne 2 og 3.
11. Monter stikdåsepladen ifølge fig. 2.
12. Monter trækkuglehuset og stikdåsepladen i hullerne “B” vha. 2 stk. M12x110 (10.9) bolte, planskiver og kontramøtrikker.
13. Fastgør trækkuglehuset. Følg tilspændingsmomenterne på side 1.

(N) 036573 MONTERINGSVEILEDNING

1. Fjern vedlagte deler og festemateriell fra tilhengerfestet. Fjern eventuelt kitt som måtte befinne seg på festepunktene.
2. Demonter de bakre lampene: 2 muttere bak dekslene.
3. Demonter støtfangeren:
   Fjern de 6 boltene underfra. (**Kombi:** 4 bolter).
   Fjern de 4 boltene fra den venstre og høyre hjulkassen.
   Fjern de 3 plastknappene ved de bakre lampene. (**Kombi:** 1 knappe og 1 bolt).
   Fjern støtfangeren og løsne på bilskiltbelysningens kontakter.
4. Demonter støtfangerinnlegget. Støtfangerinnlegget trenger du ikke lenger.
5. Løsne på varmeskjoldet (2 muttere) for å få bedre plass ved festepunktene.
6. Fjern teipene fra hullene „A".
7. Gli tilhengerfestet bakover helt inn i de forlengete hullene på chassisvangen.
   Monter 4 stykker M10x32 (10,9) bolter ved hullene „A".
8. Skru fast tilhengerfestet. Bruk de tiltrekningsmomentene som er oppgitt på side 1.
9. Lag en utsparing i støtfangeren i henhold til bilde i detail 1.
10. Sett alle delene som ble fjernet under punkt 2 og 3 tilbake på plass.
11. Monter kontaktholderen i henhold til bilde i detail 2.
12. Monter kuleholderen og kontaktholderen ved hullene "B" ved hjelp av 2 stykker M12x110 (10.9) bolter, flate tetningsskiver og låsemuttere.
13. Skru fast kuleholderen. Bruk de tiltrekningsmomentene som er oppgitt på side 1.

(S) 036573 MONTERINGSINSTRUKTION

1. Packa upp monteringssatsen och kontrollera innehållet mot detaljbeskrivning. Om det behövs tag bort underredsmassa runt monteringspunkterna i bagageutrymmet och under bilen.
2. Montera av baklyktorna: 2 skruvmuttrarna, som finns bakom tackhuvarna.
3. Montera av stötfångaren:
   Ta bort dom 6 skruvarna som finns vid undre delen (**Combi:** 4 skruvar).
   Ta bort dom 4 skruvarna, som finns på hjulhuset, vid den högra och vänstra sidan.
   Ta bort dom 3 clipsen, som finns vid baklyktorna. (**Combi:** 1 clips och en skruv).
   Ta bort stötfångaren, lossa sedan kopplingarna av registreringsskyltens belysningen.
4. Montera av inlägget av stötfångaren. Inlägget av stötfångaren kommer ej att användas mer.
5. Lossa värmeskölden (2 skruvmuttrarna), till förmån för att monteringspunkterna skulle uppnås lättare.
6. Ta bort klister-etiketterna, som finns vid borrhålen „A".
7. Skjut in dragbalken bakåt så långt som det är möjligt, i dom slitsade hålen I chassibalken.
   Montera dom 4 skruvarna M10x32(10,9), vid borrhålen „A".
8. Sätt fast dragbalken. Använd härvid åtdragningsmomenten på sidan 1.
9. Göra en inristning i stötfångaren, enligt teckningen 1.
10. Placera tillbaka samtliga beståndsdelar, som röjades undan vid raderna 2 och 3.
11. Montera kontakthållaren, enligt markerad på teckningen 2.
12. Montera huset till kulan samt kontakthållaren vid hålen "B" med hjälp av 2 skruvar M12x110 (10.9) samt brickor och säkerhetsmuttrarna.
13. Sätt fast huset till kulan. Använd härvid åtdragningsmomenten på sidan 1.

(FIN) 036573 ASENNUSOHJEET

1. Pura vetokoukku pakkauksesta ja tarkista listasta, että asennuksessa tarvittavat osat löytyvät. Irrota alustansuojus tarvittaessa kiinnityskohdista.
2. Irrota takavalot: 2 mutteria suojakorkkien alla.
3. Irrota puskuri:
   Poista 6 ruuvia alhaalta. (**Combi:** 4 ruuvia).
   Poista 4 ruuvia vasemmalta ja oikealta puolelta pyöränkaarista.
   Poista 3 muovista painonappia takavaloista. (**Combi:** 1 painonappi ja 1 ruuvi).
   Poista puskuri ja löysää rekisterikilven valon pistokkeet.
4. Irrota sisäpuskuri. Sitä ei tämän jälkeen tarvita.
5. Löysää lämpösuojalevy (2 mutteria), jotta pääset paremmin käsiksi kiinnityspisteisiin.
6. Poista tarrat rei'istä "A".
7. Sujauta vetokoukku taaksepäin alustapidikkeiden pidennetyihin reikiin, niin pitkälle kuin mahdollista.
   Asenna 4kpl M10x32 -ruuveja (lujuusluokka 10.9) reikiin "A".
8. Kiinnitä vetokoukku. Käytä sivulla 1 ilmoitettua kiristysmomenttia.
9. Tee syvennys puskuriin kuvan mukaisesti.
10. Asenna kaikki kohdissa 2 ja 3 poistetut osat takaisin paikoilleen.
11. Asenna pistokkeenpitolevy kuvan 2 mukaisesti.
12. Asenna vetokuulan tuki ja pistokkeenpitolevy rei'istä "B" käyttämällä 2 M12x110 (10.9) -ruuvia, litteitä alusrenkaita ja turvamuttereita.
13. Kiinnitä vetokuulan tuki. Käytä sivulla 1 ilmoitettua kiristysmomenttia.

(I) 036573 ISTRUZIONI DI MONTAGGIO

1. Aprire l'imballaggio della struttura di traino e controllare il contenuto a fronte dell'elenco componenti. Se necessario, rimuovere il mastice di protezione intorno ai punti di fissaggio.
2. Smontare le luci posteriori: 2 dadi sotto la copertura.
3. Smontare il paraurti:
   Togliere 6 viti nella parte inferiore. (**Familiare:** 4 viti).
   Togliere 4 viti nel parafango sinistro e destro.
   Togliere 3 bottoni a pressione sulle luci posteriori. (**Familiare:** 1 bottone a pressione e 1 vite).
   Togliere il paraurti e staccare i connettori della luce targa
4. Smontare il paraurti interno, che non sarà più riutilizzato..
5. Staccare la lamiera paracalore (2 dadi) per meglio raggiungere I punti di fissaggio.
6. Togliere l'adesivo dai fori "A".
7. Inserire la traversa posteriormente nei fori scanalati del telaio. Montare con 4 bulloni M10x32(10.9) bolts ai fori "A".
8. Fissare la struttura di traino serrando i bulloni alle coppie di serraggio indicata a pagina 1.
9. Eseguire un intaglio nel paraurti conformemente al disegno 1.
10. Rimontare tutti i pezzi precedentemente smontati nei punti 2 e 3.
11. Montare il portapresa come indicato nel dettaglio 2.
12. Montare il supporto della sfera ed il portapresa nei fori "B", utilizzando 2 bulloni M12x110 (10.9), rondelle piatte e dadi autobloccanti.
13. Fissare il supporto della sfera di traino, applicando la coppia di serraggio indicata a pagina 1.

(CZ) 036573 NÁVOD K MONTÁŽI

1. Podle přiloženého seznamu zkontrolovat jednotlivé součásti tažného zařízení. Pokud je to nezbytné, odstranit ze styčných bodů v zavazadlovém prostoru ochranný prostředek.
2. Odmontujte zadní světla: 2 matice za krycími čepičkami.
3. Odmontujte nárazník:
   Odstraňte 6 šroubů ze spodku. (**Kombi:** 4 šrouby).
   Odstraňte 4 šrouby z podběhů na levé i pravé straně.
   Odstraňte 3 tlačítka z umělé hmoty u zadních světel. (**Kombi:** 1 tlačítko a 1 šroub).
   Odstraňte nárazník a uvolněte konektory pro osvětlení poznávací značky.
4. Odmontujte nárazníkovou vložku. V budoucnu už jí nebudete potřebovat.
5. Uvolněte tepelný štít (2 matice) abyste se snadněji dostali k montážním bodům.
6. Odstraňte nálepky u otvorů „A”.
7. Nasuňte těleso tažného háku směrem dozadu, do prodloužených otvorů podvozkových držáků, až dokud je to možné. Namontujte 4 šrouby M10x32 (10,9) k otvorům „A”.
8. Namontujte tažnou tyč. Použijte kroutící momenty uvedené na straně 1.
9. Připravte nářez na nárazníku na základě výkresu číslo 1.
10. Dejte zpět všechny součástky odstraněné v bodech číslo 2 a 3.
11. Připevněte držák zásuvky jak je znázorněno na detailu č.2.
12. Připevněte kryt koule a držák zásuvky do otvorů “B” použitím dvou šroubů M12x110 (10.9) pružných podložek a uzavíratelných matic.
13. Připevněte kryt tažné koule. Použijte kroutící momenty uvedené na straně 1.

(PL) 036573 INSTRUKCJA MONTAŻU

1. Należy rozpakować statyw holowniczy i sprawdzić jego zawartość, porównując z wykazem części. W razie potrzeby należy usunąć osłonę podwozia w okolicy punktów umocowania osłony bagażnika/podwozia.
2. Należy zdemontować tylne lampy, 2 nakrętki pod kapslami.
3. Należy zdemontować zderzak:
   Usunąć 6 śrub z dołu. (**Kombi:** 4 śruby).
   Usunąć 4 śruby z lewego i prawego nadkola.
   Usunąć 3 plastikowe przyciski przy tylnych lampach. (**Kombi:** 1 przycisk i 1 śruba).
   Zdjąć zderzak i poluzować łącza oświetlenia tablicy rejestracyjnej.
4. Należy zdemontować wkładkę zderzaka. Nie będzie ona już potrzebna.
5. Poluzować płytę termiczną (2 nakrętki) w celu zapewnienia lepszego dostępu do punktów mocowania.
6. Należy usunąć taśmę ochronną z otworów „A”.
7. Blok haka holowniczego należy wsunąć w podłużne otwory wsporników podwozia i przesunąć do tyłu na ile jest to możliwe.
   Należy zamontować 4 śruby M10x32 (10,9) do otworów „A”.
8. Należy umocować drążek holowniczy. Należy stosować momenty wyszczególnione na stronie 1.
9. Należy wykonać wycięcie na zderzaku na podstawie rysunku 1.
10. Należy z powrotem zamontować części wymienione w punkcie 2 i 3.
11. Należy zamontować płytę z gniazdem wtykowym na podstawie rysunku nr 2.
12. Należy zamontować oprawkę zaczepu kulistego i płytę z gniazdem wtykowym do otworów „B” za pomocą 2 śrub M 12x110 (10.9), płaskich podkładek i nakrętek zabezpieczających.
13. Należy przymocować oprawkę zaczepu kulistego. Należy stosować momenty wyszczególnione na stronie 1.