# Montážní návod

(Montážny návod, Fitting instruction, Montageanleitumg, Instruzioni di montaggio, Monteringshandledning, Asennusohje, Instruction de montage, Montegehandleiding, Инструкция по установке)

# Tažné zařízení

Ťažné zariadenie
Towbars
Trekhaak
Anhängerkupplung de
Dispositif d'attelage
Equipo de remolque
Sprzęt holowniczy
Hinauslaitteet
Буксирное оборудование

výrobce / dodavatel

**SVC Group s.r.o.**

**Odkaz na produkt:**
https://www.svcgroup.cz/tazne-zarizeni-srouby-pevny-skoda-rapid-monte-carlo-10-2012-2018-p7283-v960

**www.svcgroup.cz**

| Montagehandleiding<br>Fitting Instruction<br>Anbauanweisung<br>Description de montage<br>Instrucciones de montaje<br>Montagevejledning<br>Monteringsvelledning<br>Monteringshandledning<br>Asennusohje<br>Návod k montáži | Toyota Corolla HB<br>2002 →<br>TYPE: 028031 | EC 94/20<br>e4 00-2068 | 2000 kg | 1350 kg | 50 kg | D<br>waarde<br>value<br>Wert<br>valeur<br>7,91 kN | NL D GB N SF<br>F E DK S CZ<br>©ACPS Automotive<br>17-02-2021 | Version 3 |
|---|---|---|---|---|---|---|---|---|

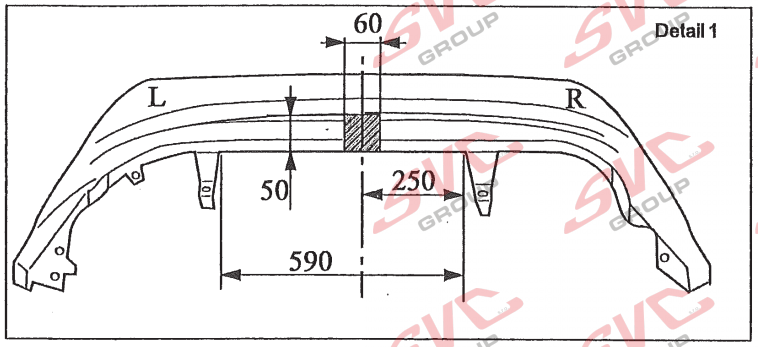


Raadpleeg uw dealer voor de max. massa die uw wagen mag trekken.

Die maximale Anhängelast ihres Fahrzeuges können Sie im Fahrzeugschein oder im Benutzerhandbuch nachlesen.

For the max. trailer weight of your car please refer to the owner's manual or your car homologation documents.

Pour connaître le poids maxi remorquable pour votre voiture consulter la notice d'utilisation de votre voiture ou la carte grise.

Consulte a su distribuidor sobre el peso máximo que puede remolcar su vehículo.

Deres forhandler vil kunne oplyse Dem om den højst tilladte vægt efter Deres køretøj.

Ta kontakt med forhandleren angående den maksimale vekt som bilen kan trekke.

Se handboken eller registreringsbevis för max släpvagnsvikt för din bil.

Tarkista suurin sallittu vetopaino ajoneuvon ohjekirjasta tai rekisteriotteesta,

Maximální přípustná hmotnost přívěsu pro Vaše vozidlo je uvedena v technickém průkazu nebo v uživatelské příručce.

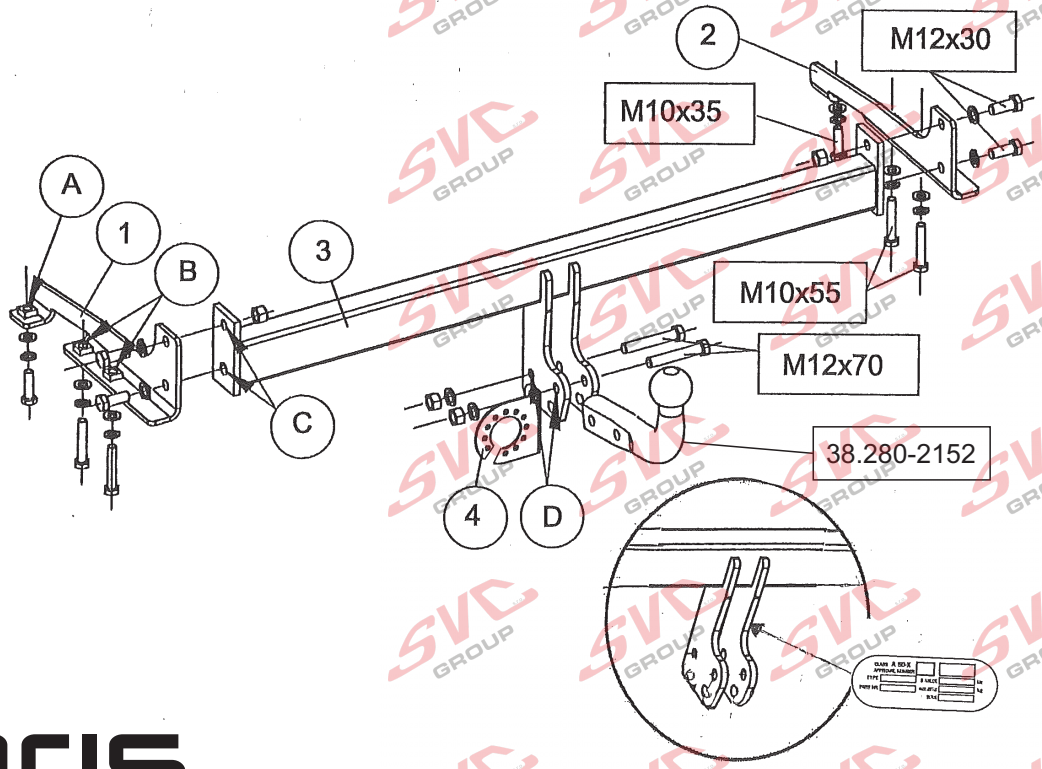


| | |
|---|---|
| Meegeleverde onderdelen | Medfølgende komponenter |
| Mitgelieferte Befestigungsteile | Vedlagt festemateriell |
| Provided parts | Medföljande komponenter |
| Materiel de fixation joint | Mukana tulevat osat |
| Piezas incluidas | Dodané upevňovací díly |

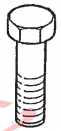

2x M10x35
4x M10x55
4x M12x30
2x M12x70

4x M12

6x M10
6x M12

6x M10

ORIS ACPS

(NL) De tussenruimte conform supplement VII, afbeelding 30 van de richtlijn 94/20/EG moet in acht worden genomen.
(D) Der Freiraum nach Anhang VII, Abbildung 30 der Richtlinie 94/20/EG ist zu gewährleisten.
(GB) The clearance specified in appendix VII, diagram 30 of guideline 94/20/EC must be guaranteed.
(F) La zone de dégagement doit être garantie conformément à l'annexe VII, illustration 30 de la directive 94/20/CE.
(E) Debe garantizarse el espacio libre, conforme al anexo VII, figura 30 de la directiva comunitaria CE/94/20.
(DK) Frirummet skal overholdes iht. bilag VII, fig. 30 i direktiv 94/20/EU.
(N) Frirommet etter tillegg VII, figur 30 i direktiv 94/20/EEC skal overholdes.
(S) Spelrummet enligt bilaga VII, figur 30 i riktlinje 94/20/EG skall garanteras.
(FIN) Vapaa tila on taattava direktiivin 94/20/EY liitteen VII, kuvan 30 mukaisesti.
(I) Deve essere garantito lo spazio libero secondo l'allegato VII, figura 30 della direttiva 94/20/CE.
(CZ) Volný prostor ve smyslu Přílohy VII, obr. 30 Směrnice č. 94/20/ES musí být zaručen.
(PL) Należy zagwarantować wolną wysokość określoną na rysunku nr 30 dyrektywy 94/20/WE zawartej w załączniku nr VII.
(H) A 94/20/EK irányelv VII. mellékletében, a 30. ábrán a vonógömb elhelyezése számára előírt szabad tér-adatokat biztosítani kell.

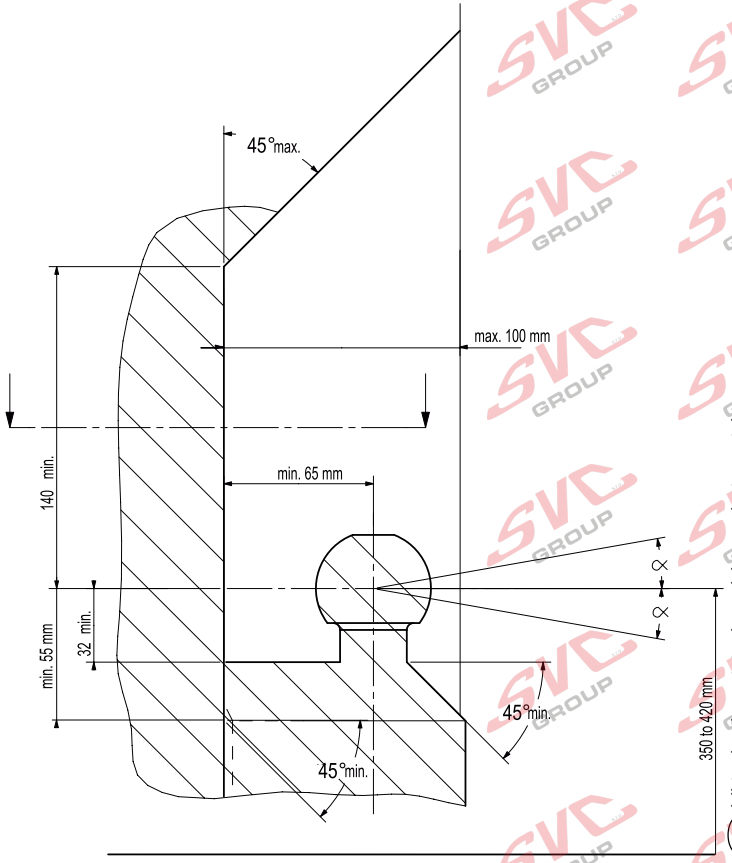


(NL) bij toelaatbaar totaal gewicht van het voertuig
(D) bei zulässigem Gesamtgewicht des Fahrzeuges
(GB) at laden weight of the vehicle
(F) pour poids total en charge autorisé du véhicule
(E) con peso total autorizado del vehiculo
(DK) ved tilladt samlet vægt for køretøjet
(N) ved kjøretøyets tillatte totalvekt
(S) vid fordonets tillåtna totalvikt
(FIN) ajoneuvon suurimmalla sallitulla kokonaispainolla
(I) per un peso complessivo ammesso del veicolo
(CZ) při celkové přípustné hmotnosti vozidla
(PL) w przypadku największej dozwolonej masy całkowitej
(H) rakománnyal terhelt járműsúly esetén.

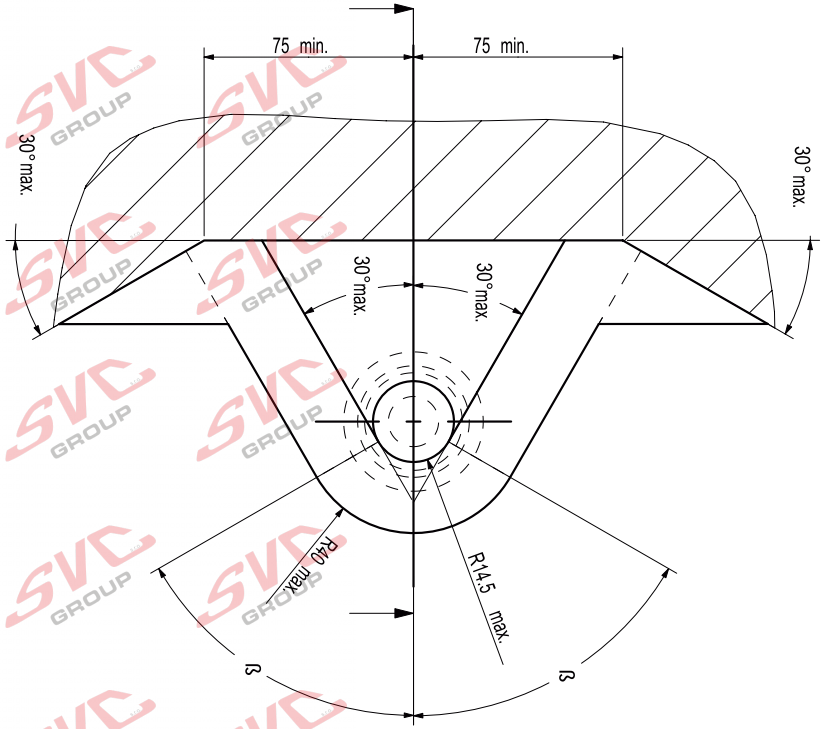

NL Voor het gebruik van deze trekhaak zijn de specificaties van de voertuigfabrikant met betrekking tot het maximale trekgewicht en de kogeldruk bindend. Raadpleeg Uw dealer voor het maximale trekgewicht wat Uw auto mag trekken, hierbij mogen de specificaties van deze trekhaak niet overschreden worden.

Overbelasting (overschrijding van de specificaties) van deze trekhaak kan leiden tot ernstige schade aan het voertuig en/of een breuk van de trekhaak.

In het uiterste geval kan een dergelijk overbelasting leiden tot het losraken van de rijdende aanhanger, caravan of fietsendrager. Dit kan vervolgens op zijn beurt mogelijk een zwaar of dodelijk letsel toebrengen aan personen in de directe omgeving van de aanhanger, caravan of fietsendrager
.
ACPS Automotive kan niet aansprakelijk worden gesteld voor enig gebrek in het product zoals veroorzaakt door de schuld of door welk onoordeelkundig gebruik (o.a. overbelasting) ook van de gebruiker of een persoon voor wie hij aansprakelijk is (sect. 185, art. 2 N.B.W.).

**Formule t.b.v. bepaling van de D-waarde:**

$$\frac{\text{max. aanhangwagengewicht (kg) x max. voertuiggewicht (kg)}}{\text{max. aanhangwagengewicht (kg) + max. voertuiggewicht (kg)}} \times \frac{9{,}81}{1000} = \text{D (kN)}$$

De door de voertuigfabrikant standaard toegestane bevestigingspunten zijn aangehouden.

Nationale richtlijnen betreffende de montagegoedkeuring moeten in acht worden genomen.

Deze montage- en gebruikshandleiding dient aan de voertuigdocumenten te worden toegevoegd.

Al onze producten worden gecontroleerd op compleetheid middels een weegcontrole systeem.

Reclamaties met betrekking tot ontbrekende delen kunnen alleen geaccepteerd worden indien deze gewichtscontrole sticker kan worden getoond.

Het is noodzakelijk om na ca. 1000 km gebruik de boutverbindingen na te trekken (volgens gegeven aanhaalmomenten).

D Im Falle der Benutzung einer Anhängevorrichtung sind die Vorschriften des Herstellers bezüglich der erlaubten maximalen Zuglast und der maximalen senkrechten Kugelbelastung unbedingt einzuhalten. Fragen Sie Ihren Fahrzeughersteller/lokalen Händler, wie groß die maximale Zuglast Ihres Autos ist. Es ist verboten, die Vorschriften bezüglich der Anhängevorrichtung zu übertreten.

Die Überlastung der Anhängevorrichtung (bzw. das Missachten der Vorschriften) kann zu schweren Schädigungen des Fahrzeugs und/oder der Anhängevorrichtung führen.

Eine solche Überlastung kann im Extremfall das Losreißen der gezogenen Einrichtung, also des Anhängers, des Wohnwagens oder der Fahrradhalterung zur Folge haben. Dieses kann wiederum zu schweren oder tödlichen Verletzungen der sich im ziehenden Fahrzeug befindlichen Personen und/oder sich auf dem Gelände aufhaltenden Unschuldigen führen.

ACPS Automotive kann nicht für solche eventuellen Fehler des Produkts zur Verantwortung gezogen werden, die durch falschen oder nicht bestimmungsgemäßen Gebrauch (unter anderem Überlastung) verursacht wurden, entweder durch den Nutzer oder eine Person, für die der Nutzer verantwortlich ist (Artikel 185, Absatz 2 N.B.W.).

**Formel für D-Wert Ermittlung:**

$$\frac{\text{Max. Anhängelast (kg) x Zul. Kfz.-Gesamtgewicht (kg)}}{\text{Max. Anhängelast (kg) + Zul. Kfz.-Gesamtgewicht (kg)}} \times \frac{9{,}81}{1000} = \text{D (kN)}$$

Die vom Fahrzeughersteller serienmäßig genehmigten Befestigungspunkte sind eingehalten.

Nationale Richtlinien über die Anbauabnahmen sind zu beachten.

Diese Montage- und Betriebsanleitung ist den Kfz.-Papieren beizufügen.

Bei der Auslieferung wird jedes unserer Produkte mit einem Gewichtskontrollsystem überprüft.
Im Falle fehlender Teile können wir der Bitte nach Nachlieferung nur entsprechen, wenn auch der
Aufkleber, der die Gewichtskontrolle bestätigt, mit eingesandt wird.

Nach ca. 1000 km die Bolzenverbindungen, wie angegeben, nachziehen.

GB Always refer to the instructions of the vehicle manufacturer relating to the maximum Permissible towing weight and the maximum vertical ball loading when using the towbar. Ask your vehicle manufacturer / local dealer about maximum towing weights that apply to your vehicle and do not exceed values permitted for the towbar.

Overloading of the towbar (i.e. non-observance of instructions) may lead to severe damage to either the vehicle and/or the towbar itself.

In extreme cases overloading the towbar could result in the premature decoupling of the equipment being towed, whether that be a trailer, box, caravan or bicycle carrier. As a result this could also cause severe or fatal injuries to persons either within the towing vehicle and/or innocent bystanders in the area at that time.

ACPS Automotive may not be held responsible for any defect of the product caused by improper use or use other than the intended use (including overloading) by the user or any person for whom the user is responsible (Article 185(2) of N.B.W.).

**Formula for D-Value:**

$$\frac{\text{Max. trailerweight (kg) x Max. permissible weight towing vehicle (kg)}}{\text{Max. trailerweight (kg) + Max. permissible weight towing vehicle (kg)}} \times \frac{9{,}81}{1000} = \text{D (kN)}$$

The fixing points specified as standard must be observed.
National guidelines concerning official approval of accessories must be observed.

These installation and operating instructions must be enclosed with the vehicle papers.

All our products are controlled upon dispatch with a weight control system.
In the case of missing parts we can only accept a request of replacement with the weight control sticker.

After about 1000 km use, re-tighten the bolts and nuts to the specified torque.

F Pour l'utilisation de l'attelage les instructions du constructeur du véhicule concernant le poids tracté maximum et la charge verticale maximale de la boule de l'attelage doivent être observées obligatoirement. Demander au vendeur / distributeur local du véhicule quel est le poids maximal tractable par votre véhicule et il est également interdit d'excéder les valeurs admissibles par l'attelage.

La surcharge de l'attelage (c'est-à-dire l'inobservation des règles) peut endommager sérieusement le véhicule et/ou l'attelage.

La conséquence d'une telle surcharge pourrait être la libération inattendue de l'équipement tracté, donc de la remorque ou du support de bicyclette. Une telle libération inattendue peut causer des blessures graves ou des blessures mortelles aux personnes se trouvant dans le véhicule tracteur et/ou aux passants innocents se trouvant sur les lieux.

ACPS Automotive ne saurait être retenu responsable de dommages causés par un usage incorrect ou par un usage différent de celui prévu (par exemple la surcharge), que ce soit par l'utilisateur lui-même ou par tout autre personne dont l'utilisateur est responsable (Point 2 de l'Article 185 de N.B.W.).

**Formule pour le calcul de la valeur D:**

$$\frac{\text{Poids max. de remorque (kg) x Max. poids permissible du véhicule tracteur (kg)}}{\text{Poids max. de remorque (kg) + Max. poids permissible du véhicule tracteur (kg)}} \times \frac{9{,}81}{1000} = \text{D (kN)}$$

Les points de fixations définis comme homologués doivent être observés.

Les recommandations nationales concernant l'approbation officielle des accessoires doivent être prises en considération.

Ces instructions de montage et d'opération doivent être jointes aux documents du véhicule.

Lors de la livraison, nous contrôlons tous nos produits par pesage de l'attelage.
Dans le cas de pièce manquante, nous ne pouvons accepter une demande de supplément qu' avec l'étiquette certifiant le contrôle du poids.

Après 1000 km de traction, resserrer toute la boulonnerie aux couples prescrits.

(E) En caso de utilizar gancho de remolque, hay que observar obligatoriamente las prescripciones del fabricante del vehículo referentes al peso máximo permitido de remolque y la carga máxima vertical de la bola. Pregunte al comerciante de la marca/comerciante local de que cuánto es el peso remolcable máximo de su auto y no traspase los valores permitidos en las prescripciones referentes al gancho de remolque.

La sobrecarga del gancho de remolque (o sea la violación de las prescripciones) puede conllevar a un daño grave del vehículo y/o del gancho de remolque.

Este tipo de sobrecarga en casos extremos puede traer como resultado el desprendimiento del dispositivo remolcado, o sea del carro de remolque, de la caravana, o del portabicicletas. Y esto puede ocasionar lesiones graves o mortales a las personas que están en el vehículo remolcador y/o a las personas inocentes que están en el área.

ACPS Automotive no asume responsabilidad de ningún tipo por error eventual del producto causado por uso incorrecto o por no usarlo a lo que fue destinado (incluido la sobrecarga), tanto por parte del usuario como de cualquiera persona bajo su responsabilidad (párrafo 2 del articulo 185 del N.B.W.).

**Fórmula para el cálculo del valor D:**

$$\frac{\text{Peso máximo del coche del remolque (Kg) x Peso máximo permitido del vehículo remolcador (Kg)}}{\text{Peso máximo del coche del remolque (Kg) + Peso máximo permitido del vehículo remolcador (Kg)}} \times \frac{9{,}81}{1000} = \text{D (kN)}$$

Hay que tener en cuenta las prescripciones de los puntos de fijación estandarizado determinado.

Hay que tener en cuenta las directivas nacionales referentes a la autorización oficial de los accesorios.

A las instrucciones de instalación y de funcionamiento hay que adjuntarlo a los papeles del vehículo.

En el transporte contolamos todos nuestros productos en un sistema de control de peso.
En el caso de accesorios faltantes el pedido referente a su reemplazo sólo lo podemos aceptar conjunto con la presentación de la etiqueta adhesiva certificante del control de peso.

Cada 1000 km de uso es necesario comprobar las conexiones del perno (según los pares de apriete dados).

(DK) Producentens forskrifter om maksimal tilladt trækvægt og maksimal vertikal belastning skal overholdes. Spørg bilproducenten/den lokale forhandler om den maksimale trækvægt, der gælder for Deres køretøj. De tilladte værdier for anhængertrækket må ikke overskrides.”

Overbelastning af trækkrogen (dvs. ikke-overholdelse af instruktionerne) kan føre til alvorlige skader på enten køretøjet og/eller selve trækkrogen.

I ekstreme tilfælde kan overbelastning af trækkrogen medføre for tidlig afkobling af det bugserede udstyr, f.eks. trailer, kasse, campingvogn eller cykelholder. Dette kan også forårsage alvorlige eller dødelige kvæstelser for personer, der opholder sig enten i det bugserende køretøj og/eller uskyldige tilskuere i området på det pågældende tidspunkt.

ACPS Automotive kan ikke holdes ansvarlig for eventuelle fejl i produktet, der opstår som følge
af forkert eller anden uhensigtsmæssig brug (inkl. overbelastning) af brugeren eller enhver person, som brugeren er ansvarlig for (artikel 185 (2) i NBW

**Formel for beregning af D-værdien:**

$$\frac{\text{Max. anhængervægt (kg) x max. tilladte vægt af trækkøretøjet (kg)}}{\text{Max. anhængervægt (kg) + max. tilladte vægt af trækkøretøjet (kg)}} \times \frac{9{,}81}{1000} = \text{D (kN)}$$

De som standard angivne fastgørelsespunkter skal overholdes.

De officielle nationale retningslinier vedr. tilladelser skal overholdes.

Disse monterings- og driftsinstruktioner skal vedlægges køretøjets officielle dokumenter.

Ved afsendelse kontrollerer vi alle vores produkter med vægtkontrolsystem. Rekvirering af manglende reservedele kan kun accepteres ved fremvisning af kontrolsedlen fra vægtkontrolsystemet.

Det er nødvendigt at efterspænde møtrikkerne efter ca. 1000 km.

(N) Ved anvendelse av tilhengerfestet skal det tas hensyn til kjøretøyfabrikantens forskrifter vedrørende maksimal tauevekt og maksimalt vertikalt kulevekt.
Spør fabrikanten / merkeforhandleren om den maksimale tauevekten. Det er forbudt å overskride forskriftene vedrørende tilhengerfestet.

Overbelasting av tilhengervektet (eller forsømming av forskriftene) kan føre til alvorlige skader av kjøretøyet og/eller tilhengerfestet.

I ekstreme tilfeller kan overbelastning resultere i at det tauete annlegget, altså trailer, campinvogn eller sykkeltrailer løsrives fra kjøretøyet. Og dette kan føre til alvorlige eller dødlige skader til personer sittende i den tauende bilen og/eller andre uskyldige personer som oppholder seg i nærheten.

ACPS Automotive kan ikke holdes ansvarlig for eventuelle produkfeil som framstår ifølge uriktig bruk (blant annet overbelasting) av brukeren eller an annen persom som brukeren ar ansvarlig for (artikkel 185 (2) i N.B.W.).

**Formel for D-verdien:**

$$\frac{\text{Maks tilhengervekt (kg) x Maks. tillatt vekt for slepebilen (kg)}}{\text{Maks tilhengervekt (kg) + Maks. tillatt vekt for slepebilen (kg)}} \times \frac{9{,}81}{1000} = \text{D (kN)}$$

Det skal tas hensyn til festepunktene angitt som standard.

Det skal tas hensyn til nasjonale retningslinjer som gjelder offisiell godkjennelse av tilbehør.

Disse monterings- og driftsveiledninger skal vedlegges kjøretøyets dokumentasjon.

Ved transporten er alle våre produkter kontrollert ved hjelp av vektkontroll-systemet.
I tilfelle manglende bestanddeler er erstatningen bare mulig ved framvisning av etiketten som attesterer vektkontrollen.

Det er nødvendig å etterstramme alle bolter etter ca. 1000 km (i henhold til de oppgitte tiltrekningsmomentene).

(S) Kontrollera alltid anvisningarna av fordonets tillverkare beträffande om den maximala tillåtna vikt av släpvagnen, samt maximala tillåtliga vertikala vikt på kulan vid användning av dragkroken. Fråga fordonets tillverkaren / den lokala återförsäljare om dom maximala dragvikterna som gäller för ditt fordon, och inte överstiga dom här värden, som är tillåtna för dragkroken.

Överbelastningen av dragkroken (dvs. att man inte följer tillverkarens instruktioner) kan leda till allvarliga skador av fordonet och/eller dragkroken.

I extrema fall, kan överbelastningen av dragkroken leda till att utrustningen som bogseras, oavsett om det är en släpvagn, en låda, en husvagn eller en cykelhållare lossnar.
Som ett resultat kan detta också orsaka allvarliga eller dödliga skador på personer.

ACPS Automotive kan inte hållas ansvarig för eventuella fel på produkten, som orsakats av felaktig användning, eller annan användning än den avsedda användningen (inklusive överlastning) av användaren, eller någon person för vilken användaren är ansvarig (artikel 185 (2) av N.B.W)).

**Formeln för D-värdens beräkningen:**

$$\frac{\text{Max. vikt av släpvagnen (kg) x Totalvikt av fordonet (kg)}}{\text{Max. vikt av släpvagnen (kg) + Totalvikt av fordonet (kg)}} \times \frac{9{,}81}{1000} = \text{D (kN)}$$

Dom monteringspunkterna, som är föreskrivna som standard, måste bibehållas.

Dom nationala riktlinjerna, angående officiell tillåtelse av tillbehör, måste bibehållas.

Dessa monterings- och användningsinstruktioner måste bifogas i fordonens dokumenten.

Innan leverans kontrollerar vi alla våra produkter med hjälp av ett viktkontrollsystem.
I fall av frånvarande beståndsdelarna, kan vi endast acceptera önskningar om ersättning, om du framvisar etiketten, som intygar viktkontrollen.

Det är nödvändigt att dra åt bultarna igen efter ungefär 1000 km körning (enligt angivna momentangivelser).

FIN Vetokoukkua käyttäessä on noudatettava auton valmistajan ohjeet koskien suurinta sallittua vedettyä painoa ja suurinta pystysuoraa kuulankantavuutta. Kysy myyjältäsi paljonko sinun autosi suurin sallittu vedetty paino on, äläkä rasita vetokoukkua enemmän kuin sallittu.

Vetokoukun ylirasitus, (eli asetusten rikkominen) johtaa auton ja/tai vetokoukun vakavaan vaurioon.

Ääritapauksessa ylirasitus saattaa johtaa laitteen, eli perävaunun, asuntovaunun tai pyöränsaileikön irrottautumiseen. Tämä saattaa aiheuttaa vakavan loukkaantumisen tai jopa kuoleman vetoautossa oleville henkilöille ja/tai alueella oleville syyttömille henkilöille.

ACPS Automotiveia ei voi syyttää tuotteen sellaisista mahdollisista vioista, jotka aiheutti epänormaali tai asiaton käyttö (muun muassa ylirasitus), joko käyttäjän tai sellaisen henkilön toimesta josta käyttäjä on vastuussa (N.B.W. pykälä 185.alio 2.).

Ajo-ominaisuuksien kannalta on noudatettava ajoneuvon valmistajan määräyksiä koskien perävaunun rasitusta ja hinaajan painoa. Katso hinattavan perävaunun enimmäispaino käsikirjasta tai auton rekisteriotteesta; vetokoukkua koskevia arvoja ei saa ylittää.

**Laskelma D-määrän määrittelemiseen:**

$$\frac{\text{Perävaunun enimmäispaino (kg) x Hinaavan ajoneuvon sallittu enimmäispaino (kg)}}{\text{Perävaunun enimmäispaino (kg) + Hinaavan ajoneuvon sallittu enimmäispaino (kg)}} \times \frac{9{,}81}{1000} = \text{D (kN)}$$

Standardina noudatettava määriteltyjä kiinnityskohtia.

Asennuksessa on noudatettava virallisia lisävarusteiden asennusta koskevia määräyksiä.

Asennus ja huolto-ohjeet on hyvä tallettaa ajoneuvon asiakirjoihin.

Toimituksen yhteydessä kaikki tuotteemme tarkistetaan painontarkistusjärjestelmällä. Osien puuttuessa korvauspyyntö otetaan vastaan vain painontarkistuksen todistavan tarran esittämisen jälkeen.

Tuhannen kilometrin jälkeen kiristys on tarkistettava.

I Quando si usa il dispositivo di traino fare sempre riferimento alle istruzioni del costruttore dell'autoveicolo per quanto riguarda il peso massimo rimorchiabile ed il peso massimo verticale sulla sfera. Informarsi presso il costruttore del veicolo o presso il suo distributore locale sul peso massimo rimorchiabile del vostro veicolo e non superare i valori ammessi per il dispositivo di traino.

Sovraccaricare il dispositivo di traino (o non osservare le istruzioni) può danneggiare il veicolo e/o il dispositivo stesso.

In casi estremi il sovraccarico del dispositivo di traino può portare allo sganciamento del traino (rimorchio, caravan o portabiciclette), con la conseguenza di causare gravi danni alle persone trasportate e/o alle persone che potrebbero trovarsi nell'area circostante in quel momento.

La ACPS Automotive non può essere ritenuta responsabile per i danni causati da un uso diverso o improprio del dispositivo di traino (incluso il sovraccarico) da parte dell'utente o di persona per la quale l'utente è responsabile (Articolo 185(2) dell' N.B.W.).

**Formula per il calcolo del valore D:**

$$\frac{\text{peso massimo rimorchio (kg) x peso massimo permesso veicolo rimorchiatore (kg)}}{\text{peso massimo rimorchio (kg) + peso massimo permesso veicolo rimorchiatore (kg)}} \times \frac{9{,}81}{1000} = \text{D (kN)}$$

Le prescrizioni sui punti di fissaggio definiti dal costruttore del veicolo sono rispettate.

Le norme nazionali per l'omologazione dei dispositivi di traino montati sui veicoli debbono essere rispettate.

Le istruzioni di montaggio e di utilizzo del dispositivo di traino devono essere allegate ai documenti del veicolo.

Tutti i nostri prodotti sono controllati al momento della spedizione con un sistema di controllo peso.
In caso di parti mancanti si accettano richieste di sostituzione esclusivamente con l'etichetta di controllo peso.

Verificare il serraggio di tutti i bulloni dopo i primi 1000 Km. di traino.

CZ Při používání tažného zařízení vždy dodržujte pokyny výrobce vozidla vztahující se na maximální přípustnou hmotnost soupravy a maximální vertikální zatížení tažné koule.
Informujte se u výrobce/prodejce o maximální hmotnosti nákladu taženého Vaším vozidlem a nikdy nepřekračujte hodnoty přípustné pro tažné zařízení.

Přetížení tažného zařízení (tj. nedodržování předpisů) může vést k těžkým škodám buď na vozidle a/nebo na tažném zařízení.

V extrémních případech může takové přetížení vést k odtržení taženého přívěsu (nákladního nebo obytného), nebo nosiče jízdních kol. To by mohlo také způsobit vážné nebo smrtelné zranění osob, ať už v tažném vozidle a/nebo mezi kolemjdoucími.

Firma ACPS Automotive nenese odpovědnost za případné vady výrobku způsobené jeho nesprávným použitím nebo použitím na jiné, než určené účely (včetně přetížení), uživatelem nebo osobou, za kterou je zodpovědný uživatel (čl. 185 (2) NBW)).

**Vzorec pro výpočet hodnoty D:**

$$\frac{\text{Max. hmotnost přívěsu (kg) x Max. přípustná celková hmotnost vozidla (kg)}}{\text{Max. hmotnost přívěsu (kg) + Max. přípustná celková hmotnost vozidla (kg)}} \times \frac{9{,}81}{1000} = \text{D (kN)}$$

Standardně předepsané body zakotvení se musí dodržet.

Musí se dodržet předpisy daného národního nařízení ohledně úředního povolení doplňků.

Tyto předpisy instalace a provozu musí být v každém případě připojené k dokumentům vozidla.

Při dodávce jsou všechny naše výrobky kontrolované systémem pro kontrolu váhy. V případě doplnění chybějícího náhradního dílu, Vaši žádost na dodávku máme možnost přijmout pouze po prokázání nálepky o potvrzení kontroly váhy.

Po ujetí zhruba 1000 km je nutno zkontrolovat a dotáhnout všechny šrouby a matice na výše uvedené hodnoty utahovacího momentu.

PL W przypadku używania haka holowniczego należy zachować wymagania producenta dotyczące dopuszczalnej masy holowanej przyczepy i maksymalnego pionowego obciążenia zaczepu kulistego. Należy poinformować się u swojego dealera samochodu ile wynosi maksymalna masa holowanej przyczepy i nie wolno przekroczyć podanych wartości dotyczących haka holowniczego.

Przeciążenie haka holowniczego (czyli naruszenie przepisów) może spowodować poważne uszkodzenie pojazdu i/lub haka.

W skrajnych przypadkach takie przeciążenie może spowodować uwolnienie się holowanego sprzętu, czyli przyczepy, przyczepy kempingowej, lub bagażnika rowerowego. Może to stać się przyczyną poważnych lub śmiertelnych obrażeń osób znajdujących się w holującym pojeździe i/lub przypadkowych niewinnych osób przebywających w pobliżu.

ACPS Automotive nie ponosi odpowiedzialności za jakiekolwiek błędy w produkcie, spowodowane nieprawidłowym lub niewłaściwym użyciem (w tym przeciążeniem) haka przez użytkownika lub osoby, za które użytkownik jest odpowiedzialny (N.B.W. artykuł 185, ustęp 2.).

**Wzór obliczania wartości D:**

$$\frac{\text{Maks. ciężar przyczepy (kg) x największa dozwolona masa całkowita pojazdu holującego (kg)}}{\text{Maks. ciężar przyczepy (kg) + największa dozwolona masa całkowita pojazdu holującego (kg)}} \times \frac{9{,}81}{1000} = \text{D (kN)}$$

Należy zachować standardowo przypisane punkty mocowania.

Należy przestrzegać krajowych norm w zakresie pozwoleń na akcesoria.

Niniejszą instrukcję montażu należy dołączyć do dokumentów pojazdu.

Podczas transportu wszystkie produkty sprawdzamy za pomocą systemu kontroli ciężaru.
Prośby dotyczące uzupełnienia brakujących części przyjmujemy za okazaniem winiety potwierdzającej kontrolę ciężaru.

Po przejechaniu około 1000 km należy ponownie dokręcić śruby i nakrętki odpowiednim momentem.

(H) A vonóhorog használata esetén a jármű gyártójának a megengedett maximális vontatott súlyra és a maximális függőleges gömbterhelésre vonatkozó előírásait kötelezően be kell tartani. Kérdezze meg gépjármű-kereskedőjét/helyi forgalmazóját, mennyi az Ön autója által maximálisan vontatható súly és ilyenkor a vonóhorogra vonatkozó előírásokat tilos túllépni.

A vonóhorog túlterhelése (vagyis az előírások megszegése) a gépjármű és/vagy a vonóhorog súlyos károsodásához vezethet.

Egy ilyen túlterhelés szélsőséges esetben a vontatott berendezést, tehát az utánfutó, lakókocsi vagy kerékpártartó elszabadulását eredményezheti. Ez pedig súlyos vagy halálos kimenetelű sérülést okozhat a vontató járműben tartózkodó személyeknek és/vagy a területen tartózkodó vétlen nézelődőknek.

Az ACPS Automotive nem vonható felelősségre a termék olyan esetleges hibáiért, amelyeket helytelen vagy nem rendeltetésszerű használat okozott (többek között túlterhelés), akár a felhasználó, akár olyan személy részéről, akiért a felhasználó felelősséggel tartozik (N.B.W. 185. Cikk 2. bek.).

A jármű gyártója által a vontatásra, és a függőleges terhelésre vonatkozóan közölt specifikációnak a jármű menettulajdonságai szempontjából döntő jelentősége van.
A gépkocsijához kapcsolható utánfutó maximális súlyát illetően lapozza fel az autó felhasználói kézikönyvét, illetve típusengedélyét.
A vontatószerkezetre megadott értékeket nem szabad túllépni.

**A D-érték számításához használt képlet:**

$$\frac{\text{Az utánfutó max. súlya (kg) x a vontató jármű megengedett maximális súlya (kg)}}{\text{Az utánfutó max. súlya (kg) + a vontató jármű megengedett maximális súlya (kg)}} \times \frac{9{,}81}{1000} = \text{D (kN)}$$

A szabványosként meghatározott rögzítési pontoktól eltérni nem lehet.

A tartozékok hatósági jóváhagyására vonatkozó nemzeti irányelveket be kell tartani.

A jelen szerelési és üzemeltetési utasítást csatolni kell a jármű okmányaihoz.

Feladás után valamennyi termékünket súlyellenőrző rendszerrel állítjuk be. Hiányzó alkatrész esetén, csak a súlyellenőrző megtörténtét igazoló matrica ellenében áll módunkban eleget tenni a pótlásra vonatkozó kérésnek.

A csavarokat és a csavaranyákat 1000 kilométerenként, újra kell húzni a megadott nyomatékértékkel.

## 028031 MONTAGEHANDLEIDING

1. Meegeleverde onderdelen en bevestigingsmaterialen van de trekhaak verwijderen. Eventueel aanwezige kit ter plaatse van de bevestigingspunten verwijderen.
2. Verwijder de bekleding uit de kofferruimte en demonteer de bumper, d.m.v. de doppen en schroeven rondom de bumper te demonteren.
   Demonteer ook de 4 moeren aan de binnenzijde van de bumper deze zijn te bereiken via de binnenzijde van het voertuig.
   Verwijder de binnenbumper en steunen (deze komen te vervallen).
3. Demonteer links het sleepoog, de bouten van het sleepoog komen te vervallen.
4. Demonteer de uitlaat.
5. Demonteer het hitteschild.
6. Plaats de steun "1" in de linker chassisbalk en monteer deze t.p.v. gat "A" met bout M10x35 incl. sluitring en veerring en monteer t.p.v. gaten "B" het sleepoog en de bouten M10x55 incl. sluitringen en veerringen.
7. Plaats de steun "2" in de rechter chassisbalk en monteer deze t.p.v. gat "A" met bout M10x35 incl.sluitring en veerring en t.p.v. gaten "B" de bouten M10x55 incl. sluitringen en veerringen.
8. Monteer de dwarsbalk "3" t.p.v. de gaten "C" m.b.v. bouten M12x30, incl. veerringen en moeren.
9. Zet de trekhaak vast. Hierbij de volgende aanhaalmomenten hanteren:
   M10 - 46 Nm
   M12 - 79 Nm
   Het is noodzakelijk om na ca. 1000 km gebruik de boutverbindingen na te trekken (volgens gegeven aanhaalmomenten).
10. Monteer het hitteschild en uitlaat.
11. Maak een uitsparing in de bumper volgens detail 1 en monteer daarna de bumper terug.
12. Monteer de kogel, incl. stekkerdoosplaat "4", t.p.v. de gaten "D" m.b.v. 2 bouten M12x70, incl. veerringen en moeren

## 028031 FITTING INSTRUCTIONS

1. Unpack the towing bracket and check its contents against the parts list. If necessary, remove the underseal from around the fitting points of the luggage compartment/frame members.
2. Remove the trunk trim and dismount the bumper by removing the caps and screws all round the bumper. Dismount, from the inside of the vehicle, the 4 nuts on the inside of the bumper .
   Remove the inside bumper and the supports. These will no longer be used.
3. Dismount the towing ring on the LH side. The bolts of the towing ring will no longer be used.
4. Dismount the exhaust.
5. Dismount the heatshield.
6. Place support "1" in the LH frame member and mount this at hole "A" using bolt M10x35, plain washer and spring washer and mount the towing ring and the bolts M10x55, plain washers and spring washer at the holes "B".
7. Place support "2" in the RH frame member and mount bolt M10x35, plain washer and spring washer at hole "A" and the bolts M10x55, plain washers and spring washers at the holes "B".
8. Mount the crossbar "3" at the holes "C" using the bolts M12x30, spring washers and nuts.
9. Secure the towbar using a torque-wrench. Torque the bolts as follows:
   M10 – 46 Nm
   M12 – 79 Nm
   After about 1000 km use, re-tighten the bolts and nuts to the specified torque.
10. Remount the heatshield and the exhaust.
11. Make a recess in the bumper as shown in detail 1 and remount the bumper.
12. Mount the tow ball including socket plate "4" at the holes "D" using 2 bolts M12x70, spring washers and nuts.

## 028031 DESCRIPTION DU MONTAGE

1. Séparer les différents éléments d'attelage. Enlever le mastic de protection autour des points de fixation.
2. Enlever le revêtement du coffre en démonter le pare-chocs, démonter pour cela les bouchons et les vis autour du pare-chocs. Démonter les 4 écrous à l'intérieur du pare-chocs par l'intérieur de la voiture.
   Enlever le pare-chocs intérieur et les supports, ils ne seront pas remontés.
3. Démonter l'anneau de remorquage à gauche. Les boulons de l'anneau de remorquage ne seront pas remontés.
4. Démonter l'échappement.
5. Démonter l'écran thermique.
6. Mettre le support "1" dans le longeron du châssis gauche et monter au niveau du trou "A" à l'aide du boulon M10x35, d'une rondelle plate et d'une rondelle grower et monter au niveau des trous "B" l'anneau de remorquage et les boulons M10x55, les rondelles plates et les rondelles grower.
7. Mettre le support "2" dans le longeron du châssis droite et le monter au niveau du trou "A" à l'aide d'un boulon M10x35, d'une rondelle plate et d'une rondelle grower et au niveau des trous "B" à l'aide des boulons M10x55, des rondelles plates et des rondelles grower.
8. Monter la traverse "3" au niveau des trous "C" à l'aide des boulons M12x30, des rondelles grower et des écrous.
9. Fixer l'attelage. Bloquer l'ensemble de la boulonnerie aux couples de serrage suivants:
   M10 – 46 Nm
   M12 – 79 Nm
   Il est conseillé de vérifier le serrage de toute la boulonnerie aprés 1000 Km de traction.
10. Monter l'écran thermique et l'échappement.
11. Découper le pare-chocs suivant le détail 1 et remonter le pare-chocs.
12. Monter la boule avec le support de prise "4" au niveau des trous "D" à l'aide des boulons M12x70, des rondelles grower et des écrous.

## 028031 MONTERINGSVEILEDNING

1. Fjern vedlagte deler og festemateriell fra tilhengerfestet. Fjern eventuelt kitt som måtte befinne seg på festepunktene.
2. Fjern bekledningen i bagasjerommet og demonter støtfangeren ved å ta av hettene og fjerne skruene rundt hele støtfangeren. Demonter også de 4 mutre på innsiden av støtfangeren; disse kan man komme til fra innsiden av kjøretøyet. Demonter den indre støtfangeren og støttene. Disse skal ikke brukes på nytt.
3. Demonter festet for slepetau på venstre side. Skruene til slepefestet skal ikke brukes på nytt.
4. Demonter eksosrøret.
5. Demonter varmeskjoldet.
6. Plasser støtten "1" i venstre understellsbjelke og monter denne ved hullet "A", ved hjelp av skrue M10x35, inklusiv skive og fjærskive, og monter festet for slepetau ved hullene "B" med skruer M10x55, inklusiv skiver og fjærskiver.
7. Plasser støtten "2" i høyre understellsbjelke og monter denne ved hullet "A", ved hjelp av skrue M10x35, inklusiv skive og fjærskive, og ved hullene "B" med skruer M10x55, inklusiv skiver og fjærskiver.
8. Monter tverrstangen "3" ved hullene "C", ved hjelp av skruer M12x30, inklusiv fjærskiver og mutre.
9. Fest tilhengerfestet. Bruk i den forbindelse følgende tilstramningsmomenter:
   M10 – 46 Nm M12 – 79 Nm
   Det er nødvendig å etterstramme boltforbindelsene etter ca. 1000 km (i henhold til de oppgitte tilstramningsmomentene).
10. Monter tilbake varmeskjoldet og eksosrøret.
11. Lag en utsparing i støtfangeren, som vist på detaljtegning 1, og monter deretter støtfangeren tilbake på plass igjen.
12. Monter trekk-kulen og platen for stikk-kontakten "4" ved hullene "D", ved hjelp av 2 skruer M12x70, inklusiv fjærskiver og mutre.

## 028031 MONTERINGSINSTRUKTION

1. Packa upp monteringssatsen och kontrollera innehållet mot detaljbeskrivning. Om det behövs tag bort underredsmassa runt monteringspunkterna i bagageutrymmet och under bilen.
2. Avlägsna beklädnaden ur bagageutrymmet och demontera stötfångaren genom att avlägsna stopparna och skruvarna runtom stötfångarna.
   Demontera även de 4 muttrar från stötfångarens insida, dessa kommer du åt via fordonets insida.
   Avlägsna stötfångarens innanmäte och stagen (dessa förfaller).
3. Demontera bogseringsöglan till vänster, öglans skruvar förfaller.
4. Demontera avgasröret.
5. Demontera värmeskölden.
6. Placera staget "1" i den vänstra chassibalken och montera det vid hålet "A" med en skruv M10x35 inkl. plan- och fjäderbricka, och montera vid hålen "B" bogseringsöglan och skruvarna M10x55 inkl. plan- och fjäderbrickor.
7. Placera staget "2" i den högra chassibalken och montera det vid hålet "A" med en skruv M10x35 inkl. plan- och fjäderbricka och vid hålen "B" skruvarna M10x55 inkl. plan- och fjäderbrickor.
8. Montera tvärbalken "3" vid hålen "C" med skruvar M12x30, inkl. fjäderbrickor och muttrar.
9. Montera dragkroken. Spänn med momentnyckel enligt följande:
   M10 – 46 Nm
   M12 – 79 Nm
   Det är nödvändigt att dra åt bultarna igen efter ungefär 1000 km körning (enligt angivna momentangivelser).
10. Montera värmeskölden och avgasröret.
11. Skär ut en del ur stötfångaren enligt detalj 1 och sätt sedan tillbaka stötfångaren.
12. Montera kulan, inkl. kontaktplattan "4", vid hålen "D" med 2 skruvar M12x70, inkl. fjäderbrickor och muttrar.

## 028031 NÁVOD K MONTÁŽI

1. Podle přiloženého seznamu zkontrolovat jednotlivé součásti tažného zařízení. Pokud je to nezbytné, odstranit ze styčných bodů v zavazadlovém prostoru ochranný prostředek.
2. Odstranit podlahovou krytinu kufru a odmontovat nárazník odstraněním krytek a šroubů kolem nárazníku. Odmontovat zevnitř vozidla čtyři matice na vnitřní straně nárazníku. Odstranit vnitřní nárazník a nosníky. Ty již nebudou dále použity.
3. Odmontovat tažný kroužek na levé straně. Šrouby tažného kroužku už nebudou dále použity.
4. Odmontovat výfuk.
5. Odmontovat tepelný štít.
6. Umístit nosník „1" na levé části konstrukce a připevnit ho do otvorů „A" pomocí šroubu M10x35, ploché a pružné podložky a připevnit tažný kroužek a šrouby M10x55, ploché a pružné podložky do otvorů „B".
7. Umístit nosník „2" na pravé části konstrukce a připevnit ho do otvorů „A" pomocí šroubu M10x35, ploché a pružné podložky a šrouby M10x55, ploché a pružné podložky do otvorů „B".
8. Připevnit příčník „3" do otvorů „C" pomocí šroubů M12x30, pružných podložek a matic.
9. Tažné zařízení zabezpečit, všechny šrouby utáhnout. Hodnoty točivého momentu
   M10 - 46 Nm M12 - 79 Nm
   Po ujetí zhruba 1000 km dotáhnout všechny šrouby a matice na výše uvedené hodnoty točivého momentu.
10. Nasadit nazpět tepelný štít a výfuk.
11. Zhotovit výřez v nárazníku podle detailu 1 a nasadit nazpět nárazník.
12. Připevnit tažnou kouli včetně držáku zásuvky „4" do otvorů „D" pomocí dvou šroubů M12x70, pružných podložek a matic.

## 028031 ASENNUSOHJEET

1. Pura vetokoukkupakkaus ja tarkista listasta, että kaikki asennuksessa tarvittavat osat löytyvät. Jos tarpeellista poista alustansuojaus kiinnityskohdista.
2. Poista tavaratilan verhoilu ja irrota puskuri irrottamalla sen ympärillä olevat pultit ja ruuvit.
   Irrota myös puskurin sisäpuolella olevat neljä mutteria, joihin päästään käsiksi ajoneuvon sisäpuolelta.
   Irrota sisäpuskuri ja tuet (näitä tukia ei enää tarvita).
3. Irrota hinaussilmukka vasemmalta puolelta, sen pultteja ei enää tarvita.
4. Irrota pakoputki.
5. Irrota lämpökilpi.
6. Aseta tuki "1" vasempaan alustan palkkiin ja kiinnitä se reikään "A" pultilla M10x35, mukaan lukien tiivisterengas ja jousirengas ja kiinnitä reikiin "B" hinaussilmukka ja pultit M10x55, mukaan lukien tiivisterenkaat ja jousirenkaat.
7. Aseta tuki "2" oikeaan alustan palkkiin ja kiinnitä se reikään "A" pultilla M10x35, mukaan lukien tiivisterengas ja jousirengas ja reikiin "B" pulteilla M10x55, mukaan lukien tiivisterenkaat ja jousirenkaat.
8. Kiinnitä poikittainen palkki "3" reikiin "C" pulteilla M12x30, jousirenkailla ja mutterilla.
9. Kiristä seuraaviin momentteihin:
   M10 – 46 Nm
   M12 – 79 Nm
   Tuhannen kilometrin jälkeen kiristys tarkistettava.
10. Kiinnitä lämpökilpi ja pakoputki.
11. Tee puskuriin ulkonema kuvan 1 osoittamalla tavalla ja kiinnitä puskuri paikalleen.
12. Kiinnitä kuulalaakeri ja pistorasialevy "4" reikiin "D" kahdella pultilla M12x70, mukaan lukien jousirenkaat ja mutterit.

## 028031 ANBAUANWEISUNG

1. Die Anhängevorrichtung auspacken und die Befestigungsteile auf Vollständigkeit überprüfen. Im Bereich der Befestigungspunkte den Unterbodenschutz entfernen.
2. Die Verkleidung aus dem Kofferraum entfernen. Den Stoßfänger demontieren, hierfür die Abdichtungen und Schrauben rundum den Stoßfänger demontieren.
   Auch die vier Muttern an der Innenseite des Stoßfängers durch die Innenseite des Fahrzeugs demontieren.
   Den Innenstoßfänger und die Stützen demontieren. Diese werden nicht mehr benötigt.
3. Die Abschleppöse an der linken Seite demontieren. Die Schrauben der Abschleppöse werden nicht mehr benötigt.
4. Den Auspuff demontieren.
5. Das Hitzeschild demontieren.
6. Die Stütze "1" in den linken Chassisrahmen legen und mit Schraube M10x35, Unterlegscheibe und Federring an Loch "A" montieren. Die Abschleppöse und die Schrauben M10x55 mit Unterlegscheiben und Federringen an den Löchern "B" montieren.
7. Die Stütze "2" in den rechten Chassisrahmen legen und mit Schrauben M10x35, Unterlegscheibe und Federring an Loch "A" und mit Schrauben M10x55, Unterlegscheiben und Federringen an den Löchern "B" montieren.
8. Den Querträger "3" mit Schrauben M12x30, Federringen und Muttern an den Löchern "C" montieren.
9. Die Anhängevorrichtung ausrichten und alle Schrauben mit folgenden Drehmomenten anziehen:
   M10 – 46 Nm
   M12 – 79 Nm
   Nach ca. 1000 km die Bolzenverbindungen, wie angegeben, nachziehen.
10. Das Hitzeschild und den Auspuff montieren.
11. Einen Ausschnitt in den Stoßfänger gemäß Detail 1 vornehmen und den Stoßfänger wieder montieren.
12. Die Kugel und Steckdosenhalteplatte "4" mit zwei Schrauben M12x70, Federringen und Muttern an den Löchern "D" montieren.

## 028031 INSTRUCCIONES DE MONTAJE

1. Sacar las piezas y el material de sujección incluidos en el gancho de remolque. Si procede, retirar el pegamento existente en los puntos de sujección.
2. Retirar la alfombra del maletero y desmontar el parachoques, retirando las cápsulas y los tornillos alrededor del parachoques.
   Desmontar también los 4 tuercas en el lado interior del parachoques. Estos se pueden alcanzar desde el lado interior del automóvil.
   Retirar el parachoques interior y los soportes. Estos ya no se utilizan.
3. Desmontar la argolla de remolque al la izquierda. Los pernos de la argolla de remolque ya no se utilizan.
4. Desmontar el tubo de escape.
5. Desmontar la pantalla térmica.
6. Colocar el soporte "1" en el laguero del chasis izquiedo y montarlo en el orificio "A" con perno M10x35 con inclusión de arandela y aro elástico. Montar la argolla de remolque y los pernos M10x55 con inclusión de arandelas y aros elásticos en los orificios "B".
7. Colocar el soporte "2" en el laguero del chasis derecho y montarlo en el orificio "A" con perno M10x35 con inclusión de arandela y aro elástico y los pernos M10x55 con inclusión de arandelas y aros elásticos en los orificios "B".
8. Montar la traviesa "3" en los orificios "C" por medio de pernos M12x30, con inclusión de aros elásticos y tuercas.
9. Fijar el gancho de remolque. Atenerse aquí a los siguientes pares de apriete:
   M10 – 46 Nm
   M12 – 79 Nm
   Cada 1000 km de uso es necesario comprobar las conexiones del perno (según los pares de apriete dados).
10. Montar el tubo de escape y la pantalla térmica.
11. Efectuar un vaciado en el parachoques según el detalle 1 y montar de nuevo el parachoques.
12. Montar la bola, con de la placa del enchufe "4", en los orificios "D" por medio de 2 pernos M12x70, con inclusión de aros elásticos y tuercas.

## 028031 MONTAGEVEJLEDNING

1. Fjern de dele og monteringsmaterialer, der sidder på trækkrogen. Eventuelt kit på fastgørelsespunkterne fjernes.
2. Fjern beklædningen i bagagerummet og afmonter kofangeren ved at fjerne dækpropperne og skruerne omkring kofangeren.
   Afmonter indefra de 4 møtrikker på kofangerens inderside.
   Fjern inderkofangeren og beslagene (disse bliver overflødige).
3. Afmonter slæbeøjet i venstre side, slæbeøjets bolte bliver overflødige.
4. Afmonter udstødningsrøret.
5. Afmonter varmeskjoldet.
6. Anbring beslag"1" i den venstre chassisvange og monter denne ved hul "A" med bolt M10x35, inkl. planskive og fjederskive, og monter ved hullerne "B" slæbeøjet og boltene M10x55, inkl. planskiver og fjederskiver.
7. Anbring beslag "2" i den højre chassisvange og monter denne ved hul "A" med bolt M10x35, inkl. planskive og fjederskive, og ved hullerne "B" boltene M10x55, inkl. planskiver og fjederskiver.
8. Monter tværvangen "3" ved hullerne "C" med bolte M12x30, inkl. fjederskiver og møtrikker.
9. Fastgør trækkrogen. Følgende momenter skal iagttages:
   M10 – 46 Nm
   M12 – 79 Nm
   Det er nødvendigt at efterspænde møtrikkerne efter ca. 1000 km.
10. Monter varmeskjoldet og udstødningsrøret.
11. Lav en åbning i kofangeren jf. fig. 1 og genanbring efterfølgende kofangeren.
12. Monter kuglen, inkl. stikdåseplade "4", ved hullerne "D" med 2 bolte M12x70, inkl. fjederskiver og møtrikker.

Nevíte si rady? Potřebujete poradit?

# Náš zakaznický servis je vám k dispozici

**+420 491 421 021**

**svc@svcgroup.cz**

TAŽNÁ ZAŘÍZENÍ ®
SVC s.r.o.
GROUP
ORIGINAL

Opravdový specialista a Certifikovaný výrobce tažných zařízení s největším sortimentem v ČR. Rodinná firma s více jak 30letou ověřenou tradicí výroby, prodeje a montáže.

**www.svcgroup.cz**