Montážní návod

(Montážny návod, Fitting instruction, Montageanleitumg, Instruzioni di montaggio, Monteringshandledning, Asennusohje, Instruction de montage, Montegehandleiding, Инструкция по установке)

Tažné zařízení

Ťažné zariadenie
Towbars
Trekhaak
Anhängerkupplung de
Dispositif d'attelage
Equipo de remolque
Sprzęt holowniczy
Hinauslaitteet
Буксирное оборудование

výrobce / dodavatel

SVC Group s.r.o.

Odkaz na produkt:
https://www.svcgroup.cz/tazne-zarizeni-srouby-pevny-skoda-rapid-monte-carlo-10-2012-2018-p7283-v960

www.svcgroup.cz

Montagehandleiding Fitting instruction Montageanleitung Description de montage Instrucciones de montaje Montagevejledning Monteringsveiledning Monteringshandledning Návod k montáži	**VOLVO S40/V40** 2000 → **TYPE: 027381**	EC 94/20 **e4 00-1751**	**1840 kg**	**1600 kg**	**75 kg**	**D** waarde value Wert valeur **8,4 kN**	NL D GB N F E DK S CZ (c) BOSAL 04-08-2004 Rev. nr. 01

Raadpleeg uw dealer voor de max. massa die uw wagen mag trekken.

Die maximale Anhängelast ihres Fahrzeuges können Sie im Fahrzeugschein oder im Benutzerhandbuch nachlesen.

For the max. trailer weight of your car please refer to the owner's manual or your car homologation documents.

Pour connaître le poids maxi remorquable pour votre voiture consulter la notice d'utilisation de votre voiture ou la carte grise.

Consulte a su distribuidor sobre el peso máximo que puede remolcar su vehículo.

Deres forhandler vil kunne oplyse Dem om den højst tilladte vægt efter Deres køretøj.

Ta kontakt med forhandleren angående den maksimale vekt som bilen kan trekke.

Se handboken eller registreringsbevis för max släpvagnsvikt för din bil.

Maximální přípustná hmotnost přívěsu pro Vaše vozidlo je uvedena v technickém průkazu nebo v uživatelské příručce.

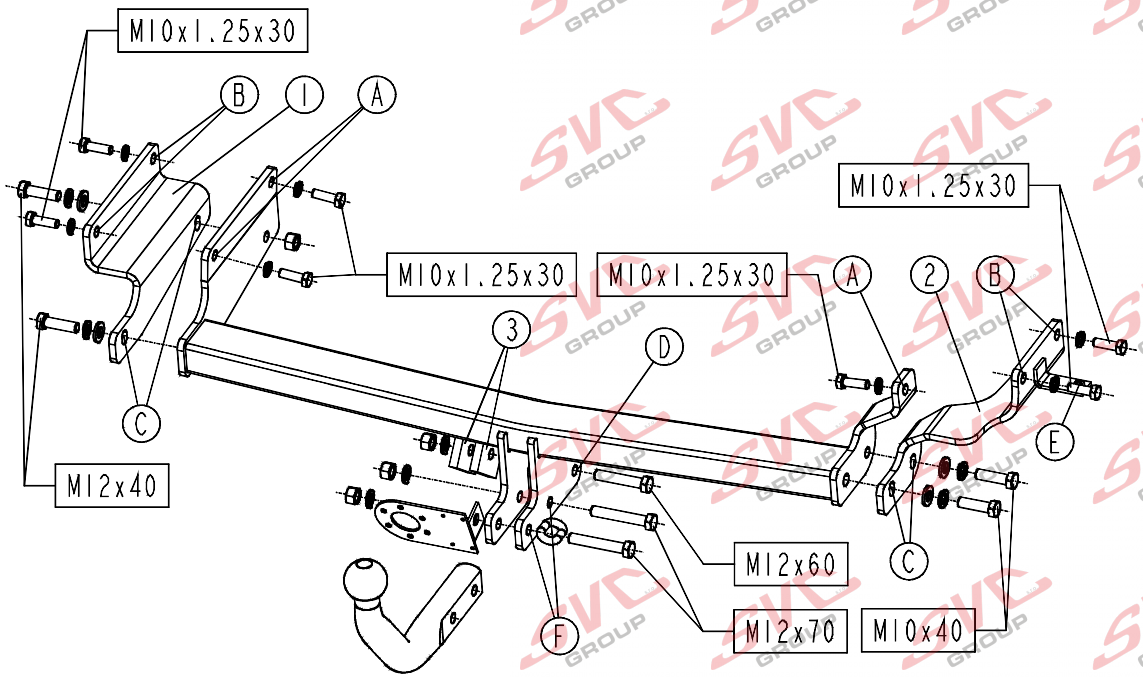

Meegeleverde onderdelen Mitgelieferte Befestigungsteile Provided parts Materiel de fixation joint	Piezas incluidas Medfølgende komponenter Vedlagt festemateriell Medföljande komponenter Dodané upevňovací díly

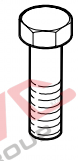

7x	M10x1,25x30
4x	M12x40
1x	M12x60
2x	M12x70

5x	M12

7x	M10
7x	M12

4x	M12

bosal

027381 MONTAGEHANDLEIDING

1. Meegeleverde onderdelen en bevestigingsmaterialen van de trekhaak verwijderen. Eventueel aanwezige kit ter plaatse van de bevestigingspunten verwijderen.
2. Demonteer de bevestiging van de achterdemper en laat deze zakken zodat ruimte ontstaat voor de montage van de trekhaak.
   Demonteer het hitteschild van de uitlaat.(Niet aanwezig bij diesel motoren).
3. Plaats de onderhaak t.p.v. de gaten “A” m.b.v. 3 bouten M10x1,25x30 en veerringen.
4. Plaats steun “1” en “2” t.p.v. de gaten “B” m.b.v. 4 bouten M10x1,25x30 en veerringen en t.p.v. de gaten “C” met 4 bouten M12x40, incl. sluitringen, veerringen en moeren.
5. Plaats plaatjes “3” t.p.v. gat “D” om het sleepoog m.b.v. bout M12x60, veerring en moer.
6. Maak, indien nodig, een uitsparing in het hitteschild t.p.v. steun “2” (het rechter sleufgat valt weg). Boor t.p.v. gat “E” een gat van ø 7mm. Monteer het hitteschild op de 3 bestaande bevestigingsgaten en gat “E” met de bouten M6.
7. Monteer de achterdemper terug.
8. Zet de trekhaak vast. Hierbij de volgende aanhaalmomenten hanteren:
   M6 -10Nm
   M10x1,25 -49Nm
   M12 -79Nm
   Het is noodzakelijk om na ca. 1000 km gebruik de boutverbindingen na te trekken (volgens gegeven aanhaalmomenten).
9. Monteer de kogel incl. stekkerdoosplaat t.p.v. gaten “F” met 2 bouten M12x70, incl. veerringen en moeren.
10. Bosal kan niet aansprakelijk worden gesteld voor enig gebrek in het produkt zoals veroorzaakt door de schuld of door welk onoordeelkundig gebruik ook van de gebruiker of een persoon voor wie hij aansprakelijk is (art. 185, lid 2 N.B.W.).

027381 FITTING INSTRUCTIONS

1. Unpack the towing bracket and check its contents against the parts list. If necessary, remove the underseal from around the fitting points of the luggage compartment/frame members.
2. Remove the support of the rear silencer and lower it so there is space to install the towing hook. Remove the heat shield from the exhaust.(not present in diesel engines).
3. Attach the lower hook in the holes “A” with 3 bolts M10x1,25x30 and spring washers.
4. Attach support “1” and “2” in the holes “B” with 4 bolts M10x1,25x30 and spring washers and in the holes “C” with 4 bolts M12x40, including lock washers, spring washers and nuts.
5. Attach plates “3” in hole “D” around the towing eye with bolt M12x60, spring washer and nut.
6. If necessary, make a recess in the heat shield in support “2” (the elongated hole on the right-hand side disappears). Drill a ø 7mm hole at hole “E”. Attach the heat shield to the 3 existing securing holes and hole “E” with the M6 bolts.
7. Reattach the rear silencer.
8. Secure the towbar using a torque-wrench. Torque the bolts as follows:
   M6 -10Nm
   M10x1,25 -49Nm
   M12 -79Nm
   After about 1000 km use, re-tighten the bolts and nuts to the specified torque.
9. Attach the ball including the electrical-socket plate in holes “F” with 2 bolts M12x70, including spring washers and nuts.
10. Bosal cannot be held responsible for any defects in the product caused by fault or by any injudicious use whatever of the user or a person he is liable for. (sect. 185, art. 2 N.B.W.)

027381 ANBAUANWEISUNG

1. Die Anhängevorrichtung auspacken und die Befestigungsteile auf Vollständigkeit überprüfen. Im Bereich der Befestigungspunkte den Unterbodenschutz entfernen.
2. Demontieren Sie die Befestigung des hinteren Schalldämpfers und lassen Sie diesen sinken, so dass ein Freiraum für die Montage der Anhängevorrichtung entsteht. Demontieren Sie das Hitzeschild des Auspuffs. (Bei Dieselmotoren nicht vorhanden)
3. Bringen Sie den Unterhaken an den Löchern "A" mit 3 Schrauben M10x1,25x30 und Federringen an.
4. Bringen Sie die Träger “1” und “2” bei den Löchern “B” mit 4 Schrauben M10x1,25x30 und Federringen und bei den Löchern “C” mit 4 Schrauben M12x40, inkl. Dichtungsringe, Federringe und Muttern an.
5. Bringen Sie die Scheiben “3” beim Loch “D” für die Abschleppöse mit der Schraube M12x60, Federring und Mutter an.
6. Bringen Sie, falls nötig, eine Aussparung im Hitzeschild beim Träger “2” an (das rechte Schlitzloch fällt weg). Bohren Sie bei Loch “E” ein Loch mit ø 7 mm. Montieren Sie des Hitzeschild auf die 3 bestehenden Befestigungslöcher und Loch “E” mit den Schrauben M6.
7. Montieren Sie den hinteren Schalldämpfer wieder an.
8. Die Anhängevorrichtung ausrichten und alle Schrauben mit folgenden Drehmomenten anziehen:
   M6 -10Nm
   M10x1,25 -49Nm
   M12 -79Nm
   Nach ca. 1000 km die Bolzenverbindungen, wie angegeben, nachziehen.
9. Montieren Sie die Kugel inkl. Steckdosenhalteplatte bei den Löchern “F” mit 2 Schrauben M12x70, inkl. Federringe und Muttern.
10. Für einen Mangel am Produkt, der durch den Fahrzeughalter oder eine andere Person aufgrund unsachgemäßer Benutzung verursacht wurde, übernimmt Bosal keine Haftung. (art. 185 lid 2 N.B.W.)

027381 DESCRIPTION DU MONTAGE

1. Séparer les différents éléments d’attelage. Enlever le mastic de protection autour des points de fixation.
2. Démonter la fixation du silencieux arrière et l’abaisser afin qu’il y ait un espace pour permettre le montage de l’attelage.
   Démonter le bouclier thermique de l’échappement.(N’existe pas pour les diesels)
3. Fixer le crochet inférieur au niveau des trous “A” avec 3 vis M10x1,25x30 et des rondelles coniques.
4. Fixer les supports “1” en “2” au niveau des trous “B” avec 4 vis M10x1,25x30 et des rondelles coniques et au niveau des trous “C” avec 4 vis M12x40 et des rondelles, des rondelles coniques et des écrous
5. Fixer les plaquettes “3” au niveau du trou “D” autour de l’anneau de remorquage avec la vis M12x60, la rondelle conique et l’écrou.
6. Faire, si nécessaire, une encoche dans le bouclier thermique au niveau du support “2” (la boutonnière de droite disparaît). Percer au niveau du trou “E” un trou de ø 7mm. Monter le bouclier thermique au niveau des 3 trous de fixations existants et du trou “E” avec la visserie M6.
7. Remonter le silencieux arrière.
8. Fixer l’attelage. Bloquer l’ensemble de la boulonnerie aux couples de serrage suivants:
   M6 -10Nm
   M10x1,25 -49Nm
   M12 -79Nm
   Il est conseillé de vérifier le serrage de toute la boulonnerie aprés 1000 Km de traction.
9. Fixer la rotule ainsi que le support de prise au niveau des trous “F” avec 2 vis M12x70, des rondelles coniques et des écrous.
10. Bosal décline toute responsabilité concernant des défauts éventuels de cet attelage qui seraient causés par une mauvaise utilisation. Seul l’utilisateur est responsable.

bosal

027381 INSTRUCCIONES DE MONTAJE

1. Sacar las piezas y el material de sujección incluidos en el gancho de remolque. Si procede, retirar el pegamento existente en los puntos de sujección.
2. Desmontar la fijación del silenciador trasero y bajarlo de modo que habrá espacio para el montaje del gancho de tiro.
   Desmontar la pantalla térmica del tubo de escape (no existe con motores diesel).
3. Colocar el gancho inferior en los orificios "A" con 3 pernos M10x1,25x30 y aros elásticos.
4. Colocar el soporte «1» y «2» en los orificios «B» con 4 pernos M10x1, 25x30 y aros elásticos y en los orificios «C» con 4 pernos M12x40, con inclusión de arandelas, aros elásticos y tuercas.
5. Colocar las plaquetas «3» en el orificio «D» alrededor de la argolla de remolque con perno M12x60, aro elástico y tuerca.
6. De ser necesario, efectuar un vaciado en la pantalla térmica, donde se encuentra el soporte «2» (la ranura derecha desaparece). Taladrar en el orificio «E» un orificio con un diámetro de 7mm. Montar la pantalla térmica en los 3 orificios de fijación existentes y el orificio «E» con los pernos M6.
7. Montar de nuevo el silenciador trasero.
8. Fijar el gancho de remolque. Atenerse aquí a los siguientes pares de apriete:
   M6 -10Nm
   M10x1,25 -49Nm
   M12 -79Nm
   Cada 1000 km de uso es necesario comprobar las conexiones del perno (según los pares de apriete dados).
9. Montar la bola y la placa del enchufe en los orificios «F» por medio de 2 pernos M12x70, con inclusión de aros elásticos y tuercas.
10. Bosal no asume responsabilidad de ningún tipo por defectos en el producto causados por o debidos a un uso imprudente, tanto por parte del usuario como de cualquier persona bajo su responsabilidad (art. 185, párrafo 2 N.B.W. (Código Civil Holandés)).

027381 MONTAGEVEJLEDNING

1. Fjern de dele og monteringsmaterialer der sidder på trækkrogen. Eventuelt kit på fastgørelsespunkterne fjernes.
2. Afmonter montagematerialet til den bageste lyddæmper og sænk denne, så der opstår plads til montage af trækkrogen.
   Afmonter udstødningens varmeskjold.(Findes ikke ved dieselmotormodeller).
3. Anbring underkrogen ved hullerne «A» med 3 bolte M10x1,25x30 og fjederskiver.
4. Anbring støtte «1» og «2» ved hullerne «B» med 4 bolte M10x1,25x30 og fjederskiver og ved hullerne «C» med 4 bolte M12x40, inkl. planskiver, fjederskiver og møtrikker.
5. Anbring de små plader «3» ved hul «D» omkring slæbeøjet med bolt M12x60, fjederskive og møtrik.
6. Lav om nødvendigt en åbning i varmeskjoldet ved støtte «2» (det højre slidshul bortfalder). Bor ved hul «E» et hul på ø 7mm. Monter varmeskjoldet på de 3 eksisterende montagehuller og hul «E» med boltene M6.
7. Genanbring den bageste lyddæmper.
8. Fastgør trækkrogen. Følgende momenter skal iagttages:
   M6 -10Nm
   M10x1,25 -49Nm
   M12 -79Nm
   Det er nødvendigt at efterspænde møtrikken efter ca. 1000 km.
9. Monter kuglen inkl. stikdåsepladen ved hullerne «F» med 2 bolte M12x70, inkl. fjederskiver og møtrikker.
10. Bosal kan ikke gøres ansvarlig for mangler ved produktet, der er opstået som følge af skyld eller ukyndig anvendelse af brugeren eller en person som han er ansvarlig for (§ 185, stk. 2 N.B.W. (hollandsk privatret)).

027381 MONTERINGSVEILEDNING

1. Fjern vedlagte deler og festemateriell fra tilhengerfestet. Fjern eventuelt kitt som måtte befinne seg på festepunktene.
2. Demonter det bakre støtdemperfestet og la dette gli ned slik at det oppstår plass for montering av tilhengerfestet.
   Demonter eksosanleggets varmeskjold. (Gjelder ikke for dieselmotorer).
3. Monter tilhengerfestet ved hullene «A» ved hjelp av 3 skruer M10x1,25x30 og fjærskiver.
4. Plasser støtten «1» og «2» ved hullene «B» og fest ved hjelp av 4 skruer M10x1,25x30 og fjærskiver, og ved hullene «C» ved hjelp av 4 skruer M12x40, inklusive skiver, fjærskiver og mutre.
5. Plasser platene «3» ved hullet «D» rundt slepefestet ved hjelp av skrue M12x60, fjærskive og mutter.
6. Lag, hvis det er nødvendig, en utsparing i varmeskjoldet ved støtten «2» (hullet til høyre i fordypningen faller bort). Bor opp et hull ved hullet «E» med diameter 7 mm. Monter varmeskjoldet i de 3 eksisterende festehullene og hullet «E» med skruene M6.
7. Monter bakre støtdemper på plass igjen.
8. Fest tilhengerfestet. Bruk i den forbindelse følgende tilstramningsmomenter:
   M6 -10Nm
   M10x1,25 -49Nm
   M12 -79Nm
   Det er nødvendig å etterstramme boltforbindelsene etter ca. 1000 km (i henhold til de oppgitte tilstramningsmomentene).
9. Monter trekk-kula, inklusive plata for stikk-kontakten, ved hullene «F» ved hjelp av 2 skruer M12x70, inklusive fjærskiver og mutre.
10. Bosal kan ikke stilles ansvarlig for noen mangel ved produktet som kan forårsakes av skjødesløs eller ukyndig bruk. Ansvaret er brukerens eget (paragraf 185, ledd 2 i den nederlandske sivilrettslige lovboken).

027381 MONTERINGSINSTRUKTION

1. Packa upp monteringssatsen och kontrollera innehållet mot detaljbeskrivning. Om det behövs tag bort underredsmassa runt monteringspunkterna i bagageutrymmet och under bilen.
2. Demontera fästet för den bakre dämparen och sänk denna tills det finns utrymme för montering av dragkroken.
   Demontera värmeskölden från avgasröret.(saknas vid dieselmotorer).
3. Montera dragbalken vid hålen «A» med 3 skruvar M10x1,25x30 och fjäderbrickor.
4. Montera stagen «1» och «2» vid hålen «B» med 4 skruvar M10x1,25x30 och fjäderbrickor och vid hålen «C» med 4 skruvar M12x40 inklusive planbrickor, fjäderbrickor och muttrar.
5. Montera plattorna «3» runt bogseringsöglan vid hålet «D» med en skruv M12x60, fjäderbricka och mutter.
6. Skär vid behov ut en del ur värmeskölden vid staget «2» (den högra springan faller bort). Borre vid hålet «E» ett hål på ø 7mm. Montera värmeskölden på de 3 befintliga monteringshålen och hålet «E» med skruvarna M6.
7. Sätt tillbaka den bakre dämparen.
8. Montera dragkroken. Spänn med momentnyckel enligt följande:
   M6 -10Nm
   M10x1,25 -49Nm
   M12 -79Nm
   Det är nödvändigt att dra åt bultarna igen efter ungefär 1000 km körning (enligt angivna momentangivelser).
9. Montera kulan med kontaktplattan vid hålen «F» med 2 skruvar M12x70 inklusive fjäderbrickor och muttrar.
10. Bosal kan inte ställas till ansvar för fel på produkten som orsakats av användaren eller genom omdömeslöst bruk av produkten av användaren eller en person som han bär ansvar för (art. 185, paragraf 2 i den nederländska civilrättsbalken).

027381 NÁVOD K MONTÁŽI

1. Podle přiloženého seznamu zkontrolovat jednotlivé součásti tažného zařízení. Pokud je to nezbytné, odstranit ze styčných bodů v zavazadlovém prostoru ochranný prostředek.
2. Odmontovat držák zadního tlumiče a snížit ho tak, aby vznikl prostor pro zapojení tažného háku. Odmontovat tepelný štít z výfuku (není u dieselových motorů).
3. Připevnit spodní hák do otvorů „A“ pomocí tří šroubů M10x1,25x30 a pružných podložek.
4. Připevnit nosník „1“ a „2“ do otvorů „B“ pomocí čtyř šroubů M10x1,25x30 a pružných podložek a do otvorů „C“ pomocí čtyř šroubů M12x40 včetně plochých, pružných podložek a matic.
5. Připevnit destičky „3“ do otvorů „D“ kolem očka tažného zařízení pomocí M12x60, pružné podložky a matice.
6. Jestliže to bude nutné, udělat výřez na tepelném štítu na nosníku „2“ (prodloužená díra po pravé ruce zmizí). Vyvrtat 7mm otvor v otvoru „E“. Připevnit tepelný štít do tří daných otvorů a otvorl „E“ pomocí šroubů M6.
7. Připevnit zpět zadní tlumič.
8. Tažné zařízení zabezpečit, všechny šrouby. Hodnoty točivého momentu

M6	-10 Nm
M10x1,25	-49 Nm
M12	-79 Nm

   Po ujetí zhruba 1000 km dotáhnout všechny šrouby a matice na výše uvedené hodnoty točivého momentu.
9. Připevnit kouli včetně držáku zásuvky do otvorů „F“ pomocí dvou šroubů M12x70 včetně pružných podložek a matic..
10. Firma Bosal nenese zodpovědnost za jakoukoliv závadu na výrobku způsobenou nesprávným zacházením ze strany uživatele nebo další zodpovědné osoby.

Nevíte si rady? Potřebujete poradit?

Náš zakaznický servis je vám k dispozici

+420 491 421 021

svc@svcgroup.cz

TAŽNÁ ZAŘÍZENÍ ®
SVC s.r.o.
GROUP
ORIGINAL

Opravdový specialista a Certifikovaný výrobce tažných zařízení s největším sortimentem v ČR. Rodinná firma s více jak 30letou ověřenou tradicí výroby, prodeje a montáže.

www.svcgroup.cz