Montážní návod

(Montážny návod, Fitting instruction, Montageanleitumg, Instruzioni di montaggio, Monteringshandledning, Asennusohje, Instruction de montage, Montegehandleiding, Инструкция по установке)

Tažné zařízení

Audi A3 10/1996->06/2003

Ťažné zariadenie
Towbars
Trekhaak
Anhängerkupplung de
Dispositif d'attelage
Equipo de remolque
Sprzęt holowniczy
Hinauslaitteet
Буксирное оборудование

výrobce / dodavatel

SVC Group s.r.o.

Odkaz na produkt:
https://www.svcgroup.cz/tazne-zarizeni-srouby-pevny-skoda-rapid-monte-carlo-10-2012-2018-p7283-v960

www.svcgroup.cz

TAŽNÁ ZAŘÍZENÍ SVC NÁCHOD ORIGINAL ®

Montážní návod
Fitting instruction
Anbauanweisung

Classe A50-X
splňuje complies: **ES 94/20**

AUDI A3 Quattro+S3 , type 8L 9/96->6/03
VW GOLF IV type 1J, 4- Motion 99->10/03
& Variant, type 1J, 4-Motion 10/97->

Typ: VTZ 001-123
VTZ 002-123

e27 **00 - 0049**

2150 kg	**1600 kg**
D Hodnota value Wert **9,00 kN**	**75 kg**

čep:VT 11
el: BV
AUDI A3: ETZ 10
VW GOLF IV : ETZ 07
VW GOLF Variant : ETZ 08

Předepsané utahovací momenty:
Specified torque settings :

M5	5,9 Nm	6,5 Nm
M6	10.0 Nm	10,5 Nm
M10	49,0 Nm	51,0 Nm
M12	85,0 Nm	87,0 Nm
M14	135,0 Nm	138,0 Nm
M16	210,0 Nm	214.1 Nm

AUDI A3 Quattro+S3 , type 8L r.v. 9/96->6/03
VW GOLF IV type 1J, 4- Motion r.v 99->10/03
& Variant, type 1J, 4-Motion r.v.10/97->

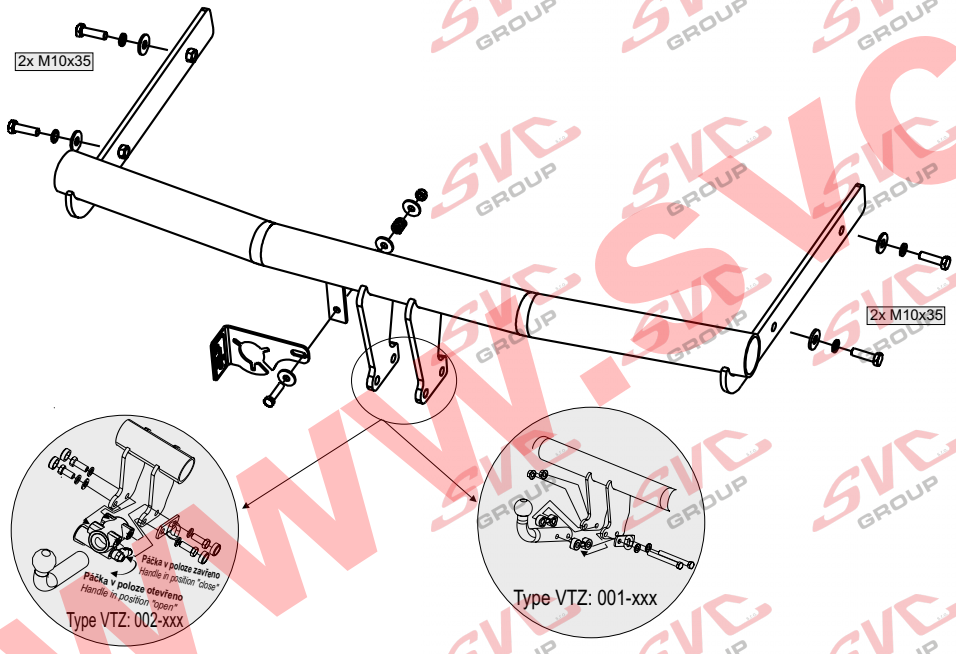

Montážní návod

ČR

1/ Demontujeme zadní nárazník, vnitřní plastové obložení zadního čela a výztuhu nárazníku (nebude již zapotřebí). Z nosníku odlepíme záslepky, v místech uchycení tažného zařízen .
2/ Od zadu vsuneme nosník tažného zařízení a přichytíme jej 4 šrouby M10x35 přes velkoplošné podložky a řádně dotáhneme dle utahovacích momentů.
3/ Do nárazníku zhotovíme výřez dle šablony a Typu dodaného tažného zařízení. originální výřez je předznačen uvnitř nárazníku v nelakované části.
4/ Namontujeme zpět všechny demontované díly z vozu ,(nárazník a pod.) a poté u bajonetu a 2 šroubů našroubujeme držák zásuvky el. instalace.

El instalace musí odpovídat příslušným normám a požadavku výrobce.

Všeobecné pokyny :

1. V úchytech a spojích tažného zařízení s karosérií ,musí být karosérie očištěna od měkých antikorozních ochran (nástřiku karosérie. Všechny vrtané otvory očistěte od špon a ošetřete antikorozním přípravkem.
2. Kulový čep a pohyblivé součásti udržujte v čistotě a mažte tukem , používejte na třecí plochy a otvory systému krytky k tomu určené.
3. Používejte dodaný pevnostní spojovací materiál
4. Po ujetí cca 1000 km s vlekem, nechte zkontrolovat šroubové spoje tažného zařízení.
5. Kulový čep nesmí ze zákona překrývat registrační značku vozu.
6. Zapojení el instalace tažného zařízení k vozu musí odpovídat příslušným platným normám a požadavku výrobce vozu (viz. příručka k vozu, či u prodejce vozu).

Tažné zařízení je pevnostně zkoušeno dle předpisu ES 94/20 splňuje všechnypředepsané normy ES.

Fitting instructions:

GB

1. Dismantle a back bumper, inner plastic upholstery of the back side and a reinforcement (it will not be needed anymore). Remove end caps from a beam in places for attachment of a coupling device.
2. Put the beam of a coupling device from the back and attach it by four M10x35 bolts through large area washers and tighten everything according to torque moments.
3. Make a slot in a bumper according to a template and the type of supplied coupling device. Original slot is pre marked inside a bumper in a not lacquered part.
4. Attach all dismantled parts back and then bolt the socket bracket by a bayonet and two bolts.

Wiring must be up to relevant standards and manufactures´ requirements.

General instructions:

1 Remove insulating material on a car body in grips and joints of a tow bar with a car body. Clean all drilled holes with anticorrosive agent and remove all metal shavings.
2 Keep ball hitch and all moving parts clean and grease them, use on friction areas and use original supplied plastic covering caps.
3 Use supplied mechanical strenght jointing material.
4 It is recommended to retighten all fixing bolts and nuts after coupling device has been in use approximately 1000 km.
5 According to a law a ball hitch cannot cover a number plate.
6 Wiring of a tow bar must be up to a standard and car maker requirements (see a car manual or ask a car dealer).

The tow bar has been plysically tested according to a regulation 94/20/EC and fulfils all prescribed ES regulations

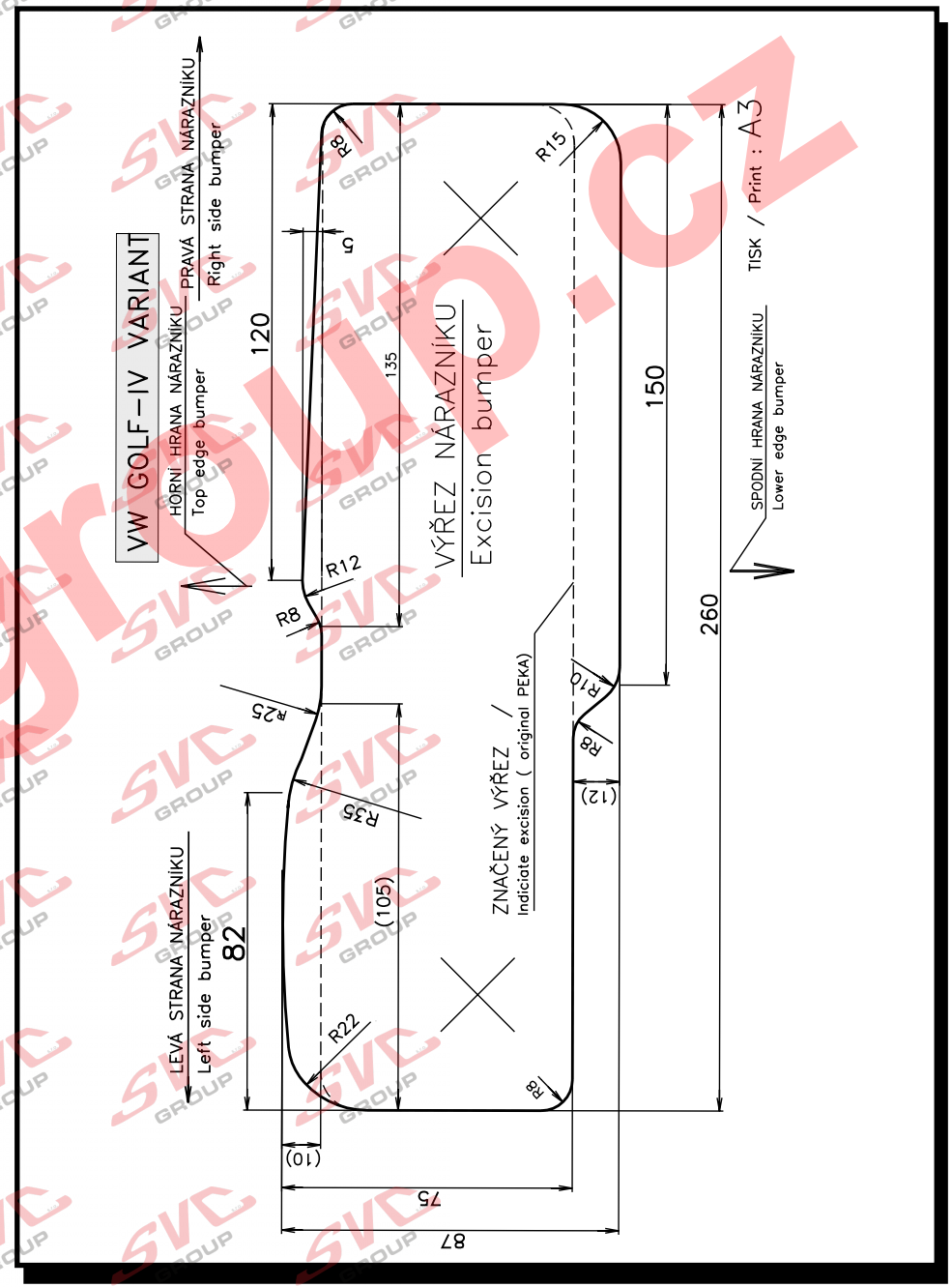

Typ:VTZ 001-123
VTZ 002-123
SVC NÁCHOD,s.r.o.
Pod Smrkem 2031, 547 01 Náchod ČR
e-mail:svc@svcnachod.cz
INFO-HELLP : www.svcnachod.cz
Tel.:+420 491421021
mob.: +420 603360607

www.svcgroup.cz

Nevíte si rady? Potřebujete poradit?

Náš zakaznický servis je vám k dispozici

+420 491 421 021

svc@svcgroup.cz

TAŽNÁ ZAŘÍZENÍ ®
SVC s.r.o.
GROUP
ORIGINAL

Opravdový specialista a Certifikovaný výrobce tažných zařízení s největším sortimentem v ČR. Rodinná firma s více jak 30letou ověřenou tradicí výroby, prodeje a montáže.

www.svcgroup.cz