Montážní návod

(Montážny návod, Fitting instruction, Montageanleitumg, Instruzioni di montaggio, Monteringshandledning, Asennusohje, Instruction de montage, Montegehandleiding, Инструкция по установке)

Tažné zařízení

Citroën Xsara Kupé 06/1997->02/2005

Ťažné zariadenie
Towbars
Trekhaak
Anhängerkupplung de
Dispositif d'attelage
Equipo de remolque
Sprzęt holowniczy
Hinauslaitteet
Буксирное оборудование

výrobce / dodavatel

SVC Group s.r.o.

Odkaz na produkt:
https://www.svcgroup.cz/tazne-zarizeni-srouby-pevny-skoda-rapid-monte-carlo-10-2012-2018-p7283-v960

www.svcgroup.cz

CITROEN XSARA + Coupe (3+5 dveří)

1997-

Montážní návod
Fitting instruction
Anbauanweisung

Typ: VTZ 001-370
VTZ 002- 370

Classe A50-X
splňuje complies: ES 94/20

e27 00 - 0020

1840 kg | 70 kg

1250 kg | D Hodnota value Wert 7,30 kN

2ks - M10x30 imbus
3ks - M10x20
2ks - M10x50
2ks - M10x60
2ks - M8x30

12ks - 10

2ks - 8
11ks - 10

4ks - 8
2ks - 10

2ks - M8
8ks - M10

1ks

čep:VT 04
el:ZV 220

1x
3x

2ks M10x35

2ks

Citroen XSara HB+Coupé

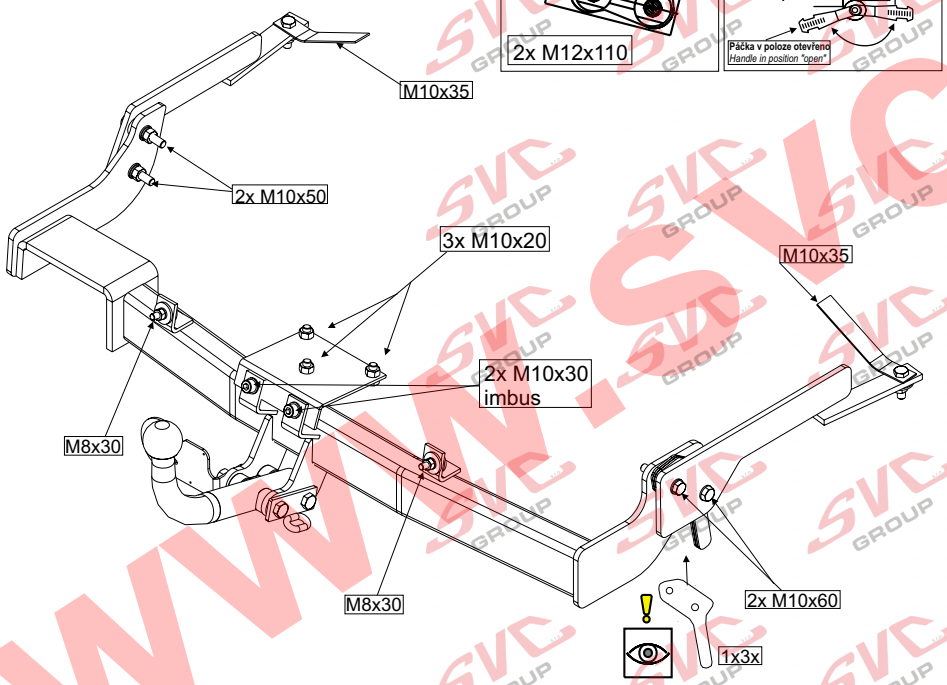

Předepsané utahovací momenty:
Specified torque settings :

M5	5,9 Nm	6,5 Nm
M6	10.0 Nm	10,5 Nm
M10	49,0 Nm	51,0 Nm
M12	85,0 Nm	87,0 Nm
M14	135,0 Nm	138,0 Nm
M16	210,0 Nm	214,1 Nm

1

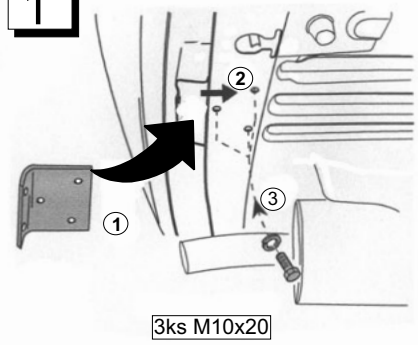

2

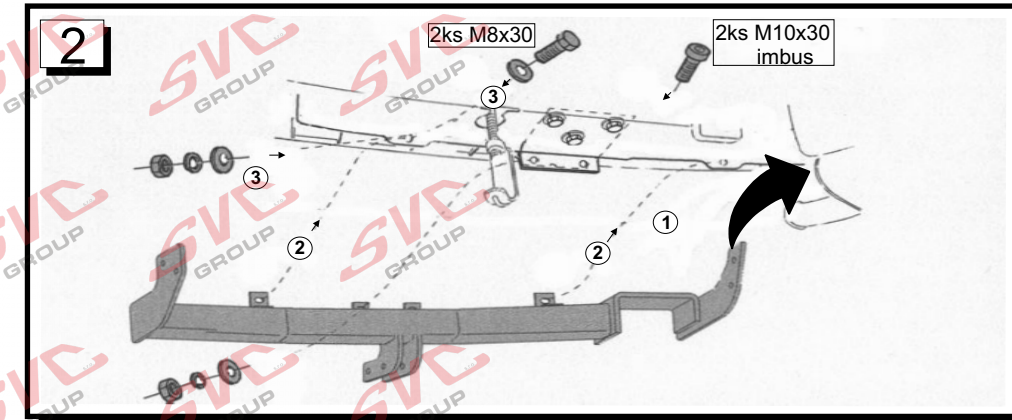

SVC NÁCHOD - Pod Smrkem 2031 547 01 Náchod ČR
E-mail:svc@svcnachod.cz
http://www.svcnachod.cz
Tel.:+420 491421021
mob.: +420 603360607

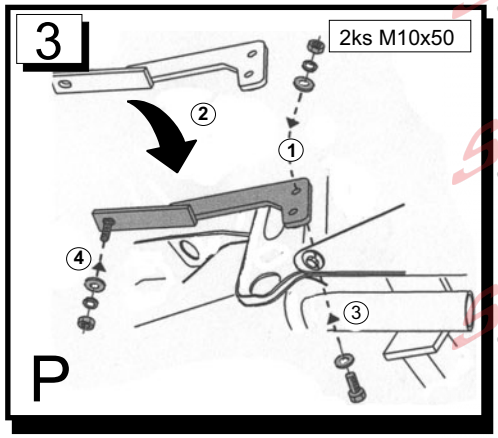

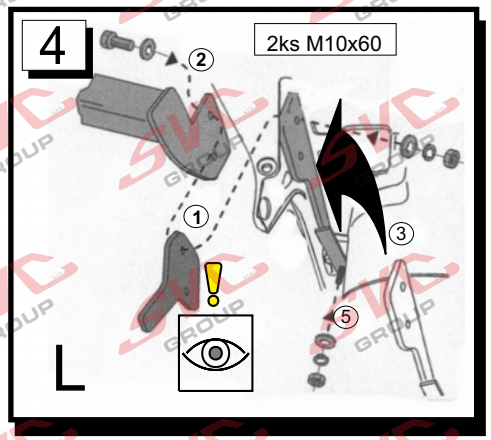

Montážní návod

ČR

1, Demontujeme obložení kufru a pod tímto na podlaze vozu vyjmeme dvě plastové krytky.
Do těchto otvorů vsuneme pásky se šrouby a prostrčíme spodními otvory.
2, demontujeme rezervní kolo a od spodu nárazníku vložíme příložku z vrchu na připravený díl karoserie dle obr.1, tento přichytíme 3 šrouby M10 x 20 a lehce přitáhneme.
3, TZ přiložíme na vozidlo dle obr.3 a přichytíme jej 2 šrouby M8 x 30 ke karoserii vozu 2 imbusy M10 x 30 k již namontované příložce.
4, Zbývající příložky přichytíme z venku nosníku na již připravené šrouby a poté levou stranu spojíme s hlavním nosníkem TZ a lehce přitáhneme.2 šrouby M10 x 50.
5, Na pravé straně použijeme vymezovací plechy na vyrovnání vzniklé vůle a též spojíme 2 šrouby M10 x 60. Obr. 3-4
6, Potom vše řádně utáhneme dle utahovacích momentů. Namontujeme zpět všechny demontované díly.

Všeobecné pokyny :

1. V úchytech a spojích tažného zařízení s karosérií ,musí být karosérie očištěna od měkých antikorozních ochran (nástřiku karosérie. Všechny vrtané otvory očistěte od špon a ošetřete antikorozním přípravkem.
2. Kulový čep a pohyblivé součásti udržujte v čistotě a mažte tukem , používejte na třecí plochy a otvory systému krytky k tomu určené.
3. Používejte dodaný pevnostní spojovací materiál
4. Po ujetí cca 1000 km s vlekem, nechte zkontrolovat šroubové spoje tažného zařízení.
5. Kulový čep nesmí ze zákona překrývat registrační značku vozu.
6. Zapojení el instalace tažného zařízení k vozu musí odpovídat příslušným platným normám a požadavku výrobce vozu (viz. příručka k vozu, či u prodejce vozu).

Tažné zařízení je pevnostně zkoušeno dle předpisuES 94/20 a EHK 55 a splňuje všechny předepsané normy ES.

Fitting instructions:

GB

. Dismantle boot lining and take out two plastic covers which are under the lining on the car floor. Put strips with bolts into these holes and put them through the bottom holes.
2. Dismantle a spare wheel and from the bottom part of a bumper put in a lash from the top on a prepared part of a car body according to fig. 1 and attach it by three M10x20 bolts and slightly tighten them.
3. Attach a tow bar according to fig. 3 by two M8x30 bolts on a car and by two M10x30 imbus bolts to the already attached lash.
4. Attach other lashes from the outer part of a beam on already prepared bolts and then join the left side to the main beam of a tow bar and slightly tighten by two M10x50 bolts.
5. Use bushing metal sheets on the right side to balance a clearance and join it by two M10x60 bolts. Fig. 3-4
6. Then tighten everything according to torque moments. Put all dismantled parts back.

General instructions:

1 Remove insulating material on a car body in grips and joints of a tow bar with a car body. Clean all drilled holes with anticorrosive agent and remove all metal shavings.
2 Keep ball hitch and all moving parts clean and grease them, use on friction areas and use original supplied plastic covering caps.
3 Use supplied mechanical strenght jointing material.
4 It is recommended to retighten all fixing bolts and nuts after coupling device has been in use approximately 1000 km.
5 According to a law a ball hitch cannot cover a number plate.
6 Wiring of a tow bar must be up to a standard and car maker requirements (see a car manual or ask a car dealer).

The tow bar has been plysically tested according to a regulation 94/20/EC and EHK UN No.55 and fulfils all prescribed ES regulations

www.svcgroup.cz

SVC NÁCHOD - Pod Smrkem 2031 547 01 Náchod ČR
E-mail:svc@svcnachod.cz
http://www.svcnachod.cz
Tel.:+420 491421021
mob.: +420 603360607

8/03 SVC Náchod

www.svcgroup.cz

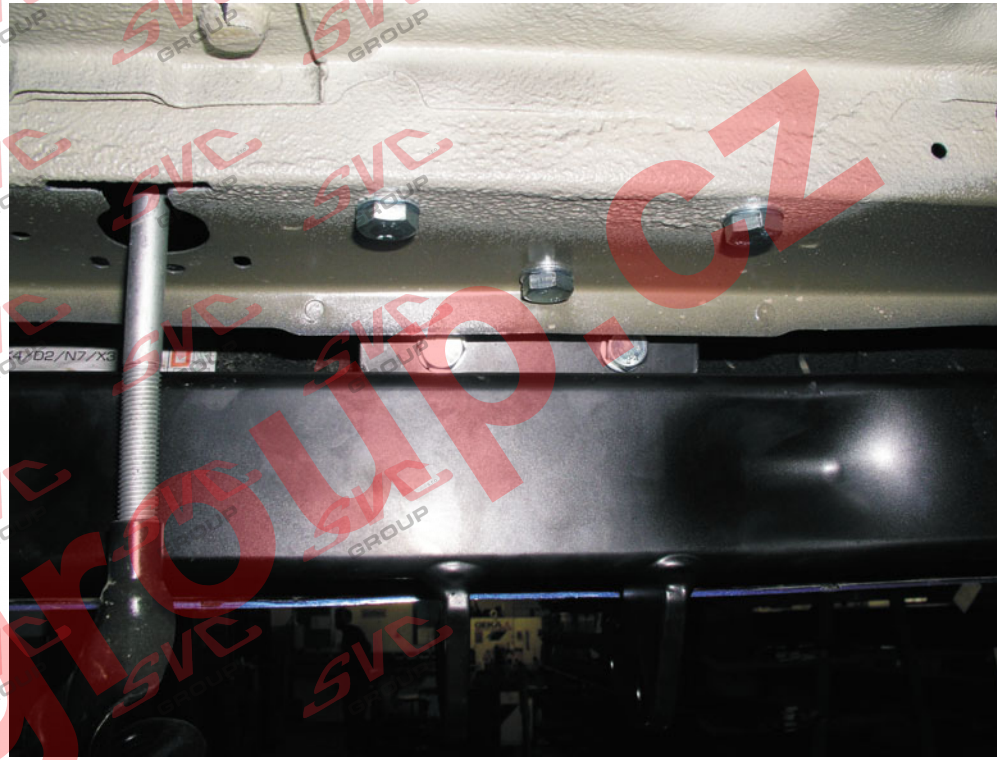

www.svcgroup.cz

Nevíte si rady? Potřebujete poradit?

Náš zakaznický servis je vám k dispozici

+420 491 421 021

svc@svcgroup.cz

TAŽNÁ ZAŘÍZENÍ ®
SVC s.r.o.
GROUP
ORIGINAL

Opravdový specialista a Certifikovaný výrobce tažných zařízení s největším sortimentem v ČR. Rodinná firma s více jak 30letou ověřenou tradicí výroby, prodeje a montáže.

www.svcgroup.cz