Montážní návod

(Montážny návod, Fitting instruction, Montageanleitumg, Instruzioni di montaggio, Monteringshandledning, Asennusohje, Instruction de montage, Montegehandleiding, Инструкция по установке)

Tažné zařízení

Dacia Logan 01/2004->12/2012

Ťažné zariadenie
Towbars
Trekhaak
Anhängerkupplung de
Dispositif d'attelage
Equipo de remolque
Sprzęt holowniczy
Hinauslaitteet
Буксирное оборудование

výrobce / dodavatel

SVC Group s.r.o.

Odkaz na produkt:
https://www.svcgroup.cz/tazne-zarizeni-srouby-pevny-skoda-rapid-monte-carlo-10-2012-2018-p7283-v960

www.svcgroup.cz

Dacia/Renault Logan

2004->

Montážní návod
Fitting instruction
Anbauanweisung

Classe A50-X
splňuje complies: ES 94/20

Typ: VTZ 001-145
VTZ 002-145

e27 00 - 0043

1550 kg	1100 kg
D Hodnota value Wert 6,31 kN	75 Kg

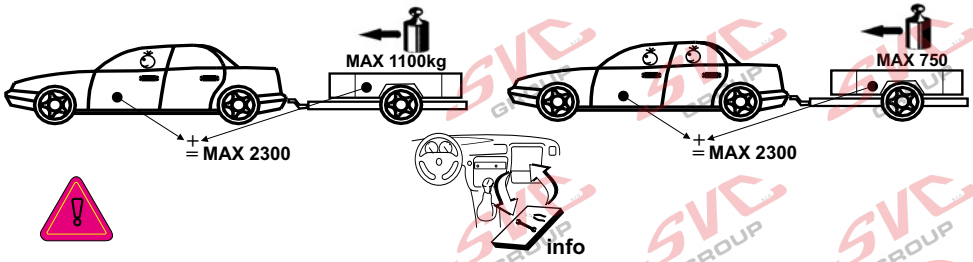

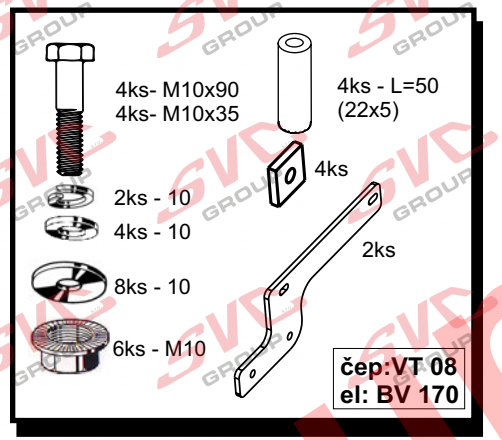

Předepsané utahovací momenty:
Specified torque settings :

M5	5,9 Nm	6,5 Nm
M6	10.0 Nm	10,5 Nm
M10	49,0 Nm	51,0 Nm
M12	85,0 Nm	87,0 Nm
M14	135,0 Nm	138,0 Nm
M16	210,0 Nm	214.1 Nm

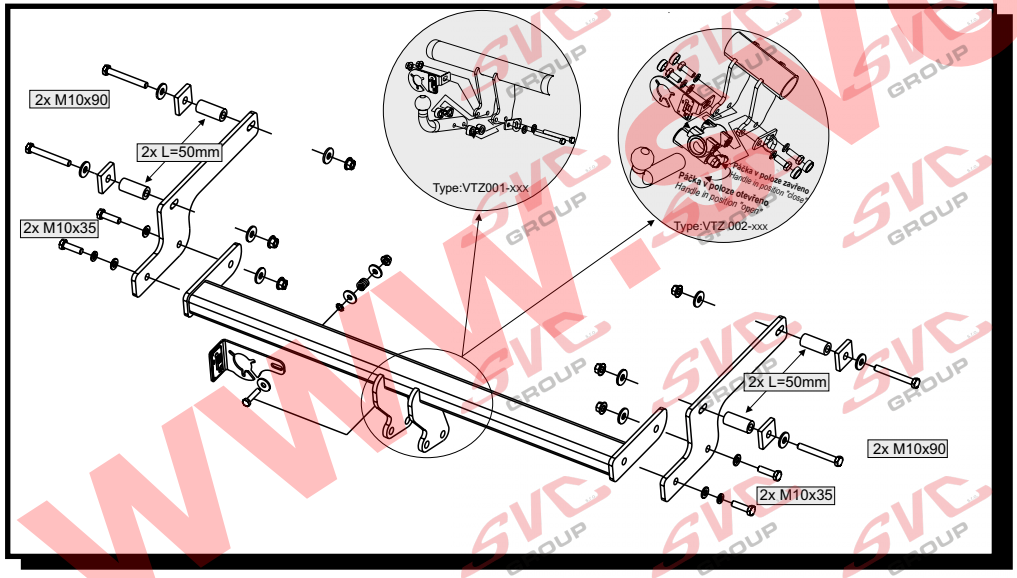

Montážní návod

ČR

1/ Vyvěsíme zadní gumový úchyt výfuku a odlepíme záslepky úchytných otvorů. V zavazadlovém prostoru vyndáme plastové ucpávky z těchto otvorů.
2/ Do těchto otvorů vložíme 4 šrouby M10 x 90 přes velkoplošné podložky, čtvercové příložky síly 8mm a trubičky L=50mm (22x55). Na takto připravené šrouby nasadíme levý + pravý bok tažného zařízení a přichytíme matkami, též přes velkoplošné podložky.
3/ Mezi boky nasadíme hlavní nosník tažného zařízení a tento přichytíme 4 šrouby M10 x 35. Vše řádně dotáhneme dle utahovacích momentů.
4/ Zavěsíme zpět gumový držák výfuku.

Všeobecné pokyny :

1. V úchytech a spojích tažného zařízení s karosérii ,musí být karosérie očištěna od měkých antikorozních ochran (nástřiku karosérie. Všechny vrtané otvory očistěte od špon a ošetřete antikorozním přípravkem.
2. Kulový čep a pohyblivé součásti udržujte v čistotě a mažte tukem , používejte na třecí plochy a otvory systému krytky k tomu určené.
3. Používejte dodaný pevnostní spojovací materiál
4. Po ujetí cca 1000 km s vlekem, nechte zkontrolovat šroubové spoje tažného zařízení.
5. Kulový čep nesmí ze zákona překrývat registrační značku vozu.
6. Zapojení el instalace tažného zařízení k vozu musí odpovídat příslušným platným normám a požadavku výrobce vozu (viz. příručka k vozu, či u prodejce vozu).

Tažné zařízení je pevnostně zkoušeno dle předpisu ES 94/20 splňuje všechnypředepsané normy ES.

www.svcgroup.cz

Typ:VTZ 001-145
VTZ 002-145
SVC NÁCHOD,s.r.o.
Pod Smrkem 2031, 547 01 Náchod ČR
e-mail:svc@svcnachod.cz
INFO-HELLP : www.svcnachod.cz
Tel.:+420 491421021
mob.: +420 603360607

8/03 SVC Náchod

GB

Fitting instructions:

1. Unhinge the back rubber exhaust pipe bracket and unstick end caps of attaching holes. Take plastic seal out of those holes in a boot.
2. Put four M10x90 bolts into those holes through large area washers, 8mm thick square lashes and L = 50mm tubes (22x55). On such prepared bolts put left and right sides of a coupling device and attach them by nuts also through large area washers.
3. Put the main beam of a coupling device between the sides and attach it by four M10x35 bolts. Tighten everything according to torque moments.
4. Hang up the rubber exhaust pipe bracket back.

General instructions:

1 Remove insulating material on a car body in grips and joints of a tow bar with a car body. Clean all drilled holes with anticorrosive agent and remove all metal shavings.

2 Keep ball hitch and all moving parts clean and grease them, use on friction areas and use original supplied plastic covering caps.

3 Use supplied mechanical strenght jointing material.

4 It is recommended to retighten all fixing bolts and nuts after coupling device has been in use approximately 1000 km.

5 According to a law a ball hitch cannot cover a number plate.

6 Wiring of a tow bar must be up to a standard and car maker requirements (see a car manual or ask a car dealer).

The tow bar has been plysically tested according to a regulation 94/20/EC and fulfils all prescribed ES regulations

www.svcgroup.cz

Typ:VTZ 001-145
VTZ 002-145

SVC NÁCHOD,s.r.o.
Pod Smrkem 2031, 547 01 Náchod ČR

e-mail:svc@svcnachod.cz
INFO-HELLP : www.svcnachod.cz

Tel.:+420 491421021
mob.: +420 603360607

8/03 SVC Náchod

Nevíte si rady? Potřebujete poradit?

Náš zakaznický servis je vám k dispozici

+420 491 421 021

svc@svcgroup.cz

TAŽNÁ ZAŘÍZENÍ ®
SVC s.r.o.
GROUP
ORIGINAL

Opravdový specialista a Certifikovaný výrobce tažných zařízení s největším sortimentem v ČR. Rodinná firma s více jak 30letou ověřenou tradicí výroby, prodeje a montáže.

www.svcgroup.cz