Montážní návod

(Montážny návod, Fitting instruction, Montageanleitumg, Instruzioni di montaggio, Monteringshandledning, Asennusohje, Instruction de montage, Montegehandleiding, Инструкция по установке)

Tažné zařízení

Ťažné zariadenie
Towbars
Trekhaak
Anhängerkupplung de
Dispositif d'attelage
Equipo de remolque
Sprzęt holowniczy
Hinauslaitteet
Буксирное оборудование

výrobce / dodavatel

SVC Group s.r.o.

Odkaz na produkt:
https://www.svcgroup.cz/tazne-zarizeni-srouby-pevny-skoda-rapid-monte-carlo-10-2012-2018-p7283-v960

www.svcgroup.cz

DAEWOO NUBIRA combi
Typ : VTZ 30

PARAMETRY :

Připojení brzděného přívěsu o hmotnosti ..... 1 200 kg
Maximální zatížení vozidla .....1 720 kg
Průměr kulového čepu ..... 50 mm
Statické zatížení na kouli čepu ..... 50 kg
Sedmipólová zásuvka „TUNA" Typ 12 N ..... 12,24 V
Celková hmotnost TZ .....11 kg
Rozměry TZ .....1070x485 mm

MONTAŽNÍ NÁVOD: D=6,93kN

1. Provedeme demontáž nárazníku a zadní výztuhy vozu . Do nosníků v zadním čele vsuňte a připevněte tažné zařízení na každé straně vozu za pomocí jednoho šroubu M10x35 a jednoho originálního šroubů (který Vám zbyl z demontáže nárazníku). Pod šroub M10x35 umístněte velkou konstrukční podložku. Nezapomeňte na pérové a lisované podložky!
2. Vyvrtejte do zadního čela vozu otvor pro El . instalaci tak, aby šla bez problémů sklápět El.zásuvka, a od ní vyvedený svazek kabelů vám vyšel mezi levou schránku na nářadí a plechový kryt rezervy obr.1, kde spojíme svazky kabelů dohromady pomocí elektro spojek. Pozor při zapojování El..instalace nemusí barevné označení vždy odpovídat návodu (záleží v kterém státě je vozidlo montováno). Nezapomeňte pod spodní šroubek zásuvky přišroubovat námi dodaný plastový kroužek pro lepší sklápění zásuvky.
3. **PLATÍ PRO VÝSTUHU NÁRAZNÍKU 2,5 MPH obr 1 .** Z výztuhy demontujeme držáky. Do spodní části výztuhy zhotovíme otvor pro TZ a El..,5 zásuvku. Tuto výztuhu namontujeme na tažné zařízení zpět na vozidlo. Řádně usaďte výztuhu, aby nárazník byl rovně.
3. **PLATÍ PRO VÝSTUHU NÁRAZNÍKU 5 MPH (KOVOVÁ VÝSTUHA NEROZEBÍRATELNÁ**
   U nárazníku kde je vnitřní výztuha celokovová se tato výztuha již na vozidlo nevrací, tažné zařízení nahrazuje pevnostně tuto výztuhu.
4. Přiložíme nárazník, do kterého zhotovíme podle šablony otvor pro tažné zařízení a El. zásuvku a provedeme jeho zpětnou montáž viz obr. Doporučujeme při montáži nárazníku mít demontovanou na spodní straně zavazadlového prostoru těsnící pirelu . Lépe se přidělává plast nárazník na dva horní vozu držáky. Šablona na výřez je o něco menší, aby měl mechanik možnost lepšího dopasování a dočištění nárazníku.
5. Poslední operace montáže je upevnění tažného ramene do pouzdra držáku tažného zařízení tím způsobem, že rameno pootočené o 90° vlevo, se zasune do pouzdra a po najetí čepu na jistící kolíček se pootočí vpravo do kolmé polohy a domáčkne do pouzdra. Čep dotáhneme páčkou směrem nahoru, přesvědčte se, že čep je řádně zajištěn a páčka není opřena o žádnou překážku viz. provozní údržba. Opačným způsobem provedeme zpětnou demontáž.

Provozní údržba:

Tažné zařízení vyžaduje minimální údržbu. Konstrukce není choulostivá na nečistoty.
-U bajonetového provedení je potřeba dodržet zásadu, že po sejmutí tažného ramene vždy nasadíme krytku na pouzdro čepu. Je potřeba jen občas zkontrolovat zda jsou vnitřní plochy pouzdra excentru ošetřena vazelínou.
- U nového provedení bajonetu je možné demontovat celý bajonetový uzávěr z tažného zařízení za pomocí čtyř šroubů M10x25.
Průběžně kontrolovat zavírací a otevírací páčku, která se nesmí s nasazeným čepem opírat o nárazník či jinou překážku,z důvodu řádného uzavření kulového čepu. Tuto páčku vždy přesazujte pří nasazeném kulovém čepu, aby nedošlo k poškození jistícího kolíčku M 5x 12 .
Během provozu je nutno po ujetí každých 1 000 km zkontrolovat spoje tažného zařízení ,a případně tyto spoje dotáhnout.

Všeobecné údaje :

Tažné zařízení je svařeno z masivního ocelového nosníku, opatřeného postraními držáky a ve středové části s odnímatelným kulovým čepem. Konstrukce odpovídá vyhlášce MD ČR či.102/95 a všem českým i mezinárodním předpisům. Tažné rameno je opatřeno kulovým čepem dle ISO 50 . Pro povrchovou ochranu je použit práškový email KOMAXIT 2 1110 v černém odstínu. Upevňovací elementy jsou zinkovány na klimatickou odolnost ONA 30 1002N15 a mazány grafitovou vazelínou.

Tažné zařízení je chráněno osvědčením o užitném vzoru či..4820 a či 6293 Fi S V C NÁCHOD

ZAPOJENÍ ZÁSUVKY :

			El. S V C NÁCHOD	El. AUTO
1.	L	směr.světlo levé	bíly	světle/modrý
2.	54g(52)(+)	zadní svět.do mlhy	modrý	žlutý
3.	31	kostra vozu	zelený	černý
4.	P(R)	směr.světlo pravé	bílý	tmavě/modrý
5.	58R	koncové světlo pravé	červený	hnědo/bílý
6.	54	brzdové světlo	žlutý	modrý
7.	58(58L)	koncové světlo levé	červený	fialový

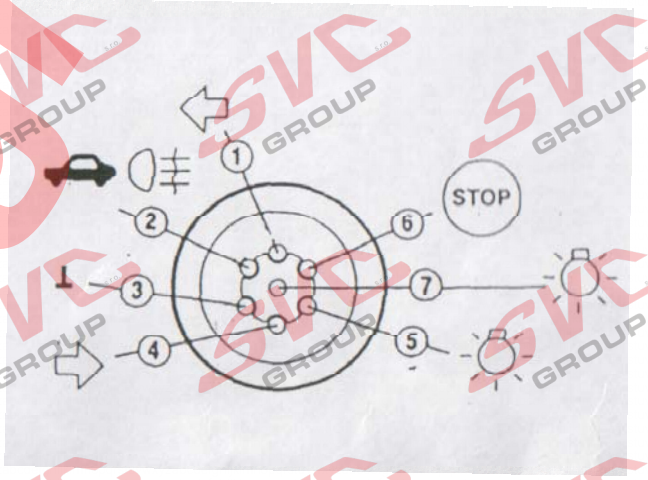

Utahovací momenty(8,8):

	-s normálními matkami	-se samojistícími matkami
M6	9,5 Nm	10,5Nm
M8	23 Nm	25 Nm
M10	46 Nm	51 Nm
M12	79 Nm	87 Nm
M14	125 Nm	138 Nm
M16	195 Nm	2145 Nm

Seznam dílu pro montážní dílnu:

Tažné zařízení	1 x
šroub M10x35	2 x
podložka konstrukční	2 x
podložka pérová	2 x
elektrická instalace (úplná)	1 x
sáček na čep	1 x
čep	1 x

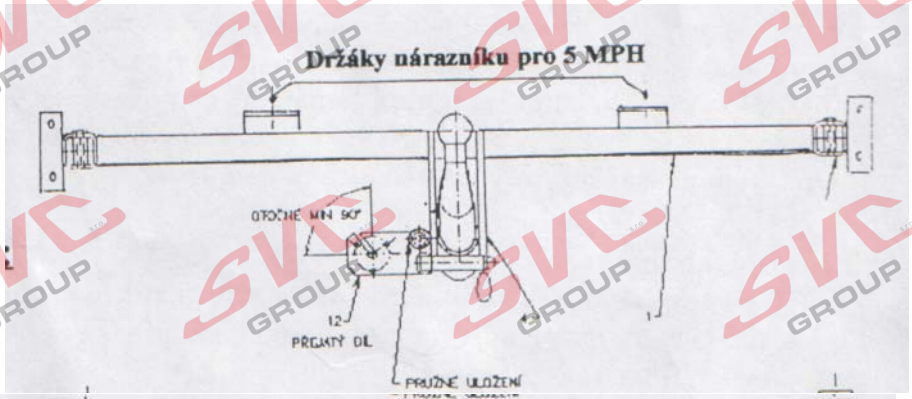

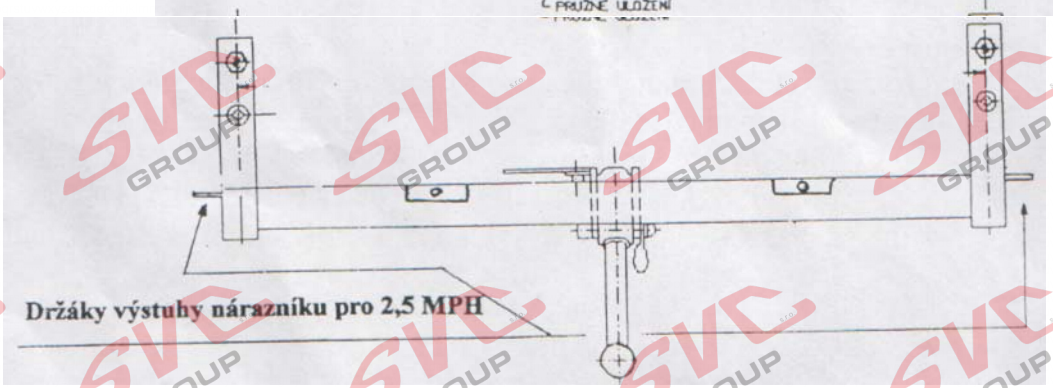

DAEWOO NUBIRA COMBI

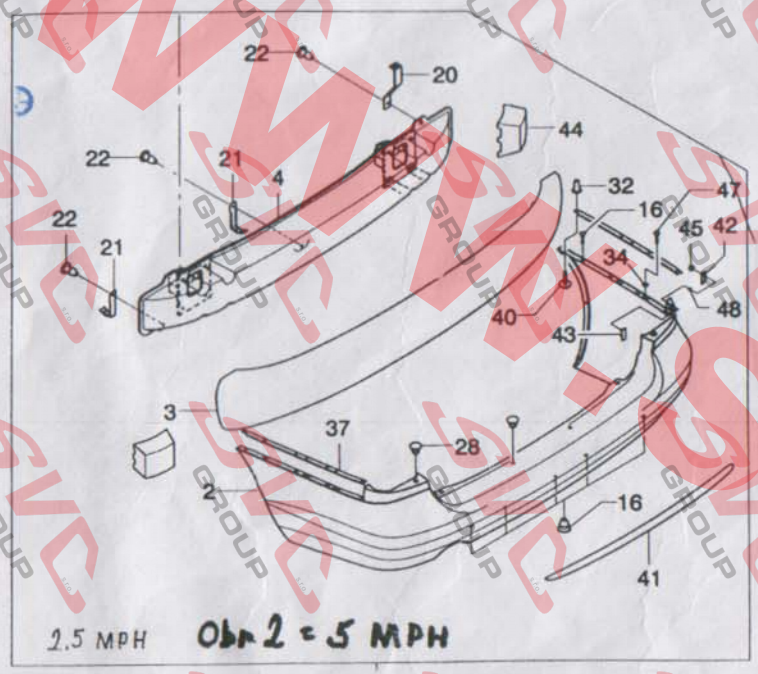

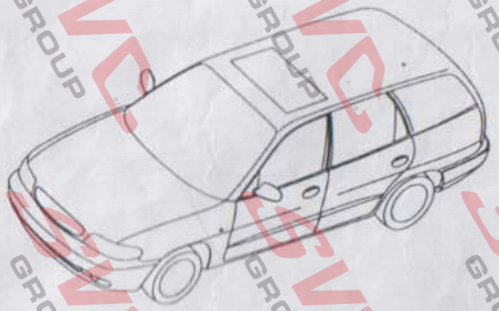

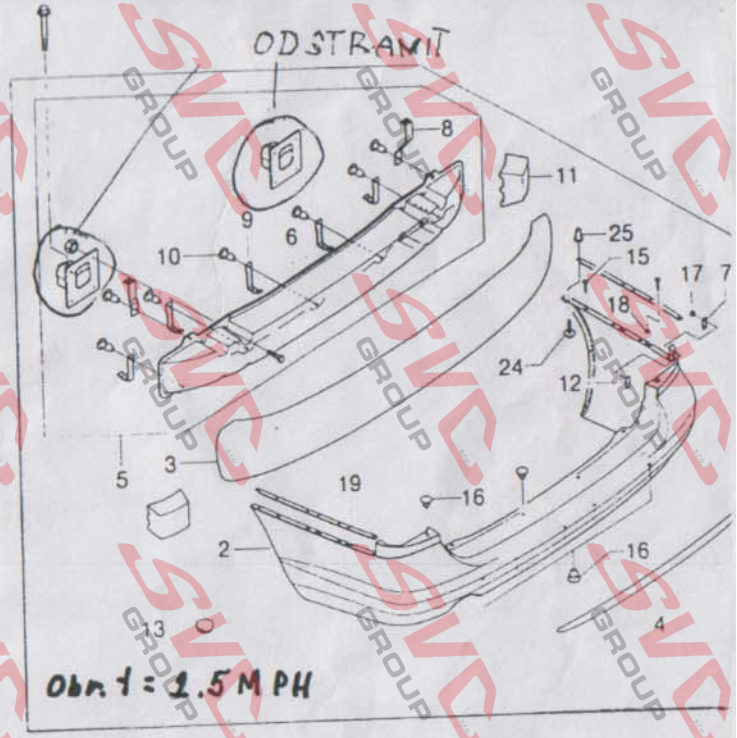

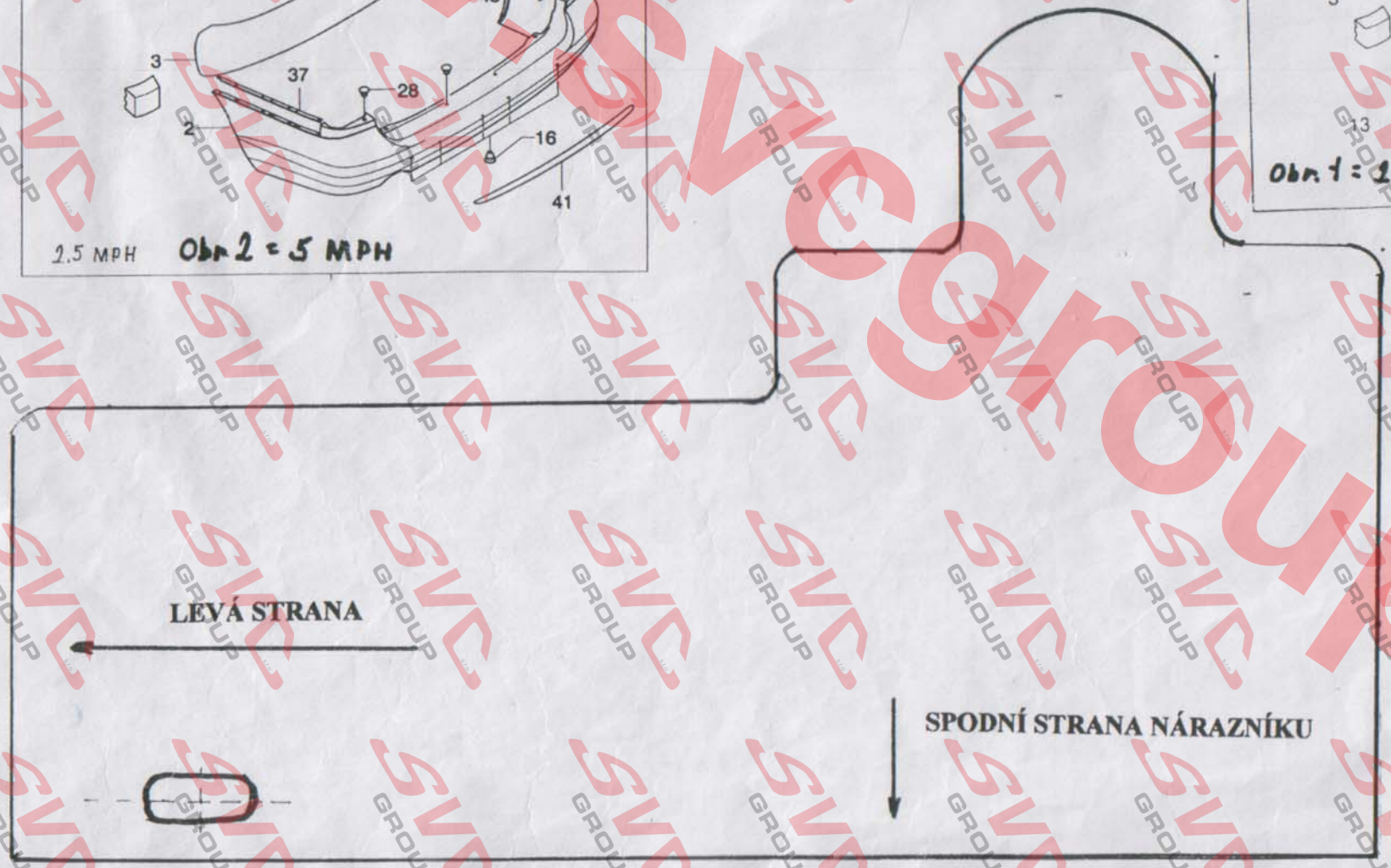

Service Viver Centrum
SVC NÁCHOD
výroba montáž
prodej
těsnících zařízení
Pražská 835, 547 01
tel.fax: 491/421 021
Eurotel: 0602/405 743, 0603/524 743

www.svcgroup.cz

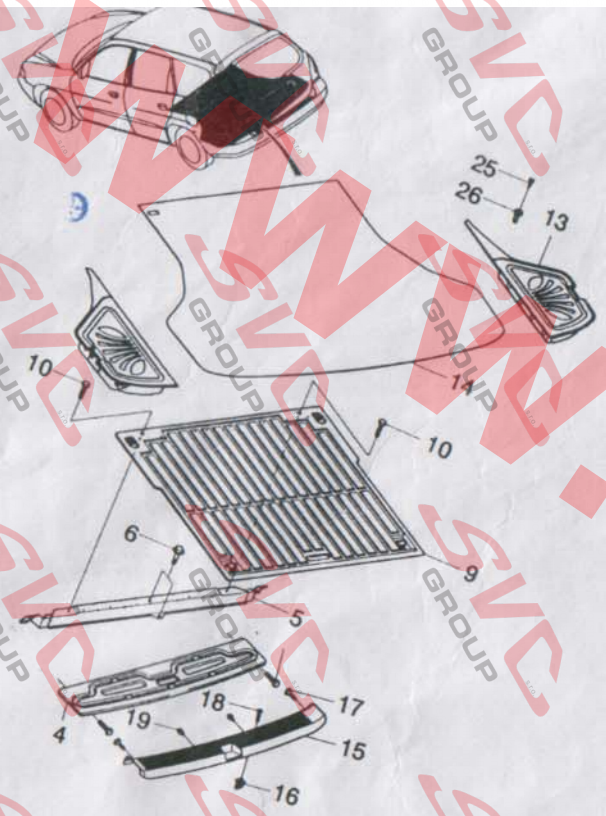

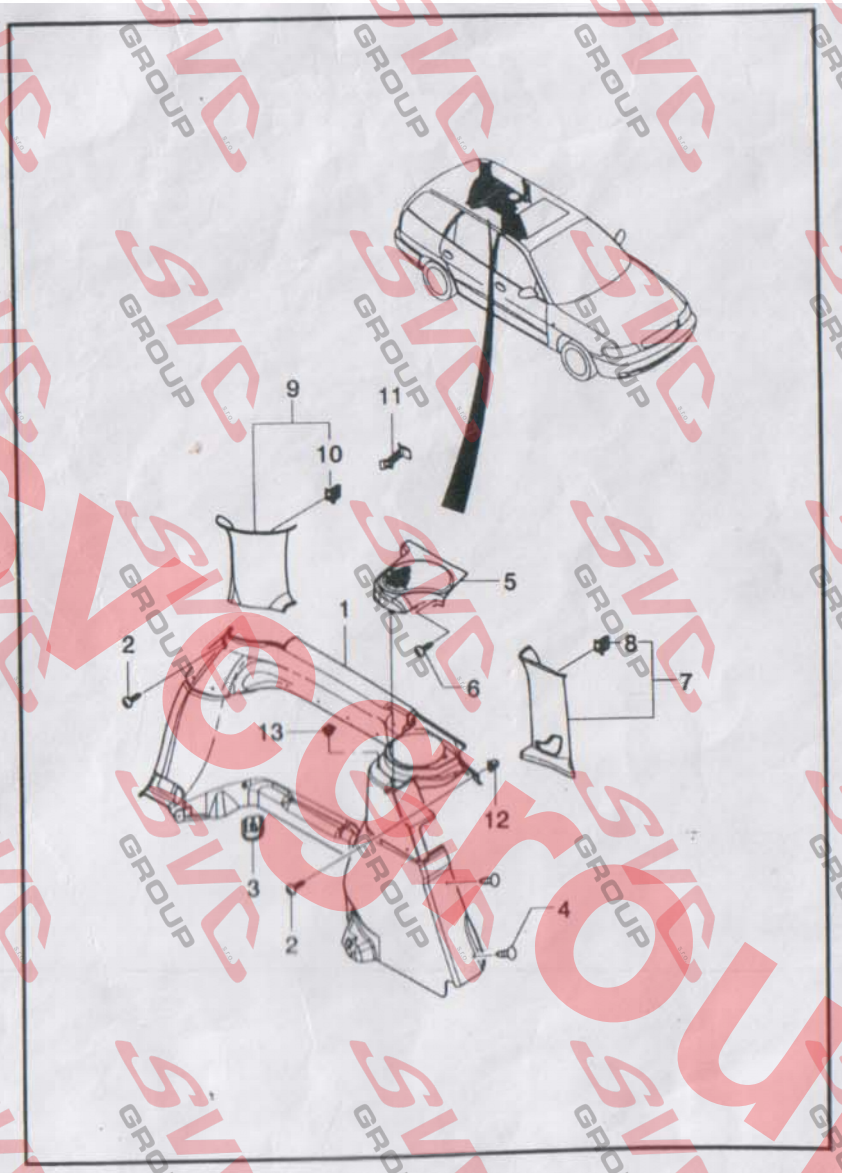

www.svegroup.cn

r.v. 2000-

DAEWOO NUBIRA COMBI
Typ TZ : VTZ 030

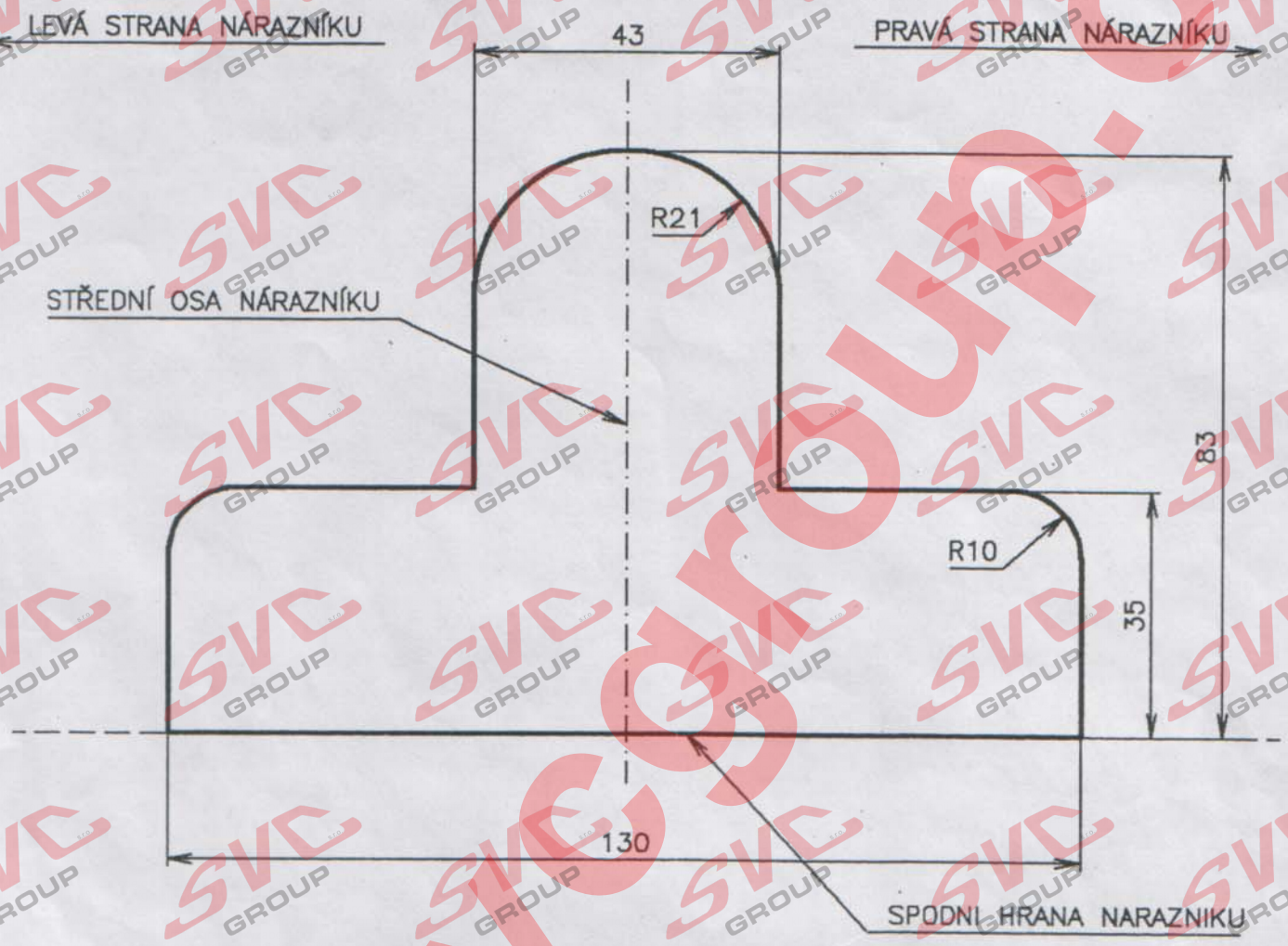

VYTISKNUTO DNE : 12.3.2003

	001–030 ŠROUBOVÉ PROV.						
	002–030 BAJONETOVÉ PROV.					030–000	8
				POUŽITO U Č.V.	POZ.	POUŽITO U Č.V.	POZ.
IND.	ZMĚNA	DATUM	PODPIS	SVC NÁCHOD, Pražská 835 tel.,fax: 491 – 421 021			
ZN.MAT.			T.O.	HMOTNOST kg		MĚŘ. 1:1	
ROZM.POLOT.	NÁRAZNÍK						
Č.POM.ZAŘ.				POČET KUSŮ: 1		TŘ.Č.	
VYPR. Ing. Sádovský	NORM.R.			DATUM: 11.3.2003		Č.KUSOVN.	
PŘEZK.							
TECHN.	SCHVÁLIL			STARÝ V.		Č.V.	
NÁZEV	TYP: DAEWOO NUBIRA COMBI						
VÝŘEZ NÁRAZNÍKU				030 – 008			
				Listů: 1		List: 1	

SVC GROUP
www.svcgroup.cz

Nevíte si rady? Potřebujete poradit?

Náš zakaznický servis je vám k dispozici

+420 491 421 021

svc@svcgroup.cz

TAŽNÁ ZAŘÍZENÍ ®
SVC s.r.o.
GROUP
ORIGINAL

Opravdový specialista a Certifikovaný výrobce tažných zařízení s největším sortimentem v ČR. Rodinná firma s více jak 30letou ověřenou tradicí výroby, prodeje a montáže.

www.svcgroup.cz