Montážní návod

(Montážny návod, Fitting instruction, Montageanleitumg, Instruzioni di montaggio, Monteringshandledning, Asennusohje, Instruction de montage, Montegehandleiding, Инструкция по установке)

Tažné zařízení

Ťažné zariadenie
Towbars
Trekhaak
Anhängerkupplung de
Dispositif d'attelage
Equipo de remolque
Sprzęt holowniczy
Hinauslaitteet
Буксирное оборудование

výrobce / dodavatel

SVC Group s.r.o.

Odkaz na produkt:
https://www.svcgroup.cz/tazne-zarizeni-srouby-pevny-skoda-rapid-monte-carlo-10-2012-2018-p7283-v960

www.svcgroup.cz

DAEWOO NUBIRA SDN + HB
Typ : VTZ 28

PARAMETRY :

Připojení brzděného přívěsu o hmotnosti	**1 200 kg**
Maximální zatížení vozidla	**1 720 kg**
Průměr kulového čepu	**50 mm**
Statické zatížení na kouli čepu	**50 kg**
Sedmipólová zásuvka „TUNA" Typ 12 N	**12,24 V**
Celková hmotnost TZ	**11 kg**
Rozměry TZ	**1070x485 mm**
D hodnota	**6,93 kN**

Montážní návod pro Nubiru SDN :

1. Provedeme demontáž nárazníku a zadní výztuhy vozu . Do nosníků v zadním čele vsuňte a připevněte tažné zařízení na každé straně vozu za pomocí jednoho šroubu M10x35 a jednoho originálního šroubu (který Vám zbyl z demontáže nárazníku). Pod šroub M10x35 umístěte velkou konstrukční podložku. Nezapomeňte na pérové a lisované podložky!

Upozornění : na tažném zařízení jsou na každé straně navařeny dvě matky M10, s toho navařená blíže k čepu je určená pro SDN druhá je pro HB.

Montážní návod pro Nubiru HB :

1. Provedeme demontáž nárazníku a zadní výztuhy vozu demontujeme i karbonový filtr a jeho držák. V pravém otvoru v zadním čele odstraníme pomocí sekáče první matku M8 blíže k zadnímu čelu karbonového filtru a tento otvor převrtáme na průměr 12. Do nosníku v zadním čele připevníme TZ na každé straně vozu pomocí jednoho šroubu M10x35 a jednoho originálního šroubu (který Vám zbyl z demontáže nárazníku) Pod šroub M10x35 umístěte velkou konstrukční podložku. Nezapomeňte na pérové a lisované podložky!

Upozornění : na tažném zařízení jsou na každé straně navařeny dvě matky M10, s toho navařená blíže k čepu je určená pro SDN druhá je pro HB.

Platí pro oba typy SDN i HB

3. PLATÍ PRO VÝSTUHU NÁRAZNÍKU 2,5 MPH obr 1 . Z výztuhy demontujeme držáky. Do spodní části výztuhy zhotovíme otvor pro TZ a El. zásuvku. Tuto výztuhu namontujeme na tažné zařízení zpět na vozidlo. Řádně usaďte výztuhu, aby nárazník byl rovně.

3.PLATÍ PRO VÝSTUHU NÁRAZNÍKU 5 MPH (KOVOVÁ VÝSTUHA NEROZEBÍRATELNÁ)

U nárazníku kde je vnitřní výztuha celokovová se tato výztuha již na vozidlo nevrací, tažné zařízení nahrazuje pevnostně tuto výztuhu..

4. Přiložíme nárazník, do kterého zhotovíme podle šablony otvor pro tažné zařízení a El.zásuvku a provedeme jeho zpětnou montáž viz obr. Doporučujeme při montáži nárazníku mít demontovanou na spodní straně zavazadlového prostoru pirelu. Lépe se přidělává plastový nárazník na dva horní držáky. Šablona na výřez je o něco menší, aby měl mechanik možnost lepšího dočištění nárazníku.

Platí pro HB

Proveďte zpětnou montáž držáku karbonového filtru. Mezi nosník karoserie a držák filtru vsaďte dvě vymezovací trubičky 18x10x2 a šroubky M 8x25 přišroubujte držák filtru a filtr na původní místo.

5.Poslední operace montáže je upevnění tažného ramene do pouzdra držáku TZ tím způsobem, že rameno pootočené o o 90 vlevo, se zasune do pouzdra a po najetí čepu na jistící kolíček se pootočí vpravo do kolmé polohy a domáčkne do pouzdra. Čep dotáhneme páčkou směrem nahoru, přesvědčete se, že čep je řádně zajištěn a páčka není opřena o žádnou překážku viz. provozní údržba. Opačným způsobem provedeme zpětnou demontáž .

Provozní údržba:

Tažné zařízení vyžaduje minimální údržbu. Konstrukce není choulostivá na nečistoty.
- U bajonetového provedení je potřeba dodržet zásadu, že po sejmutí tažného ramene vždy nasadíme krytku pouzdro čepu. Je potřeba jen občas zkontrolovat zda jsou vnitřní plochy pouzdra excentru ošetřena vazelínou
- U nového provedení bajonetu je možné demontovat celý bajonetový uzávěr z tažného zařízení za pomocí čt šroubů M10x25.

Průběžně kontrolovat zavírací a otevírací páčku, která se nesmí s nasazeným čepem opírat o nárazník či jinou překážku, z důvodu řádného uzavření kulového čepu. Tuto páčku vždy přesazujte při nasazeném kulovém čepu, aby nedošlo k poškození mechanismu.

Během provozu je nutno po ujetí každých 1 000 km zkontrolovat spoje tažného zařízení, a případně tyto spoje dotáhnout.

Všeobecné údaje :

Tažné zařízení je svařeno z masivního ocelového nosníku ,opatřeného postraními držáky a ve středové části s odnímatelným kulovým čepem. Konstrukce odpovídá vyhlášce MD ČR či.102/95 a všem českým i mezinárodním předpisům. Tažné rameno je opatřeno kulovým čepem dle ISO 3853 . Pro povrchovou ochranu je použit práškový email KOMAXIT 2 1110 v černém odstínu. Upevňovací elementy jsou zinkovány na klimatickou odolnost ONA 30 1002N15 a mazány grafitovou vazelínou.

Tažné zařízení je chráněno osvědčením o užitném vzoru či..4820 a či 6293 Fi S V C NÁCHOD

ZAPOJENÍ ZÁSUVKY :

			El. S V C NÁCHOD	El. AUTO
1.	L	směr.světlo levé	bílý	světle/modrý
2.	54g(52)(+)	zadní svět.do mlhy	modrý	žlutý
3.	31	kostra vozu	zelený	černý
4.	P(R)	směr.světlo pravé	bílý	tmavě/modrý
5.	58R	koncové světlo pravé	červený	hnědo/bílý
6.	54	brzdové světlo	žlutý	modrý
7.	58(58L)	koncové světlo levé	červený	fialový

Utahovací momenty(8,8):

	-s normálními matkami	-se samojisticími matkami
M6	9,5 Nm	10,5Nm
M8	23 Nm	25 Nm
M10	46 Nm	51 Nm
M12	79 Nm	87 Nm
M14	125 Nm	138 Nm
M16	195 Nm	2145 Nm

Seznam dílu pro montážní dílnu:

Tažné zařízení	1 x
šroub M12x35	2 x
podložka konstrukční	2 x
podložka pérová	2 x
šroub M5x30	1 x /HB/
El. in. (úplná)	1 x

Seznam dílů pro uživatele:

tažné rameno	1 x
záruční dokl.	1 x
sáček na čep	1 x

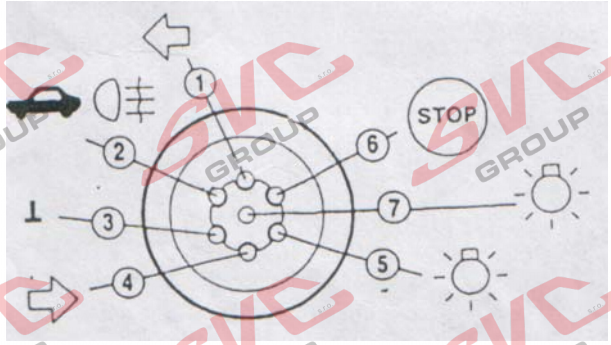

DAEWOO NUBIRA HB - hatchbat

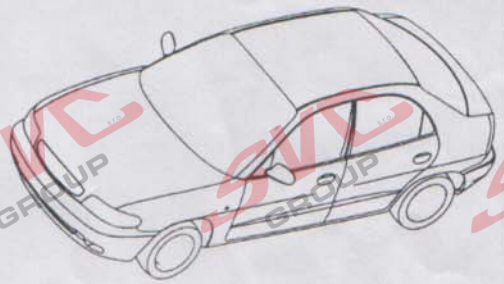

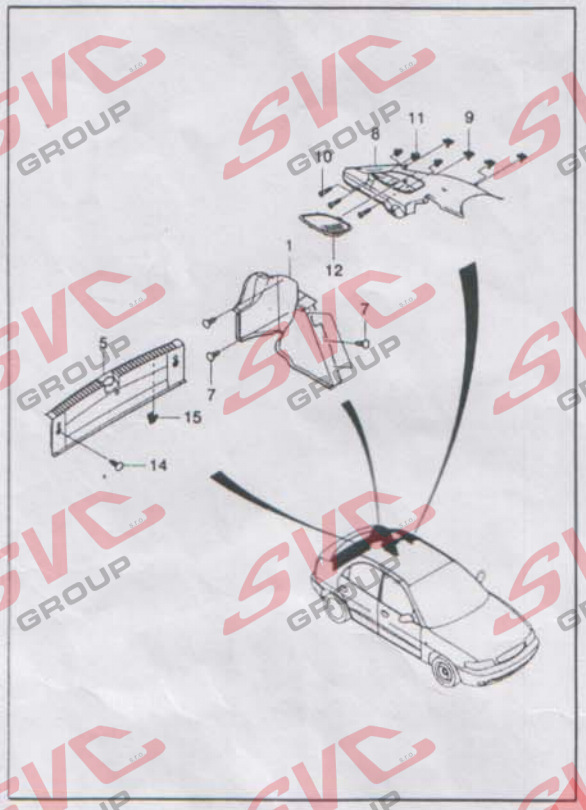

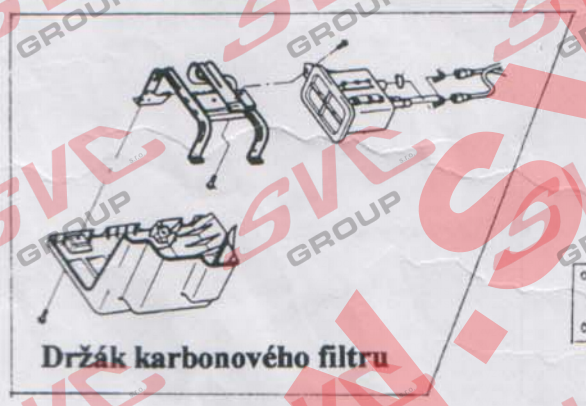

Držák karbonového filtru

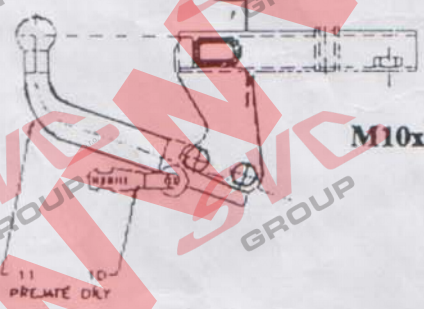

M10x35

DAEWOO NUBIRA SDN - sedan

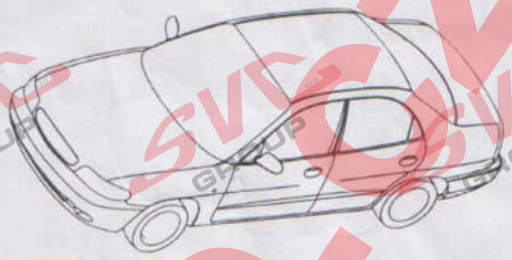

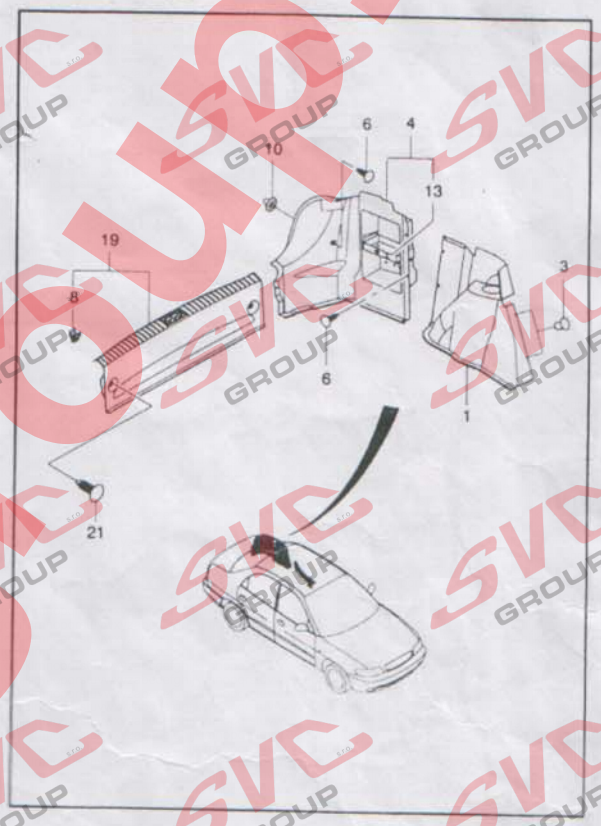

Držáky nárazníku pro 5 MPH

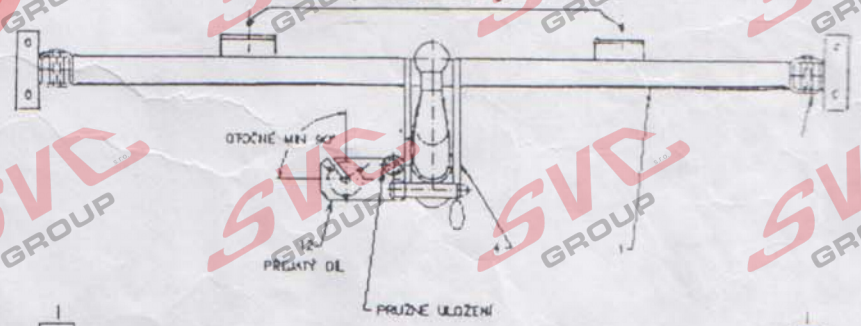

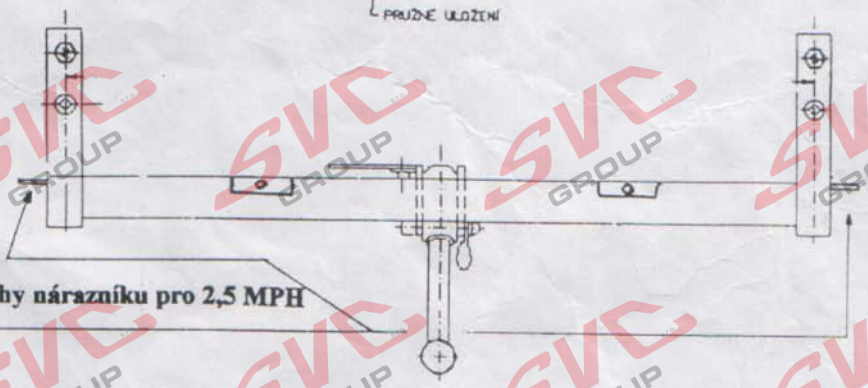

Držáky výstuhy nárazníku pro 2,5 MPH

www.svcgroup.cz

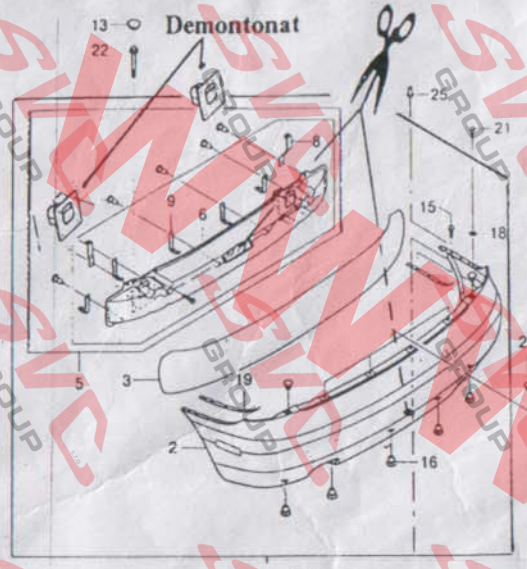

PLATÍ PRO VÝSTUHU NÁRAZNÍKU 2,5 MPH obr 1

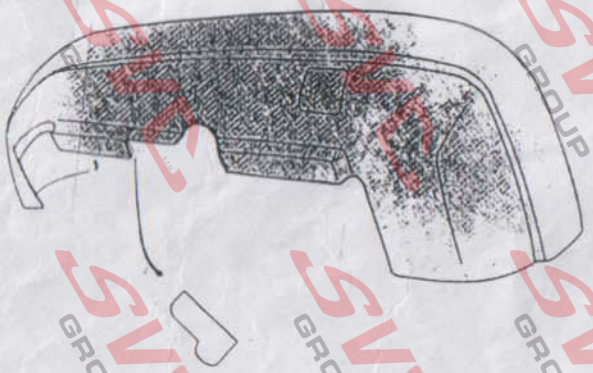

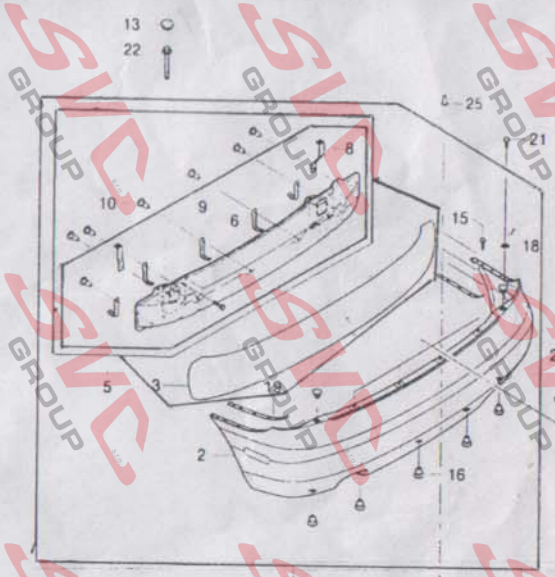

3.PLATÍ PRO VÝSTUHU NÁRAZNÍKU 5 MPH

(KOVOVÁ VÝSTUHA NEROZEBÍRATELNÁ

www.svcgroup.cz

Nevíte si rady? Potřebujete poradit?

Náš zakaznický servis je vám k dispozici

+420 491 421 021

svc@svcgroup.cz

TAŽNÁ ZAŘÍZENÍ ®
SVC s.r.o.
GROUP
ORIGINAL

Opravdový specialista a Certifikovaný výrobce tažných zařízení s největším sortimentem v ČR. Rodinná firma s více jak 30letou ověřenou tradicí výroby, prodeje a montáže.

www.svcgroup.cz